【フットベースボール】

会場：紀の川市粉河運動場

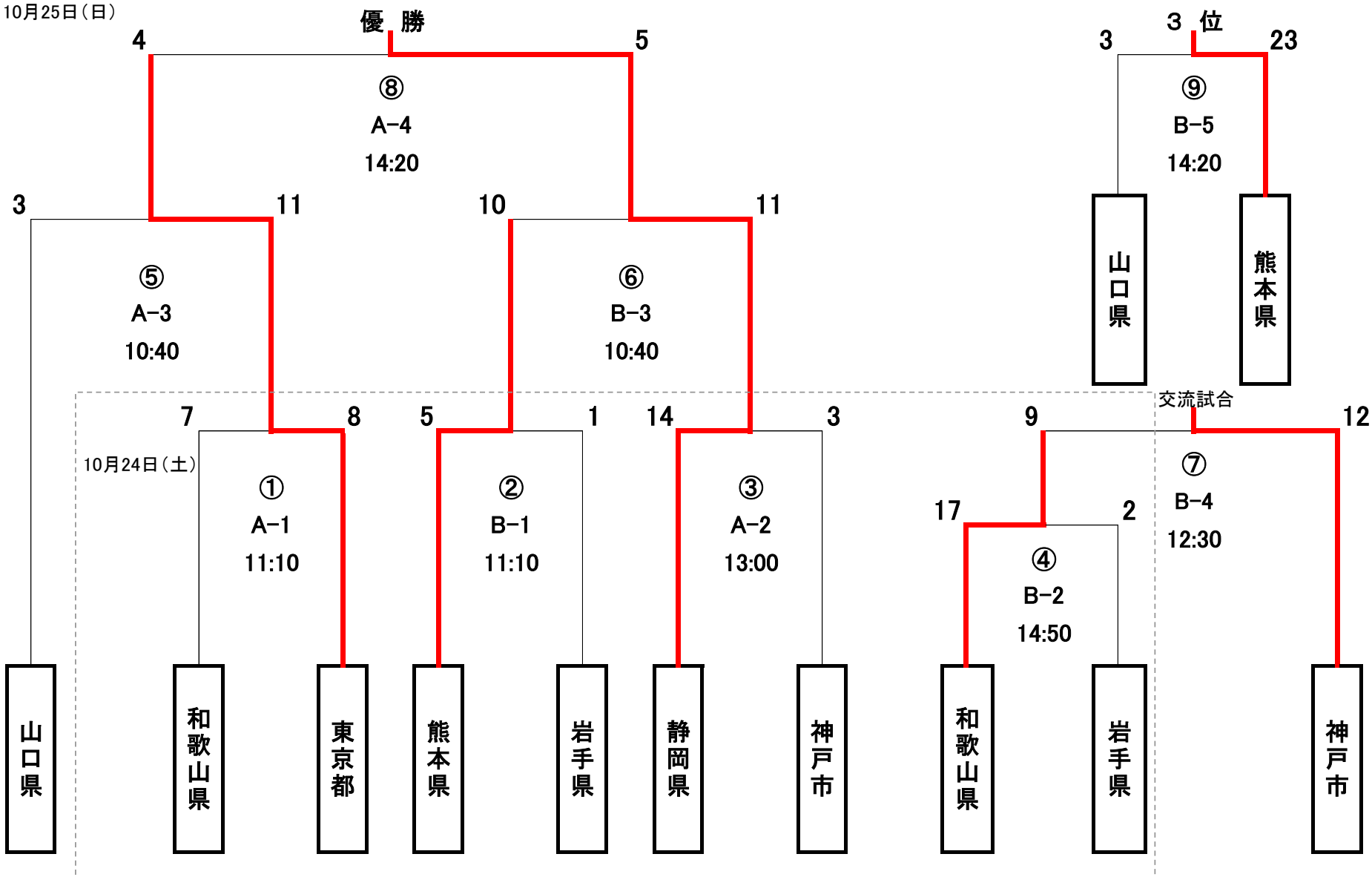

更新日時：2015/10/25 17:00