図　面　目　録

図面番号	図　面　名　称
1	システム系統図
2	敷地平面図
3	中継局立面図
4	中継局機器配置図
5	収容架実装図
6	空中線系統図
7	配線系統図(信号系／電源系)(新設)
8	アンテナ取付詳細図
9	配線詳細図
10	
11	
12	
13	
14	
15	

システム系統図

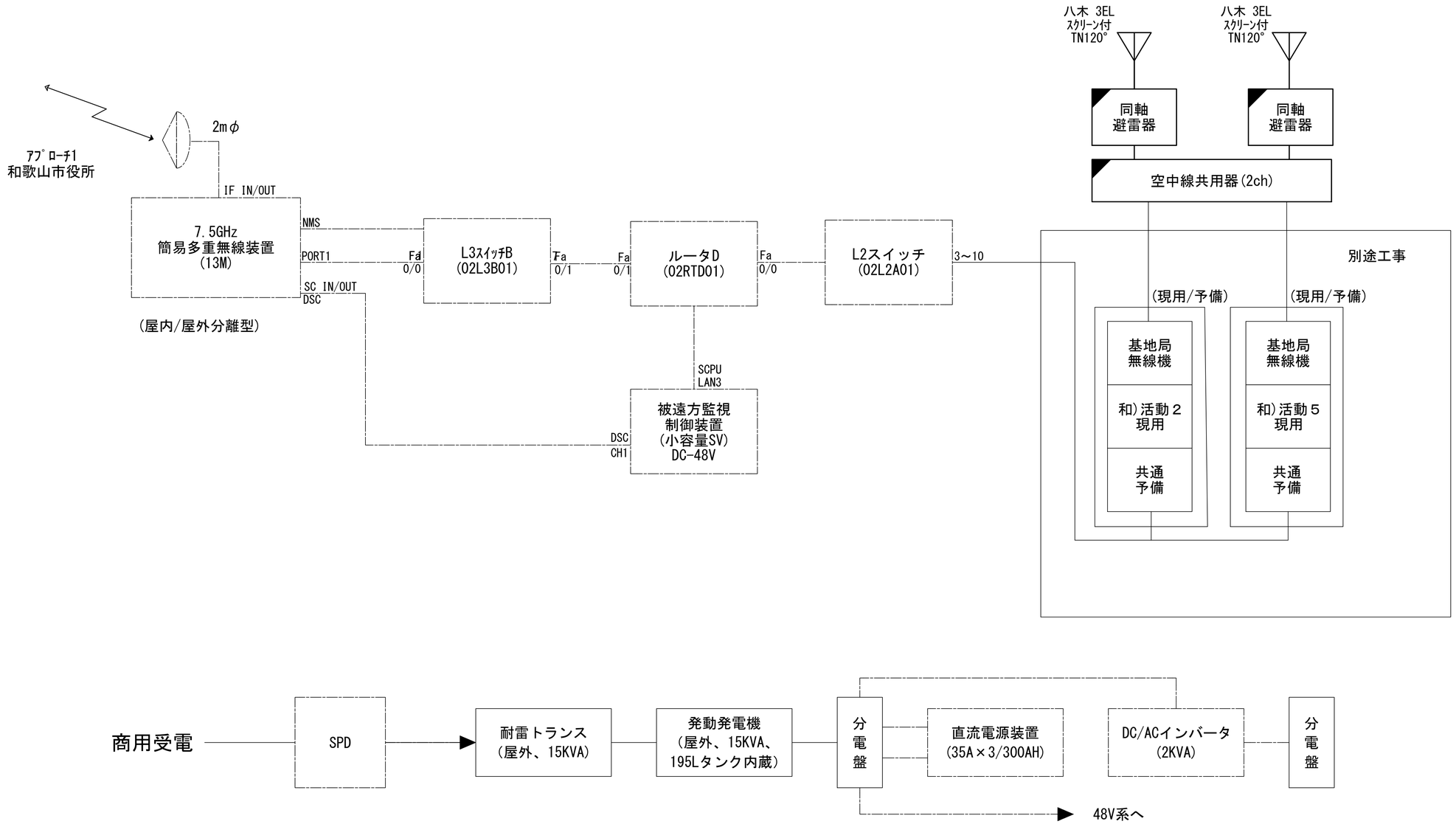

凡　例

◪：更新	◪：撤去	□：別途	——：更新　- - -：撤去
□：既設	◪：改修		——：既設　—·—：別途

工事名	和歌山県消防救急デジタル無線システム再整備工事		
図面名	鉢巻山中継局 システム系統図		
作成年月日	令和 6年　3月		
縮尺	NTS	図面番号	9 葉之内 1
会社名	株式会社エイト日本技術開発		
事業者名	和　歌　山　県		

敷地平面図（局舎）

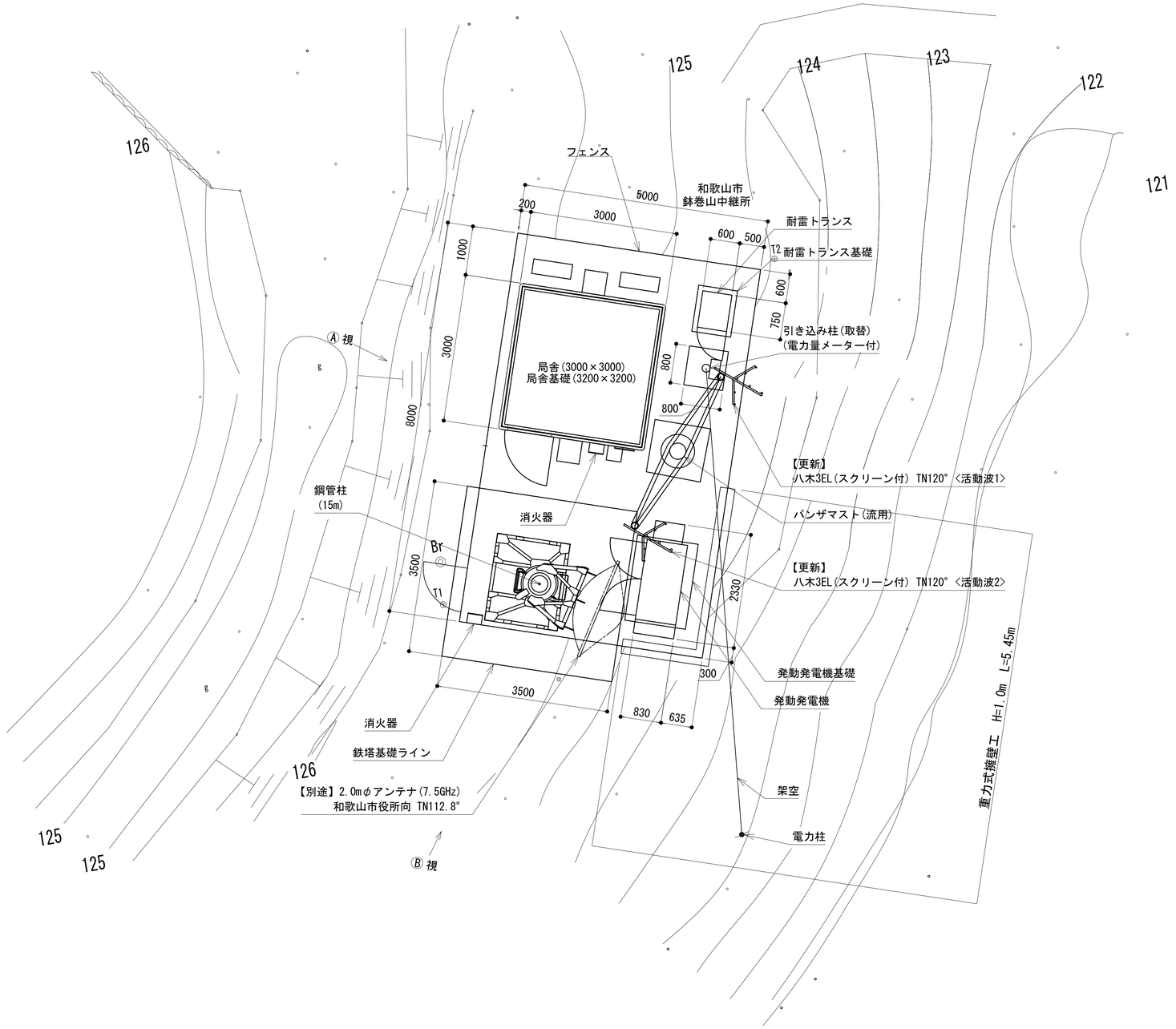

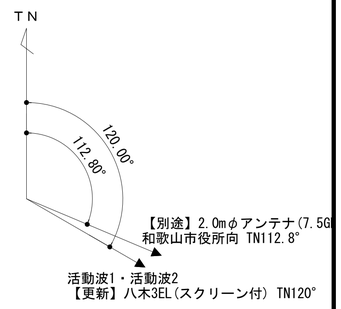

緯度： 34° 15′ 53″
経度：135° 04′ 24″
ＧＬ：125m

施工場所：和歌山市加太１９０７－２

凡 例

◢ : 別途	◢ : 撤去	▭ : 別途	―― : 別途	- - - : 撤去
▭ : 既設	◣ : 改修		―― : 既設	—·— : 別途

工事名	和歌山県消防救急デジタル無線システム再整備工事		
図面名	鉢巻山中継局　敷地平面図（局舎）		
作成年月日	令和 6年　3月		
縮尺	1:50	図面番号	9 葉之内 2
会社名	株式会社エイト日本技術開発		
事業者名	和　歌　山　県		

中継局立面図

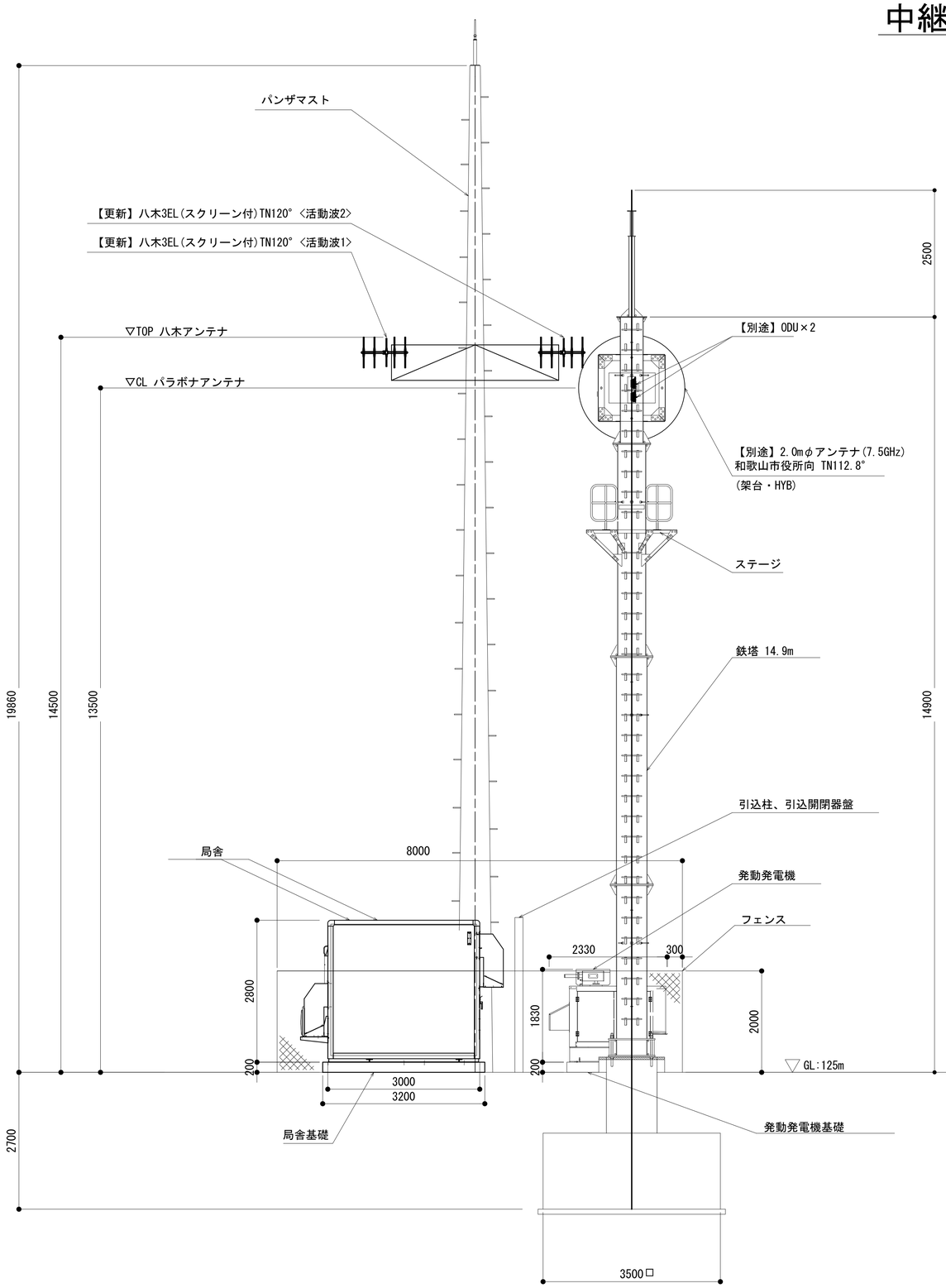

Ⓐ視

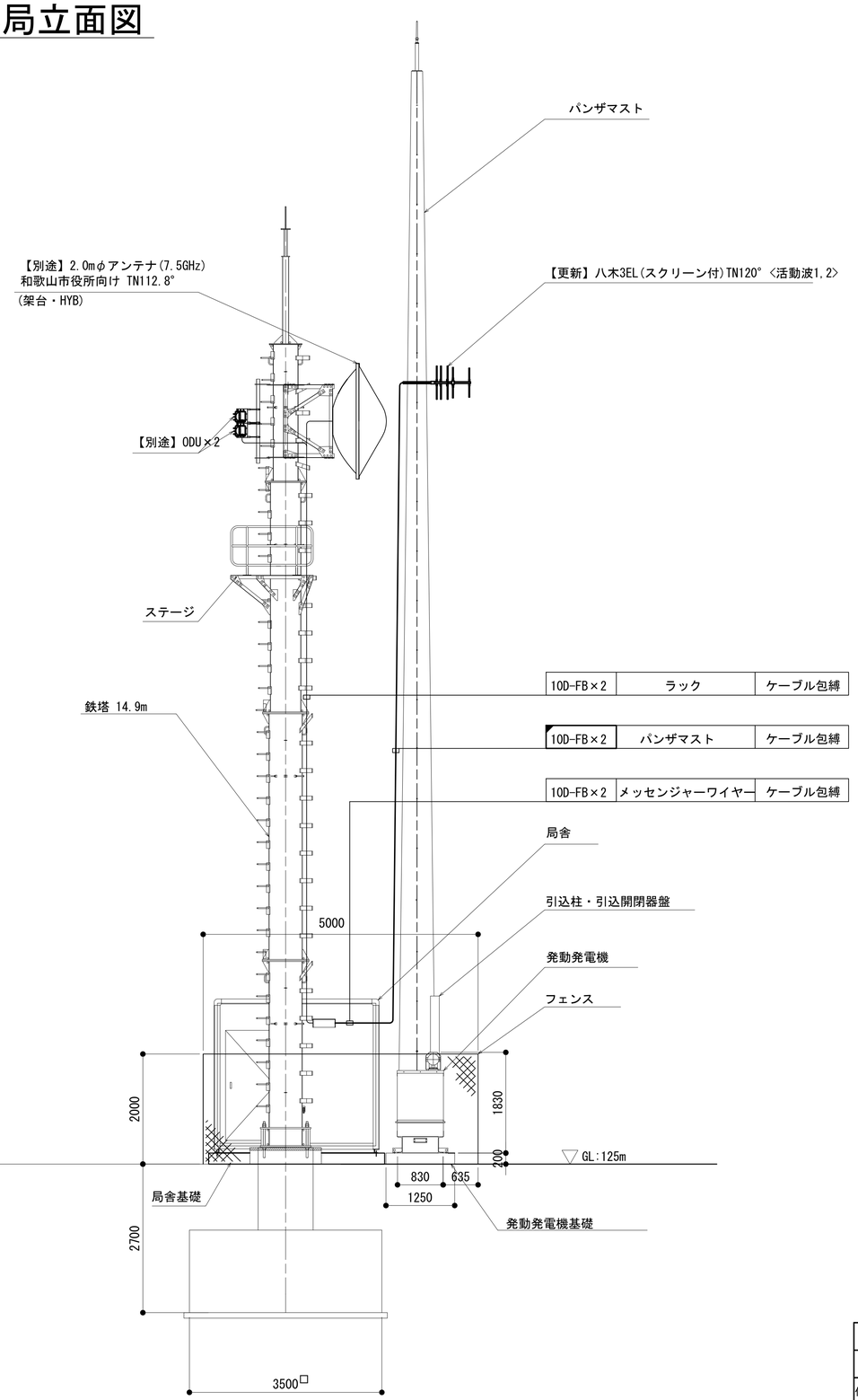

Ⓑ視

凡 例

◪ : 更新	◪ : 撤去	▭ : 更新	── : 更新	- - - : 撤去
▭ : 既設	◪ : 改修		── : 既設	─·─ : 更新

工事名	和歌山県消防救急デジタル無線システム再整備工事		
図面名	鉢巻山中継局 中継局立面図		
作成年月日	令和 6年 3月		
縮尺	1:50	図面番号	9 葉之内 3
会社名	株式会社エイト日本技術開発		
事業者名	和 歌 山 県		

中継局機器配置図

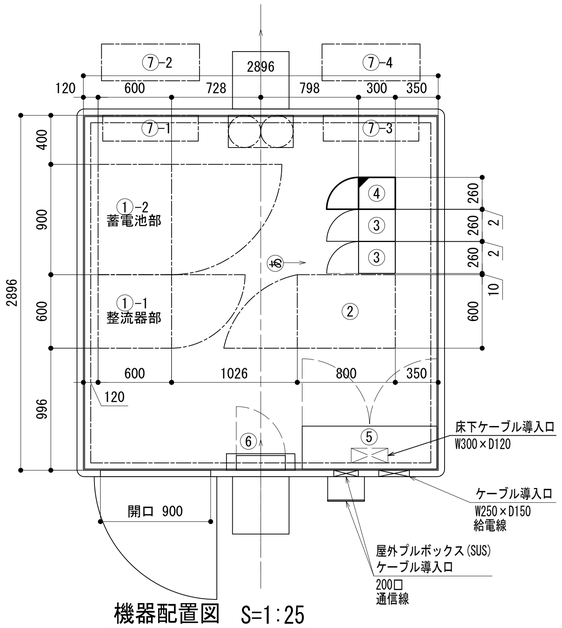

機器配置図 S=1:25

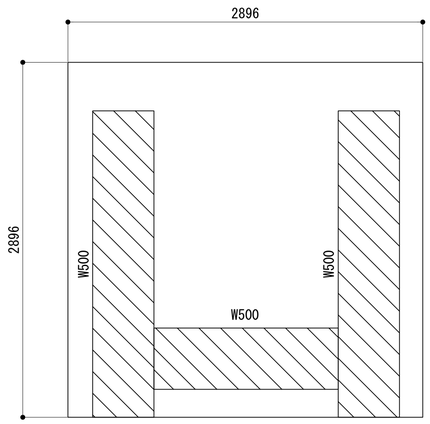

ケーブルラック平面図 S=1:25

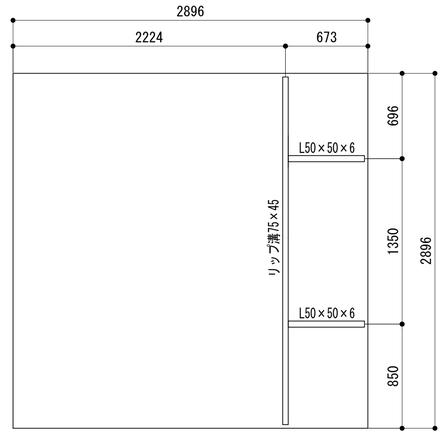

ストラクチャ平面図 S=1:25

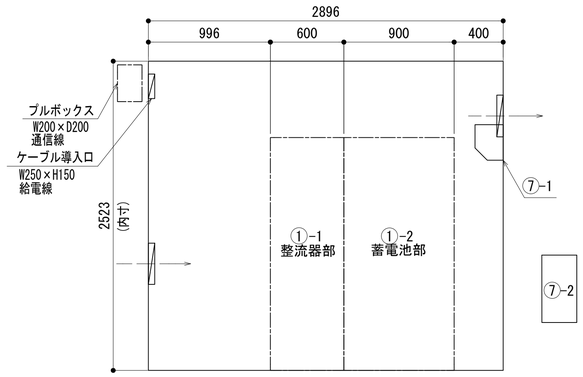

ⓒ 視断面図 S=1:25

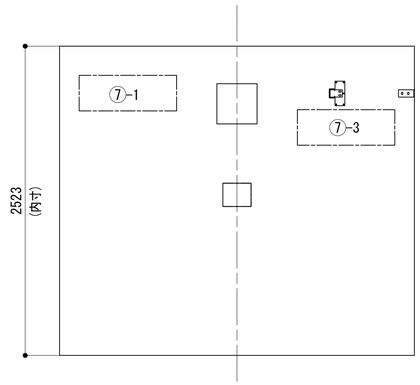

ⓓ 視断面図 S=1:25

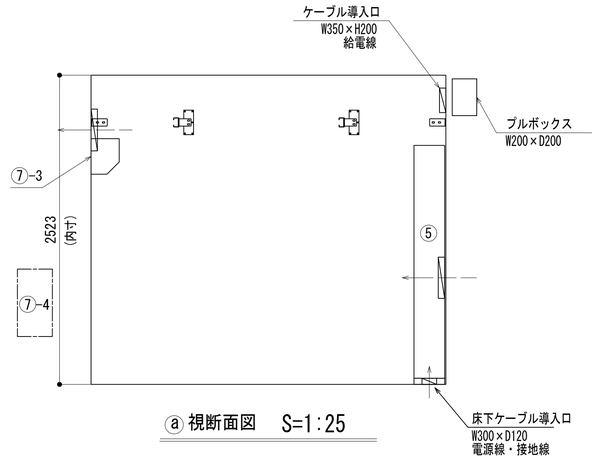

ⓐ 視断面図 S=1:25

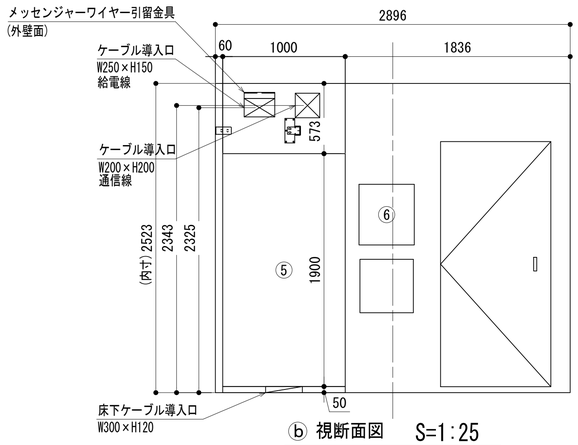

ⓑ 視断面図 S=1:25

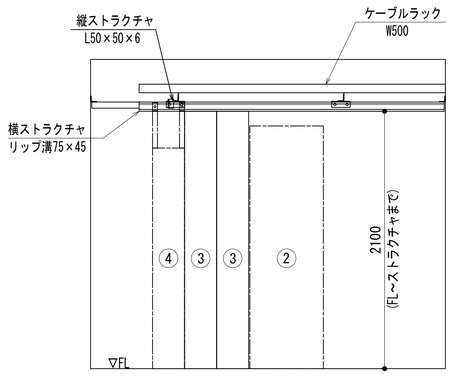

あ 視断面図 S=1:25

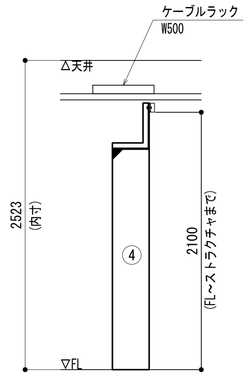

い 視断面図 S=1:25

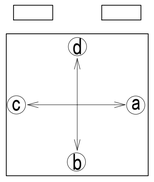

No.	組立局舎内
①	-1 48V直流電源装置(整流器部)
①	-2 48V直流電源装置(蓄電池部　300AH)
②	収容架(19インチラック)
③	活動波基地局無線機(基本架)(別途工事)
④	２波共用器(活動波)
⑤	総合分電盤
⑥	MDF
⑦	-1 空調設備 (1号機-室内機)
⑦	-2 空調設備 (1号機-室外機)
⑦	-3 空調設備 (2号機-室内機)
⑦	-4 空調設備 (2号機-室外機)

凡 例

: 更新　: 撤去　: 別途　: 更新　: 撤去

: 既設　: 改修　: 既設　: 別途

工事名	和歌山県消防救急デジタル無線システム再整備工事		
図面名	鉢巻山中継局 中継局機器配置図		
作成年月日	令和 6年 3月		
縮尺	1:25	図面番号	9 葉之内 4
会社名	株式会社エイト日本技術開発		
事業者名	和 歌 山 県		

収容架実装図

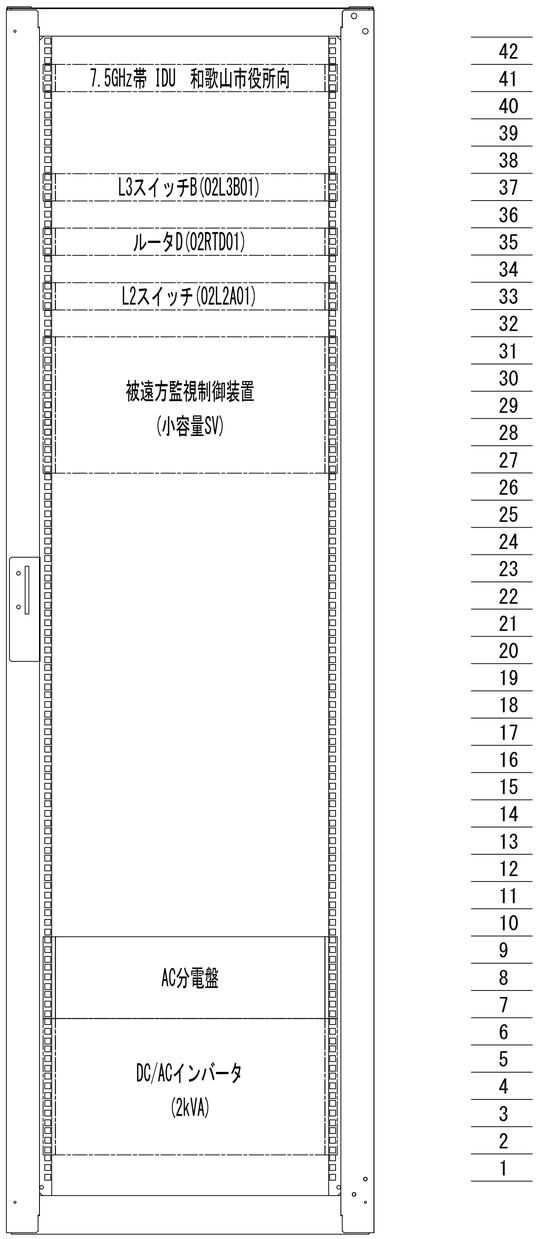

前面実装図 S=1:5

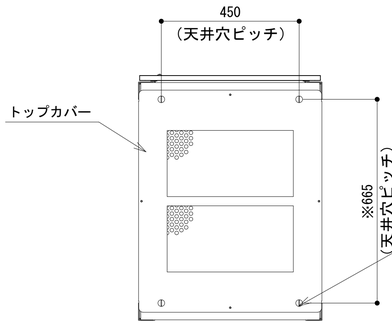

天井面

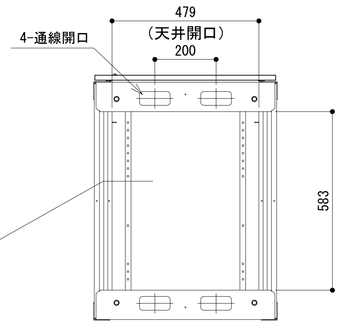

天井面
(トップカバーを外した状態)

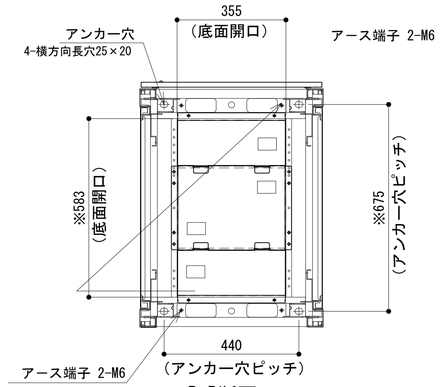

B-B断面

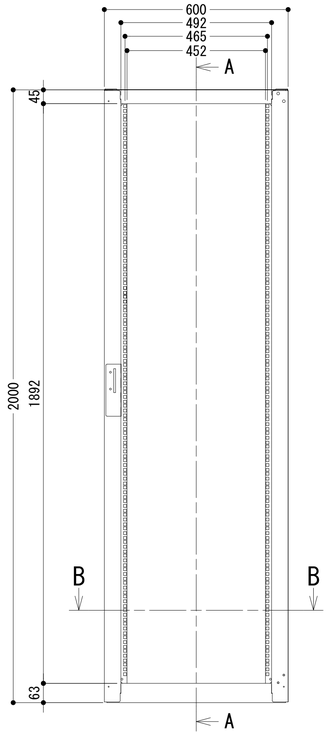

正面図

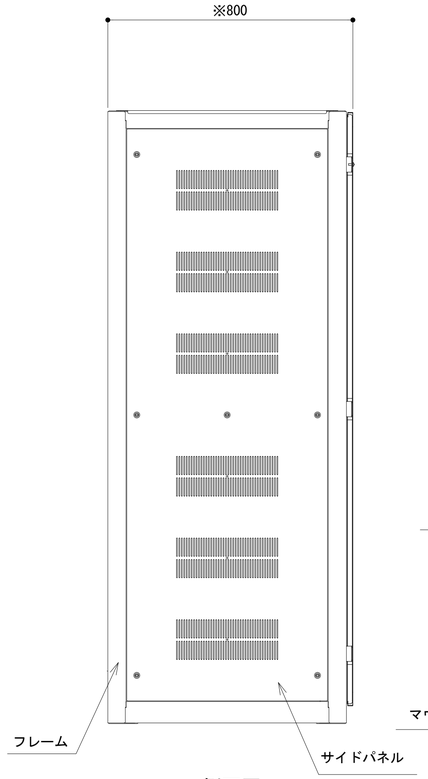

側面図

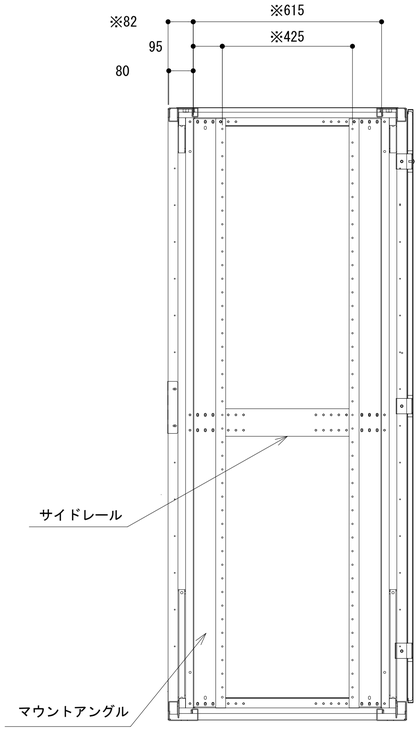

A-A断面

収容架A 姿図 S=1:10

凡 例

: 更新 : 撤去 : 別途 : 更新 : 撤去

: 既設 : 改修 : 既設 : 別途

工事名	和歌山県消防救急デジタル無線システム再整備工事		
図面名	鉢巻山中継局 収容架実装図		
作成年月日	令和 6年 3月		
縮尺	1:10,5	図面番号	9 葉之内 5
会社名	株式会社エイト日本技術開発		
事業者名	和 歌 山 県		

空中線系統図

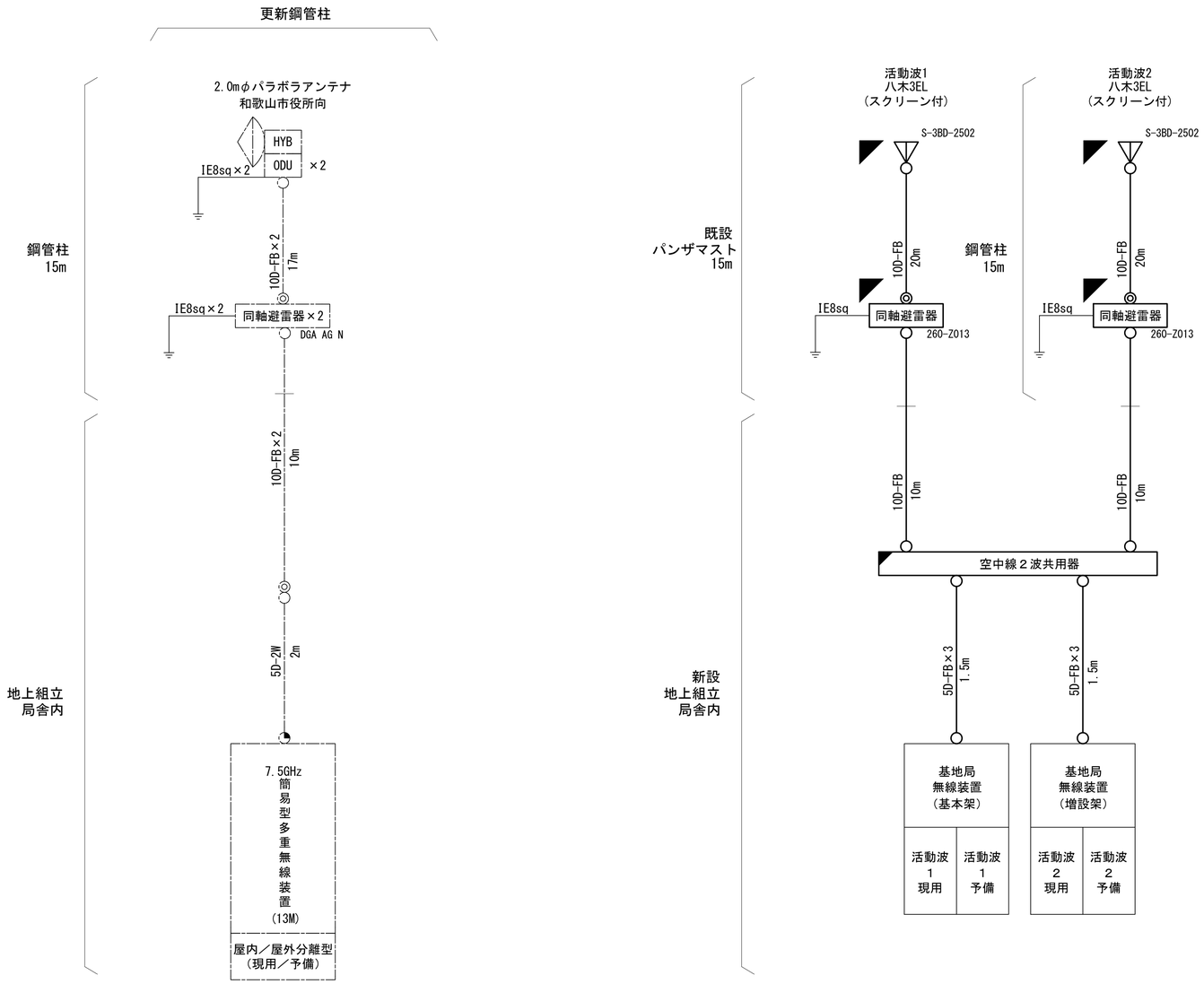

凡例

——— 新設工事配線

○ N-Pコネクタ
◎ N-Jコネクタ
◔ TNC-P L型コネクタ
● N型終端器(機器添付)

凡 例

◪ : 更新　◪ : 撤去　□ : 別途　—— : 更新　- - - : 撤去
□ : 既設　◪ : 改修　—— : 既設　—— : 別途

工事名	和歌山県消防救急デジタル無線システム再整備工事		
図面名	鉢巻山中継局 空中線系統図		
作成年月日	令和 6年　3月		
縮尺	NTS	図面番号	9 葉之内 6
会社名	株式会社エイト日本技術開発		
事業者名	和　歌　山　県		

配線系統図(信号系／電源系)（新設）

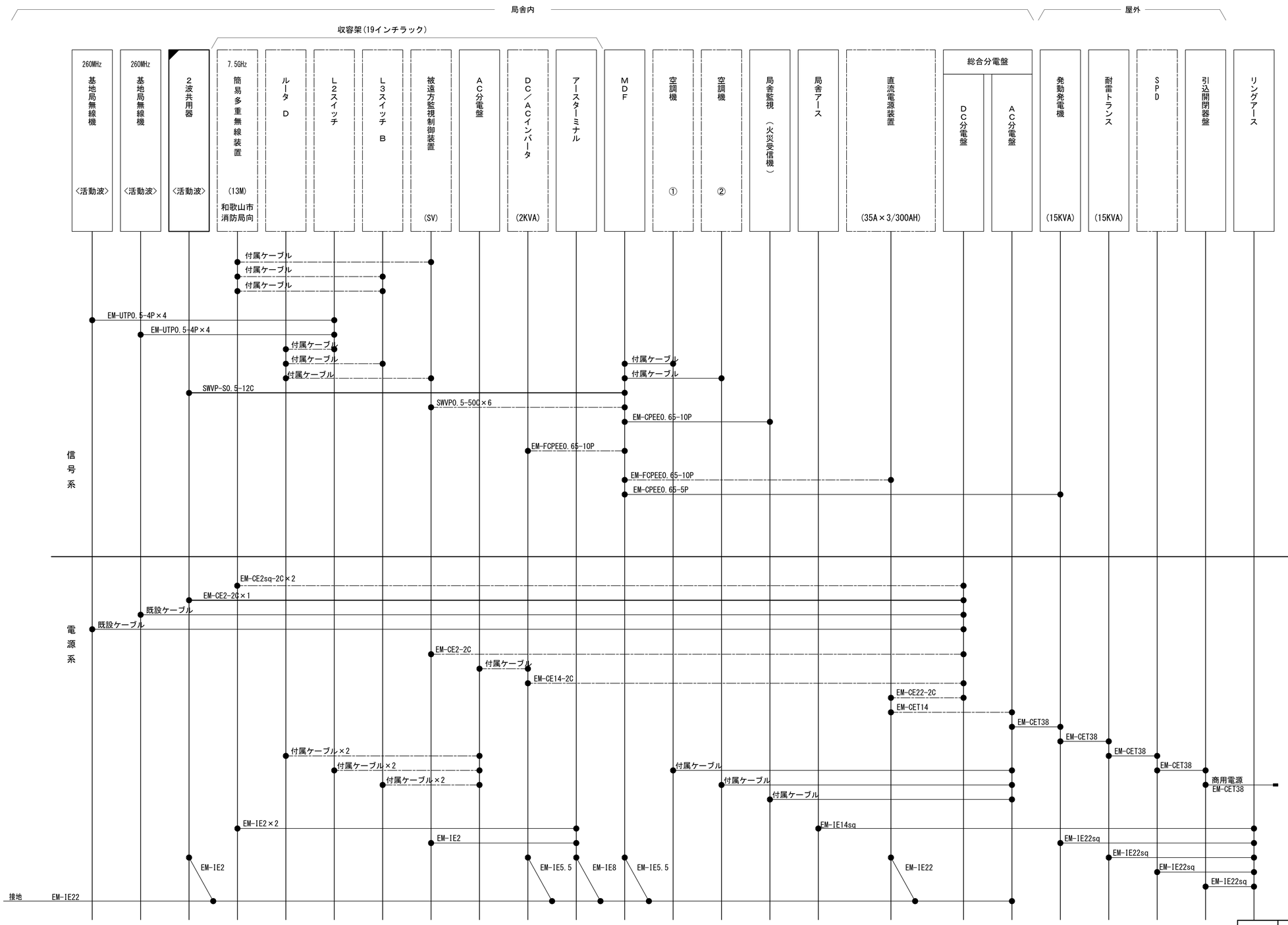

凡　例

◪：更新	◪：撤去	□：別途	——：更新　- - -：撤去
□：既設	◪：改修		——：既設　—·—：別途

工事名	和歌山県消防救急デジタル無線システム再整備工事		
図面名	鉢巻山中継局 配線系統図(信号系／電源系)(新設)		
作成年月日	令和 6年　3月		
縮尺	NTS	図面番号	9 葉之内 7
会社名	株式会社エイト日本技術開発		
事業者名	和　歌　山　県		

アンテナ取付詳細図（デジタル消防）

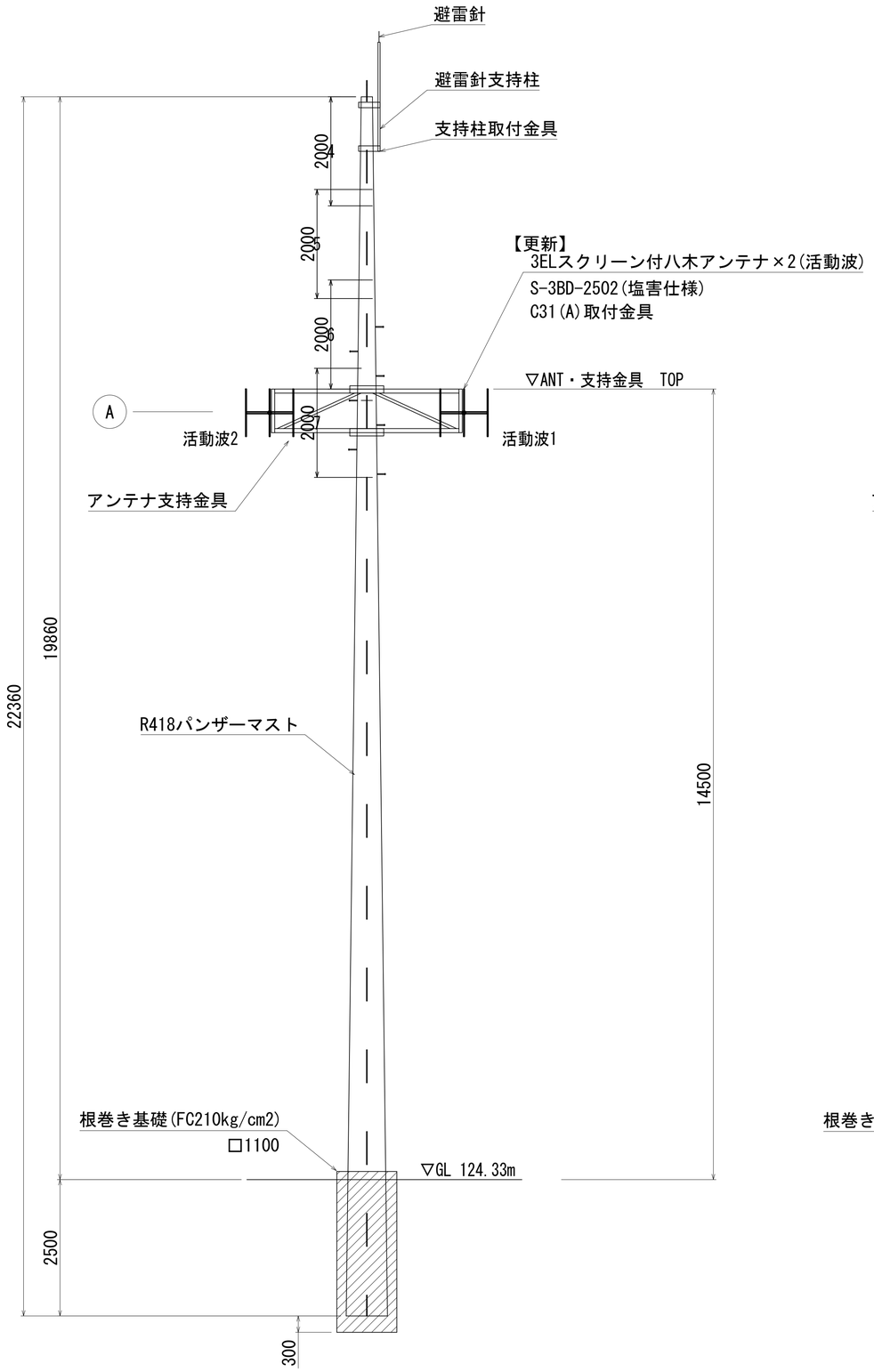

東側平面図

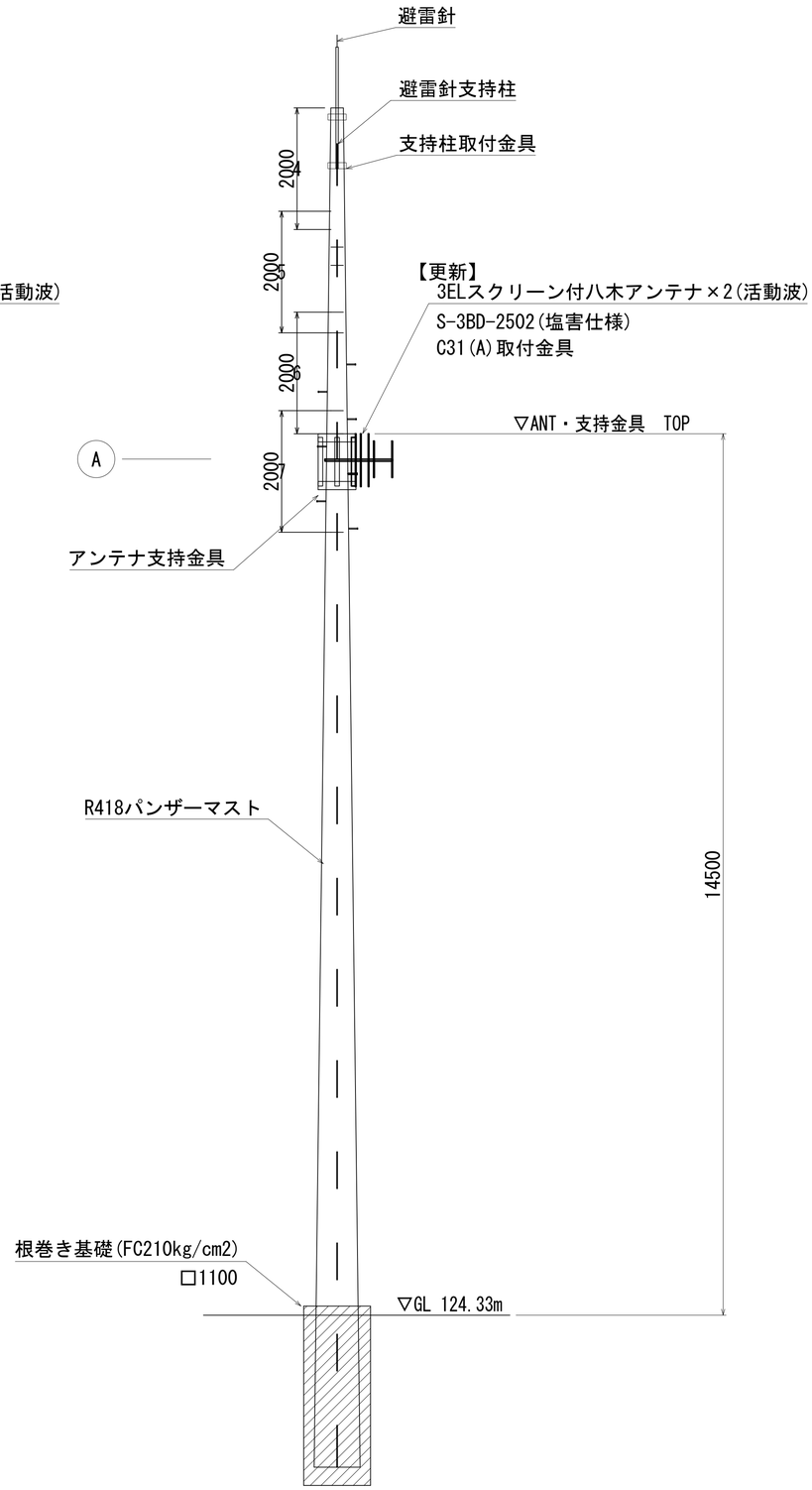

南側平面図

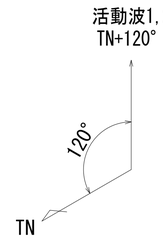

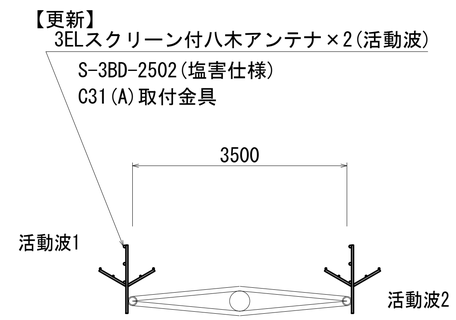

A 平面図

凡　例

◪：更新	◪：撤去	□：更新	——：更新	- - -：撤去
□：既設	◪：改修		——：既設	—·—：更新

工事名	和歌山県消防救急デジタル無線システム再整備工事		
図面名	鉢巻山中継局 アンテナ取付詳細図（デジタル消防）		
作成年月日	令和 6年　3月		
縮尺	1:50	図面番号	9 葉之内 8
会社名	株式会社エイト日本技術開発		
事業者名	和　歌　山　県		

配線詳細図

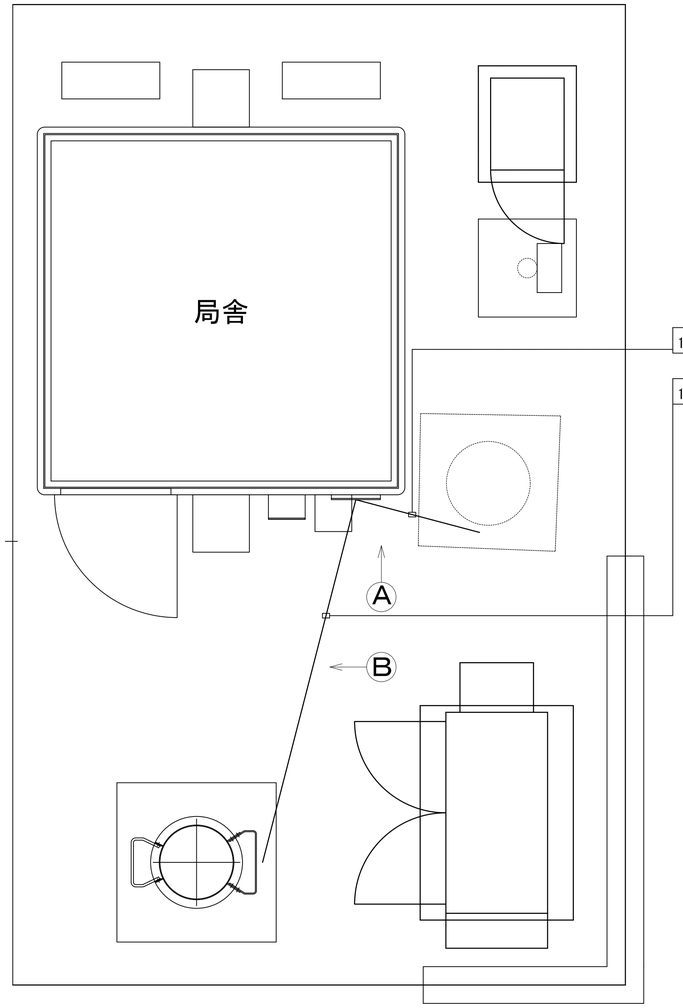

10D-FB×2	メッセンジャーワイヤー	ケーブル包縛
10D-FB×2	メッセンジャーワイヤー	ケーブル包縛

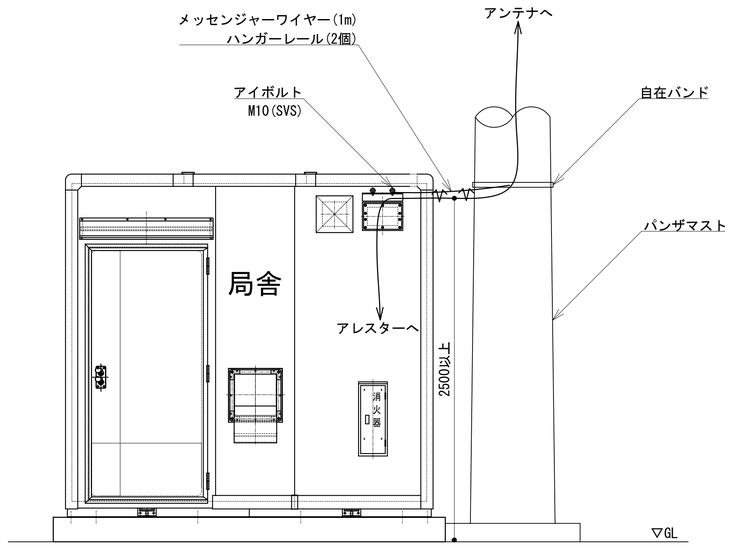

矢視 A

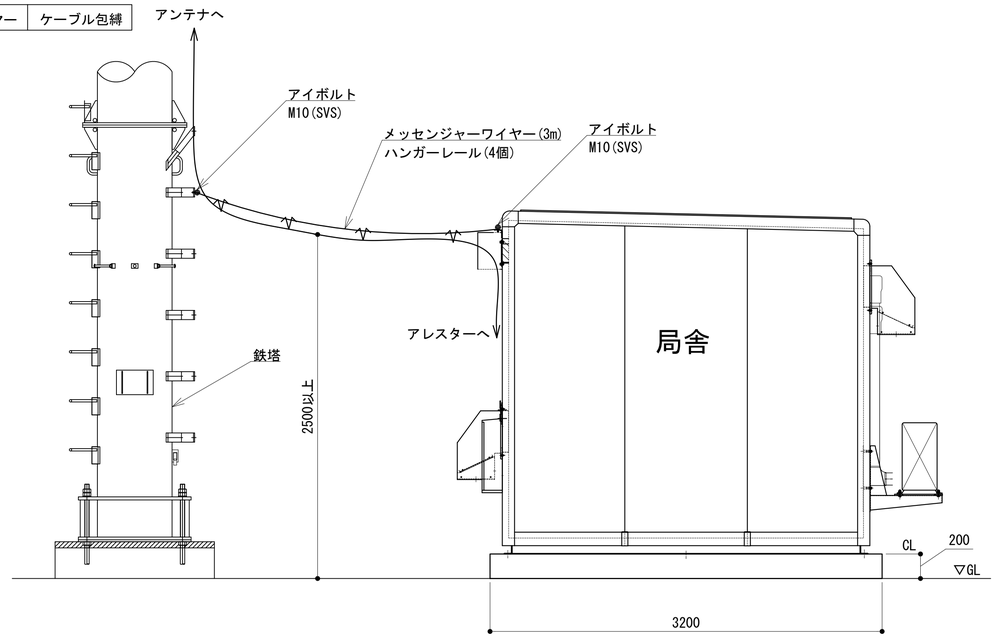

矢視 B

凡　例

◪ : 更新	◪ : 撤去	□ : 別途	━━ : 更新	- - - : 撤去	
□ : 既設	◪ : 改修		── : 既設	─ ─ : 別途	

工事名	和歌山県消防救急デジタル無線システム再整備工事		
図面名	鉢巻山中継局　配線詳細図		
作成年月日	令和 6年　3月		
縮尺	1:25	図面番号	9 葉之内 9
会社名	株式会社エイト日本技術開発		
事業者名	和　歌　山　県		

図　面　目　録

図面番号	図　面　名　称
1	システム系統図
2	敷地平面図
3	中継局立面図
4	中継局機器配置図
5	収容架実装図
6	空中線系統図
7	配線系統図(電源系)（新設）
8	配線系統図(電源系)（新設）
9	
10	
11	
12	
13	
14	
15	

システム系統図

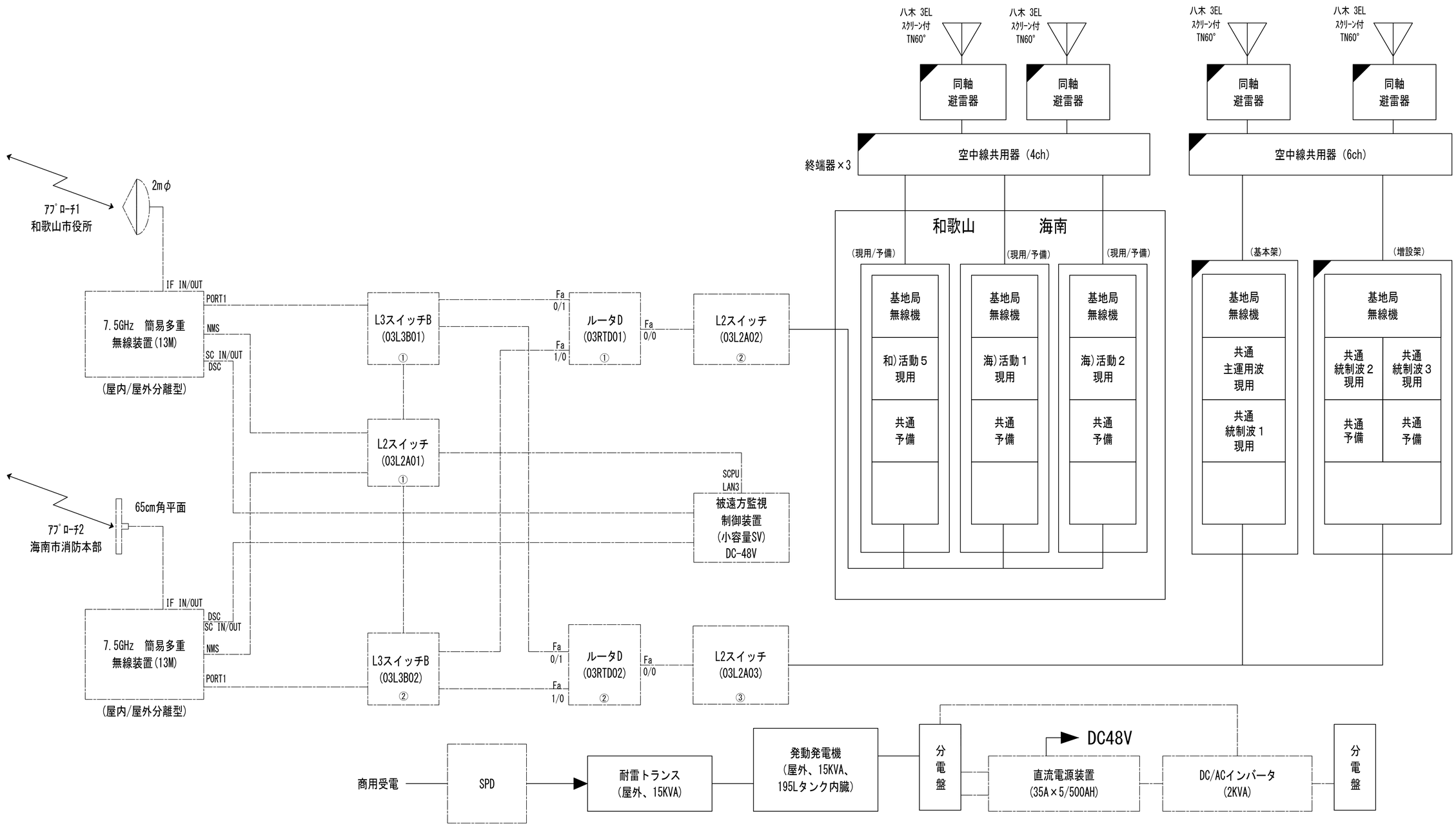

凡　例

: 更新　: 撤去　: 別途　: 更新　: 撤去

: 既設　: 改修　: 既設　: 別途

工事名	和歌山県消防救急デジタル無線システム再整備工事		
図面名	いちみね中継局 システム系統図		
作成年月日	令和 6年　3月		
縮尺	NTS	図面番号	8 葉之内 1
会社名	株式会社エイト日本技術開発		
事業者名	和　歌　山　県		

敷地平面図（局舎）

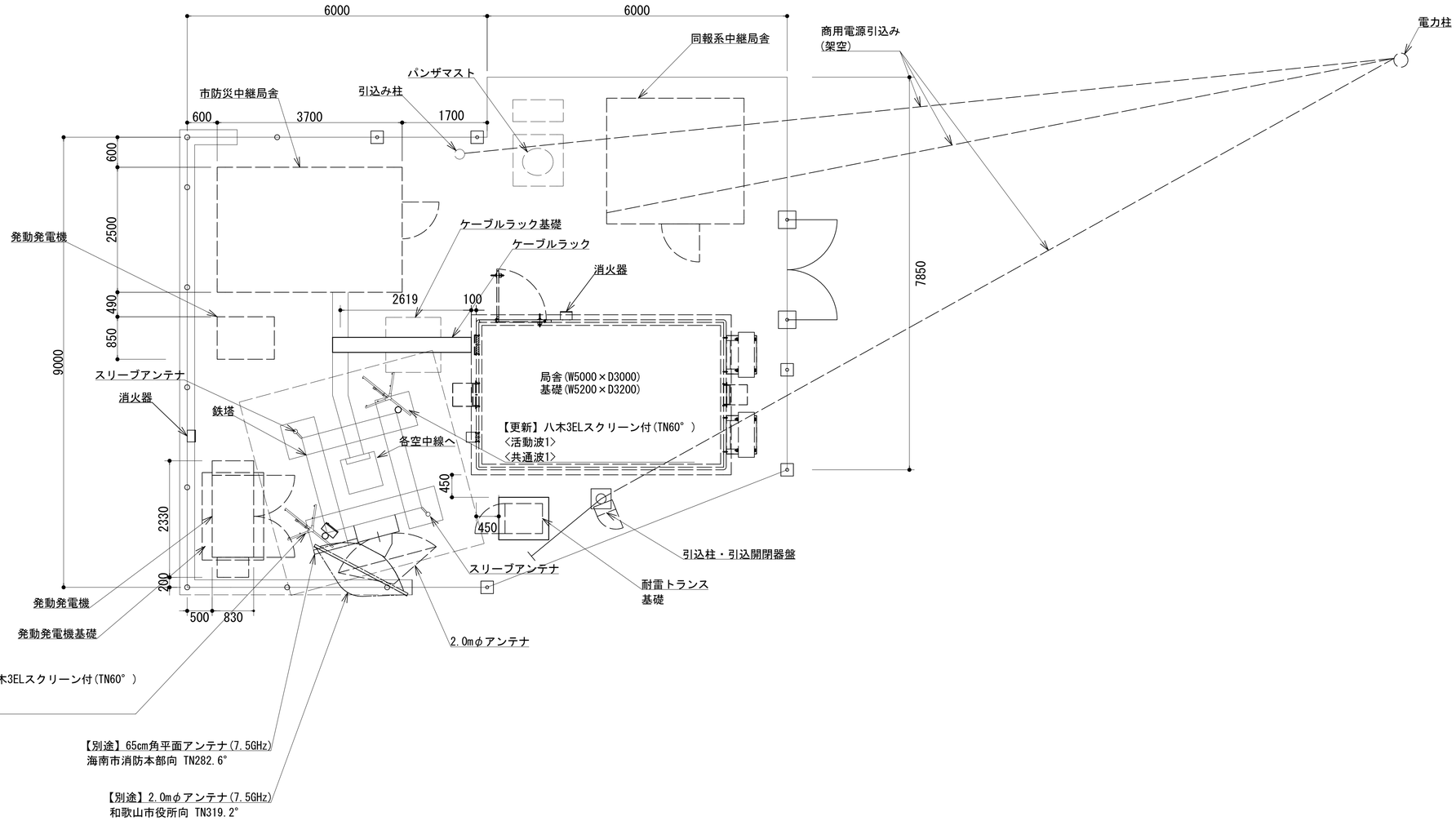

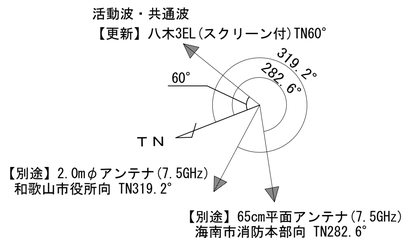

敷地平面図（新局舎）　S=1:50

緯度： 34° 08′ 33″
経度：135° 15′ 40″
ＧＬ：334m

施工場所：海南市重根1898

凡　例

◪：更新	◪：撤去	□：更新	——：更新	- - -：撤去
□：既設	◪：改修		——：既設	—·—：更新

工事名	和歌山県消防救急デジタル無線システム再整備工事		
図面名	いちみね中継局 敷地平面図（局舎）		
作成年月日	令和 6年　3月		
縮尺	1:50	図面番号	8 葉之内 2
会社名	株式会社エイト日本技術開発		
事業者名	和　歌　山　県		

中継局立面図

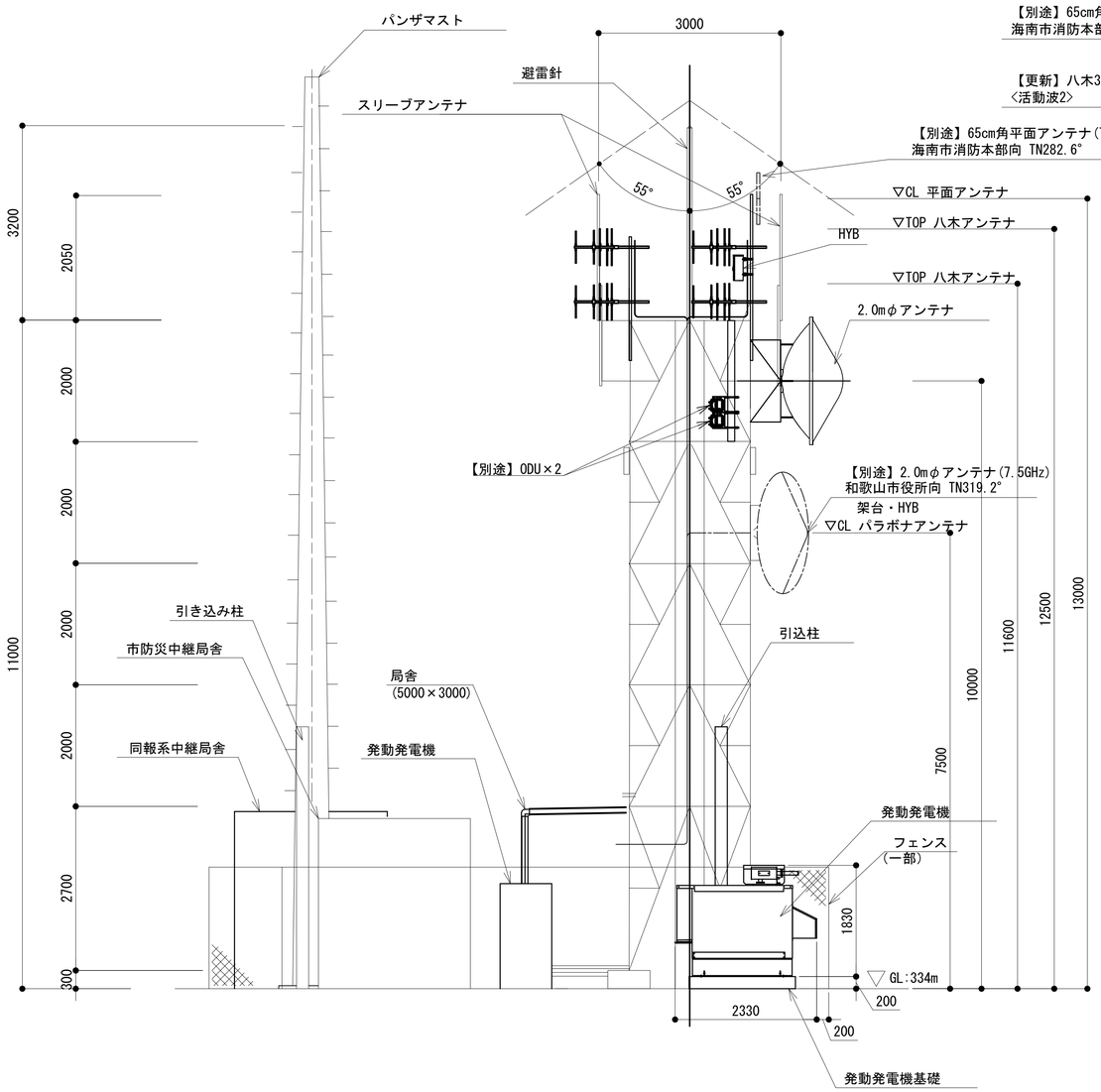

北側立面図

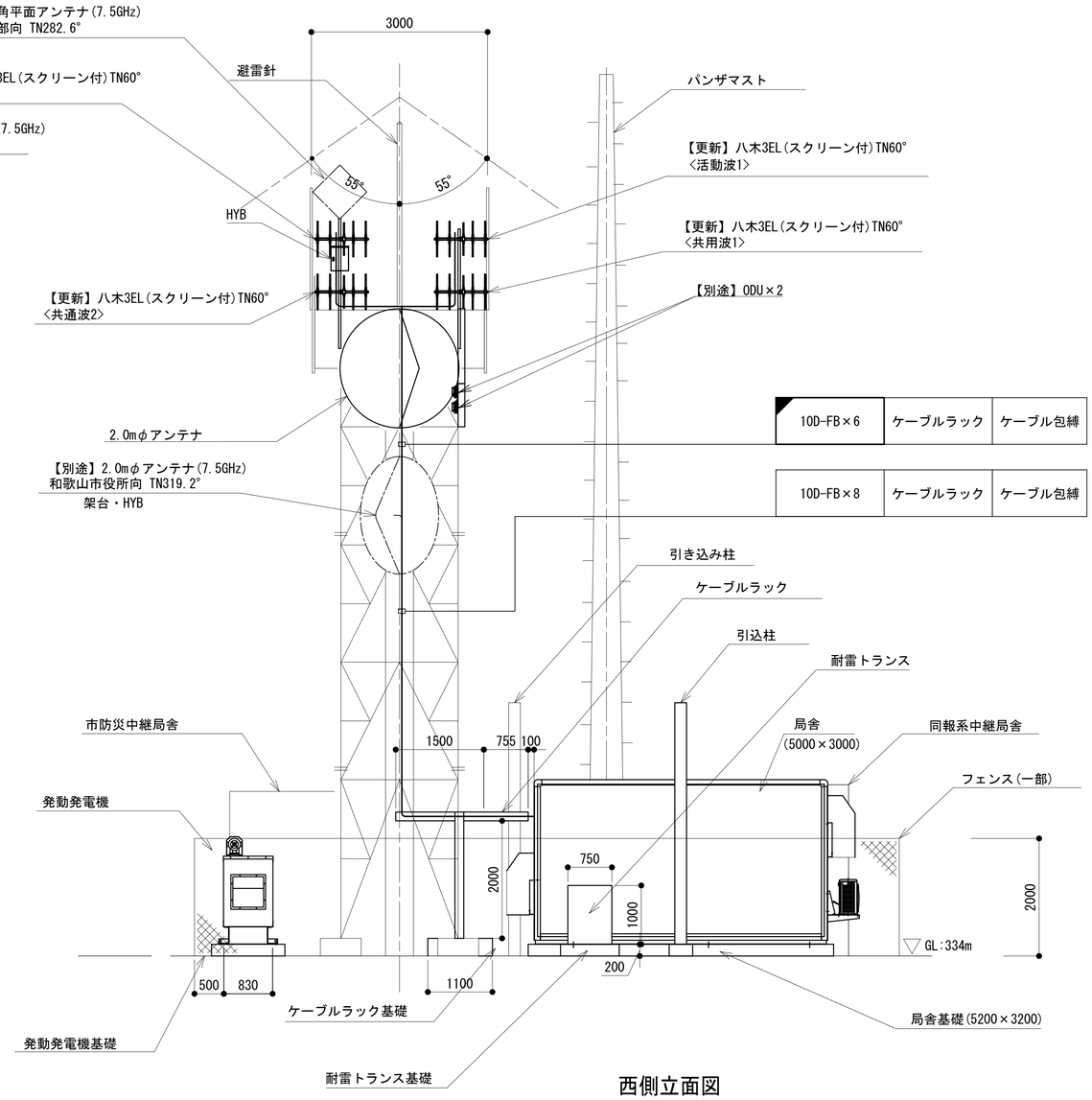

西側立面図

凡 例

◢ : 更新	◩ : 撤去	▢ : 更新	━━ : 更新	- - - : 撤去
▢ : 既設	◪ : 改修		── : 既設	─·─ : 更新

工事名	和歌山県消防救急デジタル無線システム再整備工事		
図面名	いちみね中継局 中継局立面図		
作成年月日	令和 6年 3月		
縮尺	1:50	図面番号	8 葉之内 3
会社名	株式会社エイト日本技術開発		
事業者名	和 歌 山 県		

中継局機器配置図

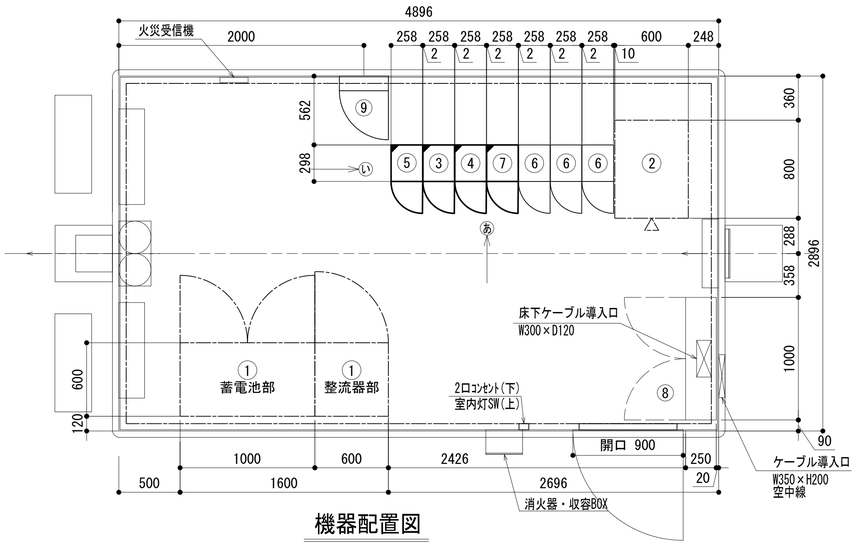

機器配置図

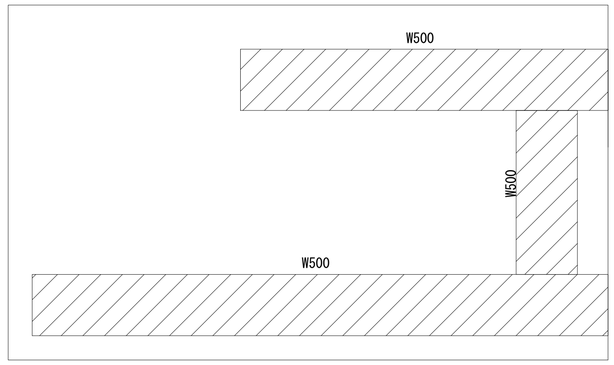

ケーブルラック平面図

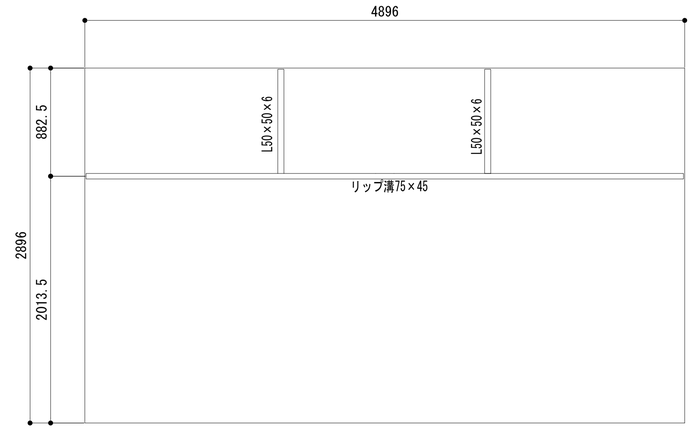

ストラクチャ平面図

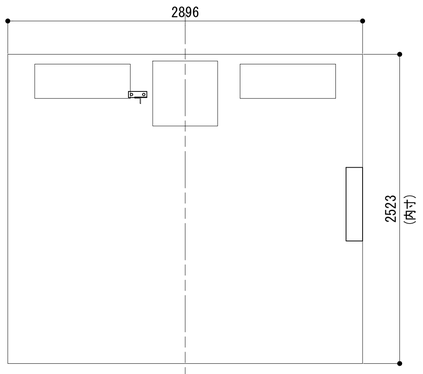

ⓐ 視断面図

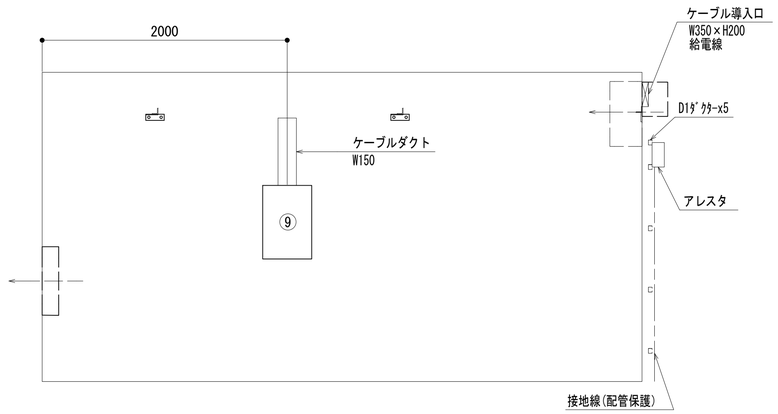

ⓑ 視断面図

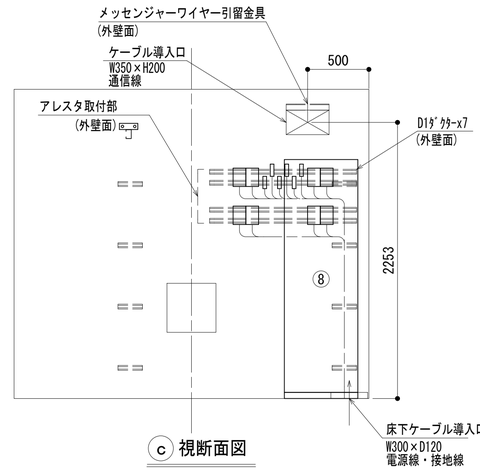

ⓒ 視断面図

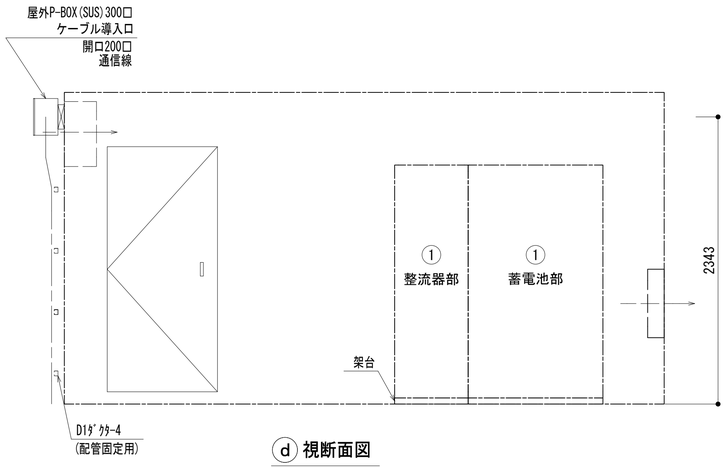

ⓓ 視断面図

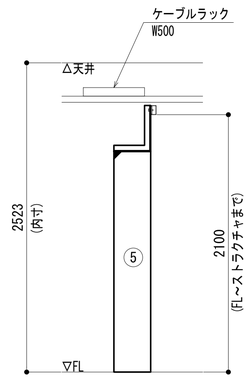

い 視断面図

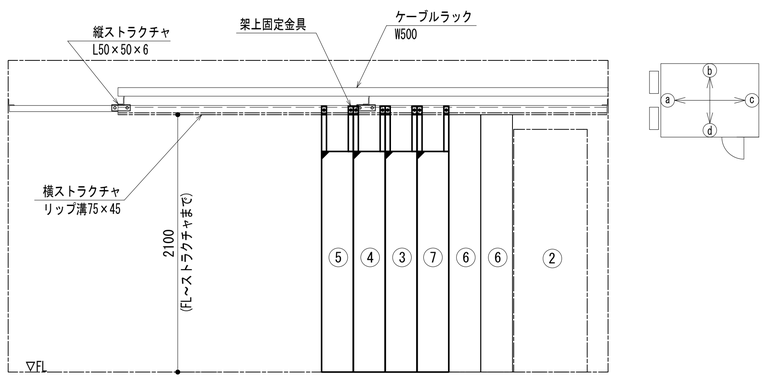

あ 視断面図

No.	組立局舎内
①	48V直流電源装置
②	収容架(19インチラック)
③	共通波基地局無線機(基本架)
④	共通波基地局無線機(増設架)
⑤	６波共用器(共通波)
⑥	活動波基地局無線機(基本架)　:別途工事
⑦	２波共用器(活動波)
⑧	総合分電盤
⑨	MDF

凡　例

: 更新　: 撤去　: 別途　: 更新　: 撤去

: 既設　: 改修　: 既設　: 別途

工事名	和歌山県消防救急デジタル無線システム再整備工事		
図面名	いちみね中継局 中継局機器配置図		
作成年月日	令和 6年　3月		
縮尺	1:25	図面番号	8 葉之内 4
会社名	株式会社エイト日本技術開発		
事業者名	和　歌　山　県		

収容架実装図

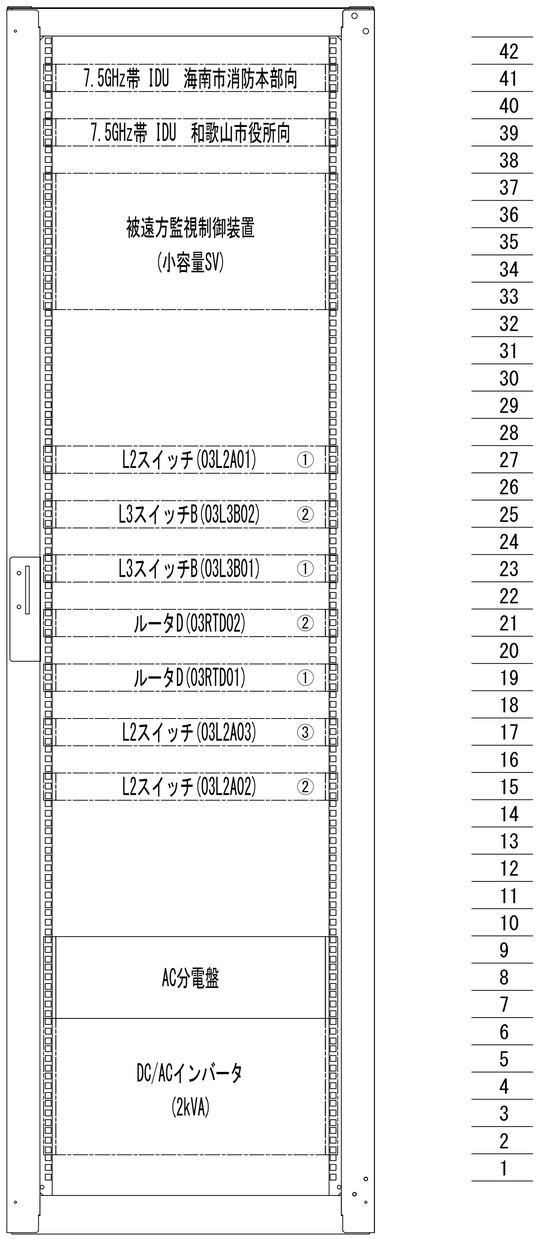

前面実装図 S=1:5

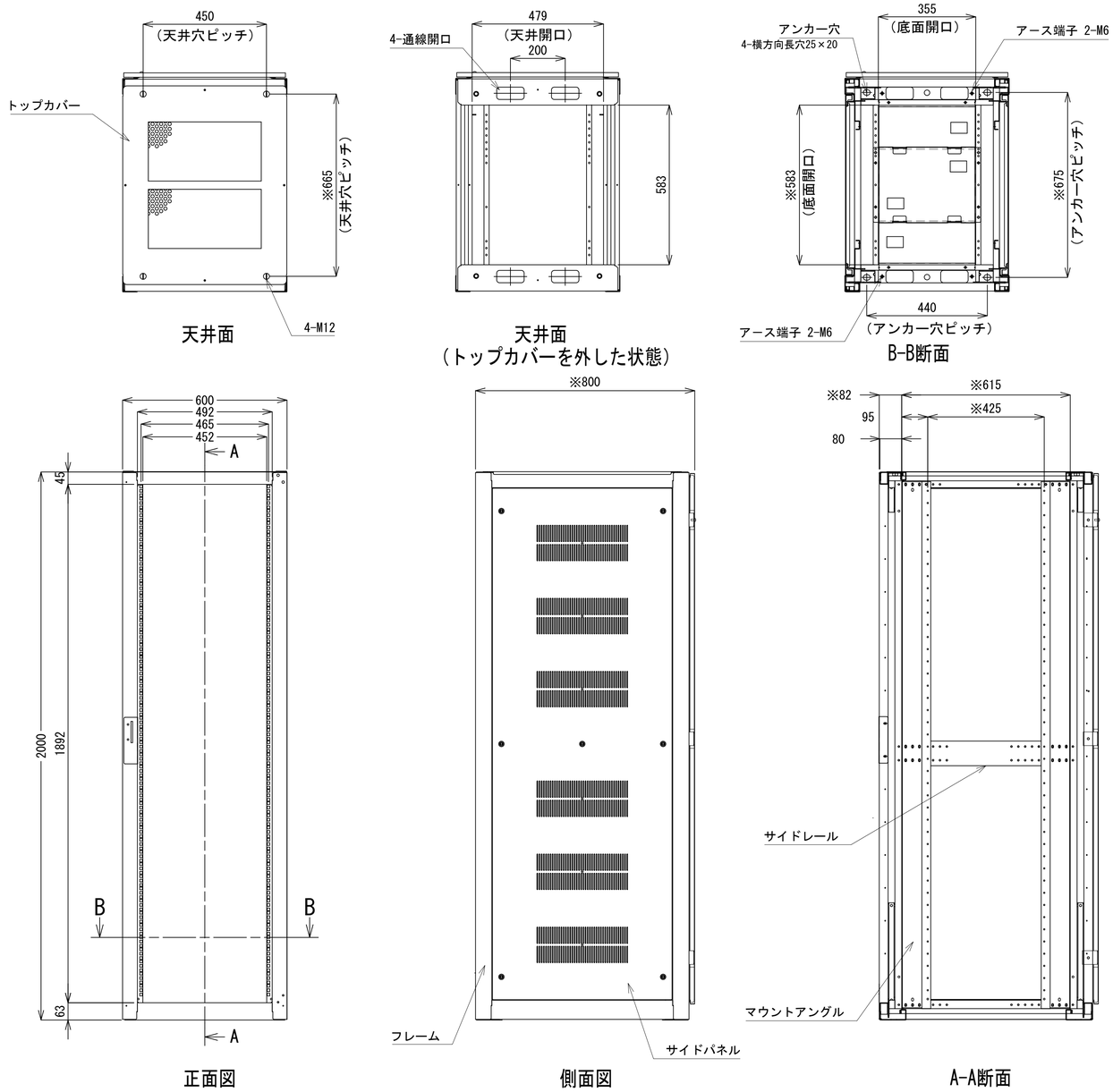

収容架A 姿図 S=1:10

凡 例

◪ : 更新	◪ : 撤去	□ : 別途	―― : 更新 - - - : 撤去
□ : 既設	◪ : 改修		―― : 既設 ―・― : 別途

工事名	和歌山県消防救急デジタル無線システム再整備工事		
図面名	いちみね中継局 収容架実装図		
作成年月日	令和 6年 3月		
縮尺	1:10,5	図面番号	8 葉之内 5
会社名	株式会社エイト日本技術開発		
事業者名	和 歌 山 県		

空中線系統図

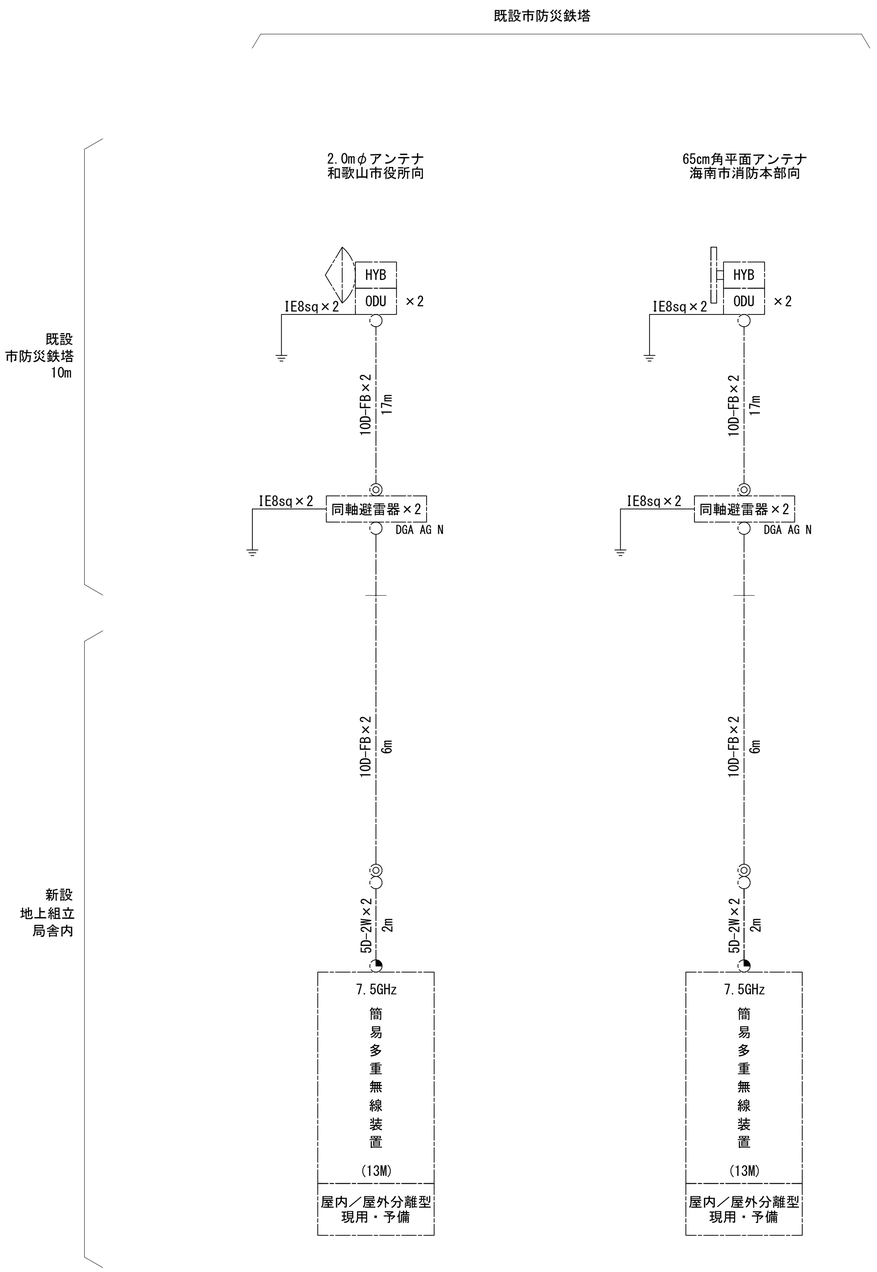

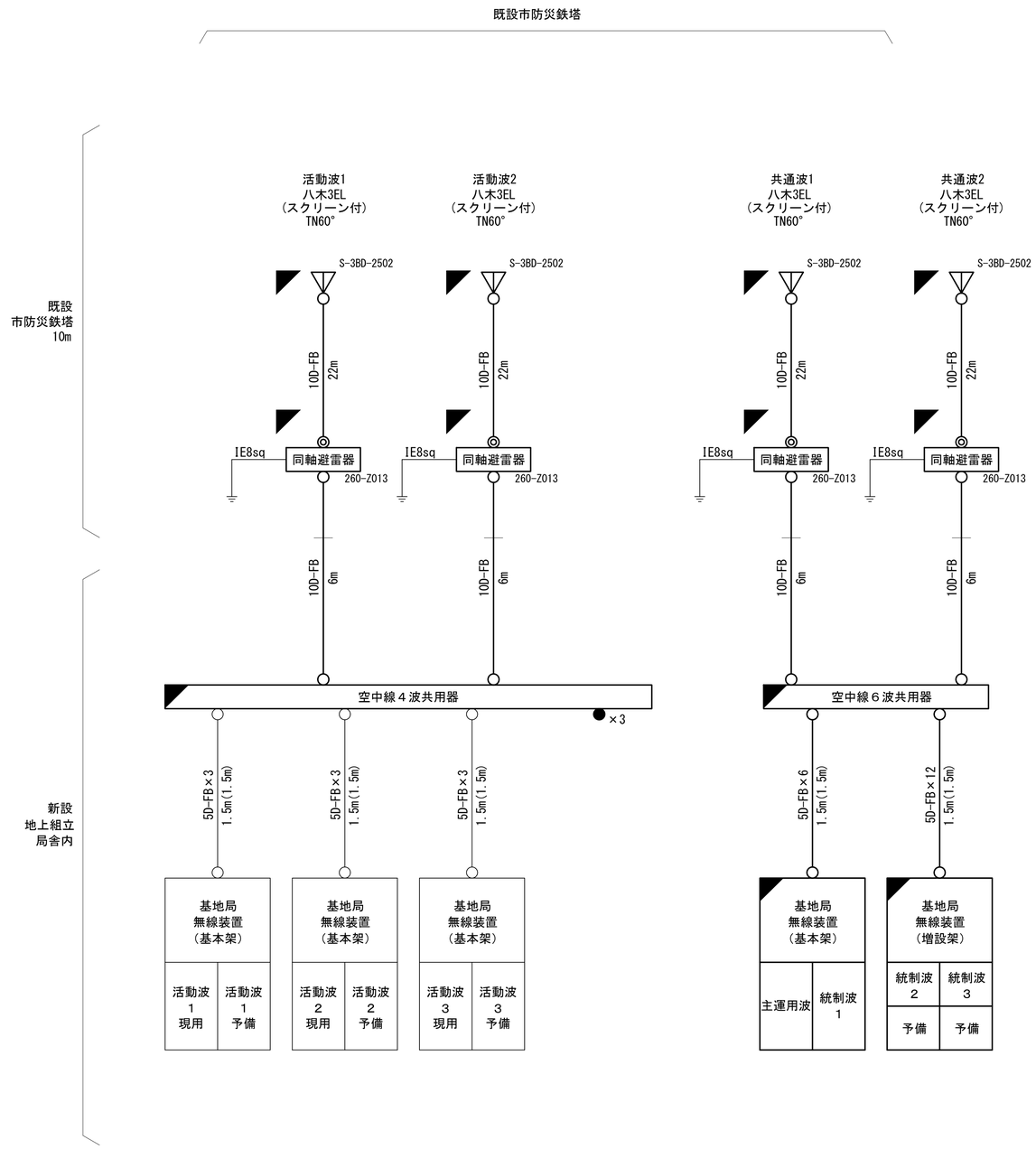

凡例

- ○ N-Pコネクタ
- ◎ N-Jコネクタ
- ◔ N-P L型コネクタ
- ● N型終端器(機器添付)

特記事項
・ケーブル長の括弧内は、手配長を示す。
・八木アンテナのダイバーシティ構成は、ケーブル長を同長加工とする。

凡　例
- ◪：更新　◪：撤去　□：別途　——：更新　- - -：撤去
- □：既設　◪：改修　——：既設　——：別途

工事名	和歌山県消防救急デジタル無線システム再整備工事		
図面名	いちみね中継局 空中線系統図		
作成年月日	令和 6年　3月		
縮尺	NTS	図面番号	8 葉之内 6
会社名	株式会社エイト日本技術開発		
事業者名	和　歌　山　県		

配線系統図(信号系)(新設)

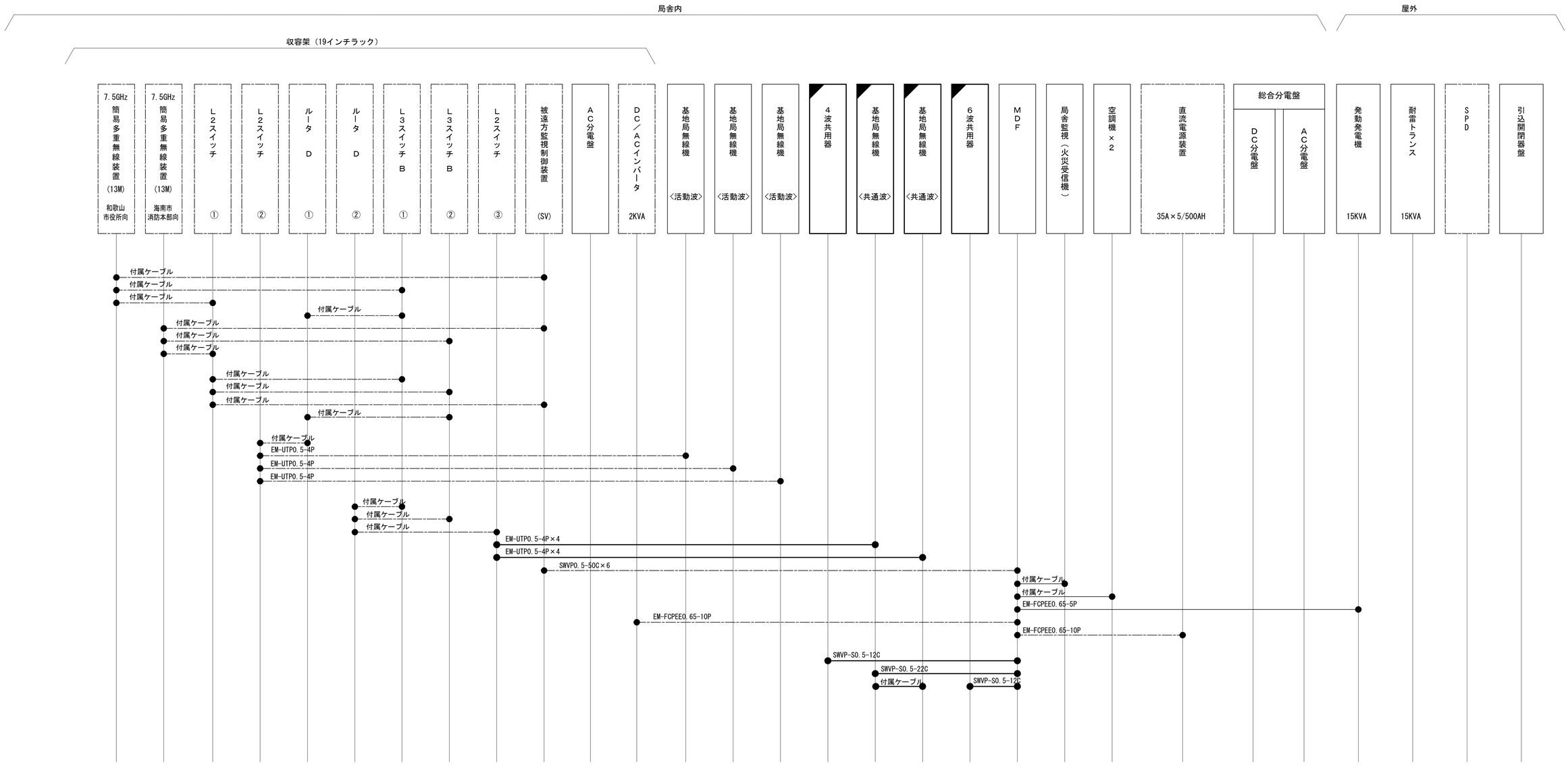

凡　例

- ◪：更新
- ◪：撤去
- □：別途
- ——：更新
- - - -：撤去
- □：既設
- ◪：改修
- ——：既設
- —·—：別途

工事名	和歌山県消防救急デジタル無線システム再整備工事		
図面名	いちみね中継局 配線系統図(信号系)(新設)		
作成年月日	令和 6年 3月		
縮尺	NTS	図面番号	8 葉之内 7
会社名	株式会社エイト日本技術開発		
事業者名	和 歌 山 県		

配線系統図（電源系）（新設）

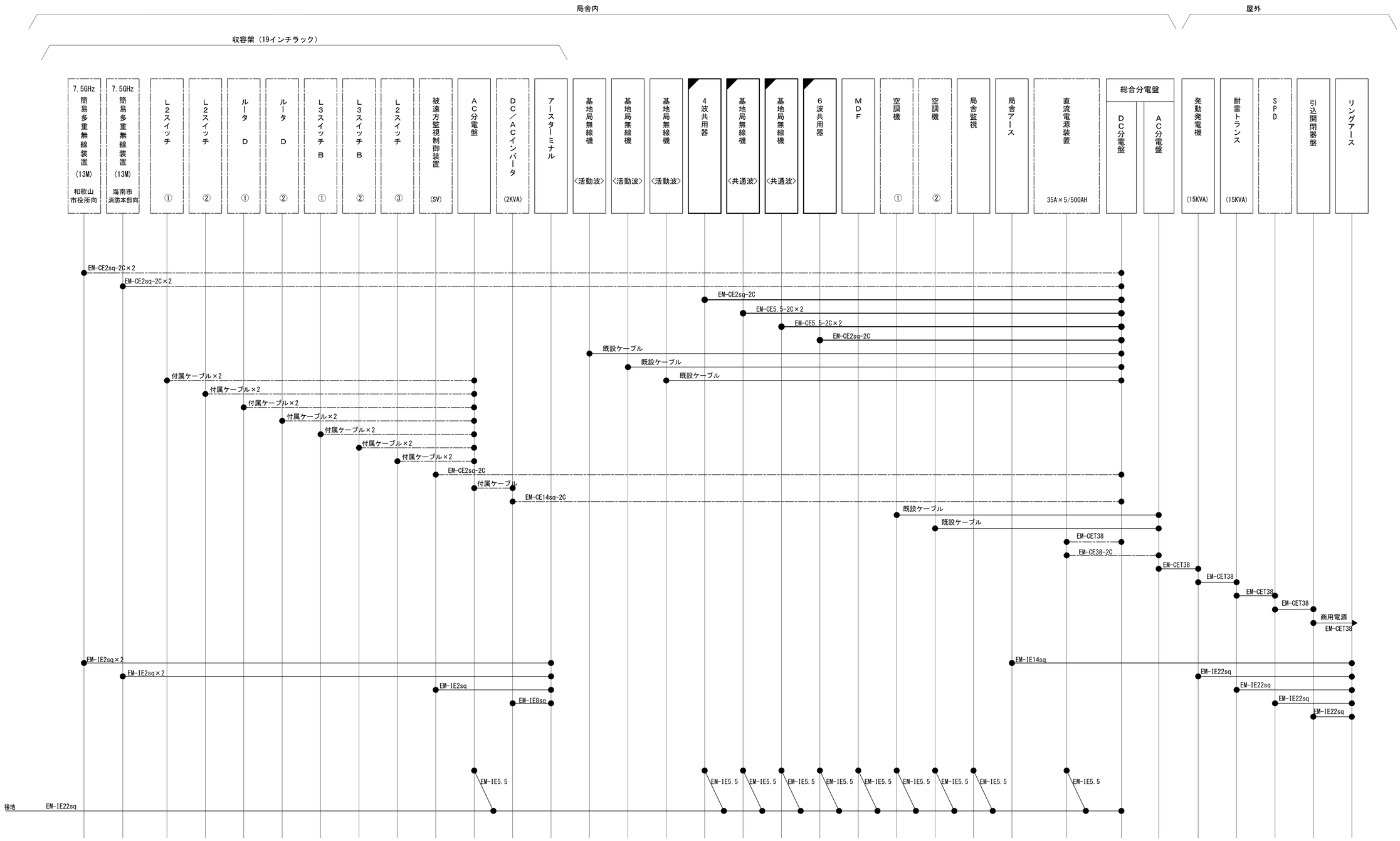

凡　例

- ：更新
- ：撤去
- ：別途
- ：更新
- ：撤去
- ：既設
- ：改修
- ：既設
- ：別途

工事名	和歌山県消防救急デジタル無線システム再整備工事		
図面名	いちみね中継局 配線系統図（電源系）（新設）		
作成年月日	令和 6年 3月		
縮尺	NTS	図面番号	8 葉之内 8
会社名	株式会社エイト日本技術開発		
事業者名	和　歌　山　県		

図　面　目　録

図面番号	図　面　名　称
1	システム系統図
2	敷地平面図
3	東側立面図
4	屋上階平面図
5	3階平面図
6	2階平面図
7	3階通信機械室機器配置図
8	収容架実装図
9	空中線系統図
10	配線系統図(信号系)(新設)
11	配線系統図(電源系)(新設)
12	
13	
14	
15	

システム系統図

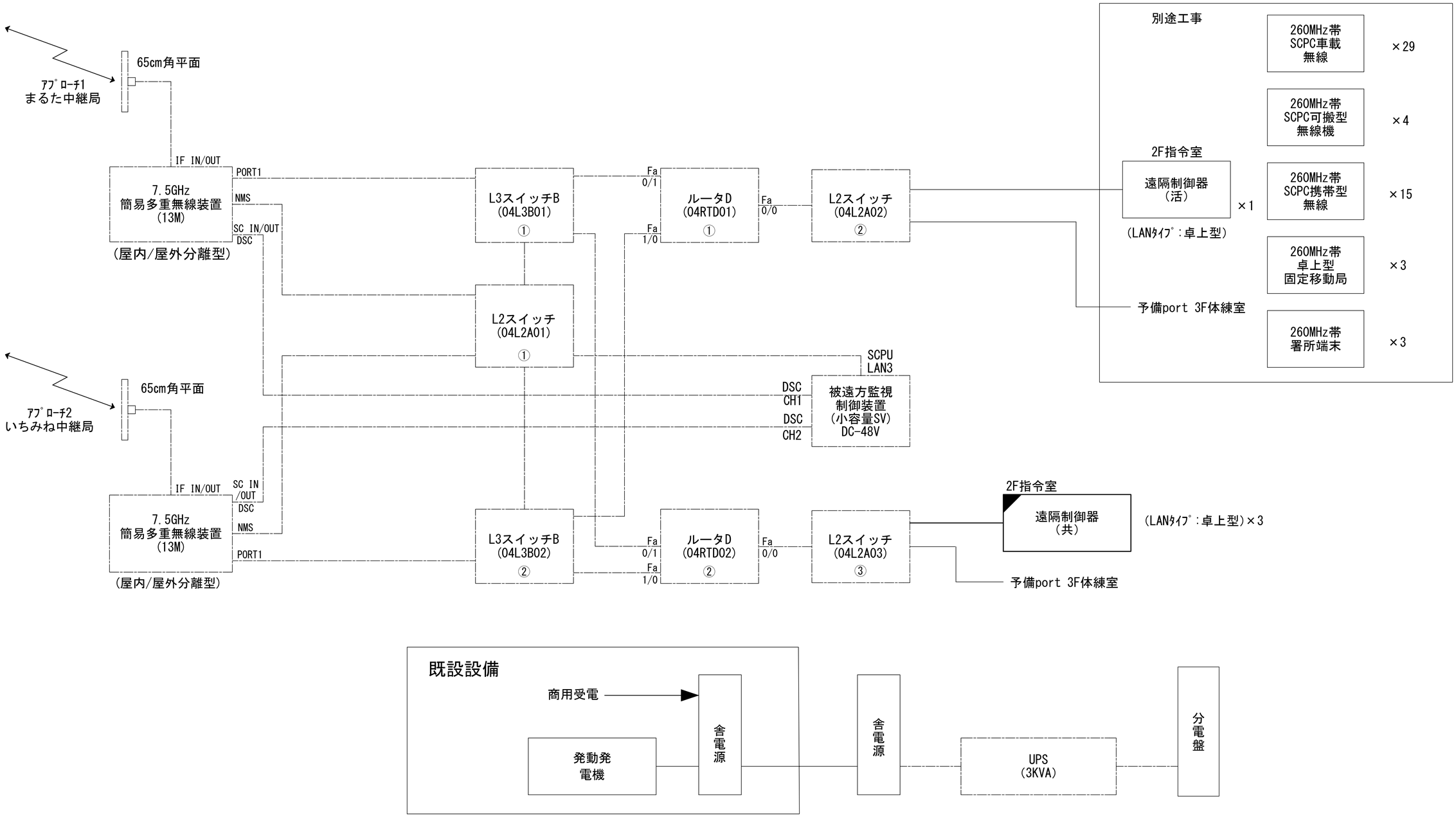

凡　例

- ◪：更新
- ◪：撤去
- □：別途
- ▭：既設
- ◪：改修
- ——：更新
- - - -：撤去
- ——：既設
- ——：別途

工事名	和歌山県消防救急デジタル無線システム再整備工事		
図面名	海南市消防本部 システム系統図		
作成年月日	令和 6年　3月		
縮尺	NTS	図面番号	11 葉之内 1
会社名	株式会社エイト日本技術開発		
事業者名	和　歌　山　県		

敷地平面図

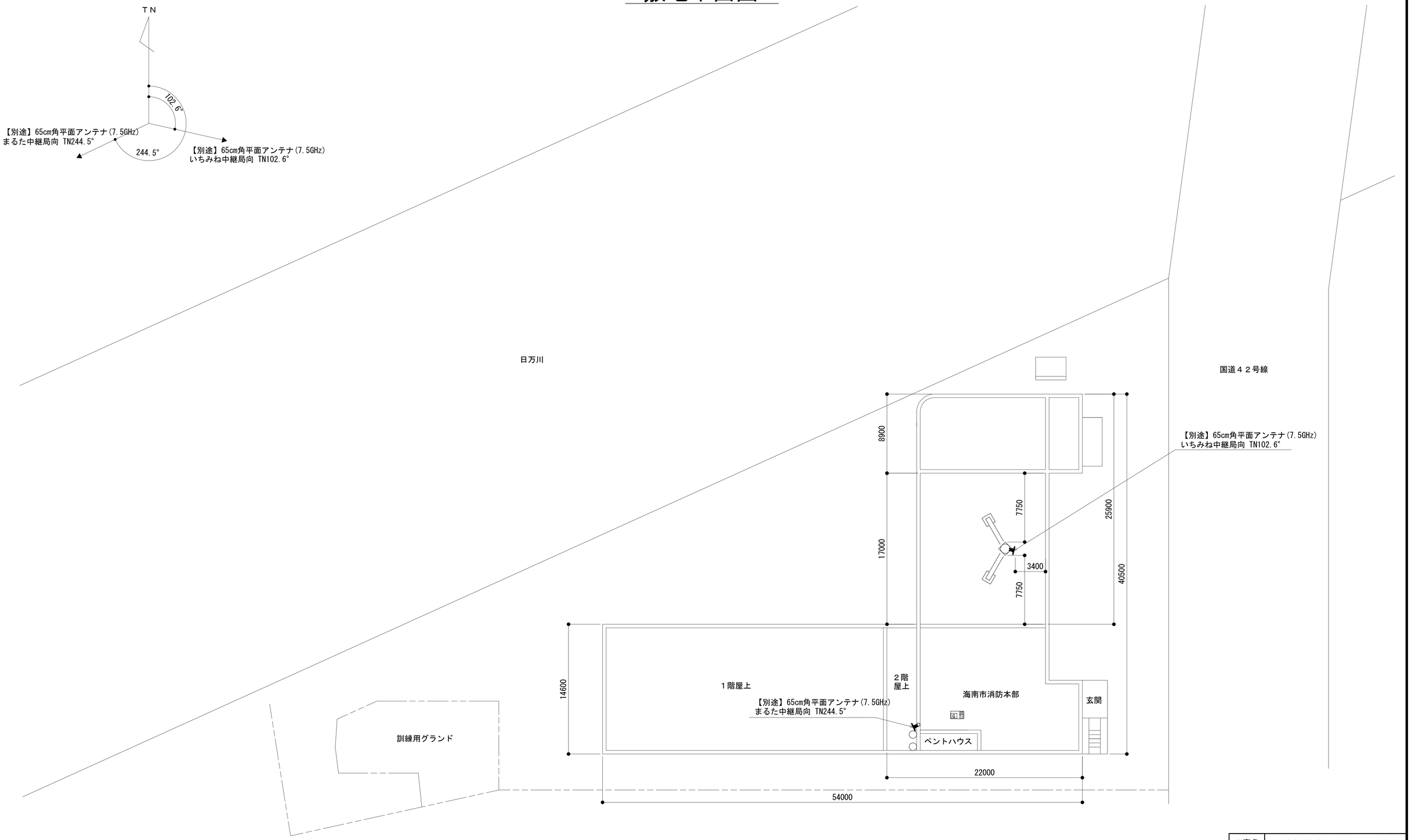

施工場所：海南山市日方1294-13

緯度： 34° 09′ 24″
経度：135° 12′ 19″
ＧＬ：3.0m

凡　例

：別途	：撤去	：別途	：別途	：撤去
：既設	：改修		：既設	：別途

工事名	和歌山県消防救急デジタル無線システム再整備工事		
図面名	海南市消防本部 敷地平面図		
作成年月日	令和 6年　3月		
縮尺	1:200	図面番号	11 葉之内 2
会社名	株式会社エイト日本技術開発		
事業者名	和　歌　山　県		

東側立面図

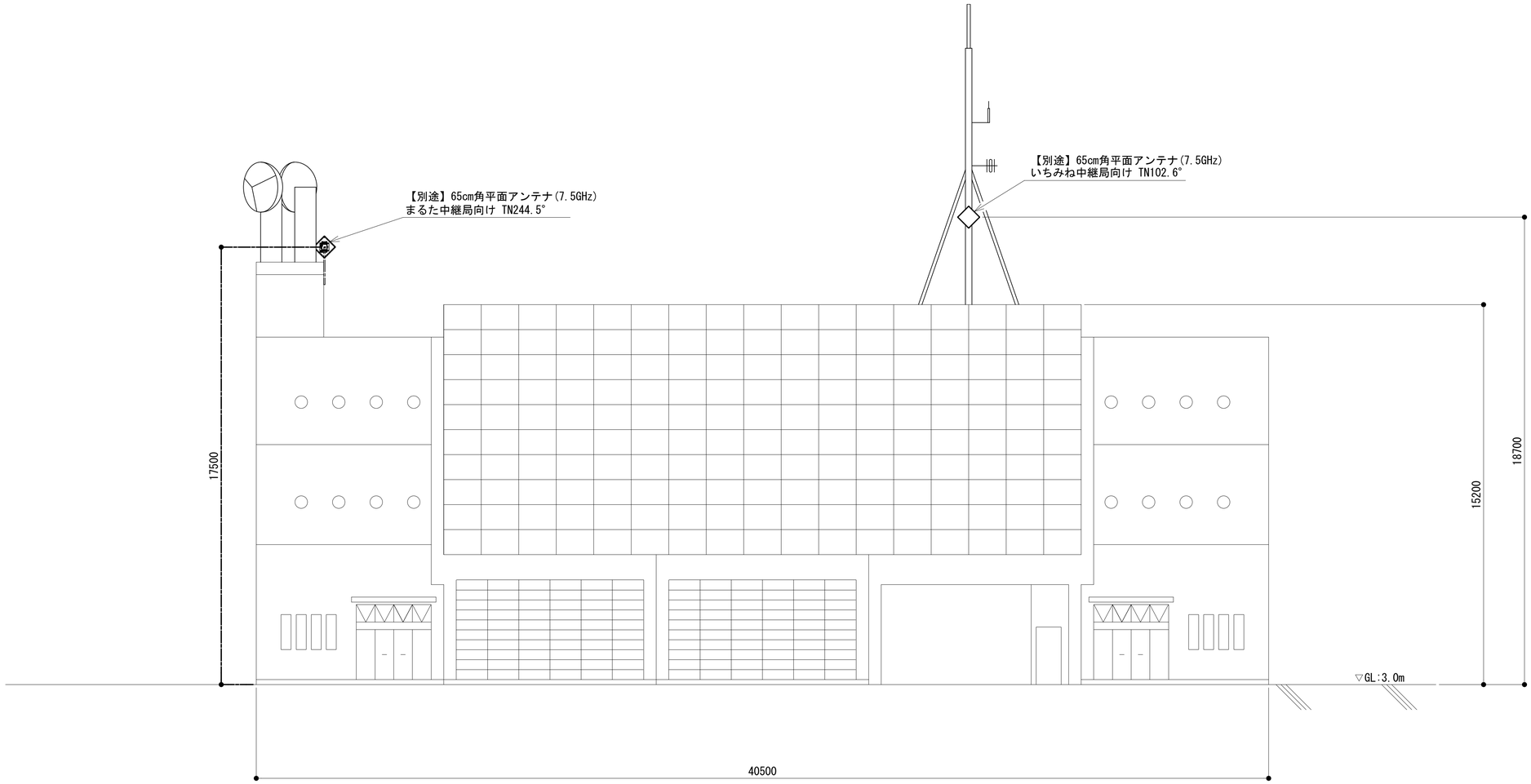

凡　例

: 別途　: 撤去　: 別途　: 別途　: 撤去

: 既設　: 改修　: 既設　: 別途

工事名	和歌山県消防救急デジタル無線システム再整備工事		
図面名	海南市消防本部 東側立面図		
作成年月日	令和 6年　3月		
縮尺	1:100	図面番号	11 葉之内 3
会社名	株式会社エイト日本技術開発		
事業者名	和　歌　山　県		

屋上階平面図

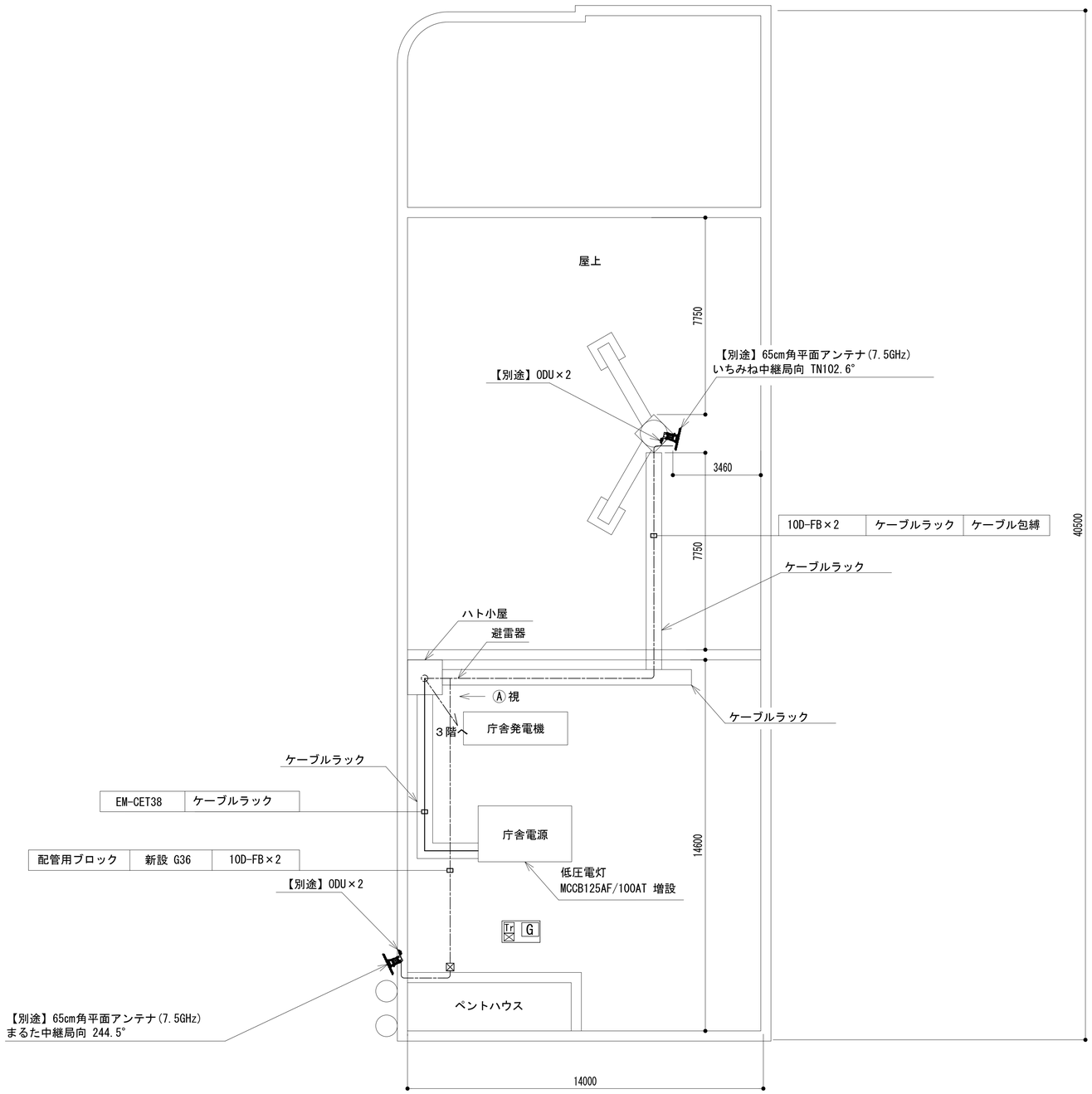

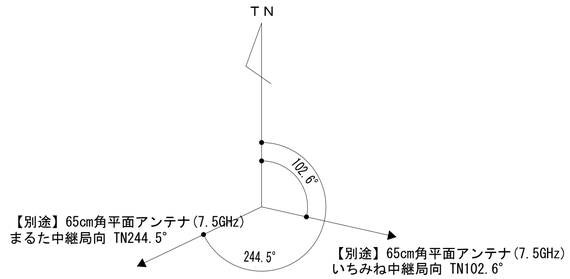

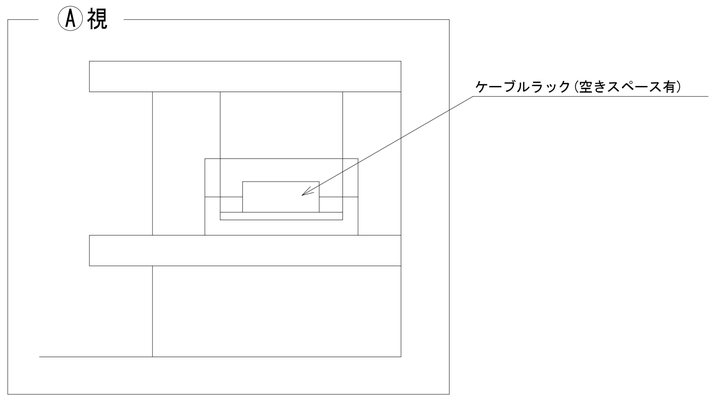

凡 例

: 別途　: 撤去　: 別途　: 別途　: 撤去

: 既設　: 改修　: 既設　: 別途

工事名	和歌山県消防救急デジタル無線システム再整備工事		
図面名	海南市消防本部 屋上階平面図		
作成年月日	令和 6年 3月		
縮尺	1:100	図面番号	11 葉之内 4
会社名	株式会社エイト日本技術開発		
事業者名	和 歌 山 県		

３階平面図

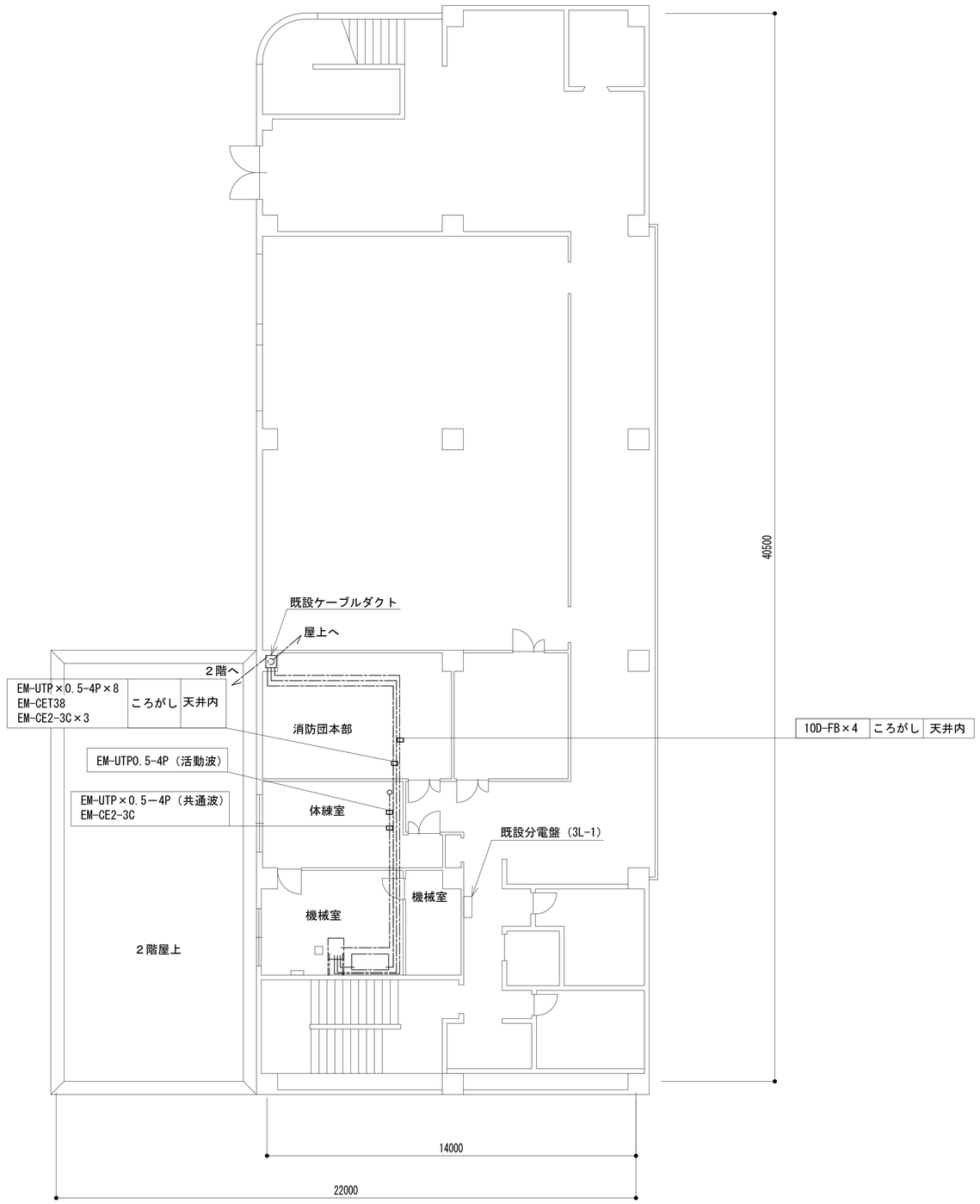

凡　例

- ：更新
- ：撤去
- ：別途
- ：更新
- ：撤去
- ：既設
- ：改修
- ：既設
- ：別途

工事名	和歌山県消防救急デジタル無線システム再整備工事		
図面名	海南市消防本部 3階平面図		
作成年月日	令和 6年　3月		
縮尺	1:100	図面番号	11 葉之内 5
会社名	株式会社エイト日本技術開発		
事業者名	和　歌　山　県		

２階平面図

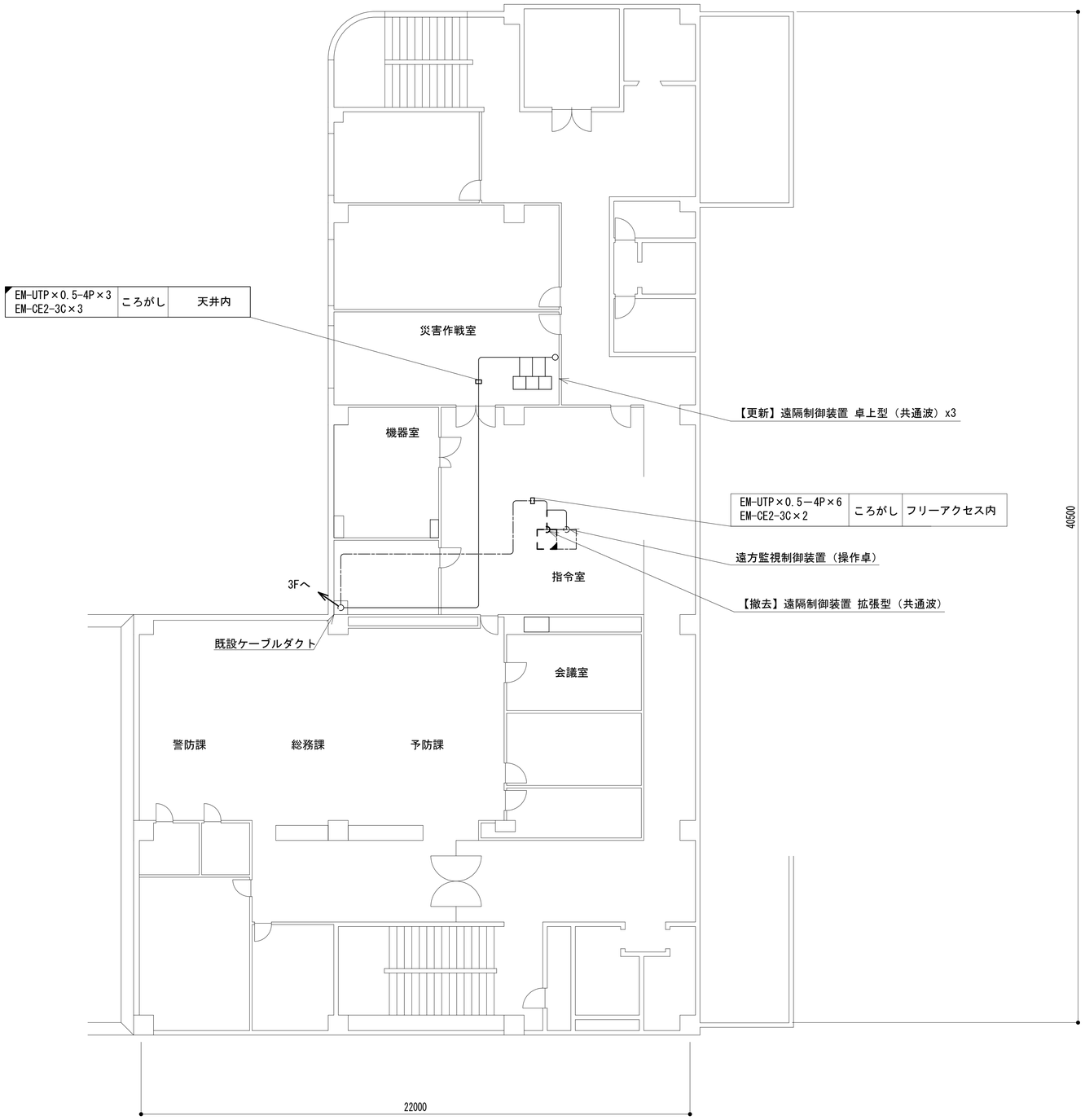

凡　例

- ◪：更新
- ◪：撤去
- ：更新
- ——：更新
- - - -：撤去
- ：既設
- ◪：改修
- ——：既設
- —·—：更新

工事名	和歌山県消防救急デジタル無線システム再整備工事		
図面名	海南市消防本部 2階平面図		
作成年月日	令和 6年　3月		
縮尺	1:100	図面番号	11 葉之内 6
会社名	株式会社エイト日本技術開発		
事業者名	和　歌　山　県		

３階通信機械室機器配置図

No	機械室・設備名
①	48V直流電源装置
②	収容架（19インチラック）
③	MDF
④	手元開閉器盤

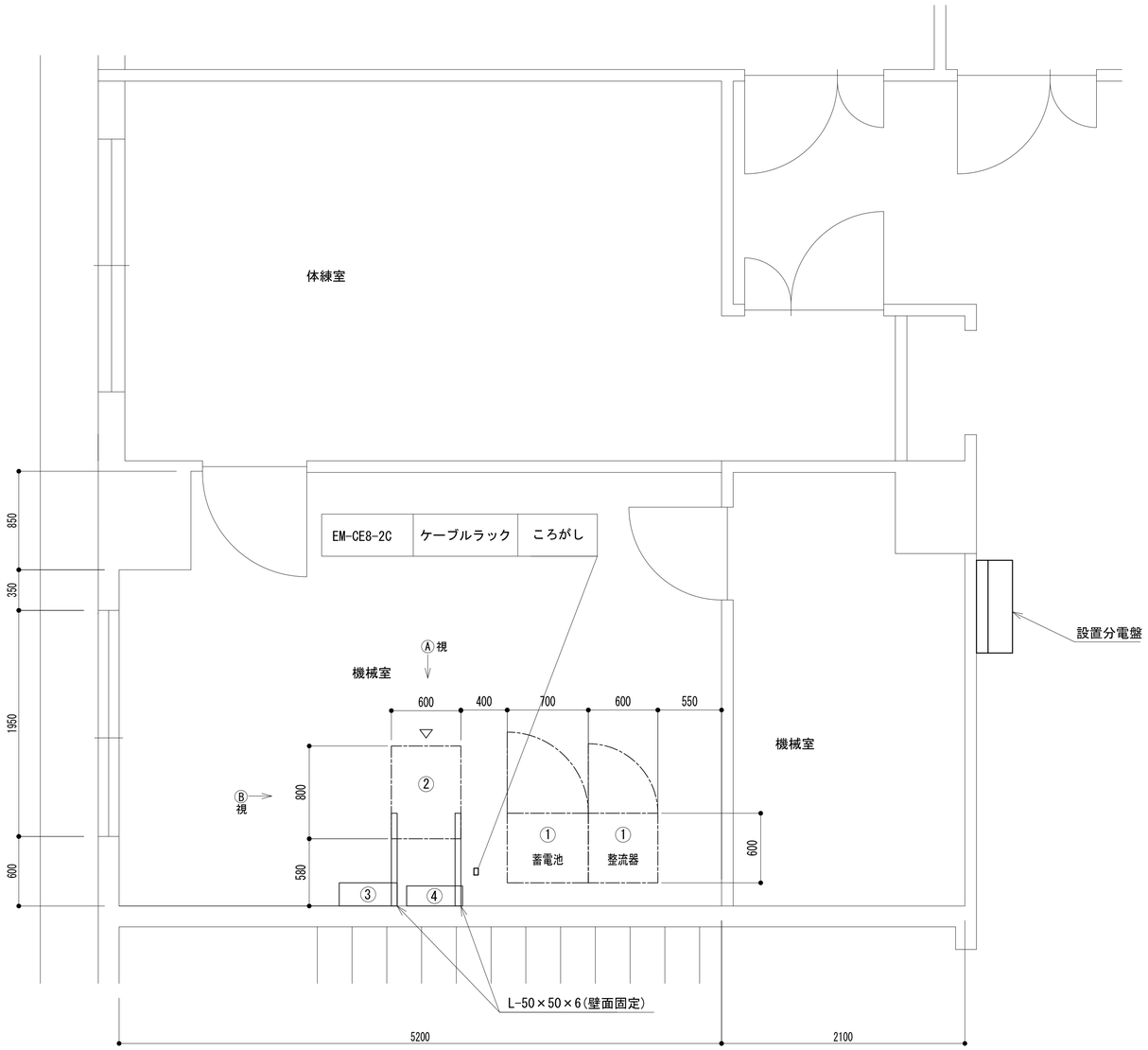

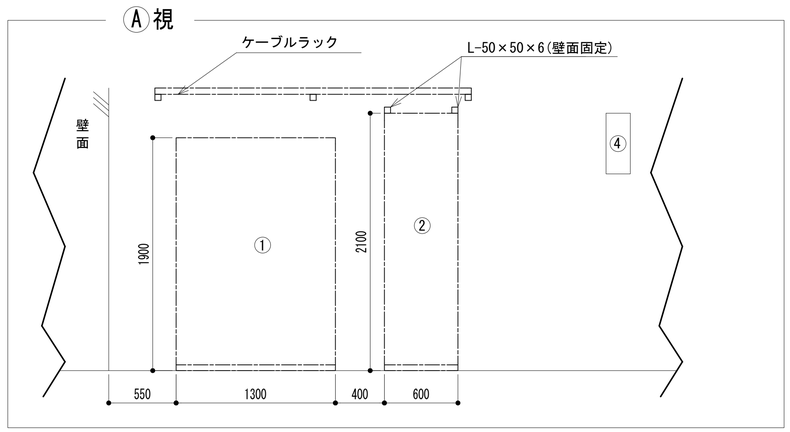

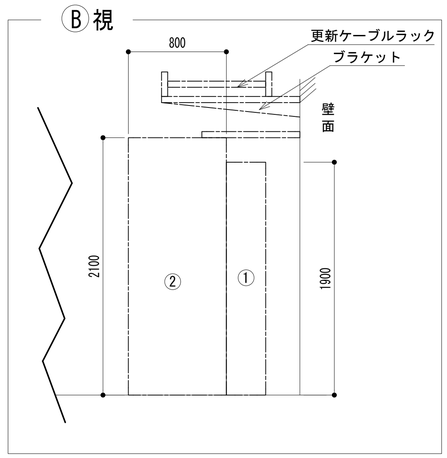

凡　例

◪：更新	◪：撤去	□：別途	——：更新	- - -：撤去
□：既設	◪：改修		——：既設	—·—：別途

工事名	和歌山県消防救急デジタル無線システム再整備工事		
図面名	海南市消防本部 ３階通信機械室機器配置図		
作成年月日	令和 6年　3月		
縮尺	1:25	図面番号	11 葉之内 7
会社名	株式会社エイト日本技術開発		
事業者名	和　歌　山　県		

収容架実装図

前面実装図 S=1:5

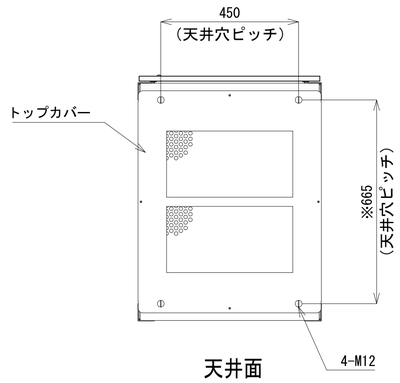

天井面

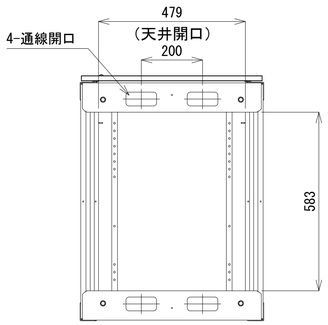

天井面
(トップカバーを外した状態)

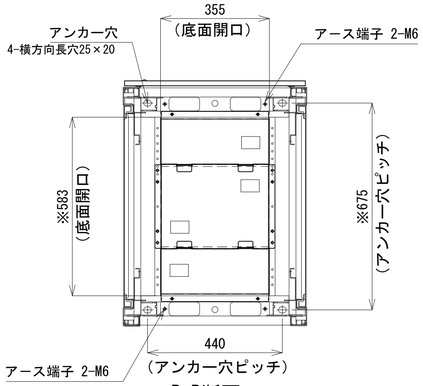

B-B断面

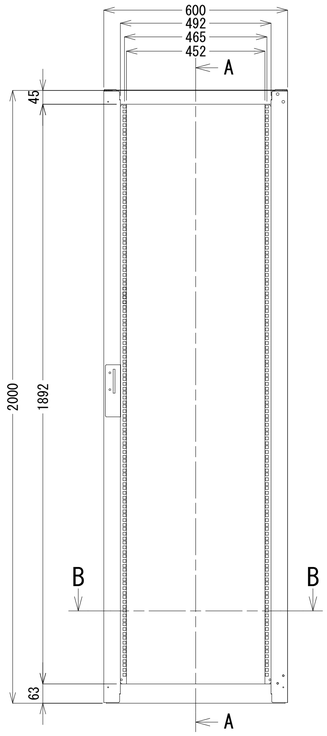

正面図

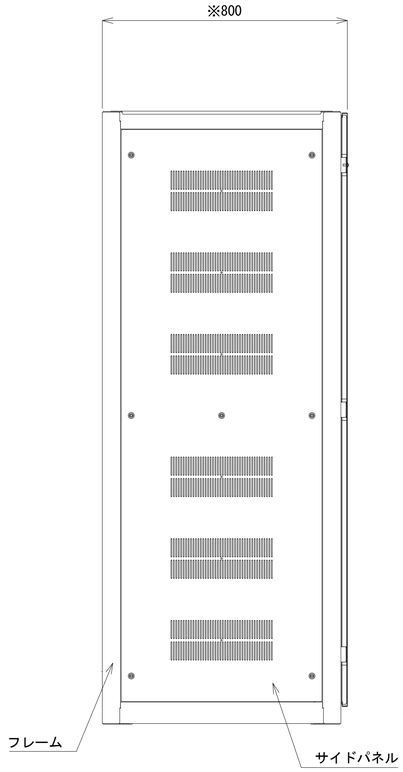

側面図

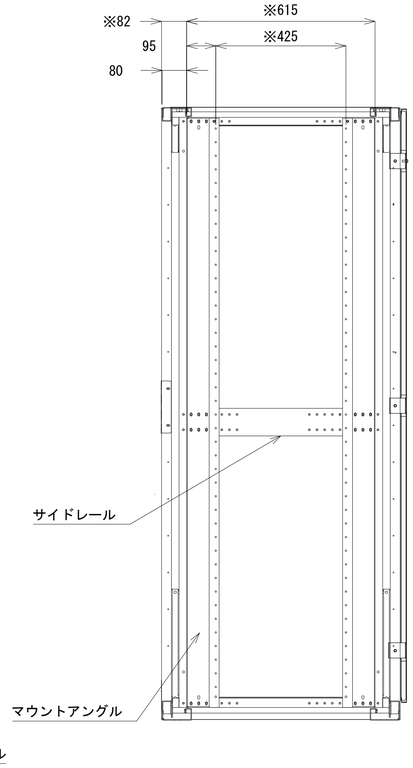

A-A断面

収容架A 姿図 S=1:10

凡 例

◪ : 更新	◪ : 撤去	□ : 別途	——: 更新 - - -: 撤去
□ : 既設	◪ : 改修		——: 既設 —·—: 別途

工事名	和歌山県消防救急デジタル無線システム再整備工事		
図面名	海南市消防本部 収容架実装図		
作成年月日	令和 6年 3月		
縮尺	1:10,5	図面番号	11 葉之内 8
会社名	株式会社エイト日本技術開発		
事業者名	和 歌 山 県		

空中線系統図

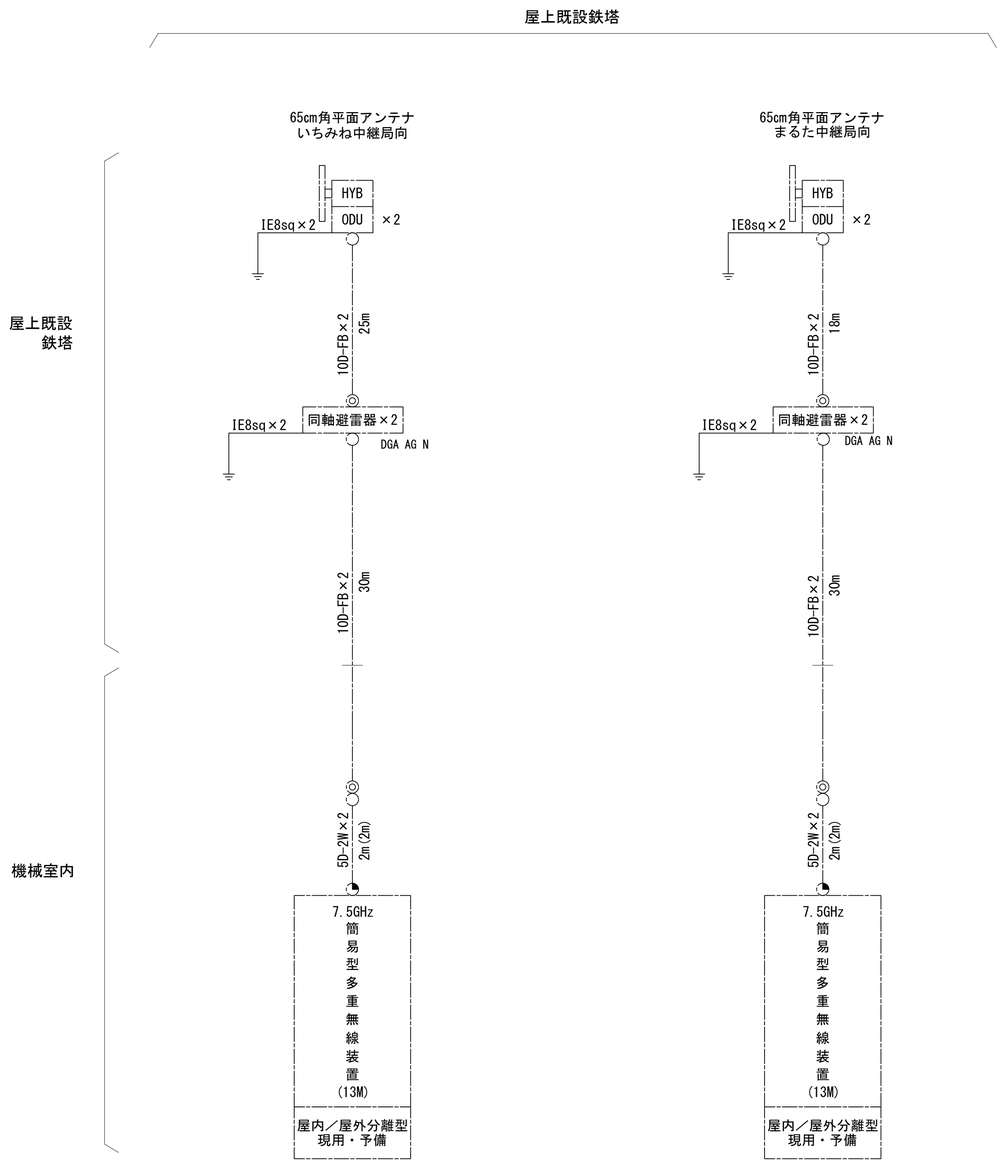

凡例

- ○ N-Pコネクタ
- ◎ N-Jコネクタ
- ◔ TNC-P型コネクタ
- ● N型終端器(機器添付)

特記事項
・ケーブル長の括弧内は、手配長を示す。

凡　例

- ◪ : 更新
- ◪ : 撤去
- □ : 別途
- ―― : 更新
- - - - : 撤去
- □ : 既設
- ◪ : 改修
- ―― : 既設
- ―― : 別途

工事名	和歌山県消防救急デジタル無線システム再整備工事		
図面名	海南市消防本部 空中線系統図		
作成年月日	令和 6年　3月		
縮尺	NTS	図面番号	11 葉之内 9
会社名	株式会社エイト日本技術開発		
事業者名	和　歌　山　県		

配線系統図(信号系)(新設)

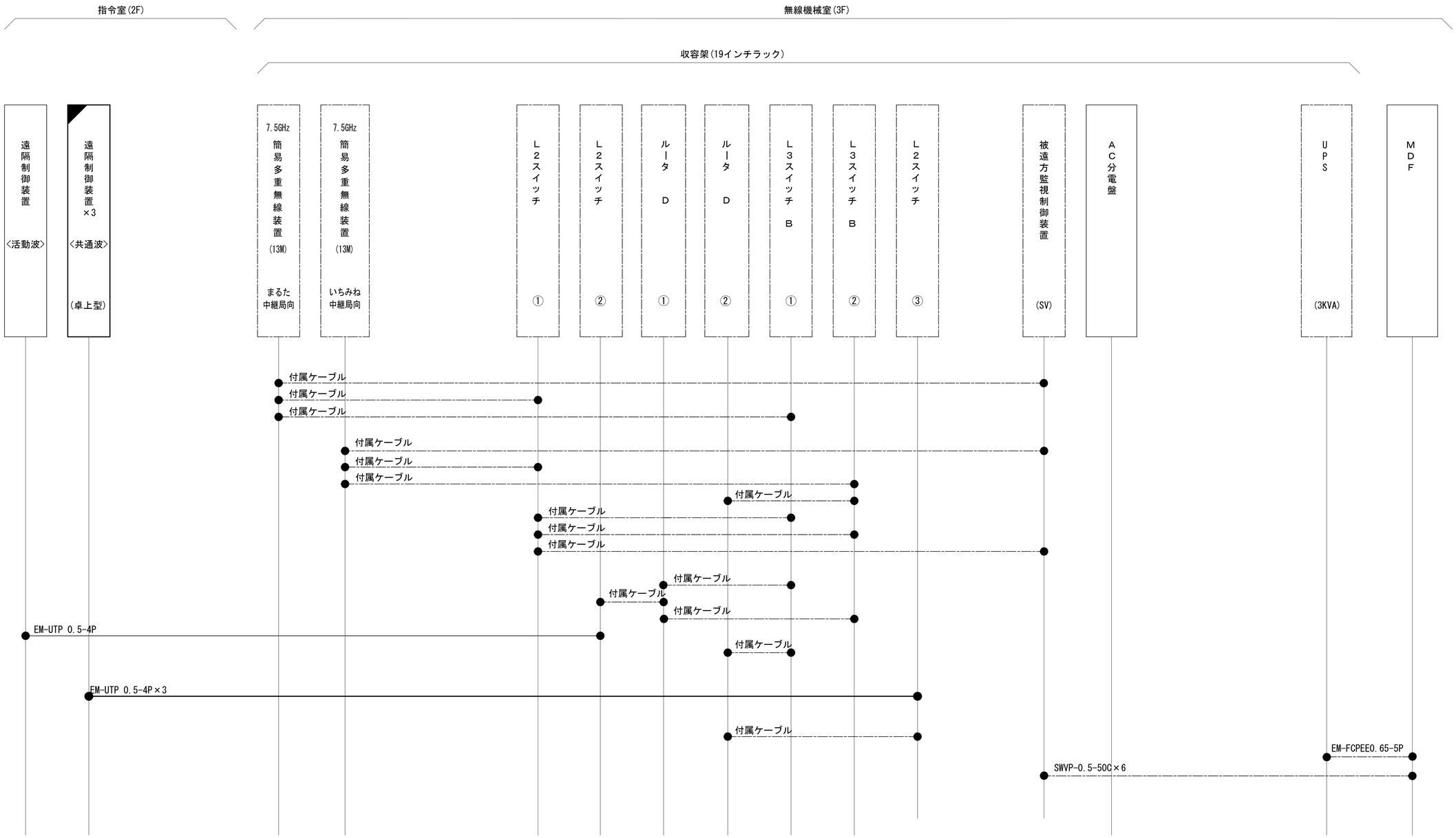

凡 例

- ◪ : 更新
- ◪ : 撤去
- □ : 別途
- ── : 更新
- - - : 撤去
- □ : 既設
- ◪ : 改修
- ── : 既設
- ── : 別途

工事名	和歌山県消防救急デジタル無線システム再整備工事		
図面名	海南市消防本部 配線系統図(信号系)(新設)		
作成年月日	令和 6年 3月		
縮尺	NTS	図面番号	11 葉之内 10
会社名	株式会社エイト日本技術開発		
事業者名	和 歌 山 県		

配線系統図(電源系)(新設)

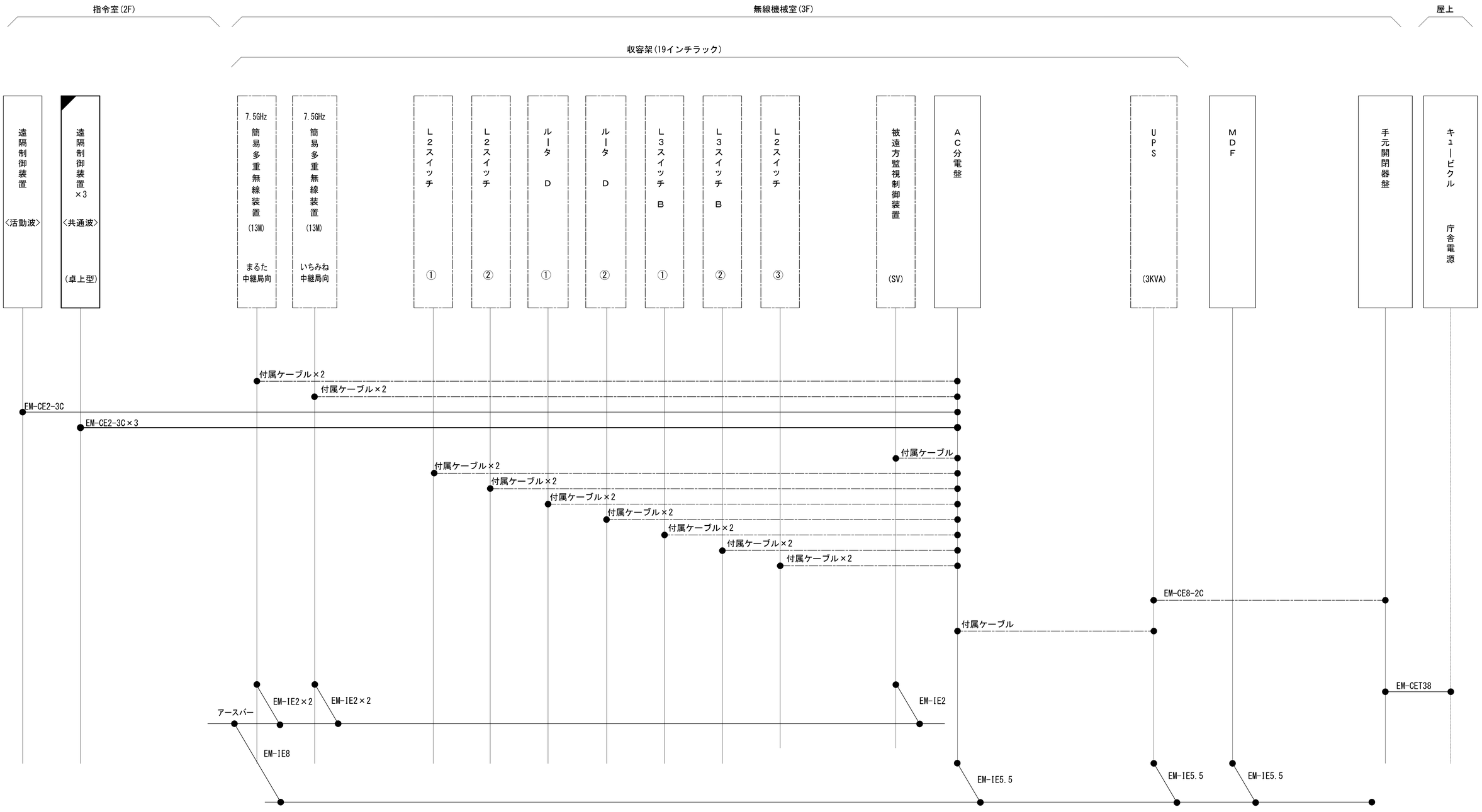

凡 例

- ：更新
- ：撤去
- ：別途
- ：更新
- ：撤去
- ：既設
- ：改修
- ：既設
- ：別途

工事名	和歌山県消防救急デジタル無線システム再整備工事		
図面名	海南市消防本部 配線系統図(電源系)(新設)		
作成年月日	令和 6年 3月		
縮尺	NTS	図面番号	11 葉之内 11
会社名	株式会社エイト日本技術開発		
事業者名	和 歌 山 県		

図　面　目　録

図面番号	図　面　名　称
1	システム系統図
2	敷地平面図(新設)
3	中継局立面図(新設)
4	機器配置図(消防)
5	収容架実装図
6	空中線系統図
7	配線系統図(信号系／電源系)(新設)
8	
9	
10	
11	
12	
13	
14	
15	

システム系統図

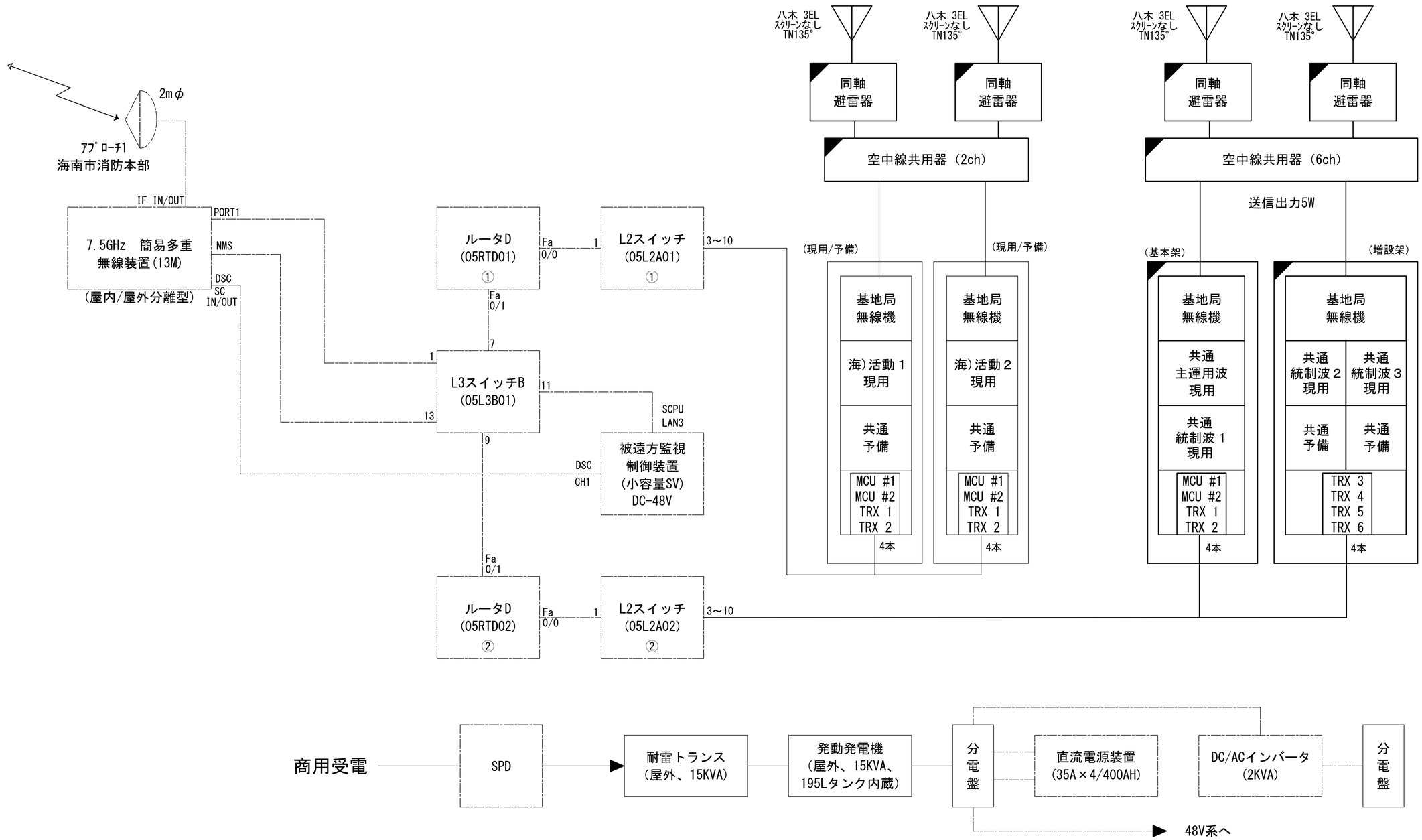

凡 例

◪：更新	◪：撤去	：別途	——：更新　- - -：撤去
：既設	◪：改修		——：既設　——：別途

工事名	和歌山県消防救急デジタル無線システム再整備工事		
図面名	まるた中継局 システム系統図		
作成年月日	令和 6年 3月		
縮尺	NTS	図面番号	7 葉之内 1
会社名	株式会社エイト日本技術開発		
事業者名	和 歌 山 県		

敷地平面図（新設）

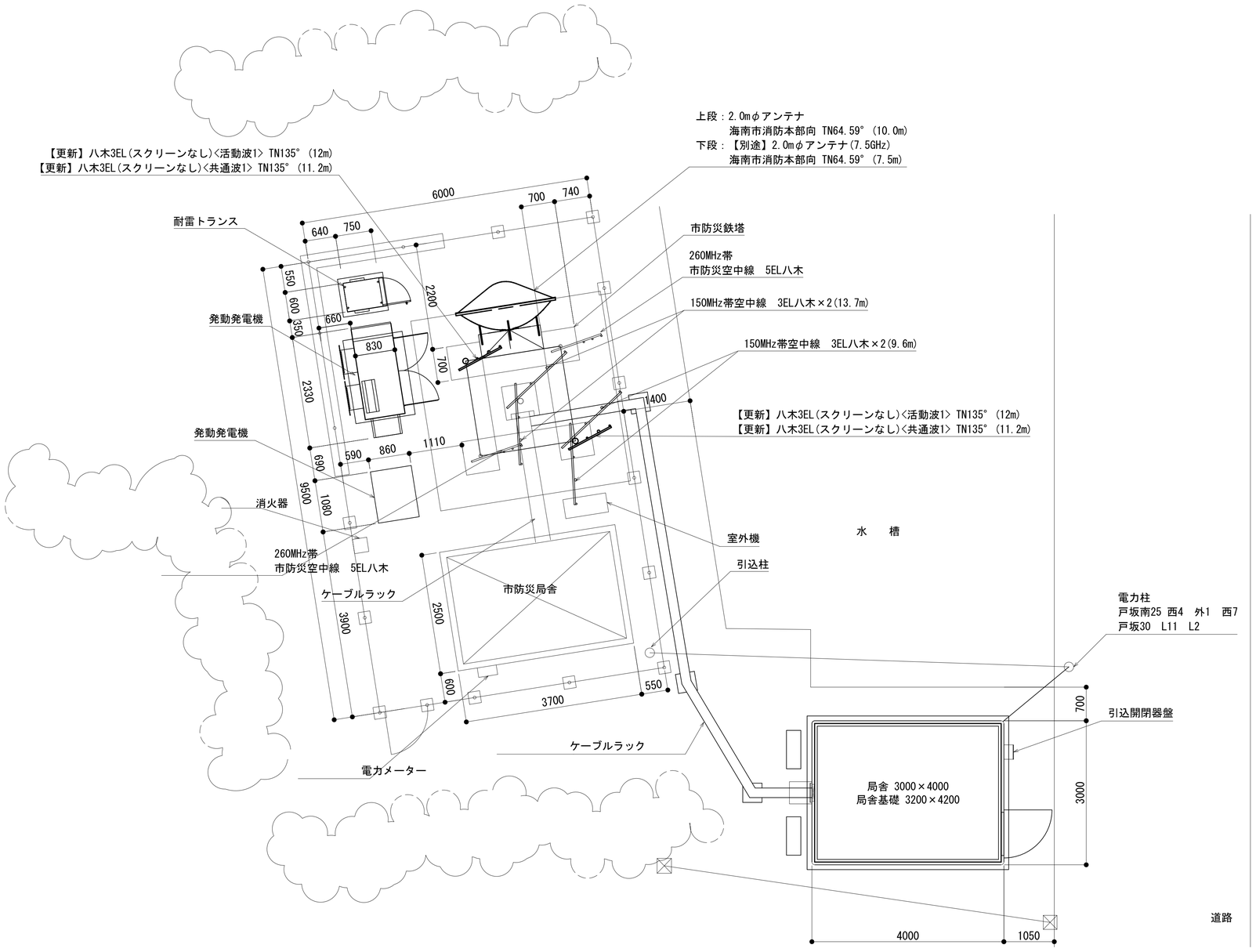

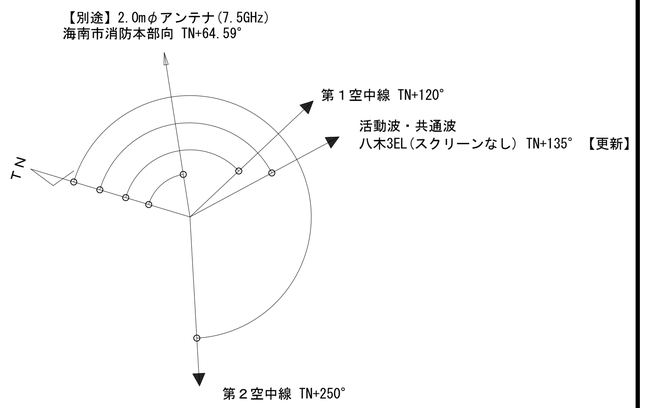

敷地平面図（新局舎） S=1:50

緯度： 34° 08′ 08″
経度：135° 09′ 08″
ＧＬ：127m

所 在 地：海南市下津町丸田１２１９－２３

凡 例

：更新	：撤去	：更新	——：更新	- - -：撤去
：既設	：改修		——：既設	—·—：更新

工事名	和歌山県消防救急デジタル無線システム再整備工事		
図面名	まるた中継局 敷地平面図（新設）		
作成年月日	令和 6年 3月		
縮尺	1:50	図面番号	7 葉之内 2
会社名	株式会社エイト日本技術開発		
事業者名	和 歌 山 県		

中継局立面図(新設)

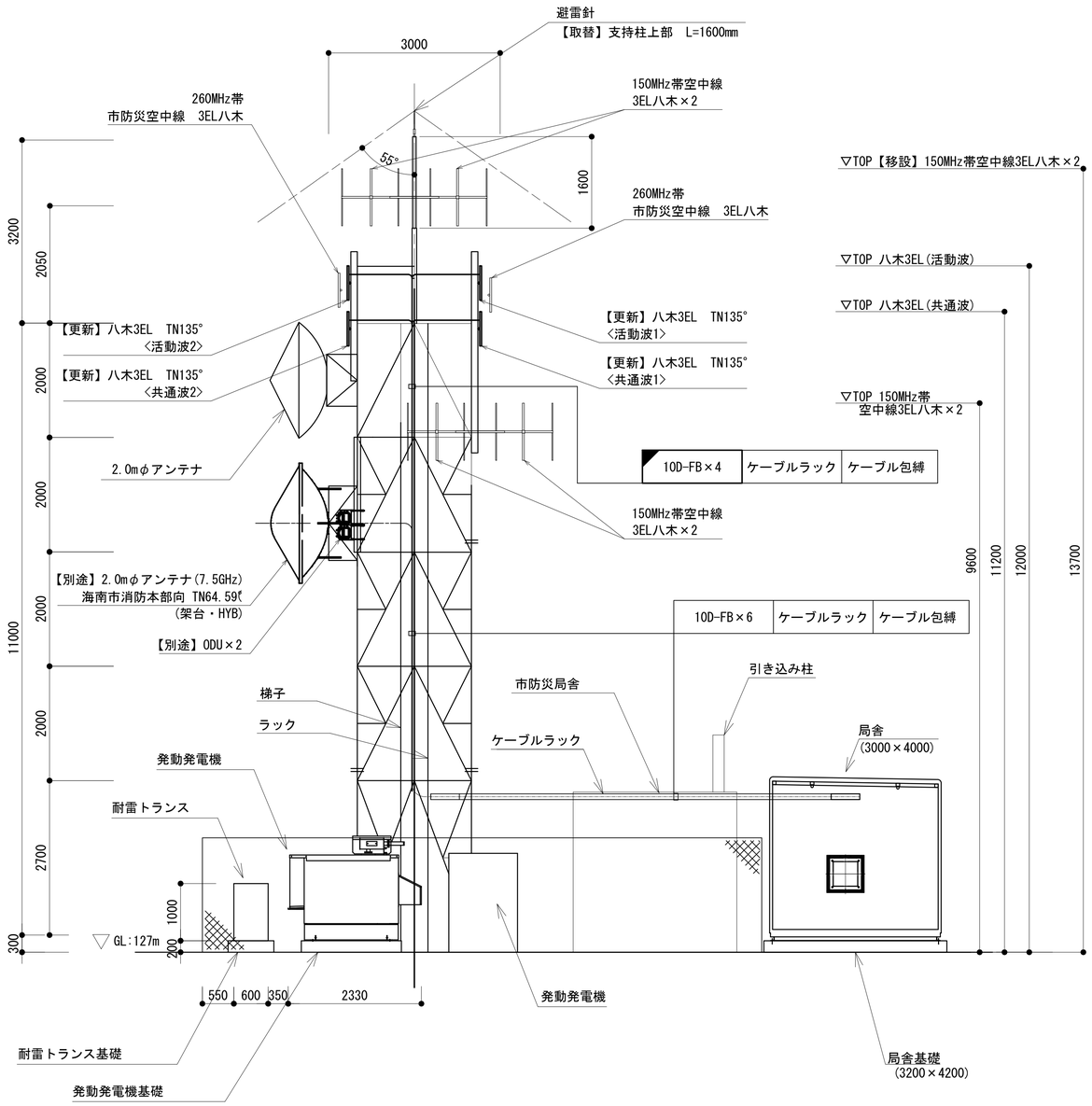

北側立面図　S=1:50

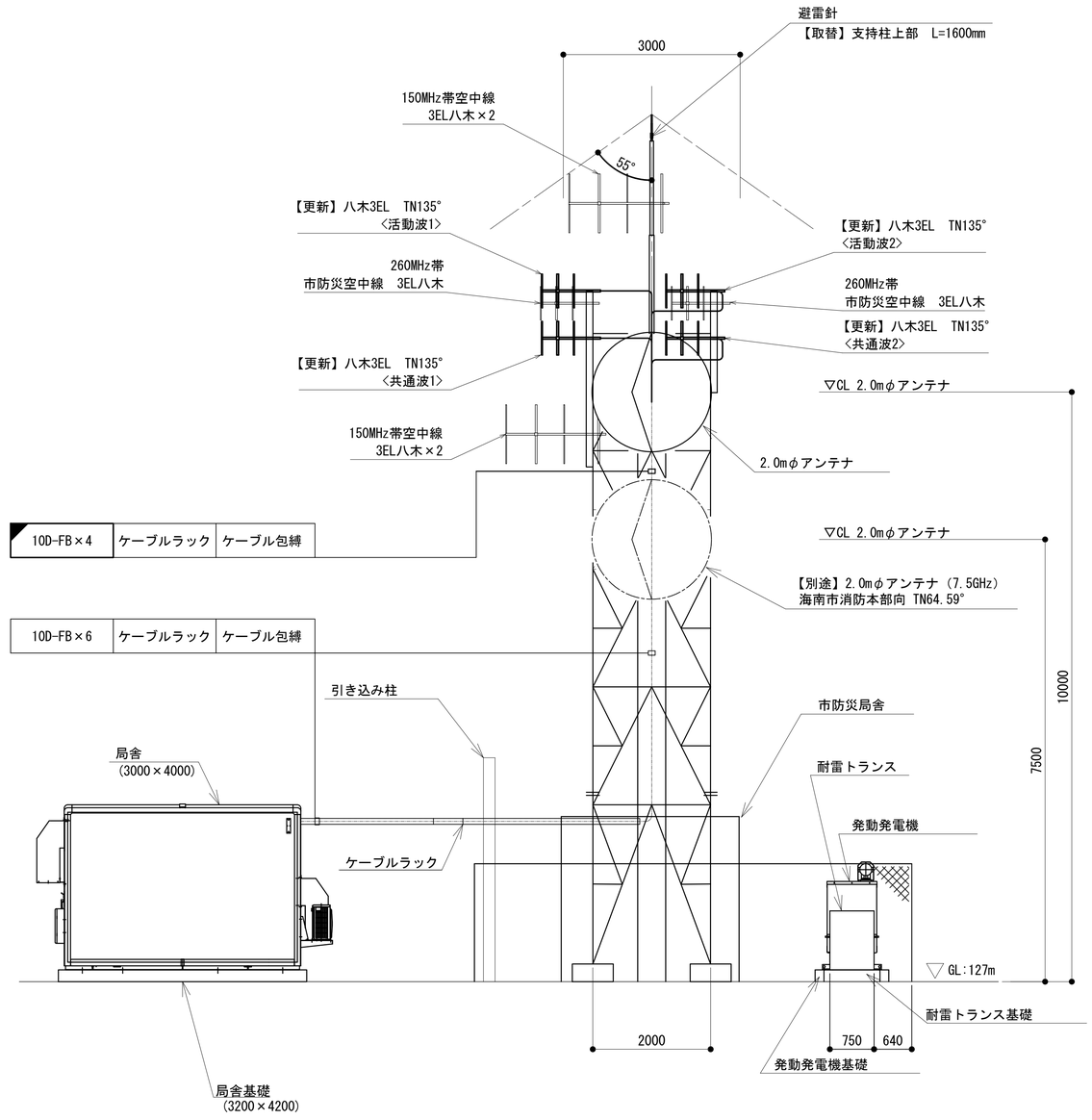

東側立面図　S=1:50

凡　例

- ◪: 更新
- ◪: 撤去
- □: 更新
- ——: 更新
- - - -: 撤去
- □: 既設
- ◪: 改修
- ——: 既設
- ——: 更新

工事名	和歌山県消防救急デジタル無線システム再整備工事		
図面名	まるた中継局 中継局立面図(新設)		
作成年月日	令和 6年　3月		
縮尺	1:50	図面番号	7 葉之内 3
会社名	株式会社エイト日本技術開発		
事業者名	和　歌　山　県		

機器配置図（消防）

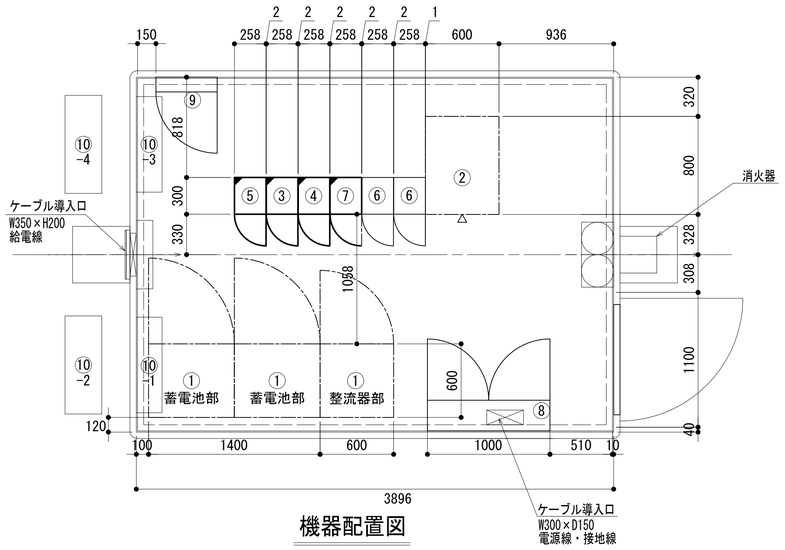

機器配置図

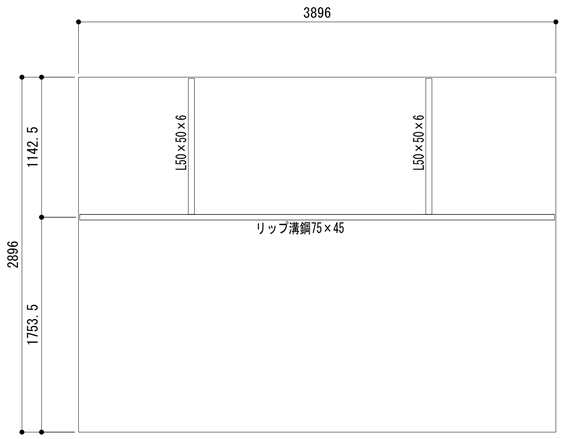

ストラクチャ平面図

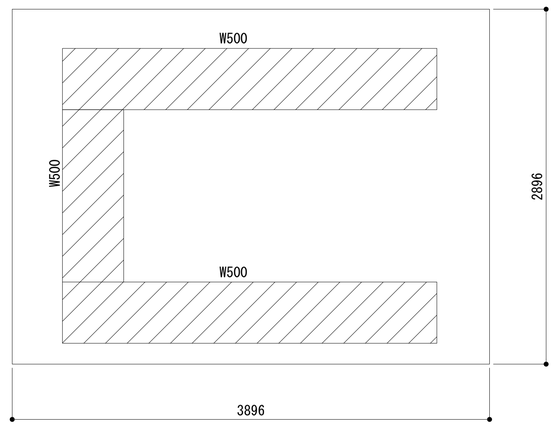

ケーブルラック平面図

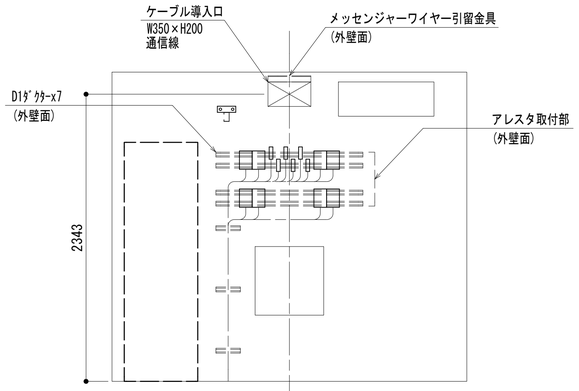

ⓒ 視断面図

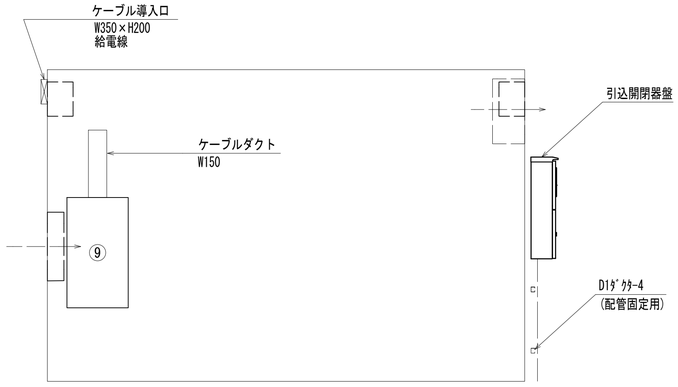

ⓓ 視断面図

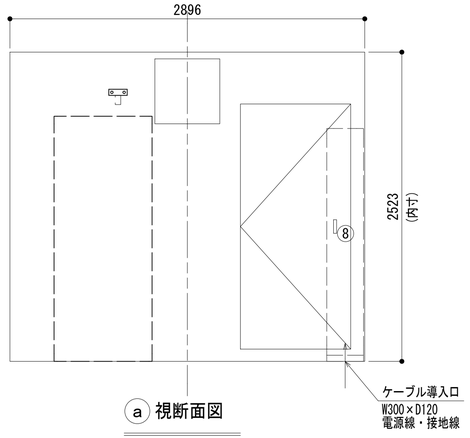

ⓐ 視断面図

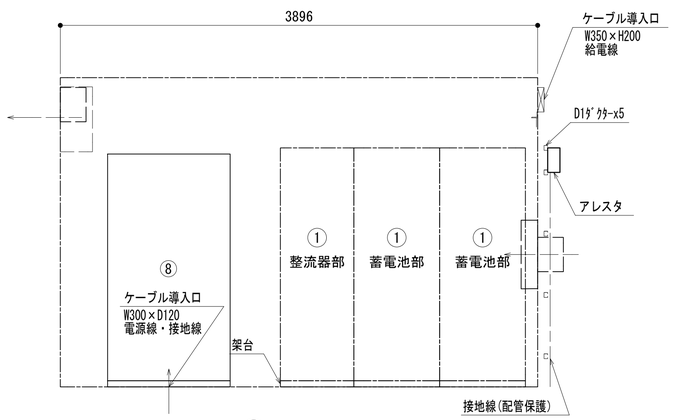

ⓑ 視断面図

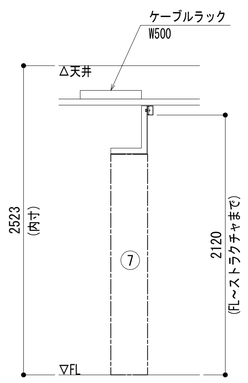

い 視断面図

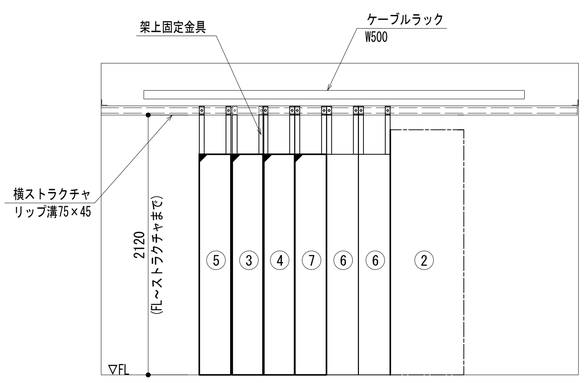

あ 視断面図

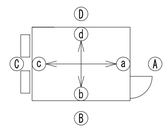

No	組立局舎内
①	48V直流電源装置
②	収容架（19インチラック）
③	共通波基地局無線機（基本架）
④	共通波基地局無線機（増設架）
⑤	6波共用器（共通波）
⑥	活動波基地局無線機（基本架）
⑦	2波共用器（活動波）
⑧	総合分電盤
⑨	MDF

凡 例

: 更新　: 撤去　: 別途　: 更新　: 撤去

: 既設　: 改修　: 既設　: 別途

工事名	和歌山県消防救急デジタル無線システム再整備工事		
図面名	まるた中継局 機器配置図（消防）		
作成年月日	令和 6年 3月		
縮尺	1:25	図面番号	7 葉之内 4
会社名	株式会社エイト日本技術開発		
事業者名	和 歌 山 県		

収容架実装図

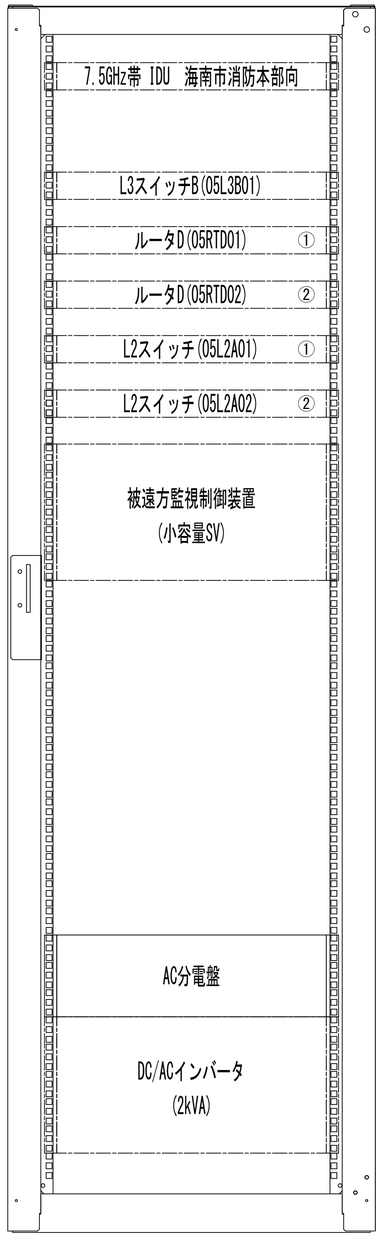

42	
41	
40	
39	
38	
37	
36	
35	
34	
33	
32	
31	
30	
29	
28	
27	
26	
25	
24	
23	
22	
21	
20	
19	
18	
17	
16	
15	
14	
13	
12	
11	
10	
9	
8	
7	
6	
5	
4	
3	
2	
1	

前面実装図 S=1:5

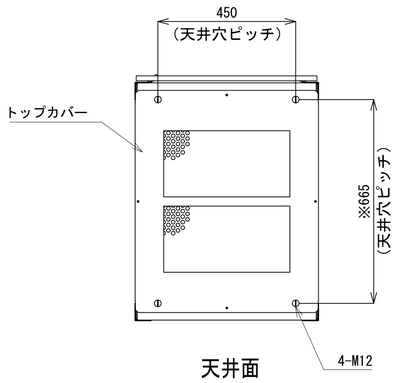

天井面

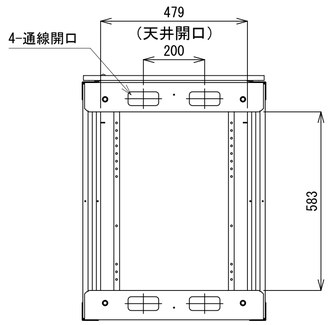

天井面
(トップカバーを外した状態)

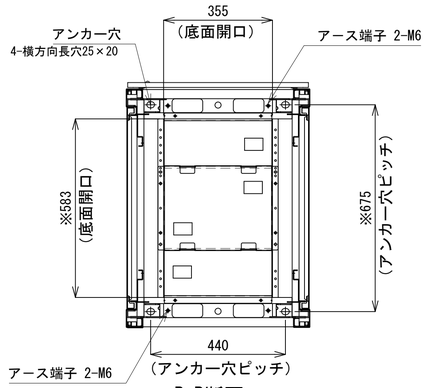

B-B断面

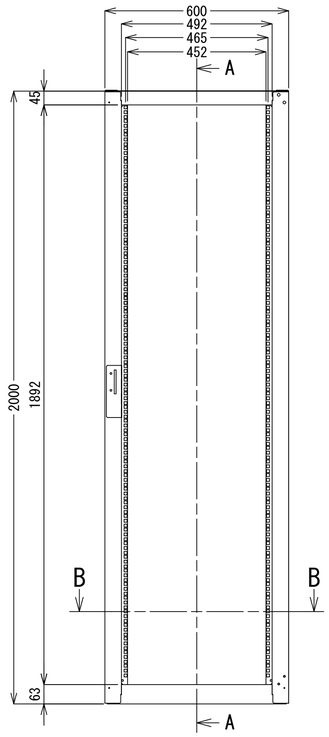

正面図

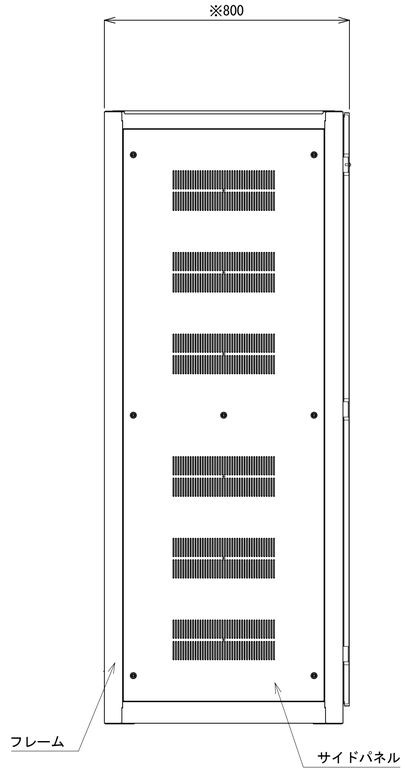

側面図

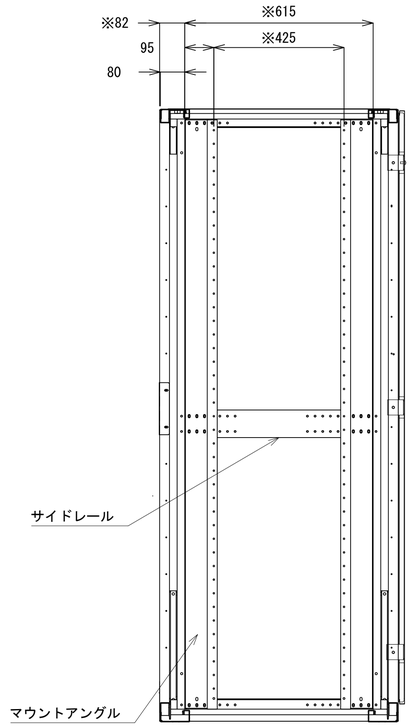

A-A断面

収容架A 姿図 S=1:10

凡 例

◪ : 更新	◪ : 撤去	▭ : 別途	── : 更新	- - - : 撤去
▭ : 既設	◪ : 改修		── : 既設	─ ─ : 別途

工事名	和歌山県消防救急デジタル無線システム再整備工事		
図面名	まるた中継局 収容架実装図		
作成年月日	令和 6年 3月		
縮尺	1:10,5	図面番号	7 葉之内 5
会社名	株式会社エイト日本技術開発		
事業者名	和 歌 山 県		

空中線系統図

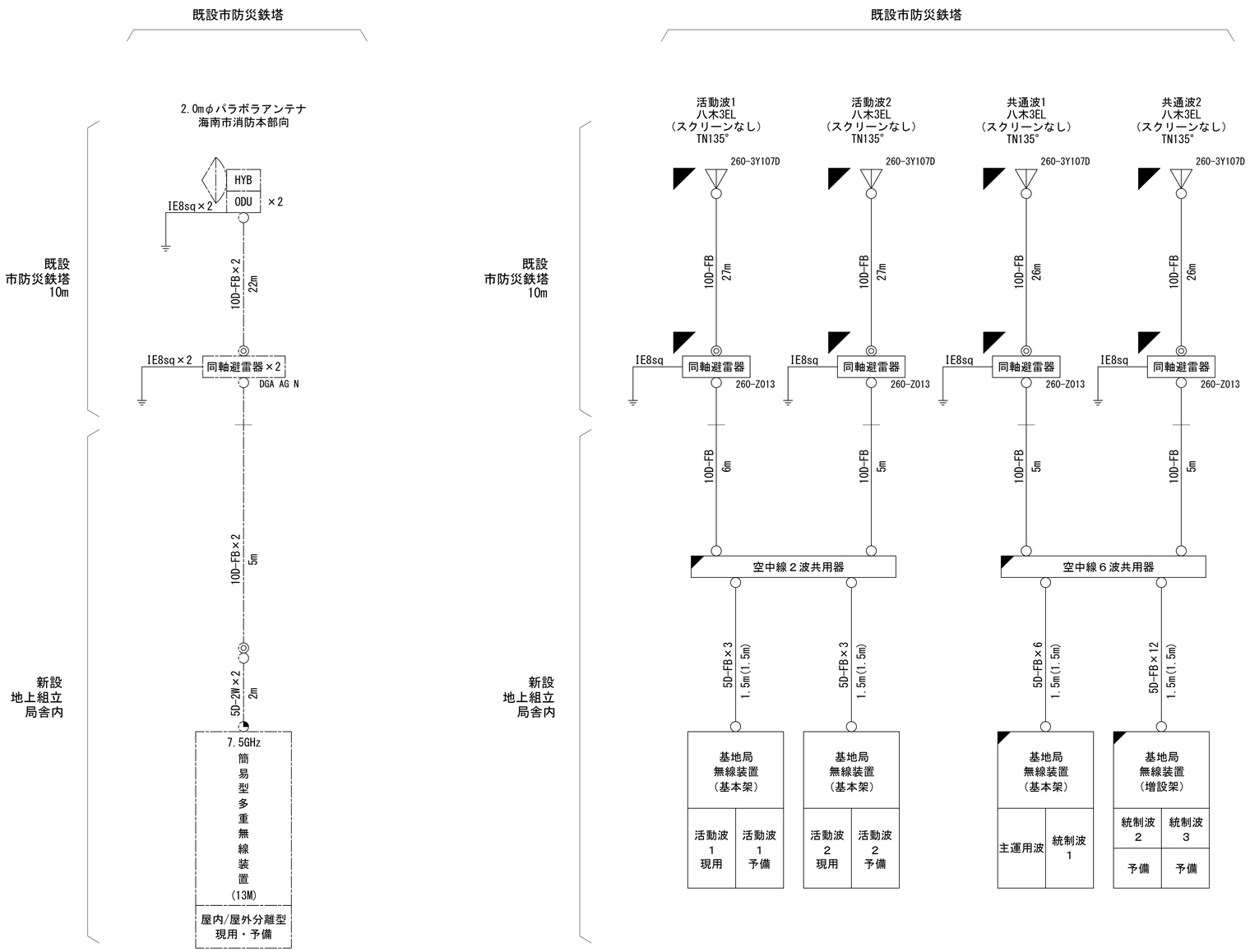

凡例

- ○ N-Pコネクタ
- ◎ N-Jコネクタ
- ◔ N-P L型コネクタ

凡 例

- ◢ : 更新
- ◢ : 撤去
- □ : 別途
- ── : 更新
- - - - : 撤去
- □ : 既設
- ◣ : 改修
- ── : 既設
- ─ ─ : 別途

工事名	和歌山県消防救急デジタル無線システム再整備工事		
図面名	まるた中継局 空中線系統図		
作成年月日	令和 6年 3月		
縮尺	NTS	図面番号	7 葉之内 6
会社名	株式会社エイト日本技術開発		
事業者名	和 歌 山 県		

配線系統図（新設）

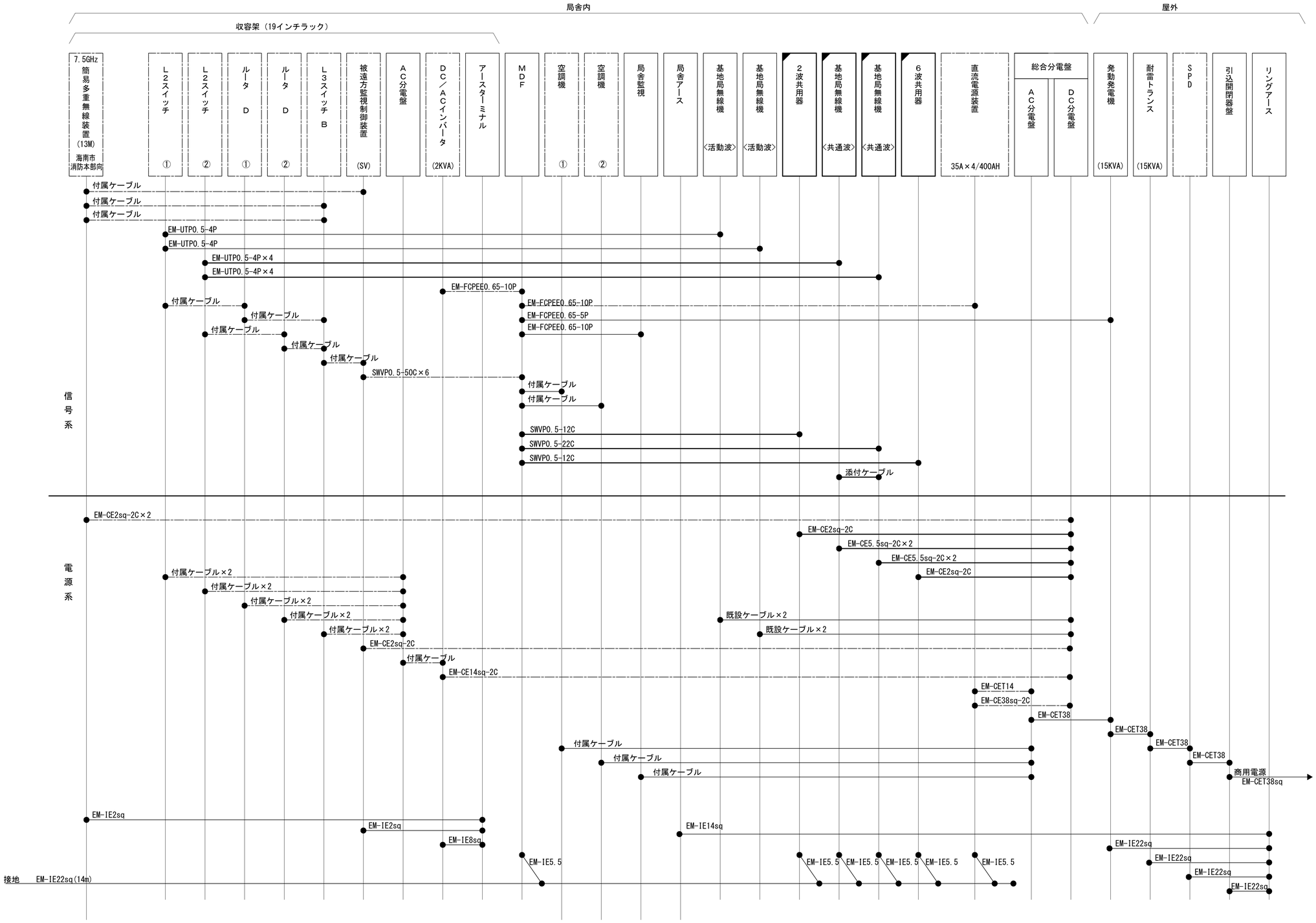

凡 例

- ◪：更新
- ◪：撤去
- □：別途
- ——：更新
- - - -：撤去
- □：既設
- ◪：改修
- ——：既設
- ——：別途

工事名	和歌山県消防救急デジタル無線システム再整備工事		
図面名	まるた中継局 配線系統図(新設)		
作成年月日	令和 6年 3月		
縮尺	NTS	図面番号	7 葉之内 7
会社名	株式会社エイト日本技術開発		
事業者名	和 歌 山 県		

図　面　目　録

図面番号	図　面　名　称
1	システム系統図
2	敷地平面図
3	西側立面図
4	屋上階平面図
5	6階平面図
6	5階平面図
7	4階平面図
8	3階平面図
9	6階無線室機器配置図(1/2)
10	6階無線室機器配置図(2/2)
11	収容架実装図
12	空中線系統図
13	配線系統図(信号系)(1/2)(新設)
14	配線系統図(信号系)(2/2)(新設)
15	配線系統図(電源系)(1/2)(新設)
16	配線系統図(電源系)(2/2)(新設)
17	
18	

システム系統図

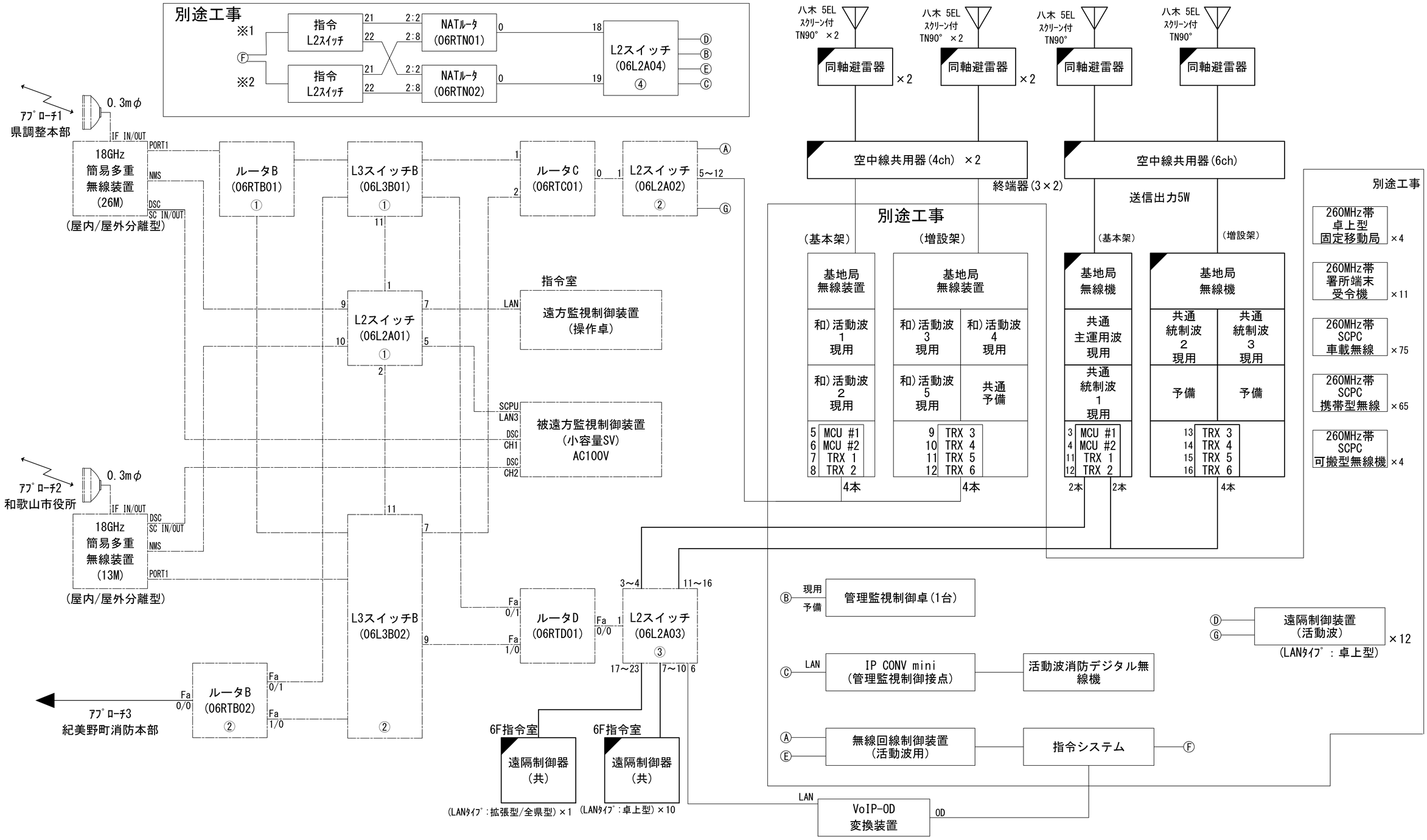

工事名	和歌山県消防救急デジタル無線システム再整備工事		
図面名	和歌山市消防局 システム系統図		
作成年月日	令和 6年 3月		
縮尺	NTS	図面番号	16 葉之内 1
会社名	株式会社エイト日本技術開発		
事業者名	和 歌 山 県		

敷地平面図

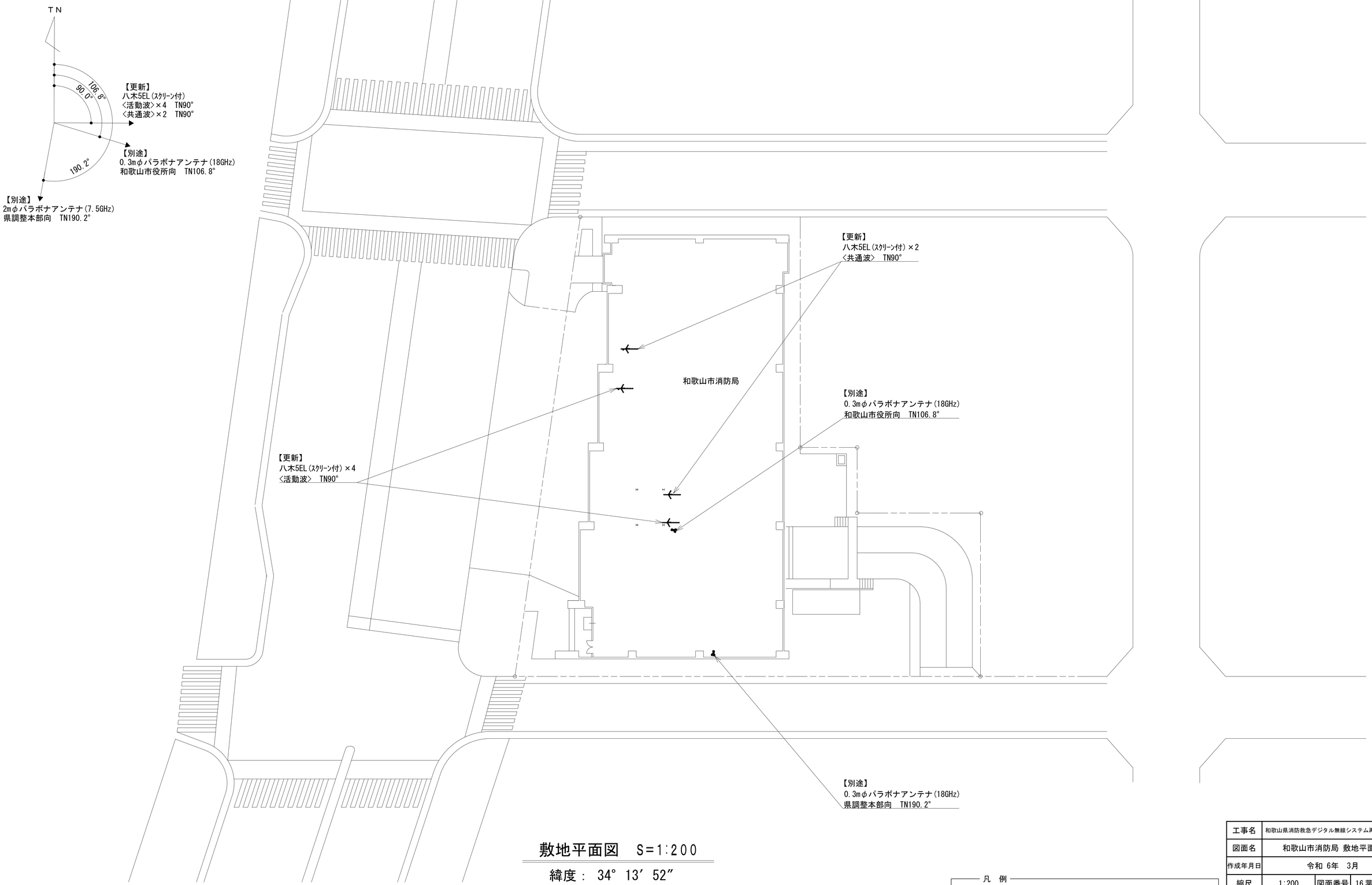

敷地平面図　S=1:200

緯度：　34°　13′　52″
経度：135°　10′　12″
ＧＬ：5.7m

施工場所：和歌山市八番丁12

凡　例

◪：更新	◪：撤去	□：更新	——：更新	- - -：撤去
□：既設	◪：改修		——：既設	—·—：更新

工事名	和歌山県消防救急デジタル無線システム再整備工事		
図面名	和歌山市消防局 敷地平面図		
作成年月日	令和 6年　3月		
縮尺	1:200	図面番号	16 葉之内 2
会社名	株式会社エイト日本技術開発		
事業者名	和　歌　山　県		

西側立面図

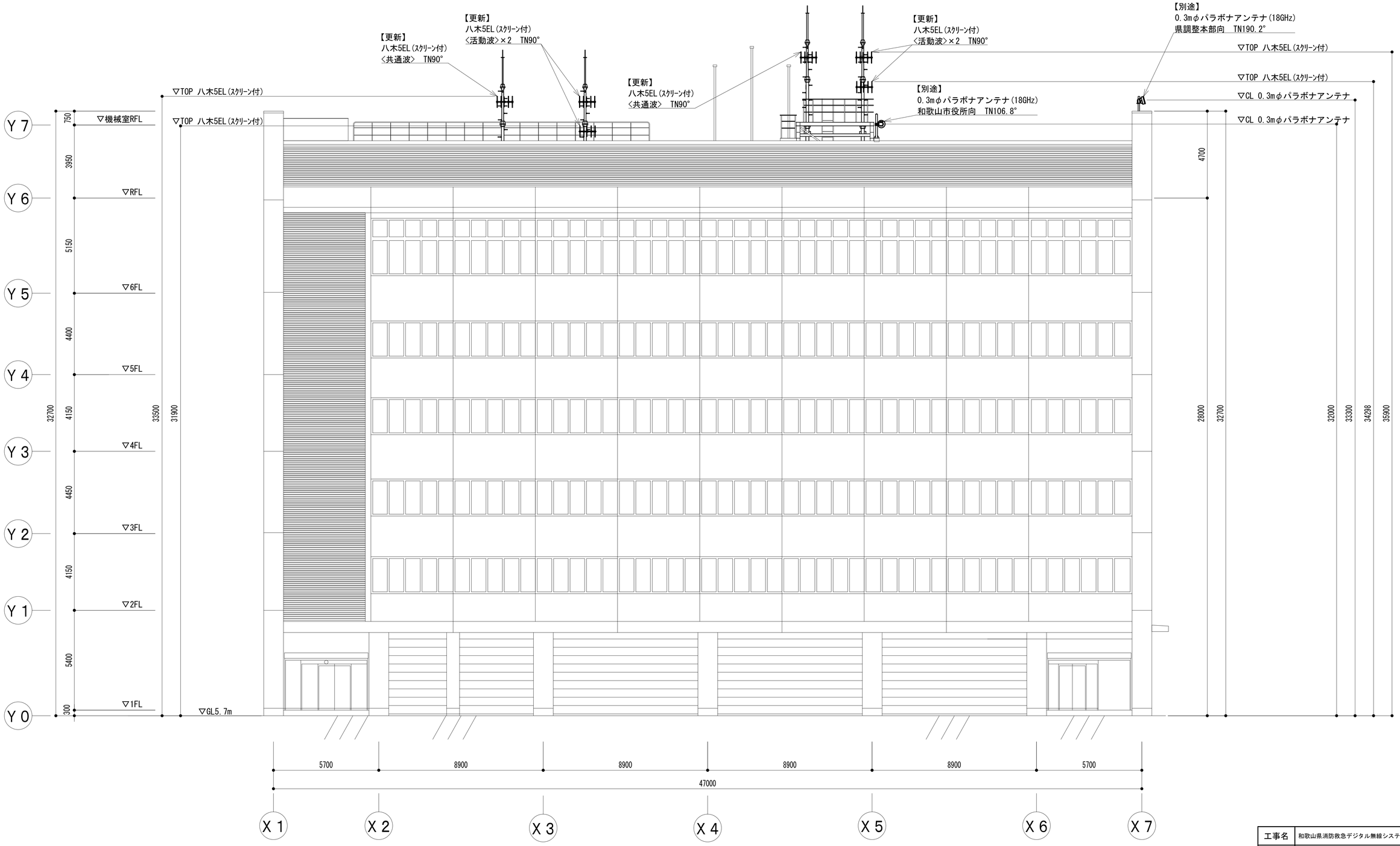

凡 例

- ◪ : 更新
- ◪ : 撤去
- □ : 更新
- ── : 更新
- - - : 撤去
- □ : 既設
- ◪ : 改修
- ── : 既設
- ─·─ : 更新

工事名	和歌山県消防救急デジタル無線システム再整備工事		
図面名	和歌山市消防局 西側立面図		
作成年月日	令和 6年 3月		
縮尺	1:100	図面番号	16葉之内 3
会社名	株式会社エイト日本技術開発		
事業者名	和 歌 山 県		

屋上階平面図

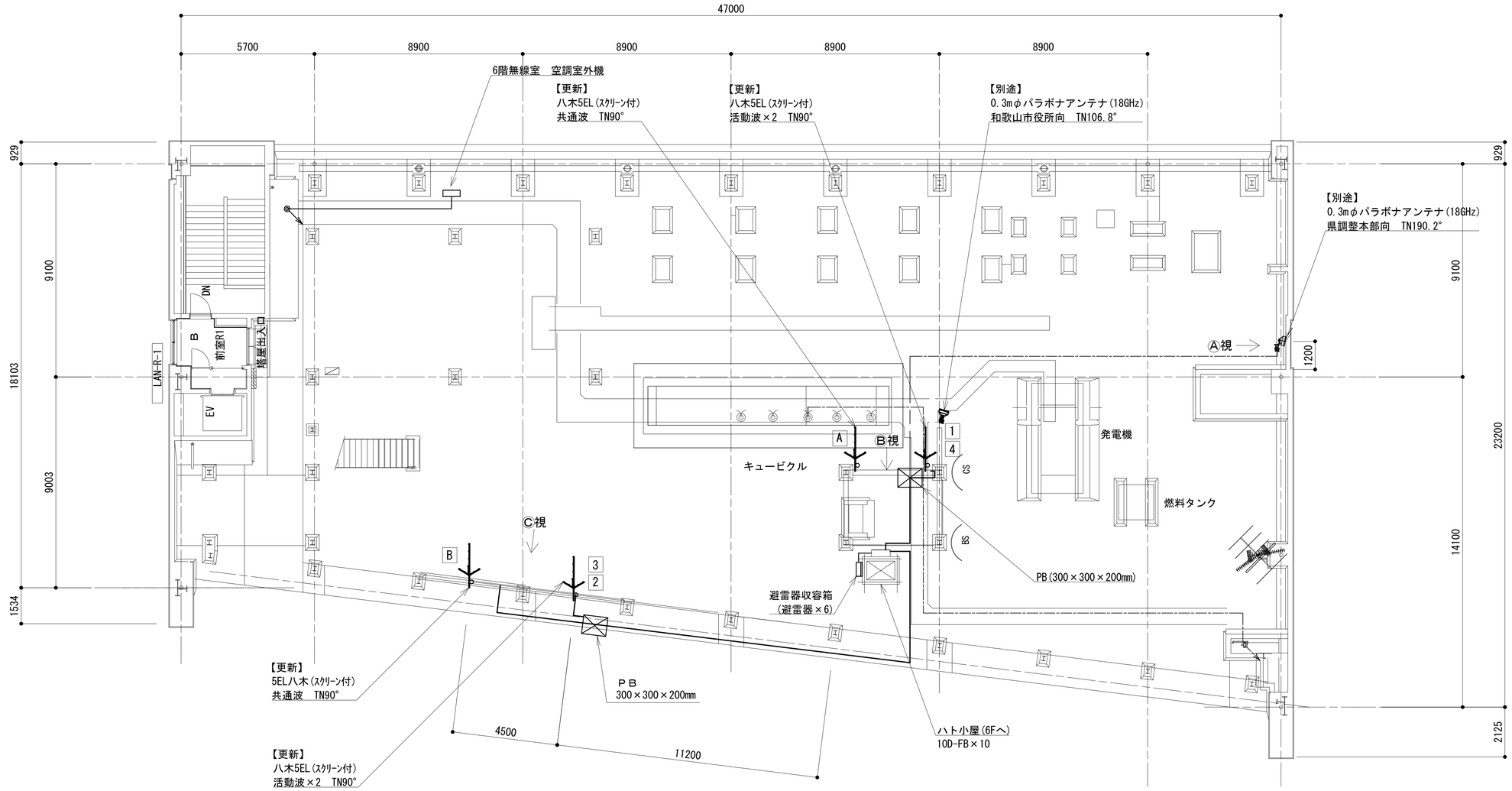

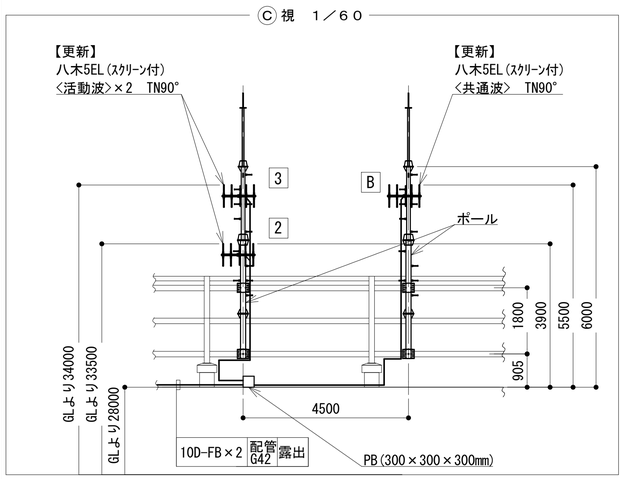

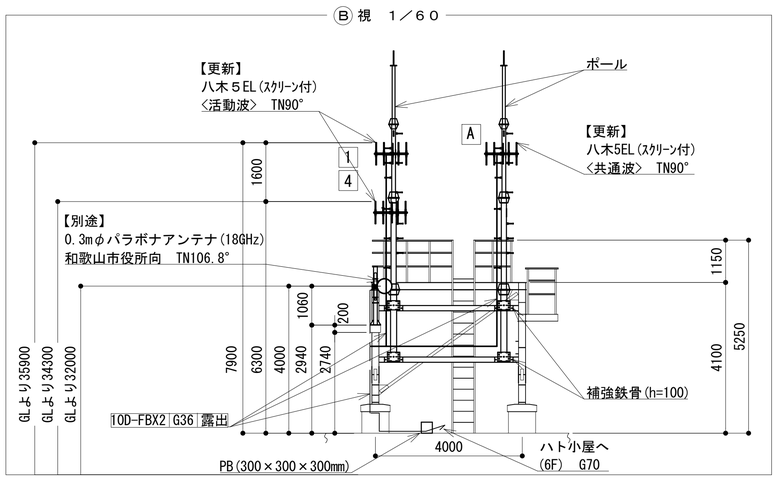

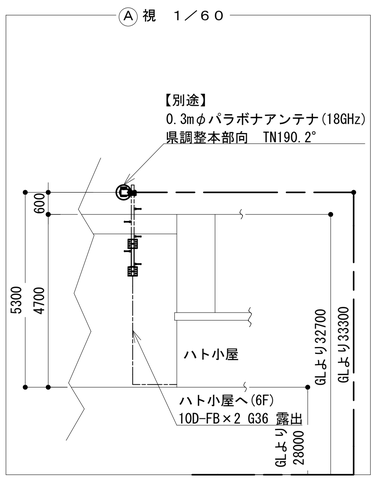

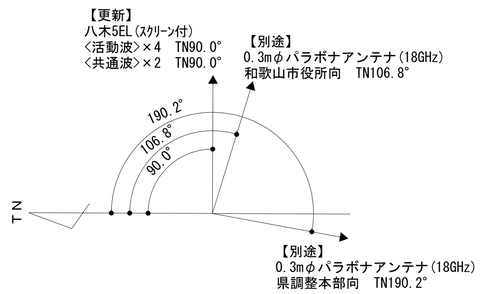

凡　例

- ■：更新
- ■：撤去
- □：更新
- ——：更新
- - - -：撤去
- □：既設
- ■：改修
- ——：既設
- ——：更新

工事名	和歌山県消防救急デジタル無線システム再整備工事		
図面名	和歌山市消防局　屋上階平面図		
作成年月日	令和 6年　3月		
縮尺	1:100	図面番号	16 葉之内 4
会社名	株式会社エイト日本技術開発		
事業者名	和　歌　山　県		

６階平面図

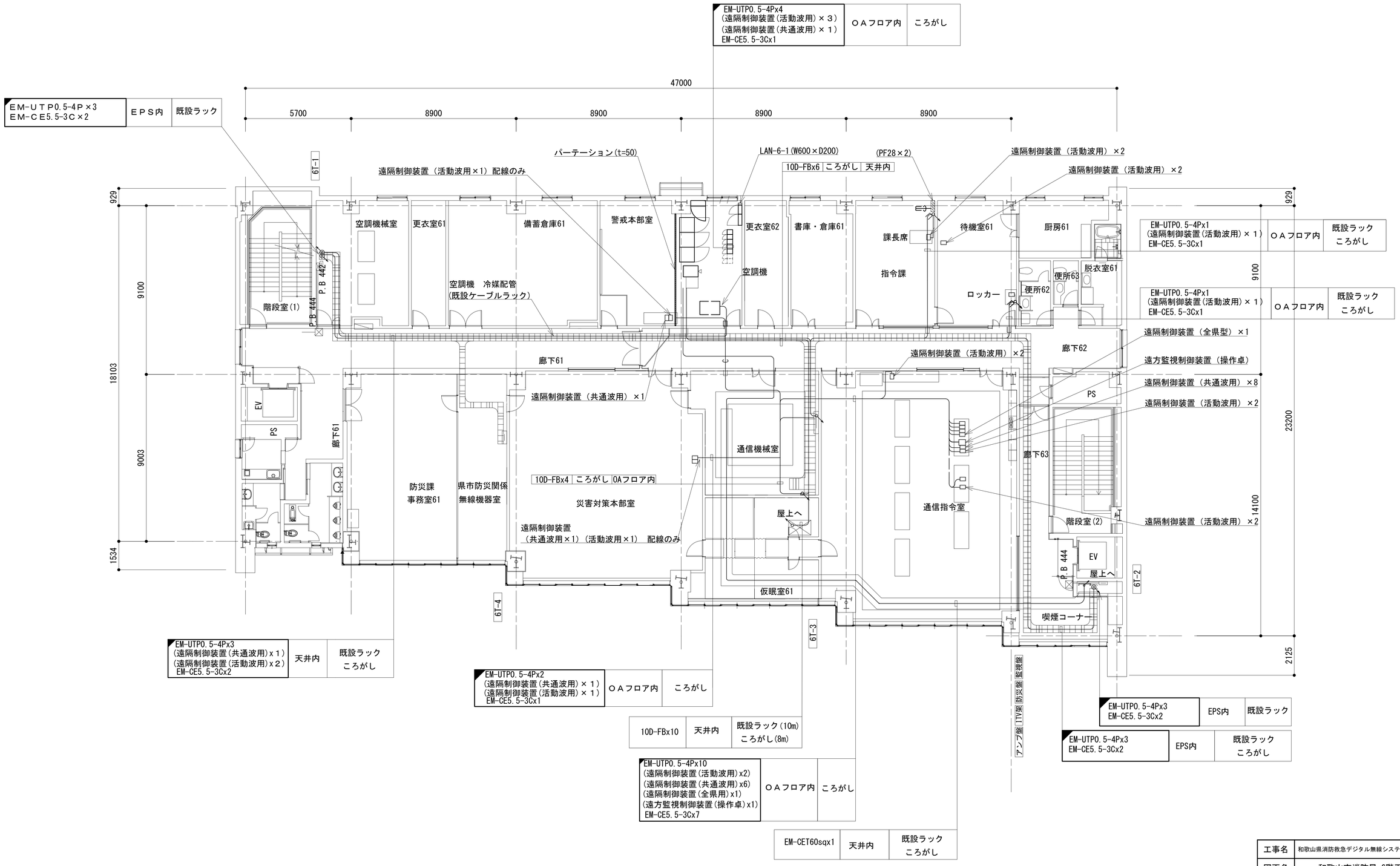

凡　例

：更新	：撤去	：別途	：更新　－－－：撤去
：既設	：改修		：既設　－－－：別途

工事名	和歌山県消防救急デジタル無線システム再整備工事		
図面名	和歌山市消防局 6階平面図		
作成年月日	令和 6年　3月		
縮尺	1:100	図面番号	16 葉之内 5
会社名	株式会社エイト日本技術開発		
事業者名	和　歌　山　県		

5階平面図

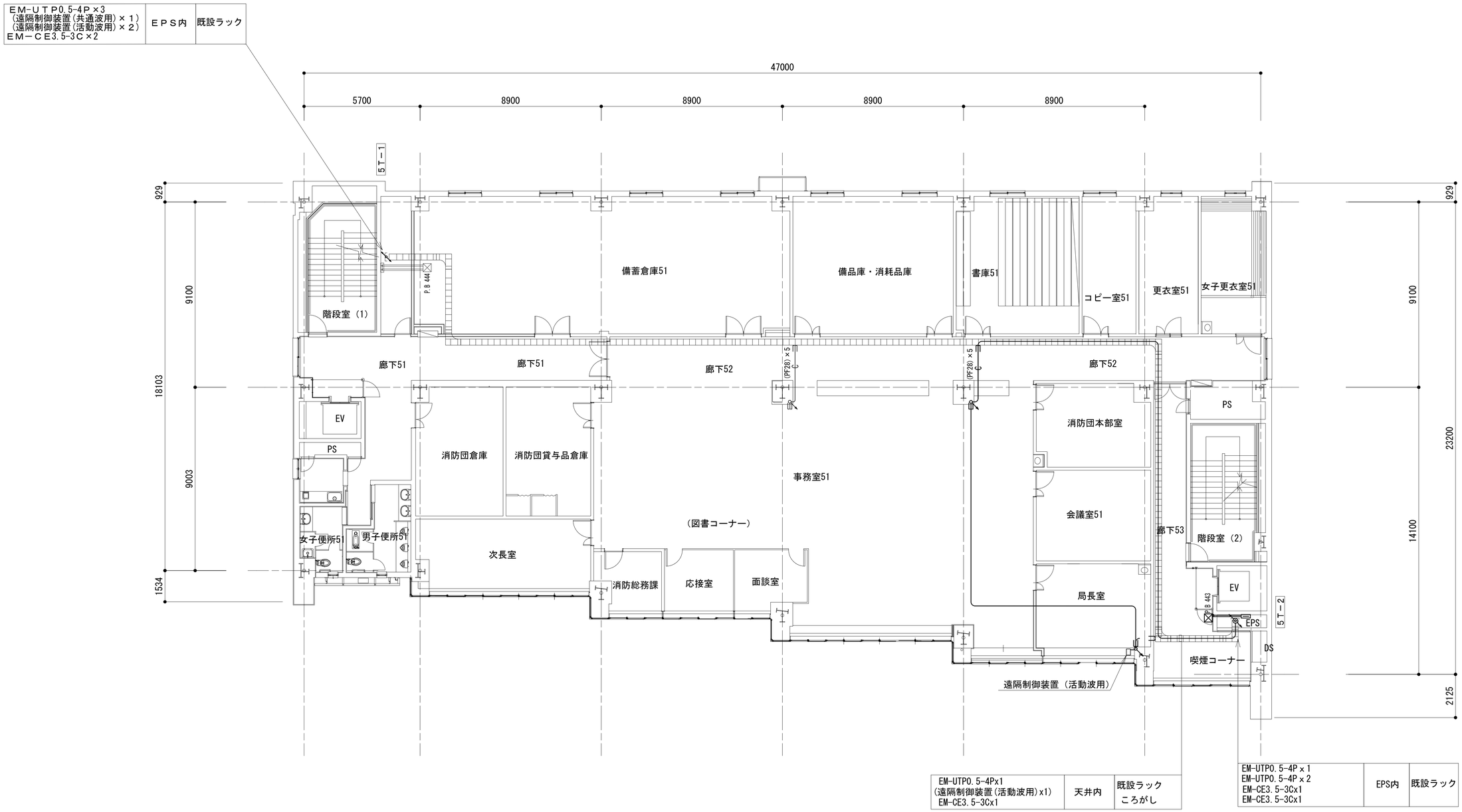

凡　例

- ◩：更新
- ◪：撤去
- ▭：別途
- ——：更新
- - - -：撤去
- ▭：既設
- ◪：改修
- ——：既設
- —·—：別途

工事名	和歌山県消防救急デジタル無線システム再整備工事		
図面名	和歌山市消防局 5階平面図		
作成年月日	令和 6年　3月		
縮尺	1:100	図面番号	16葉之内 6
会社名	株式会社エイト日本技術開発		
事業者名	和　歌　山　県		

４階平面図

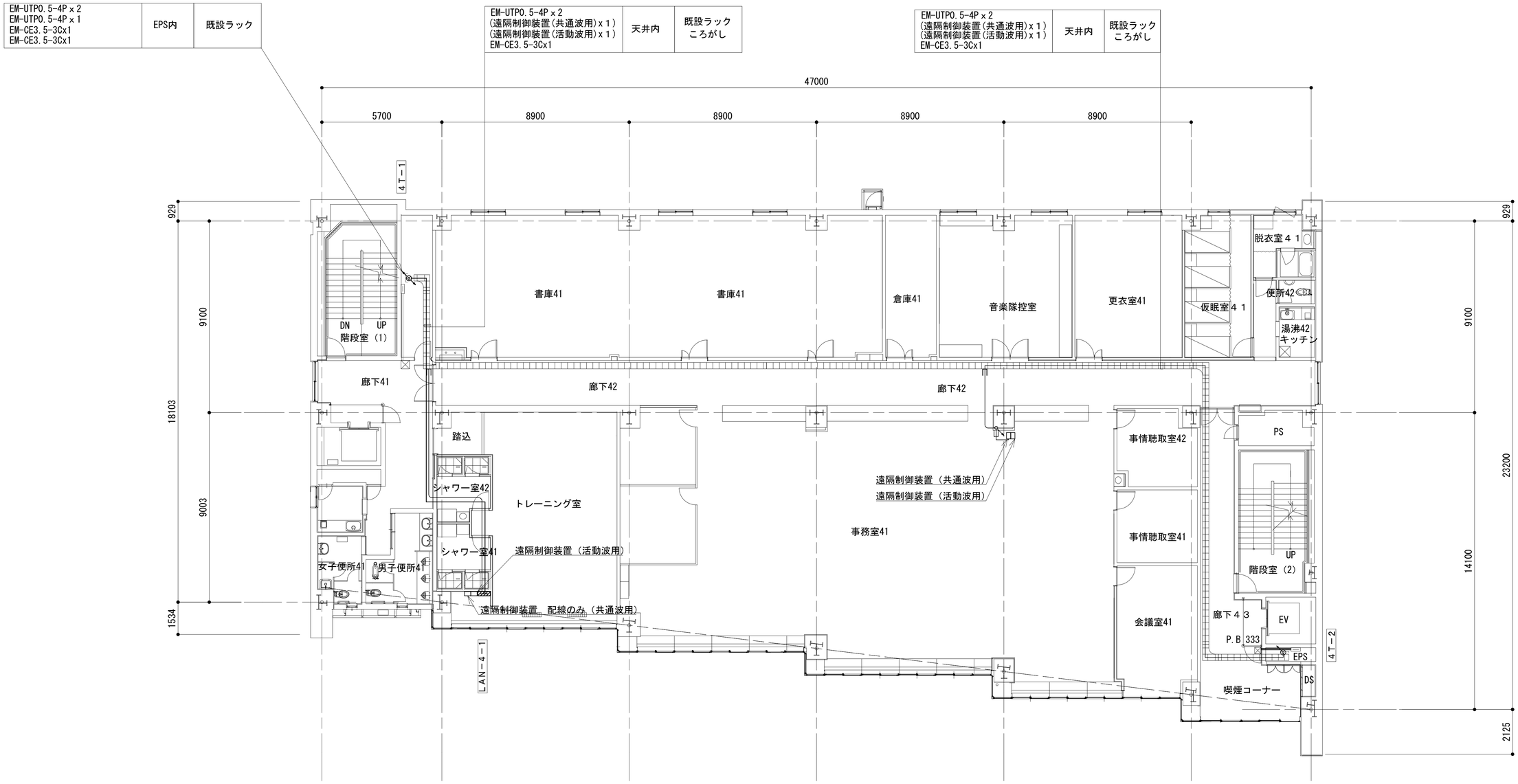

EM-UTP0.5-4P×3		既設ケーブルラック
		メタルモール
		ころがし
EM-CE5.5-3C×3		既設ケーブルラック
		メタルモール
		ころがし

凡　例

- ：更新
- ：撤去
- ：別途
- ：更新
- ：撤去
- ：既設
- ：改修
- ：既設
- ：別途

工事名	和歌山県消防救急デジタル無線システム再整備工事		
図面名	和歌山市消防局 4階平面図		
作成年月日	令和 6年　3月		
縮尺	1:100	図面番号	16 葉之内 7
会社名	株式会社エイト日本技術開発		
事業者名	和　歌　山　県		

3階平面図

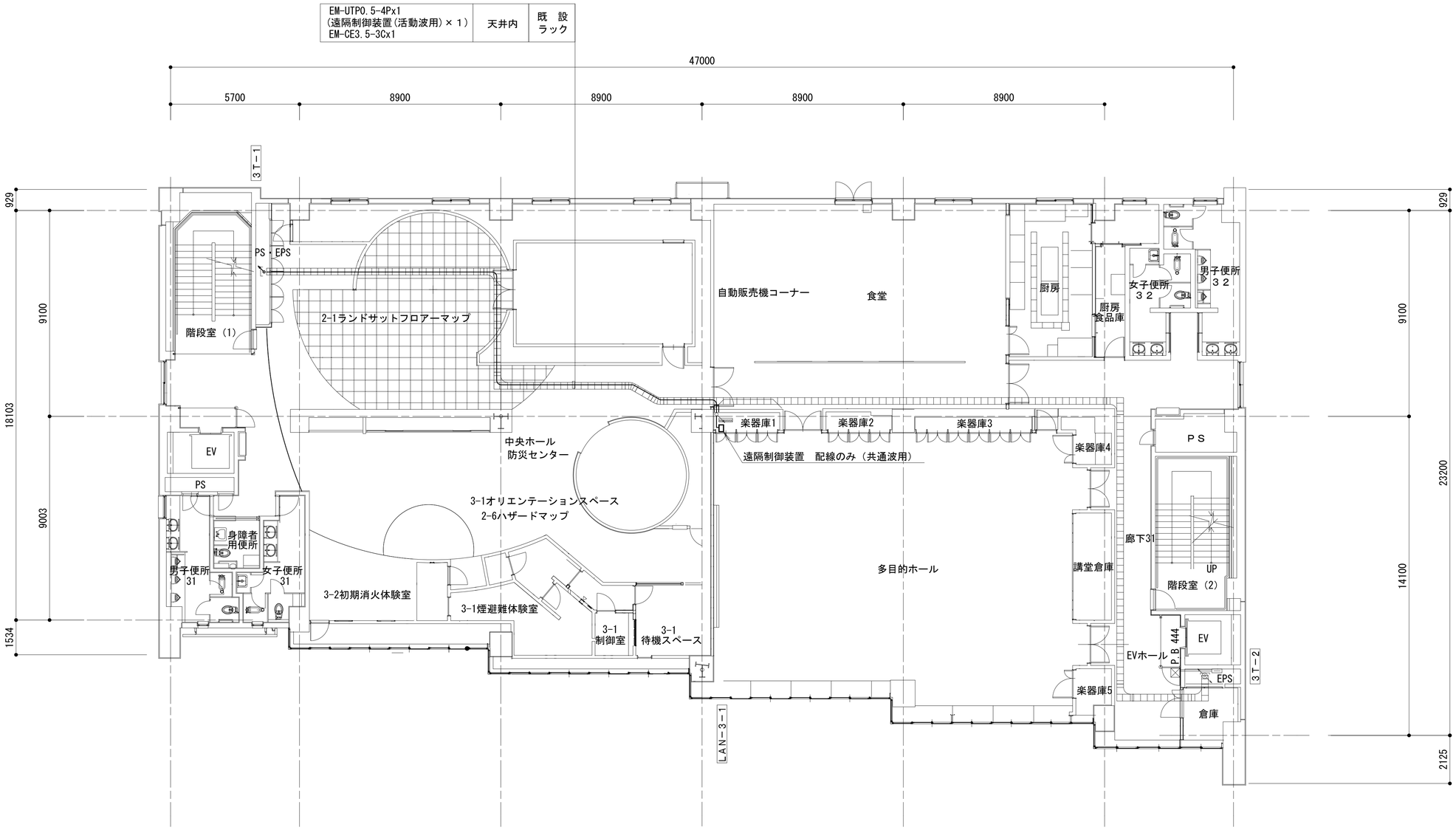

EM-UTP0.5-4P×1		既設ケーブルラック
		メタルモール
		ころがし
EM-CE5.5sq-3C×1		既設ケーブルラック
		メタルモール
		ころがし

凡　例

: 更新　: 撤去　: 別途　: 更新　: 撤去

: 既設　: 改修　: 既設　: 別途

工事名	和歌山県消防救急デジタル無線システム再整備工事		
図面名	和歌山市消防局 3階平面図		
作成年月日	令和 6年　3月		
縮尺	1:100	図面番号	16葉之内 8
会社名	株式会社エイト日本技術開発		
事業者名	和　歌　山　県		

6階無線室機器配置図(1／2)

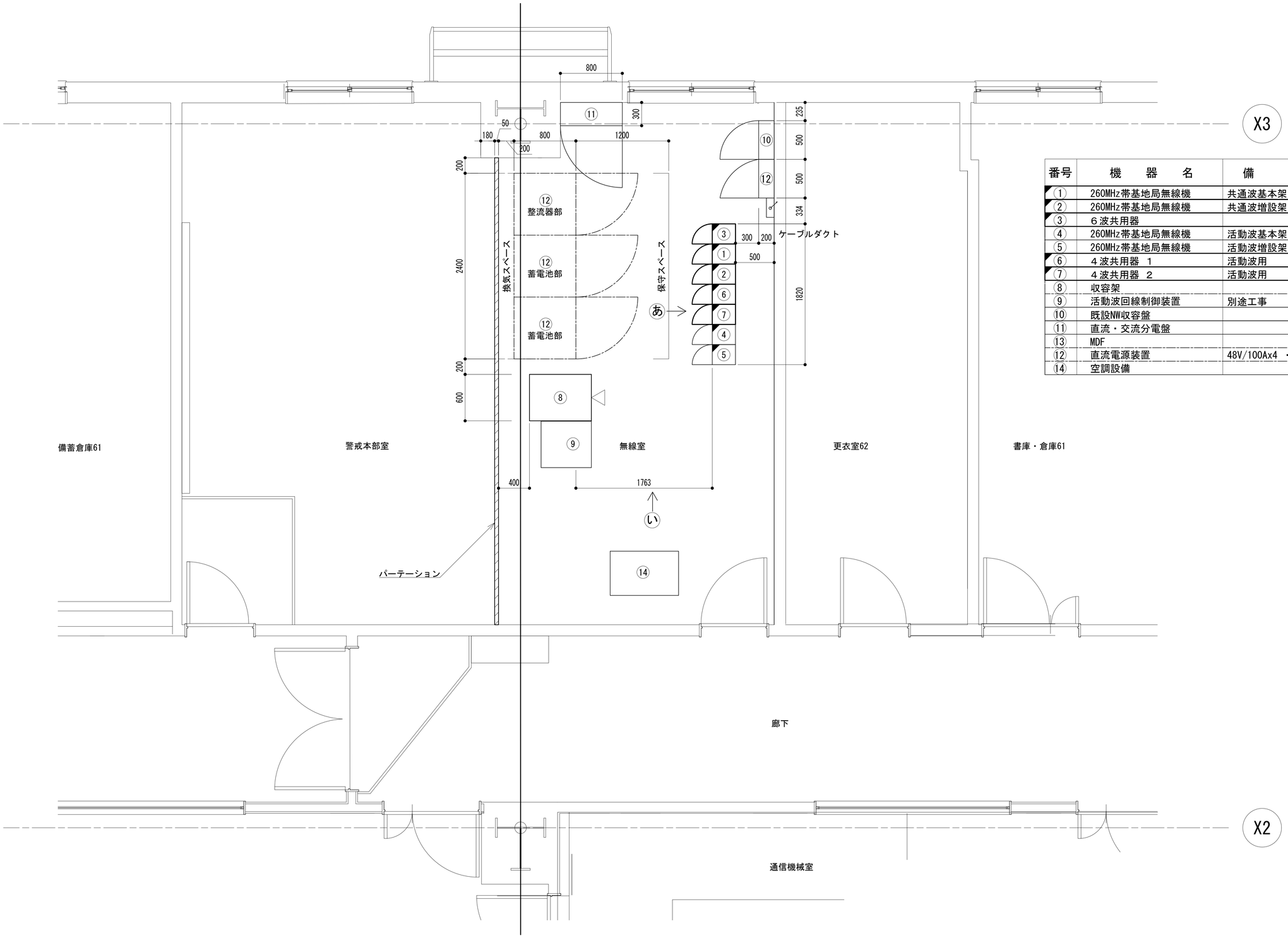

番号	機　器　名	備　　考
①	260MHz帯基地局無線機	共通波基本架
②	260MHz帯基地局無線機	共通波増設架
③	６波共用器	
④	260MHz帯基地局無線機	活動波基本架　(別途工事)
⑤	260MHz帯基地局無線機	活動波増設架　(別途工事)
⑥	４波共用器　1	活動波用
⑦	４波共用器　2	活動波用
⑧	収容架	
⑨	活動波回線制御装置	別途工事
⑩	既設NW収容盤	
⑪	直流・交流分電盤	
⑬	MDF	
⑫	直流電源装置	48V/100Ax4 ・3φ3W　800AH
⑭	空調設備	

平面図　S=1:25

凡　例

: 更新　: 撤去　: 別途　: 更新　: 撤去

: 既設　: 改修　: 既設　: 別途

工事名	和歌山県消防救急デジタル無線システム再整備工事		
図面名	和歌山市消防局 6階無線室機器配置図(1／2)		
作成年月日	令和 6年　3月		
縮尺	1:25	図面番号	16 葉之内 9
会社名	株式会社エイト日本技術開発		
事業者名	和　歌　山　県		

6階無線室機器配置図(2／2)

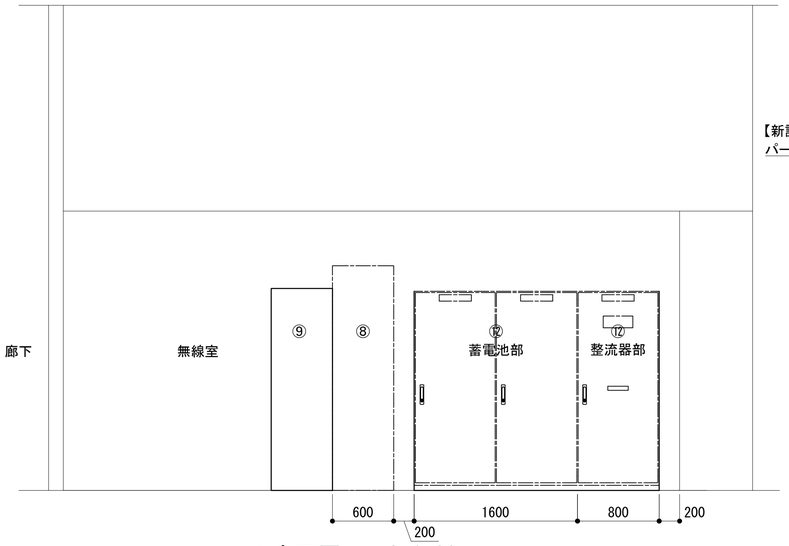

Ａ立面図　　S=1:30

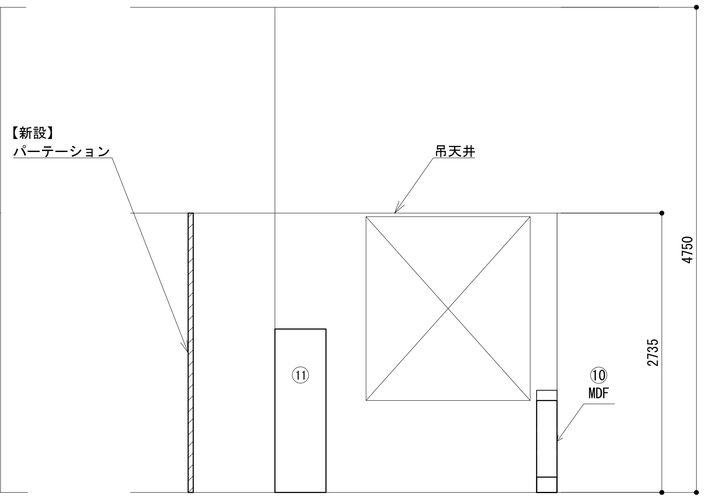

Ｂ立面図　　S=1:30

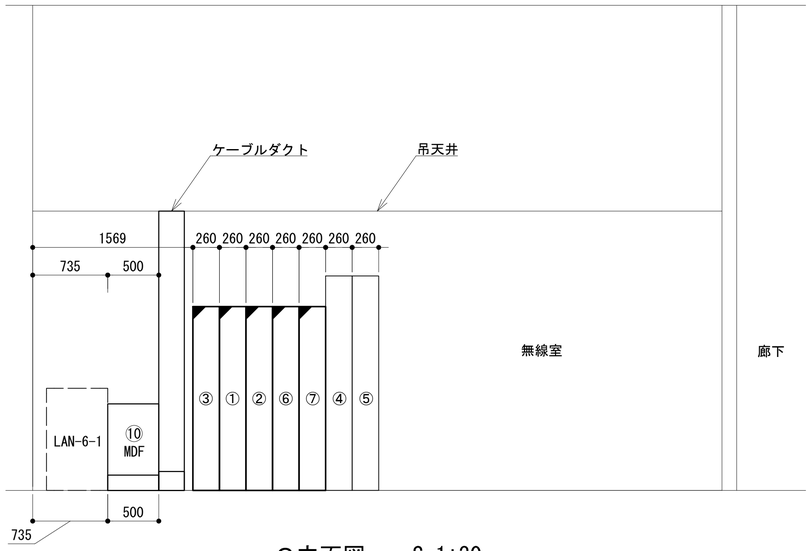

Ｃ立面図　　S=1:30

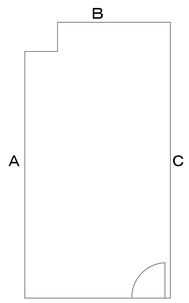

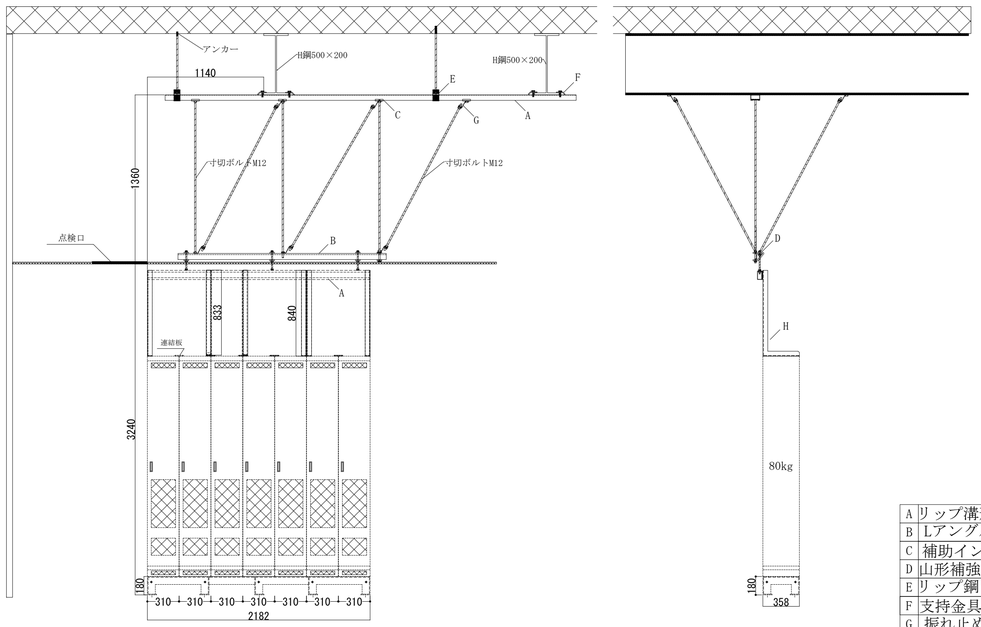

ストラクチャー立面図　　S=1:30

A	リップ溝形鋼75×45×15×2.3t
B	Lアングル　50×50×6t
C	補助インサート座金　M12用
D	山形補強吊り金物B
E	リップ鋼吊り金物75用
F	支持金具H鋼用BHYKH強力タイプ（ネグロス製）
G	振れ止め金具DYF1-W4（ネグロス製）
H	振れ止めL金具　L5×40×40

吊ボルト・ボルト関係はM12を使用

番号	機　器　名	備　　考
①	260MHz帯基地局無線機	共通波基本架
②	260MHz帯基地局無線機	共通波増設架
③	６波共用器	
④	260MHz帯基地局無線機	活動波基本架　（別途工事）
⑤	260MHz帯基地局無線機	活動波増設架　（別途工事）
⑥	４波共用器　１	活動波用
⑦	４波共用器　２	活動波用
⑧	収容架	
⑨	活動波回線制御装置	別途工事
⑩	既設NW収容盤	
⑪	直流・交流分電盤	
⑬	MDF	
⑫	直流電源装置	48V/100Ax4　・3φ3W　800AH
⑭	空調設備	

凡　例

：更新　：撤去　：別途　：更新　：撤去

：既設　：改修　：既設　：別途

工事名	和歌山県消防救急デジタル無線システム再整備工事		
図面名	和歌山市消防局 6階無線室機器配置図(2／2)		
作成年月日	令和 6年　3月		
縮尺	1:30	図面番号	16 葉之内 10
会社名	株式会社エイト日本技術開発		
事業者名	和　歌　山　県		

収容架実装図

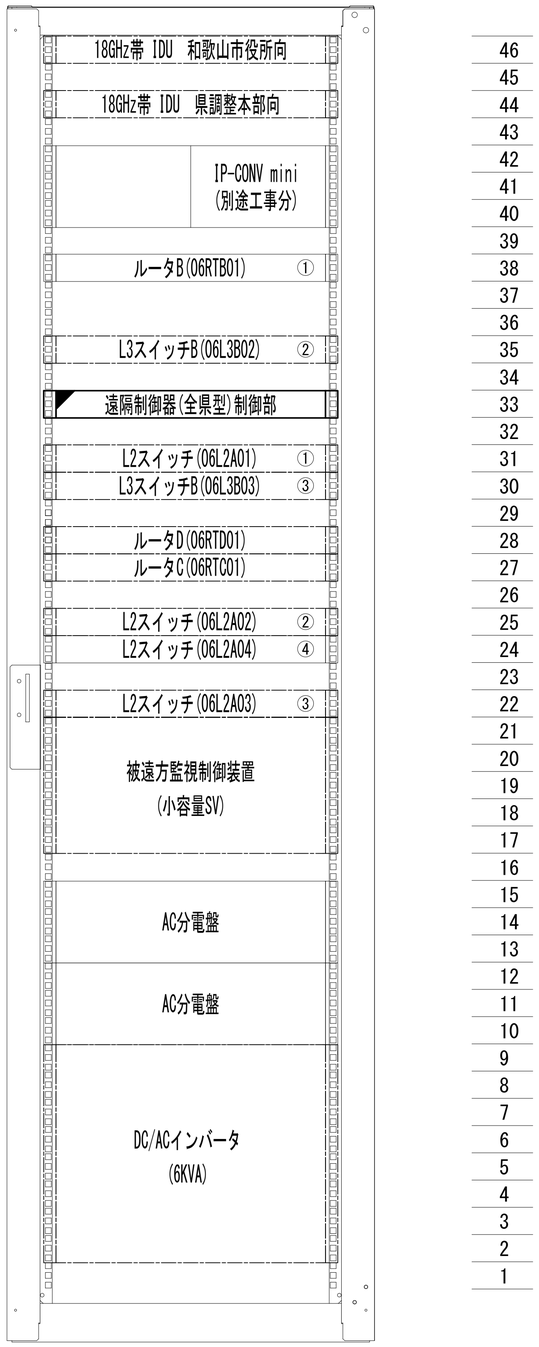

前面実装図 S=1:5

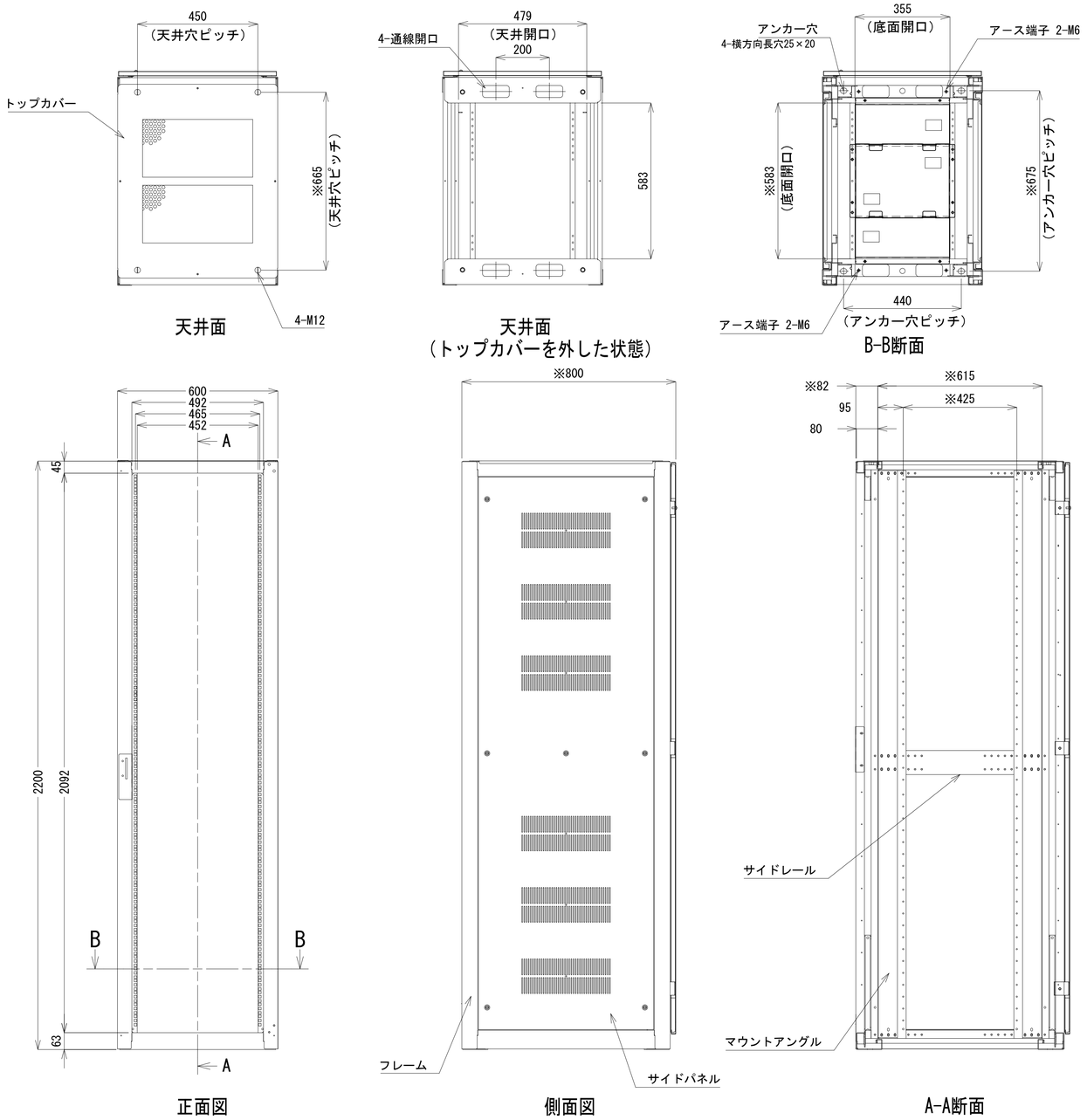

収容架A 姿図 S=1:10

凡 例

◪: 更新	◪: 撤去	□: 別途	——: 更新	- - -: 撤去
□: 既設	◪: 改修		——: 既設	—·—: 別途

工事名	和歌山県消防救急デジタル無線システム再整備工事		
図面名	和歌山市消防局 収容架実装図		
作成年月日	令和 6年 3月		
縮尺	1:10,5	図面番号	16 葉之内 11
会社名	株式会社エイト日本技術開発		
事業者名	和 歌 山 県		

空中線系統図

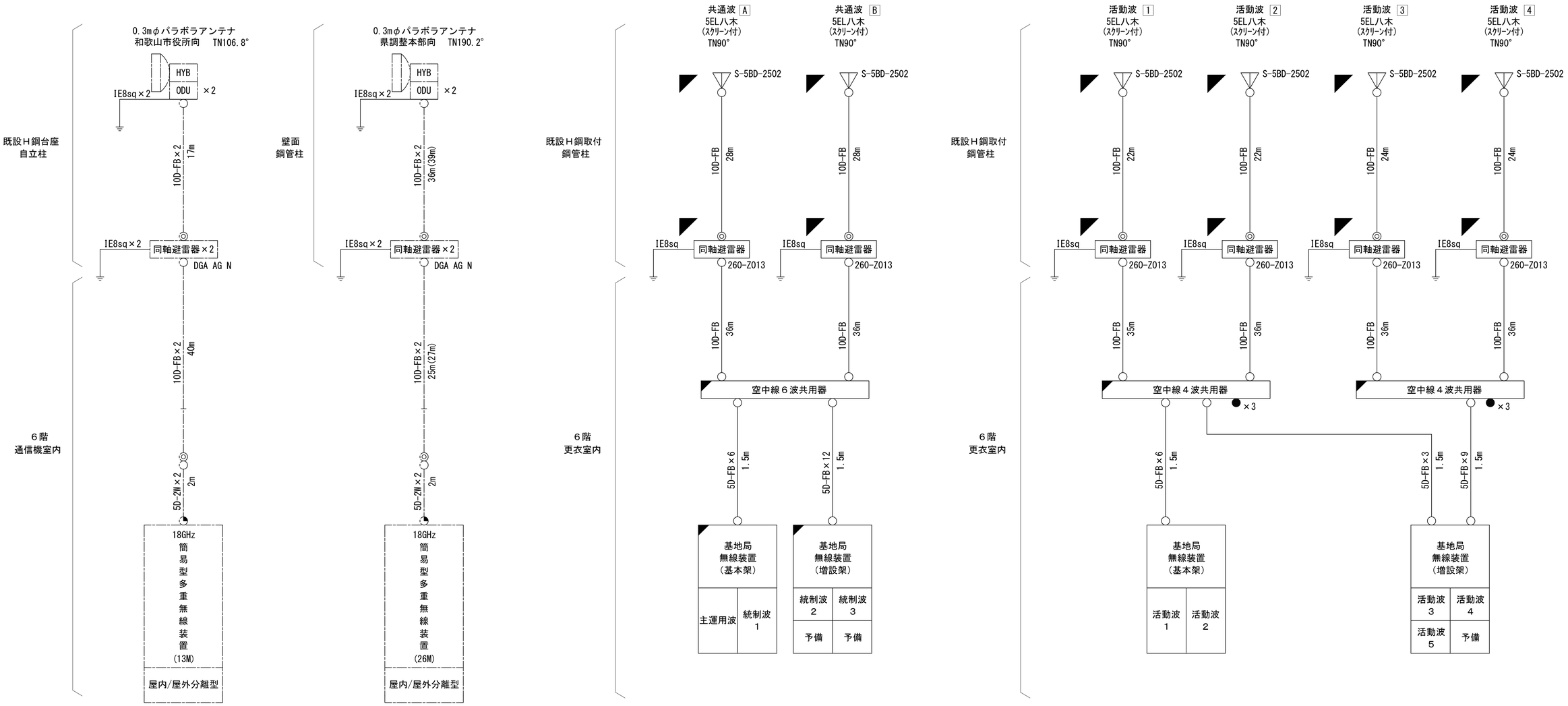

凡例

新設工事配線

- ○ N-Pコネクタ
- ◎ N-Jコネクタ
- TNC-P型コネクタ
- ● N型終端器(機器添付)

特記事項
・ケーブル長の括弧内は、手配長を示す。
・八木アンテナのダイバーシティ構成は、ケーブル長を同長加工とする。

凡　例

- ◪ : 更新
- ◪ : 撤去
- □ : 別途
- ―― : 更新
- - - - : 撤去
- □ : 既設
- ◪ : 改修
- ―― : 既設
- ―― : 別途

工事名	和歌山県消防救急デジタル無線システム再整備工事		
図面名	和歌山市消防局 空中線系統図		
作成年月日	令和 6年　3月		
縮尺	NTS	図面番号	16 葉之内 12
会社名	株式会社エイト日本技術開発		
事業者名	和　歌　山　県		

配線系統図(信号系)(1/2)(新設)

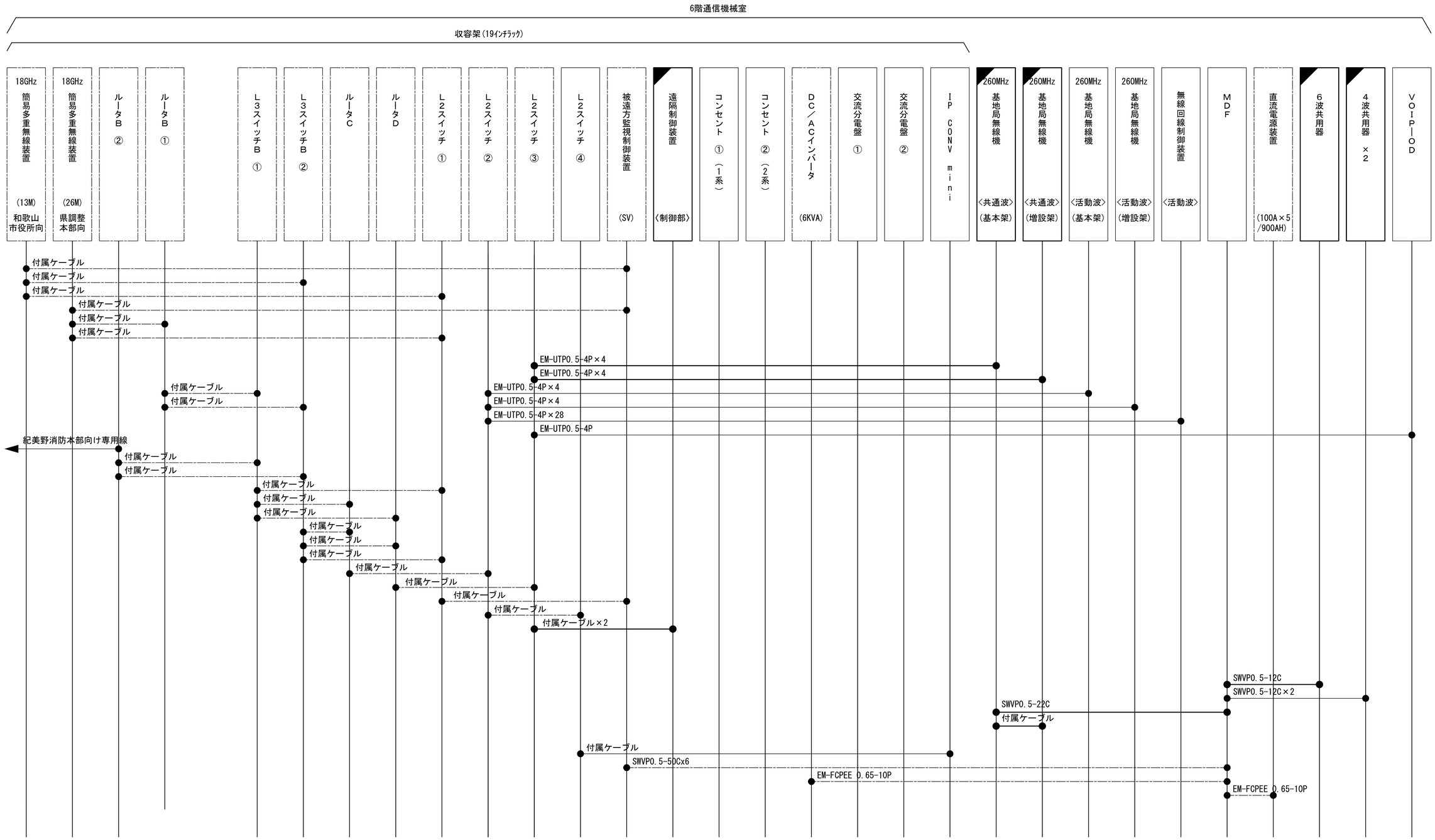

凡　例

- ◪：更新
- ◪：撤去
- □：別途
- ——：更新
- - - -：撤去
- □：既設
- ◪：改修
- ——：既設
- ——：別途

工事名	和歌山県消防救急デジタル無線システム再整備工事		
図面名	和歌山市消防局 配線系統図(信号系)(1/2)(新設)		
作成年月日	令和 6年　3月		
縮尺	NTS	図面番号	16 葉之内 13
会社名	株式会社エイト日本技術開発		
事業者名	和　歌　山　県		

配線系統図(信号系)(2/2)(新設)

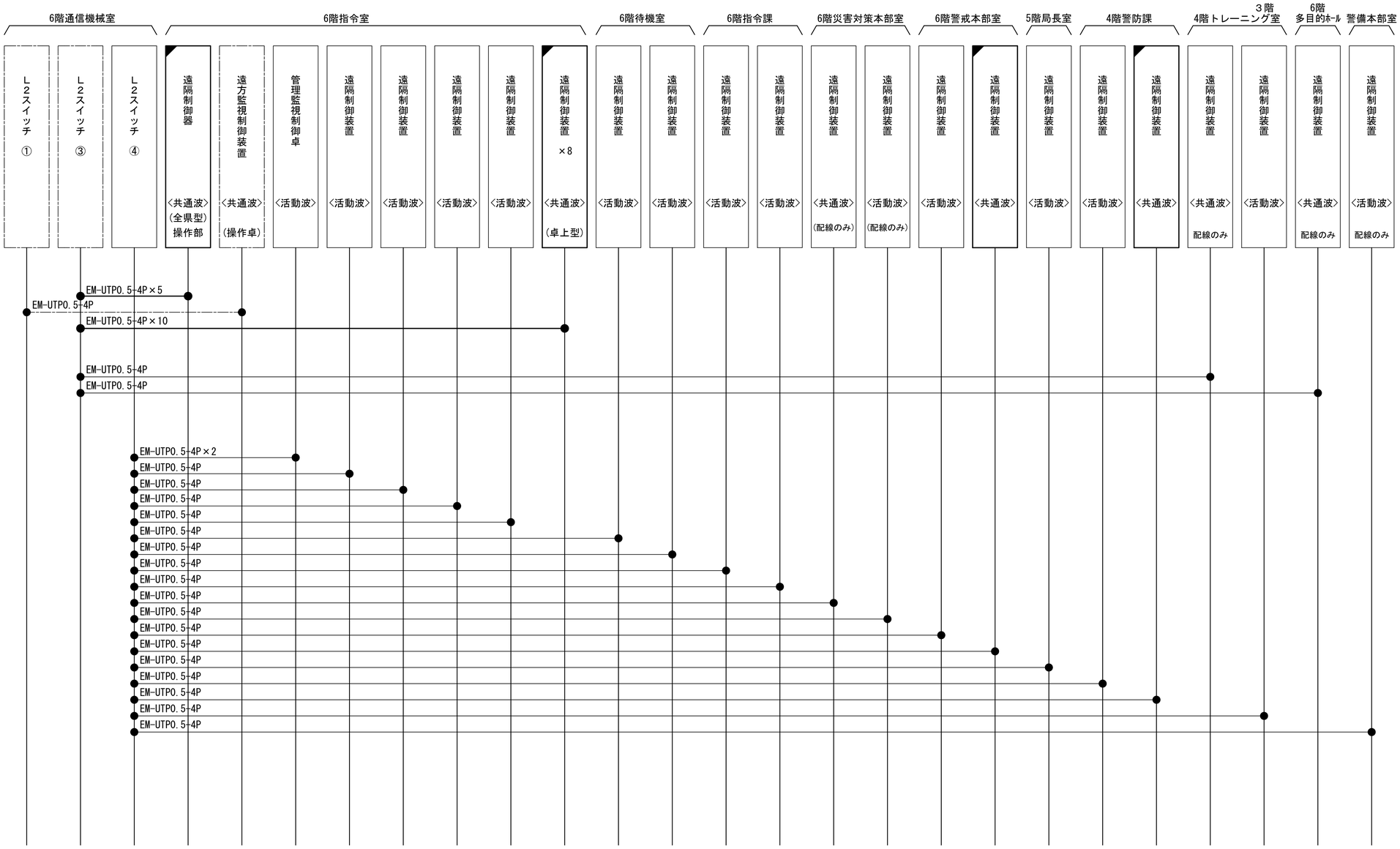

凡 例

: 更新　: 撤去　: 別途　: 更新　: 撤去

: 既設　: 改修　: 既設　: 別途

工事名	和歌山県消防救急デジタル無線システム再整備工事		
図面名	和歌山市消防局 配線系統図(信号系)(2/2)(新設)		
作成年月日	令和 6年 3月		
縮尺	NTS	図面番号	16 葉之内 14
会社名	株式会社エイト日本技術開発		
事業者名	和 歌 山 県		

配線系統図(電源系)(1／2)(新設)

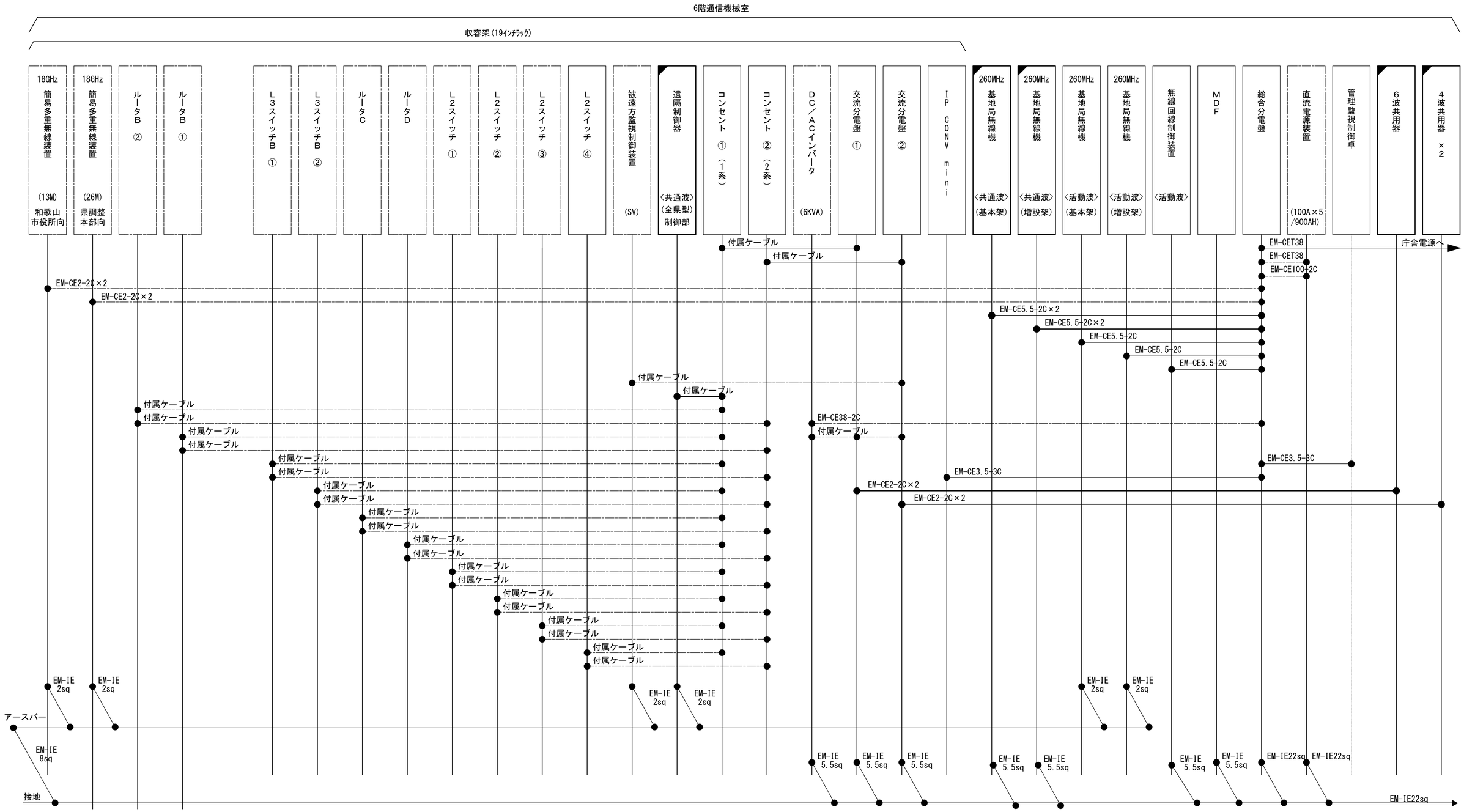

凡　例

- ◪：更新
- ◪：撤去
- □：別途
- ——：更新
- - - -：撤去
- □：既設
- ◪：改修
- ——：既設
- —·—：別途

工事名	和歌山県消防救急デジタル無線システム再整備工事		
図面名	和歌山市消防局 配線系統図(電源系)(1／2)(新設)		
作成年月日	令和 6年　3月		
縮尺	NTS	図面番号	16 葉之内 15
会社名	株式会社エイト日本技術開発		
事業者名	和　歌　山　県		

配線系統図(電源系)(2／2)(新設)

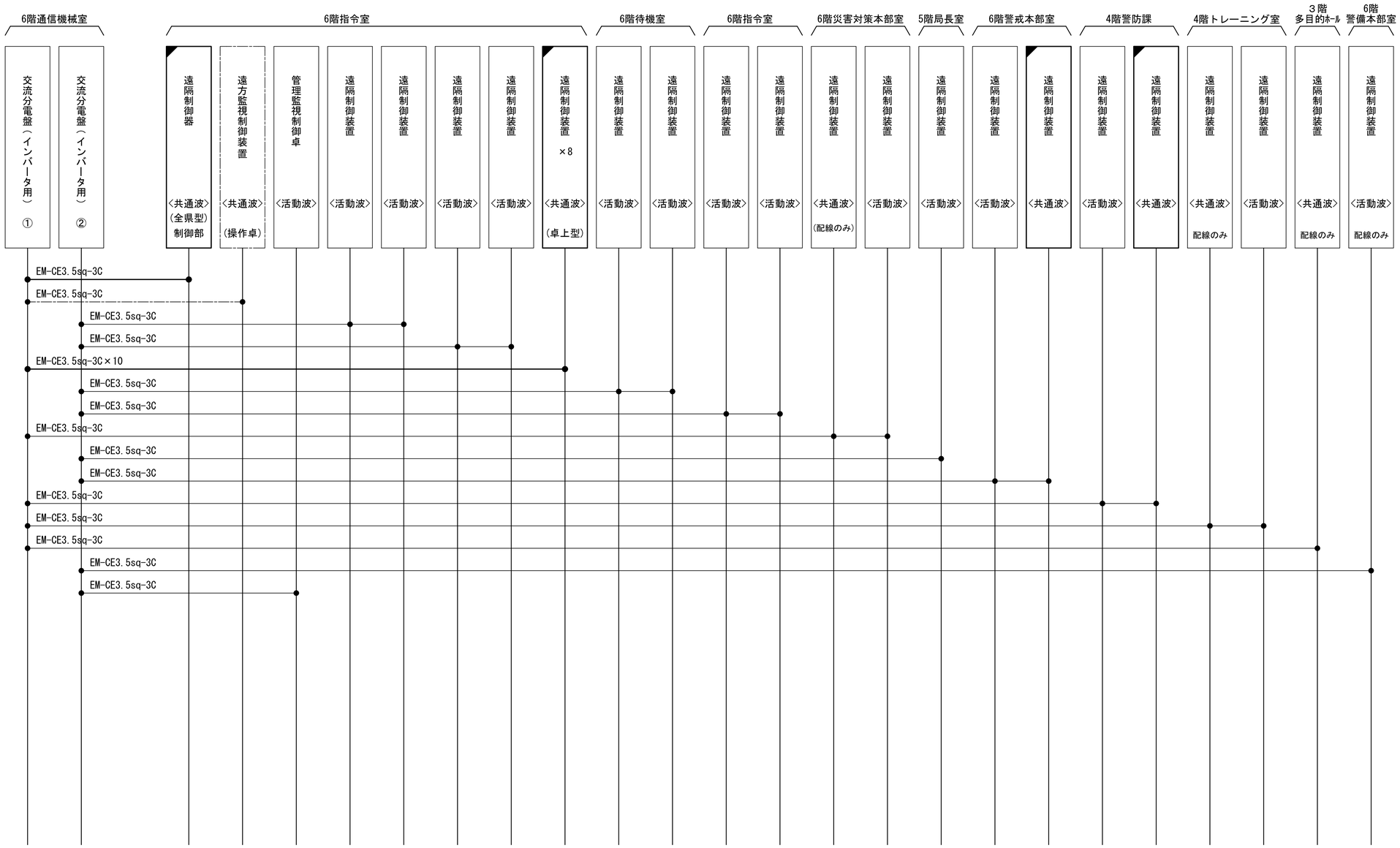

凡 例

- ◪ : 更新
- ◪ : 撤去
- □ : 別途
- □ : 既設
- ◪ : 改修
- ―― : 更新
- - - : 撤去
- ―― : 既設
- ―・― : 別途

工事名	和歌山県消防救急デジタル無線システム再整備工事		
図面名	和歌山市消防局 配線系統図(電源系)(2／2)(新設)		
作成年月日	令和 6年 3月		
縮尺	NTS	図面番号	16 葉之内 16
会社名	株式会社エイト日本技術開発		
事業者名	和 歌 山 県		

図　面　目　録

図面番号	図　面　名　称
1	システム系統図
2	敷地平面図
3	南側・東側立面図
4	空中線配置図
5	屋上階平面図
6	3階平面図
7	2階平面図
8	機器配置図
9	収容架実装図
10	空中線系統図
11	配線系統図(信号系)(新設)
12	配線系統図(電源系)(新設)
13	導波管系統図
14	
15	

システム系統図

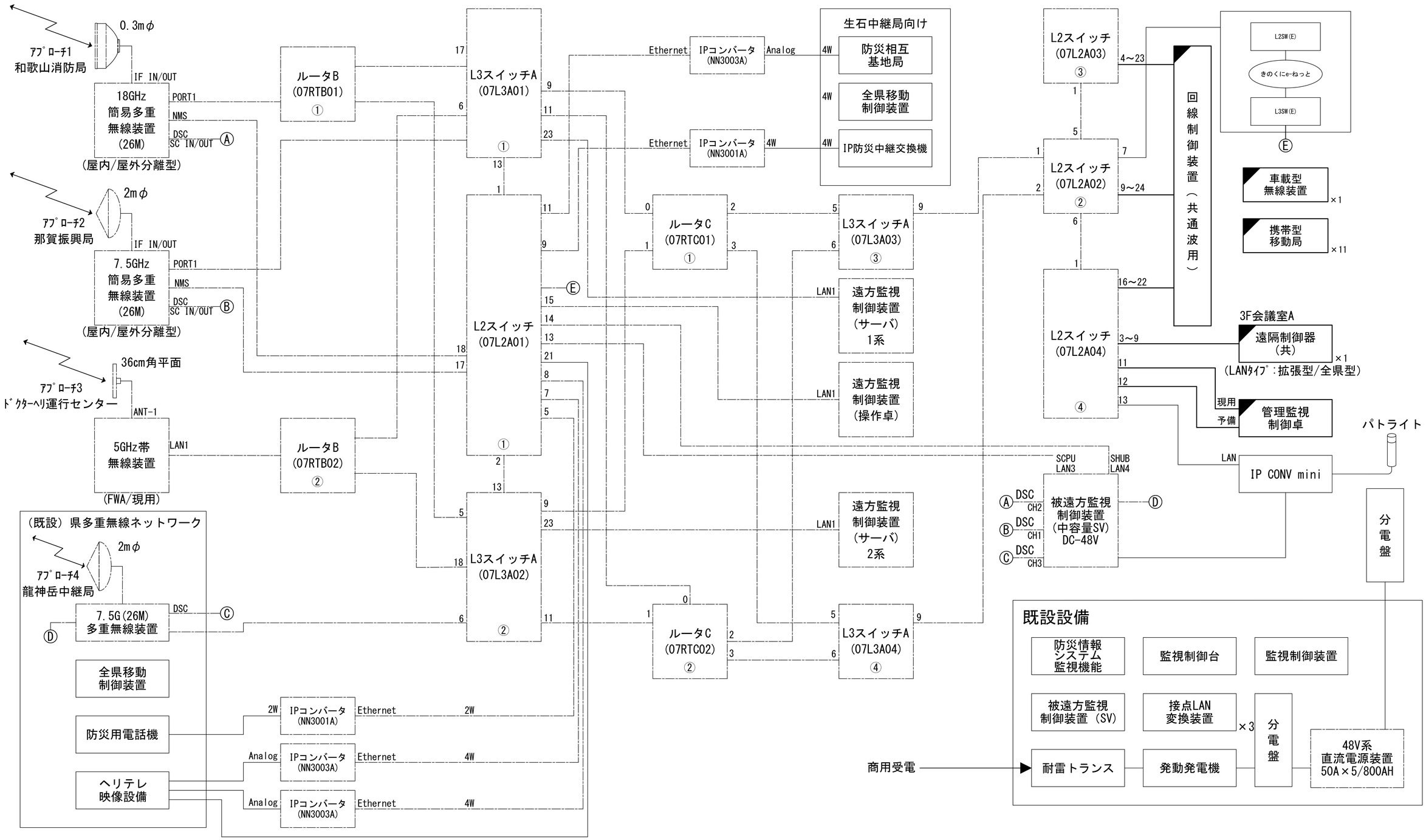

凡　例

: 更新　: 撤去　: 別途　: 更新　: 撤去

: 既設　: 改修　: 既設　: 別途

工事名	和歌山県消防救急デジタル無線システム再整備工事		
図面名	県調整本部 システム系統図		
作成年月日	令和 6年　3月		
縮尺	NTS	図面番号	13 葉之内 1
会社名	株式会社エイト日本技術開発		
事業者名	和　歌　山　県		

敷地平面図

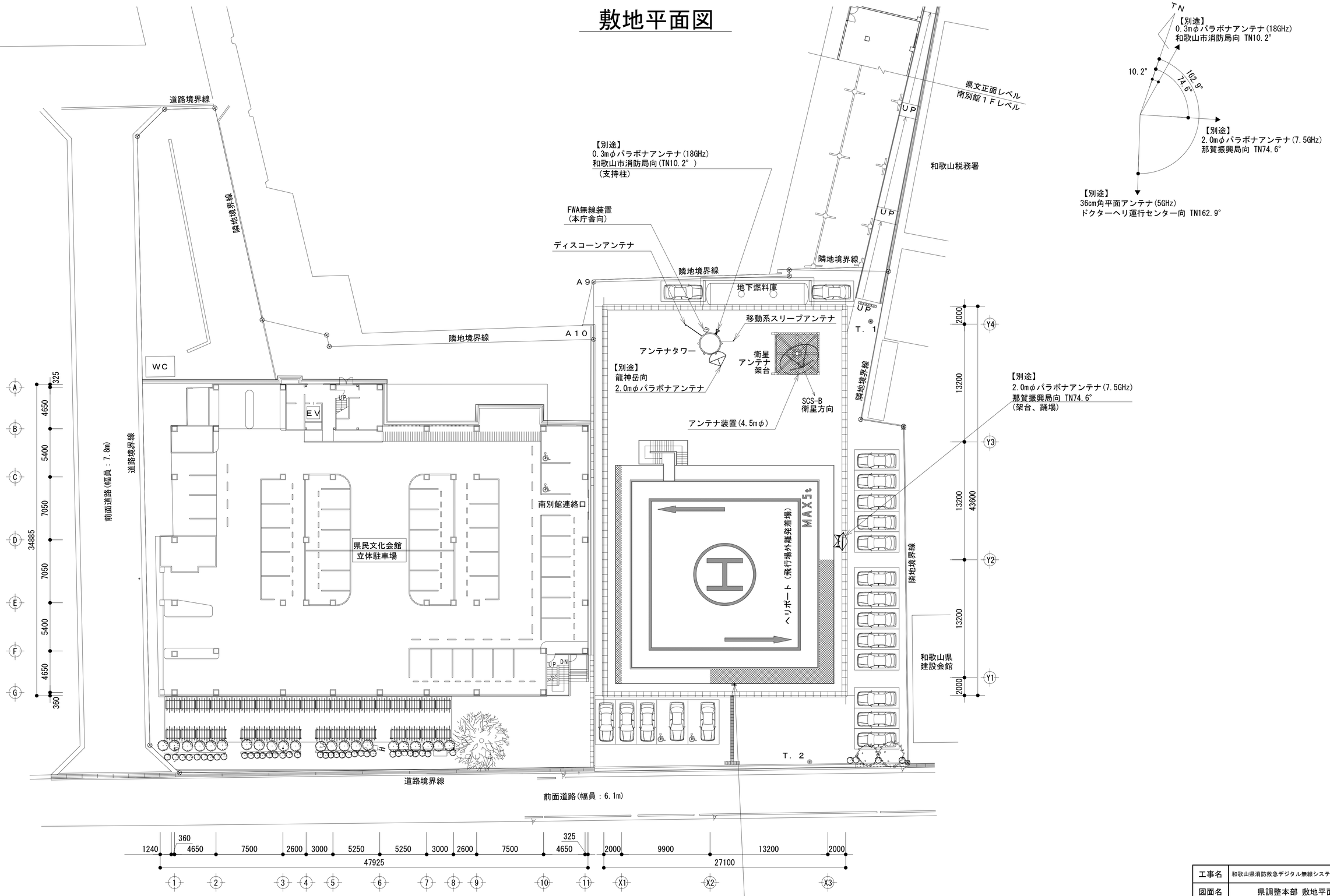

工事名	和歌山県消防救急デジタル無線システム再整備工事		
図面名	県調整本部 敷地平面図		
作成年月日	令和 6年 3月		
縮尺	1:200	図面番号	13葉之内 2
会社名	株式会社エイト日本技術開発		
事業者名	和 歌 山 県		

南側・東側立面図.

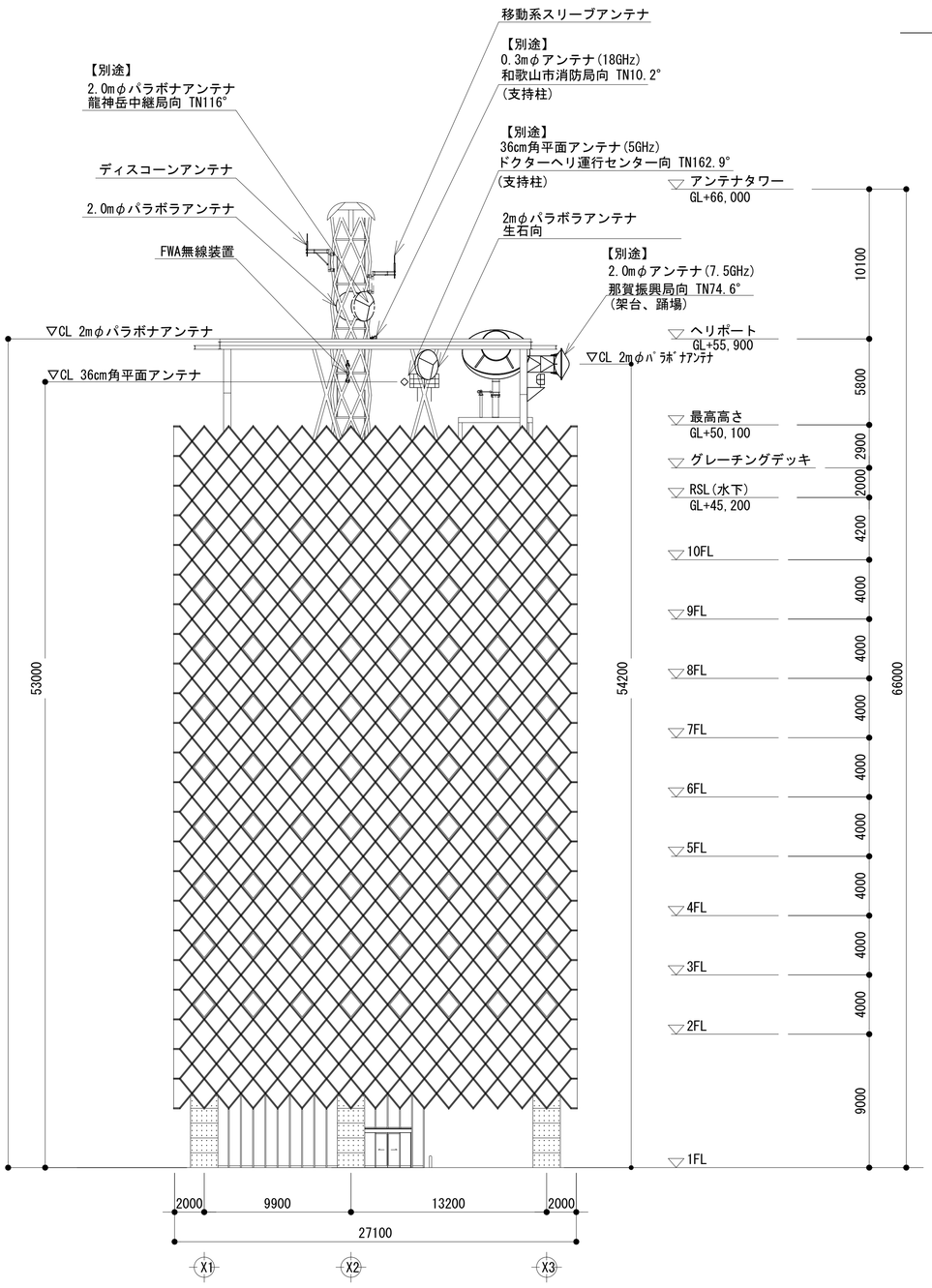

南側立面図　S=1:200

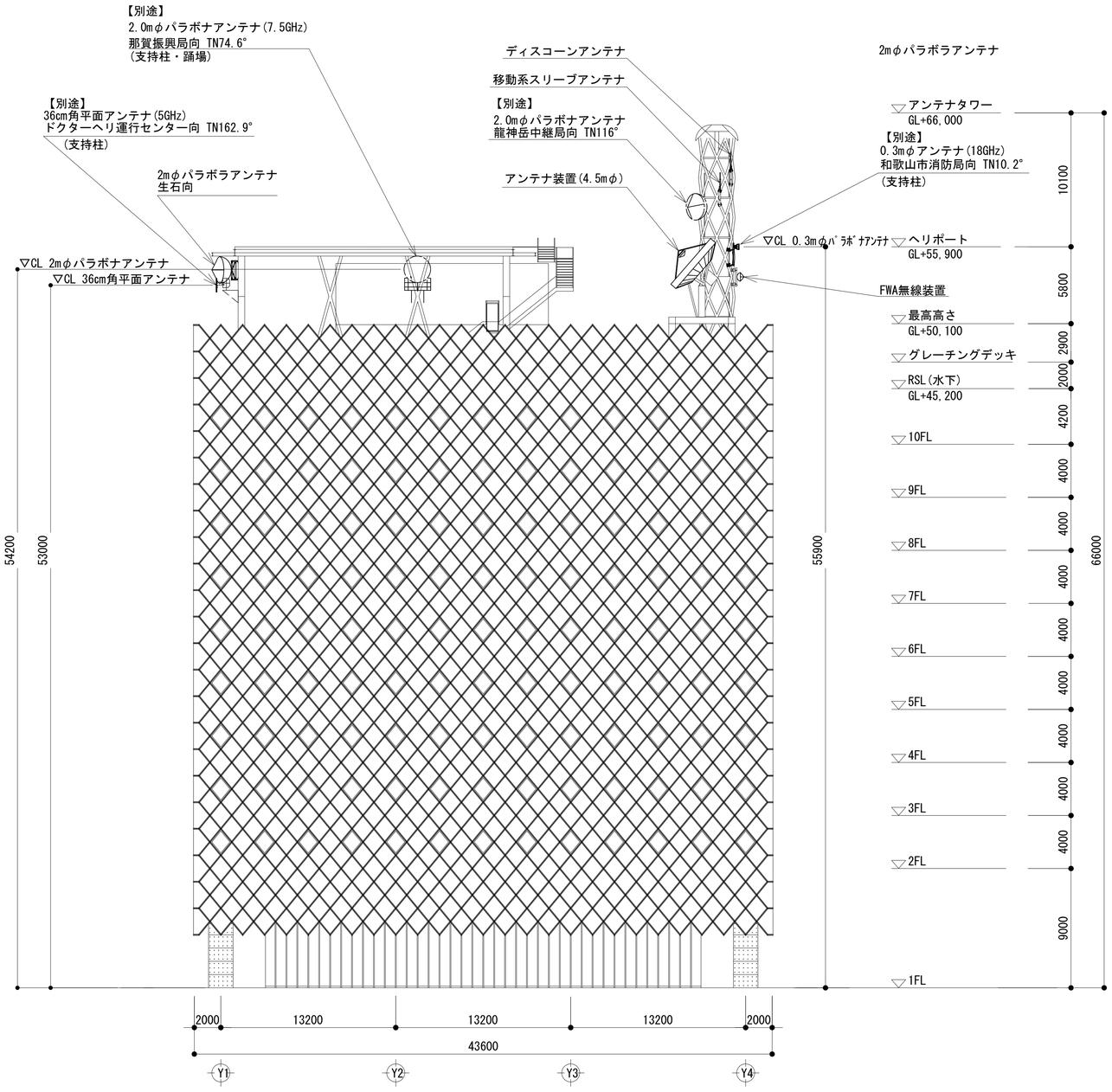

東側立面図　S=1:200

凡　例

◪：別途	◪：撤去	□：別途	——：別途	- - -：撤去
□：既設	◪：改修		——：既設	—·—：別途

工事名	和歌山県消防救急デジタル無線システム再整備工事		
図面名	県調整本部 南側・東側立面図.		
作成年月日	令和 6年　3月		
縮尺	1:200	図面番号	13 葉之内 3
会社名	株式会社エイト日本技術開発		
事業者名	和　歌　山　県		

空中線配置図

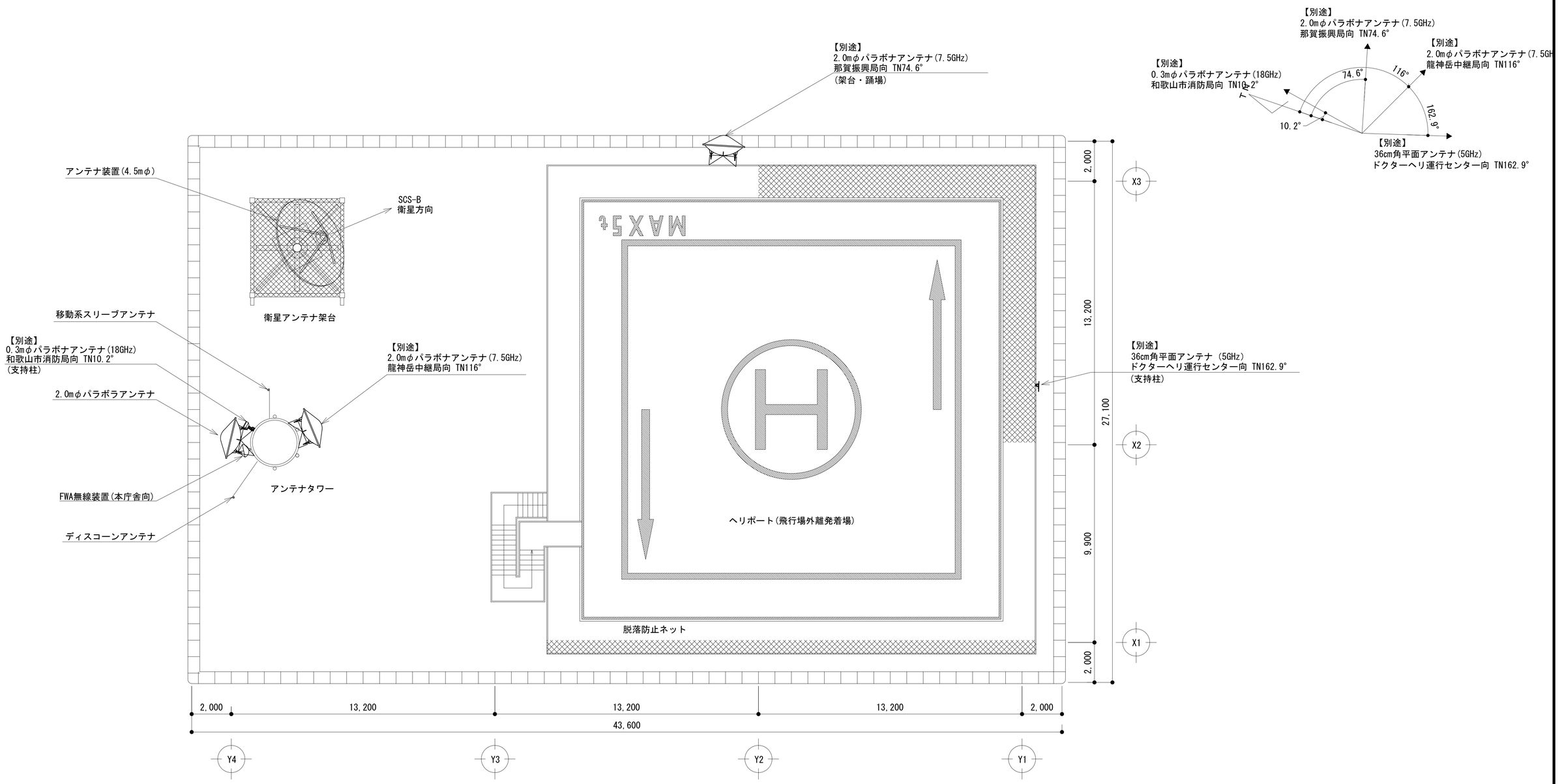

凡 例

: 別途　: 撤去　: 別途　——: 別途　- - -: 撤去

: 既設　: 改修　——: 既設　—·—: 別途

工事名	和歌山県消防救急デジタル無線システム再整備工事		
図面名	県調整本部 空中線配置図		
作成年月日	令和 6年 3月		
縮尺	1:100	図面番号	13 葉之内 4
会社名	株式会社エイト日本技術開発		
事業者名	和 歌 山 県		

屋上階平面図

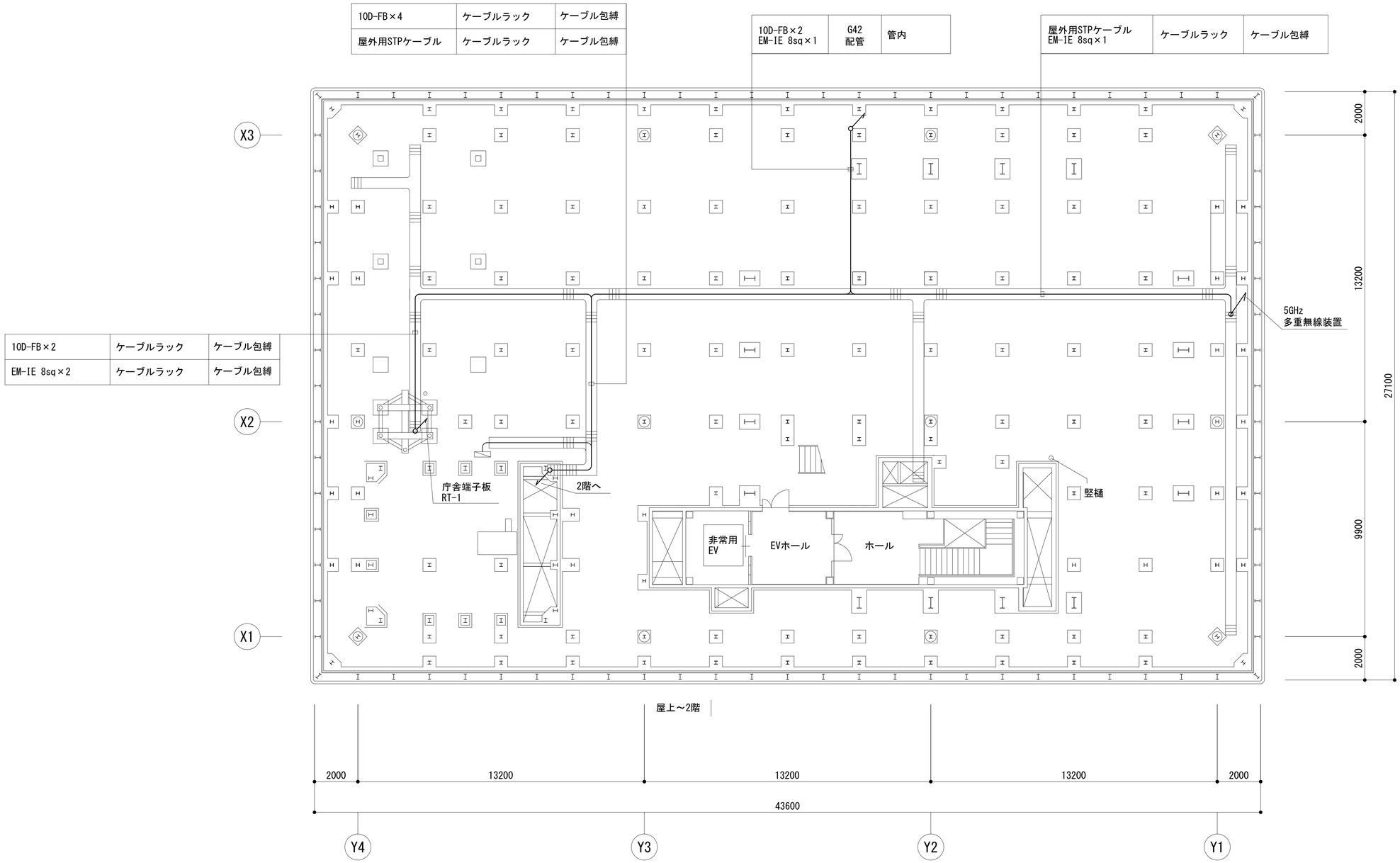

凡　例

◢ : 更新	◢ : 撤去	□ : 別途	―― : 更新	- - - : 撤去
□ : 既設	◣ : 改修		―― : 既設	―·― : 別途

工事名	和歌山県消防救急デジタル無線システム再整備工事		
図面名	県調整本部 屋上階平面図		
作成年月日	令和 6年　3月		
縮尺	1:100	図面番号	13 葉之内 5
会社名	株式会社エイト日本技術開発		
事業者名	和　歌　山　県		

3階平面図

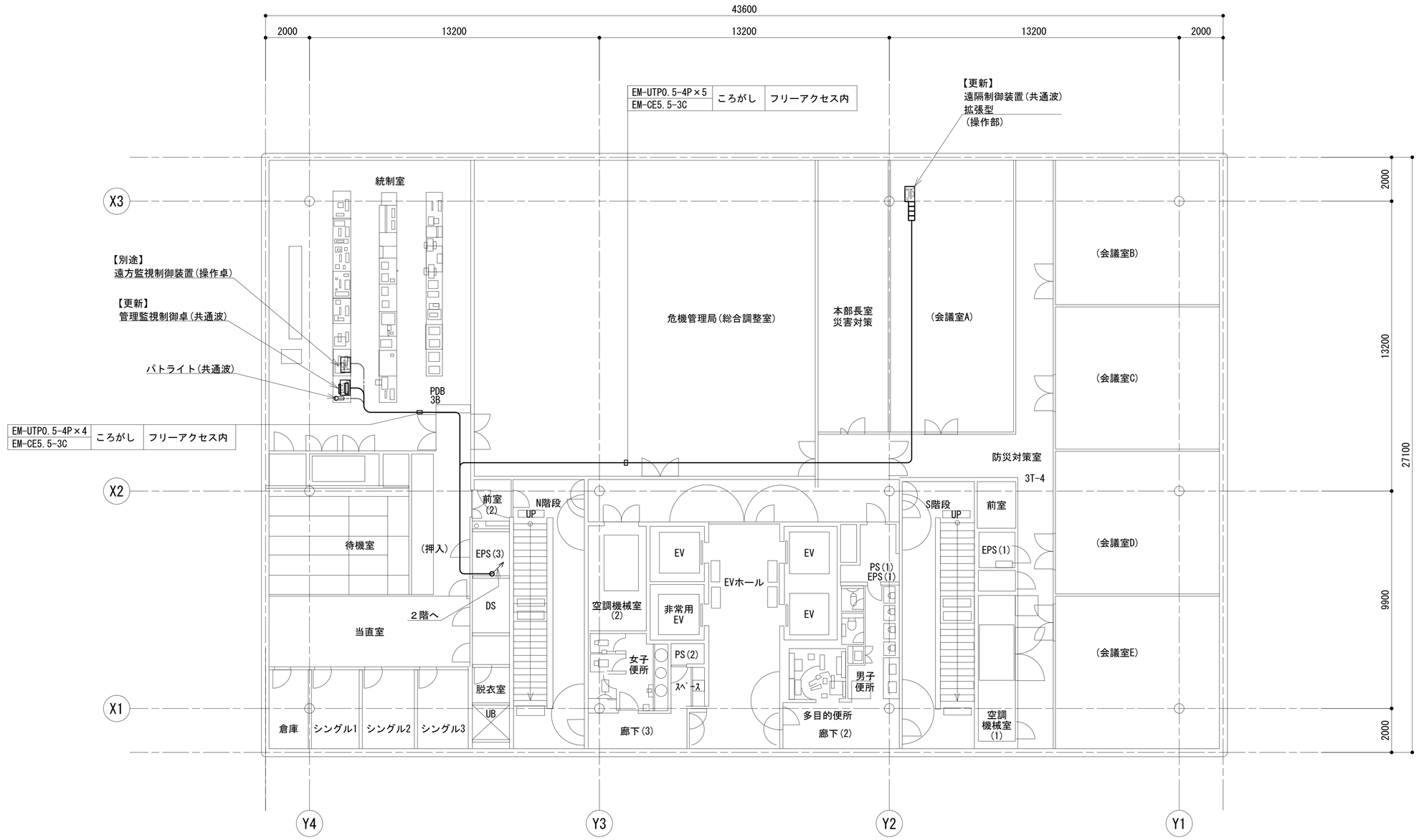

凡　例

: 更新　: 撤去　: 別途　: 更新　: 撤去

: 既設　: 改修　: 既設　: 別途

工事名	和歌山県消防救急デジタル無線システム再整備工事		
図面名	県調整本部 3階平面図		
作成年月日	令和 6年　3月		
縮尺	1:100	図面番号	13 葉之内 6
会社名	株式会社エイト日本技術開発		
事業者名	和　歌　山　県		

2階平面図

屋外用STPｹｰﾌﾞﾙ	ころがし	フリーアクセス内
10D-FB×4		
EM-UTP0.5-4P×9		
EM-CE5.5-3C×2		

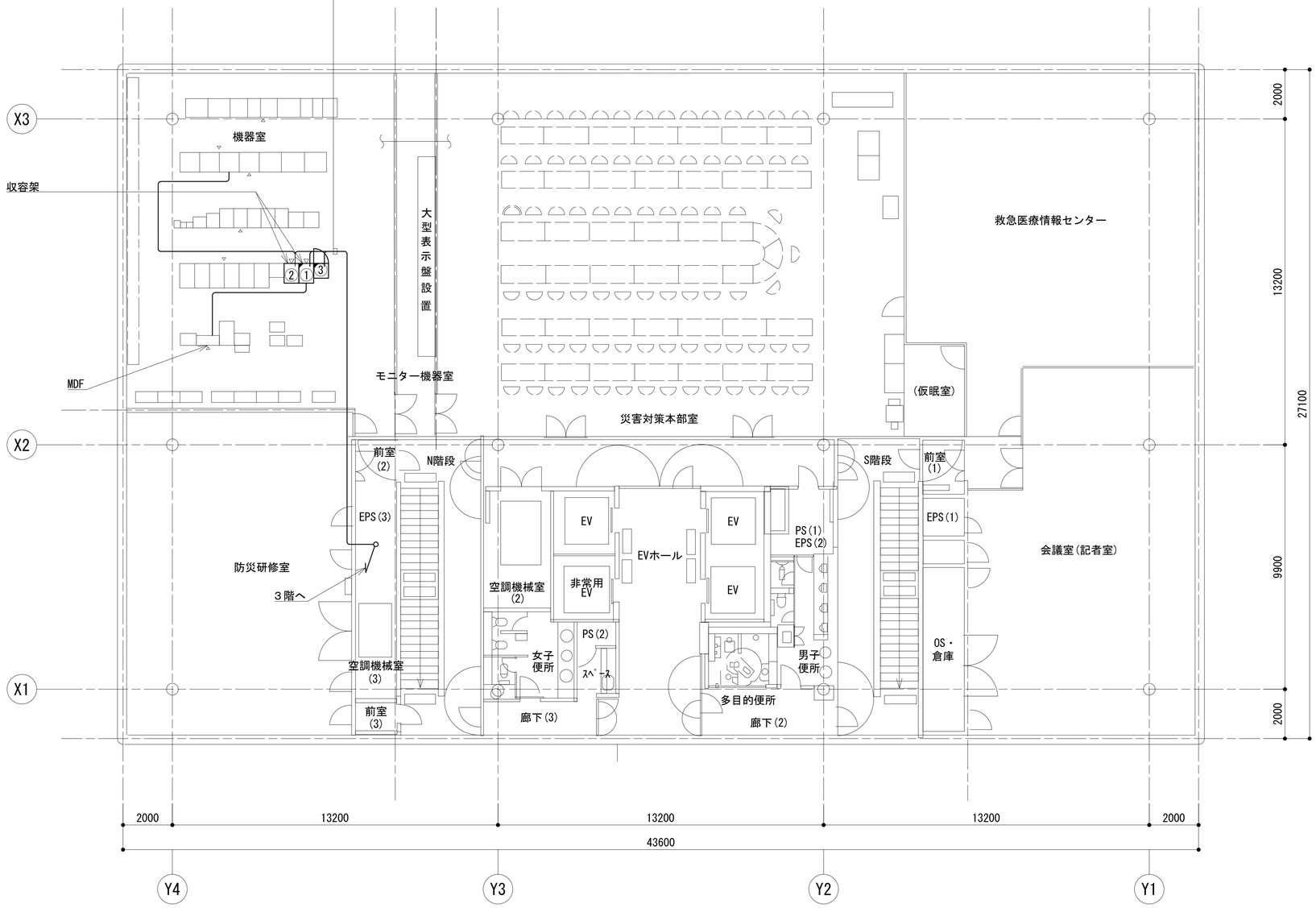

No	無線機械室
①	収容架(19インチラック)
②	収容架(19インチラック)
③	回線制御装置(共通波)

凡　例

: 更新　: 撤去　: 別途　: 更新　: 撤去

: 既設　: 改修　: 既設　: 別途

工事名	和歌山県消防救急デジタル無線システム再整備工事		
図面名	県調整本部 2階平面図		
作成年月日	令和 6年　3月		
縮尺	1:100	図面番号	13 葉之内 7
会社名	株式会社エイト日本技術開発		
事業者名	和　歌　山　県		

機器配置図(2F)

No	無線機械室
①	収容架（19インチラック）
②	収容架（19インチラック）
③	回線制御装置（共通波）
④	IP防災交換機
⑤	交流分電盤　A
⑥	交流分電盤　2
⑦	直流分電盤（48V系）
⑧	7.5G多重無線装置（龍神岳向）

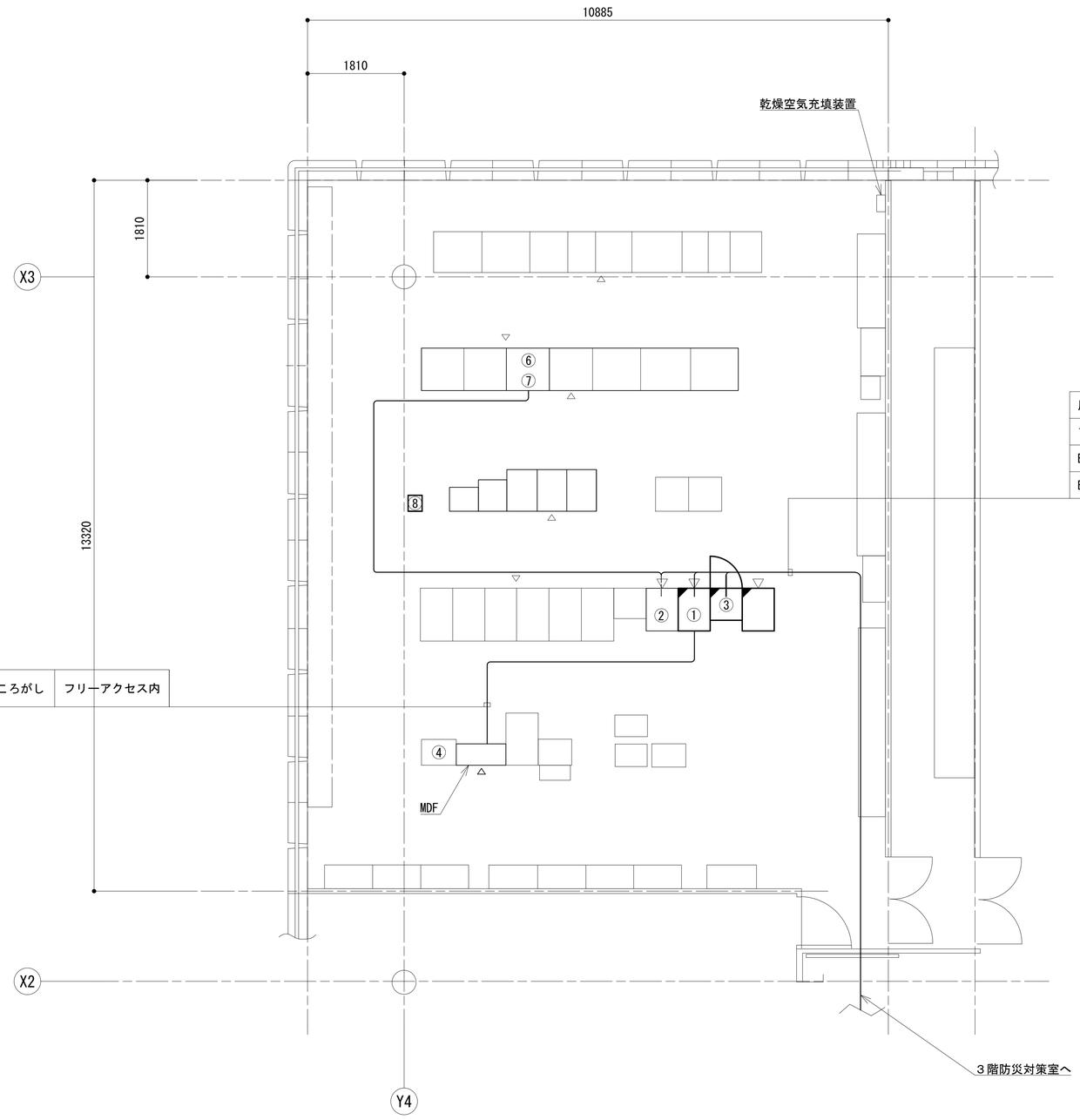

屋外用STPｹｰﾌﾞﾙ	ころがし	フリーアクセス内
10D-FB×4		
EM-UTP0.5-4P×9		
EM-CE5.5-3C×2		

SWVP0.5-50C×6	ころがし	フリーアクセス内

Ⓐ 視

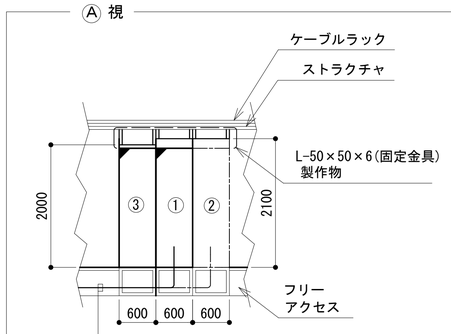

10D-FB×4	ころがし	フリーアクセス内
EM-UTP0.5-4P×3		
EM-CE5.5-3C×2		

Ⓑ 視

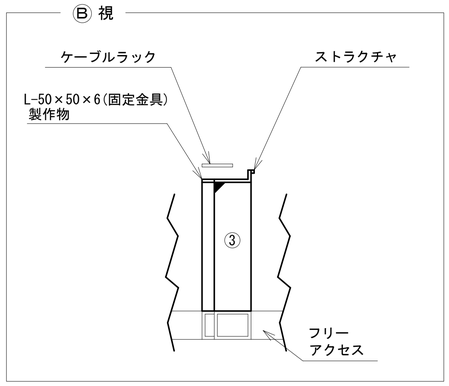

凡　例

: 更新　: 撤去　: 別途　: 更新　: 撤去

: 既設　: 改修　: 既設　: 別途

工事名	和歌山県消防救急デジタル無線システム再整備工事		
図面名	県調整本部 機器配置図(2F)		
作成年月日	令和 6年　3月		
縮尺	1:50	図面番号	13葉之内 8
会社名	株式会社エイト日本技術開発		
事業者名	和　歌　山　県		

収容架実装図

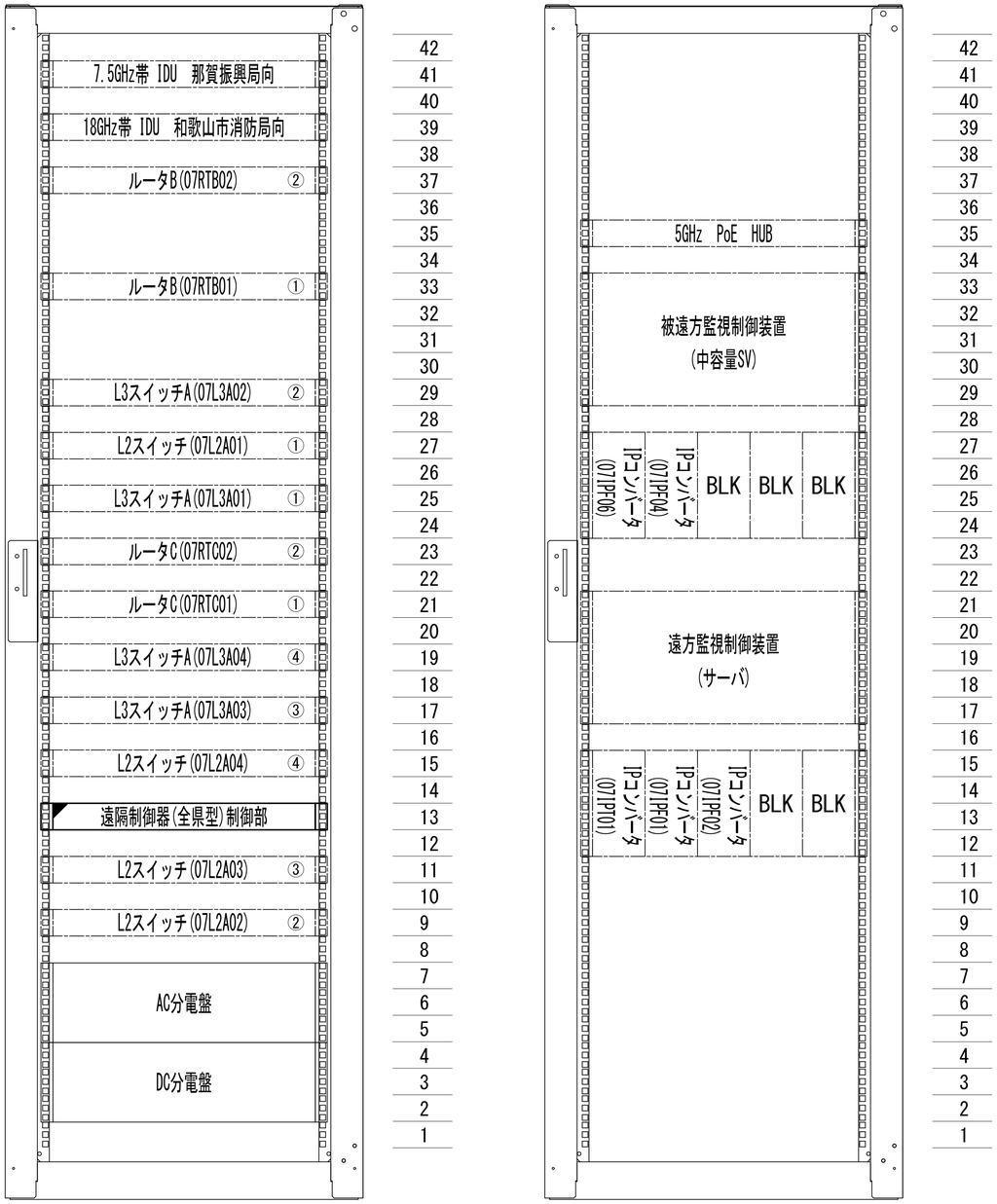

前面実装図 S=1:5

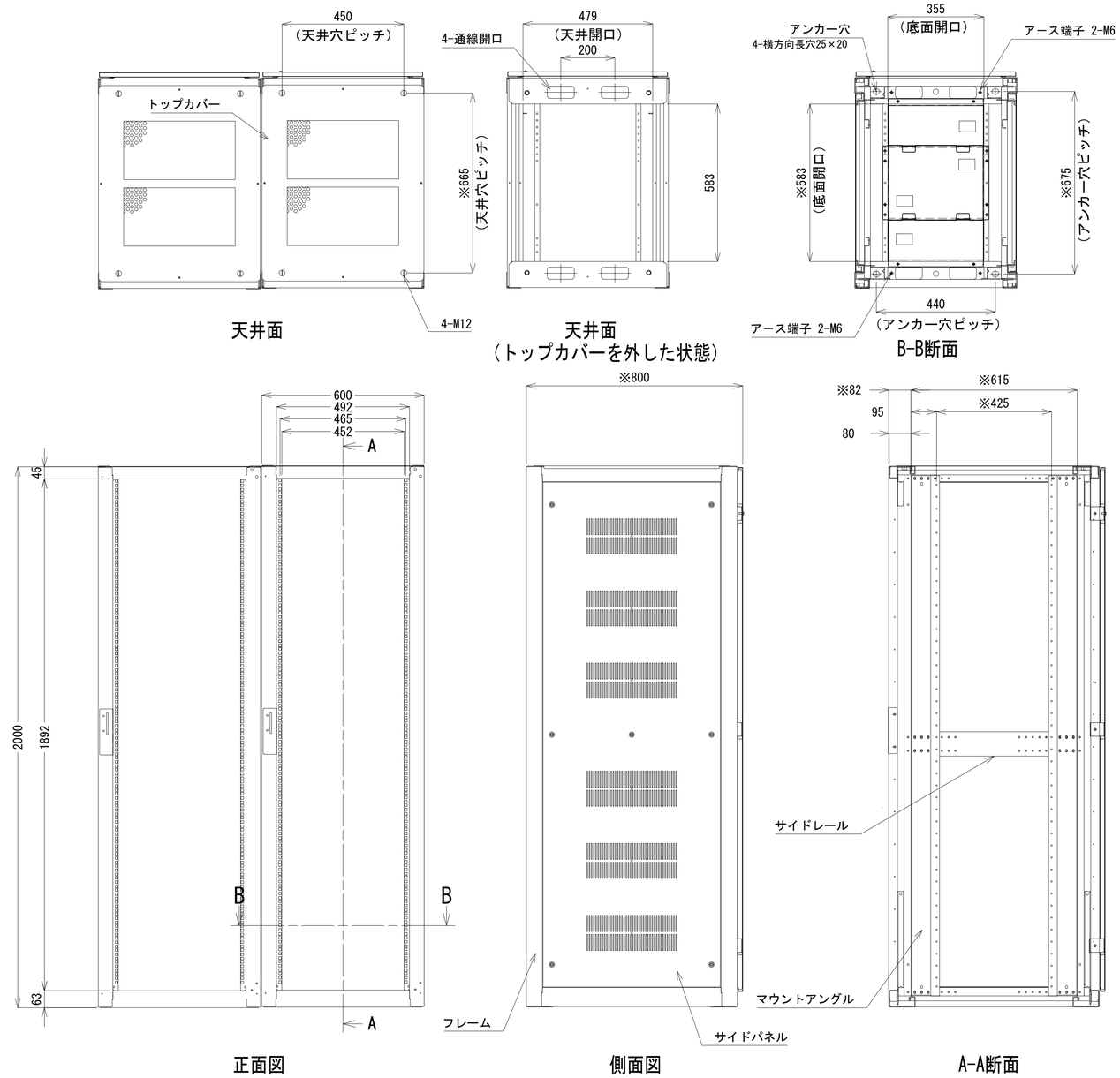

収容架A 姿図 S=1:10

凡 例

: 更新	: 撤去	: 別途	—— : 更新	- - - : 撤去	
: 既設	: 改修		—— : 既設	—·— : 別途	

工事名	和歌山県消防救急デジタル無線システム再整備工事		
図面名	県調整本部 収容架実装図		
作成年月日	令和 6年 3月		
縮尺	1:10,5	図面番号	13葉之内 9
会社名	株式会社エイト日本技術開発		
事業者名	和 歌 山 県		

空中線系統図

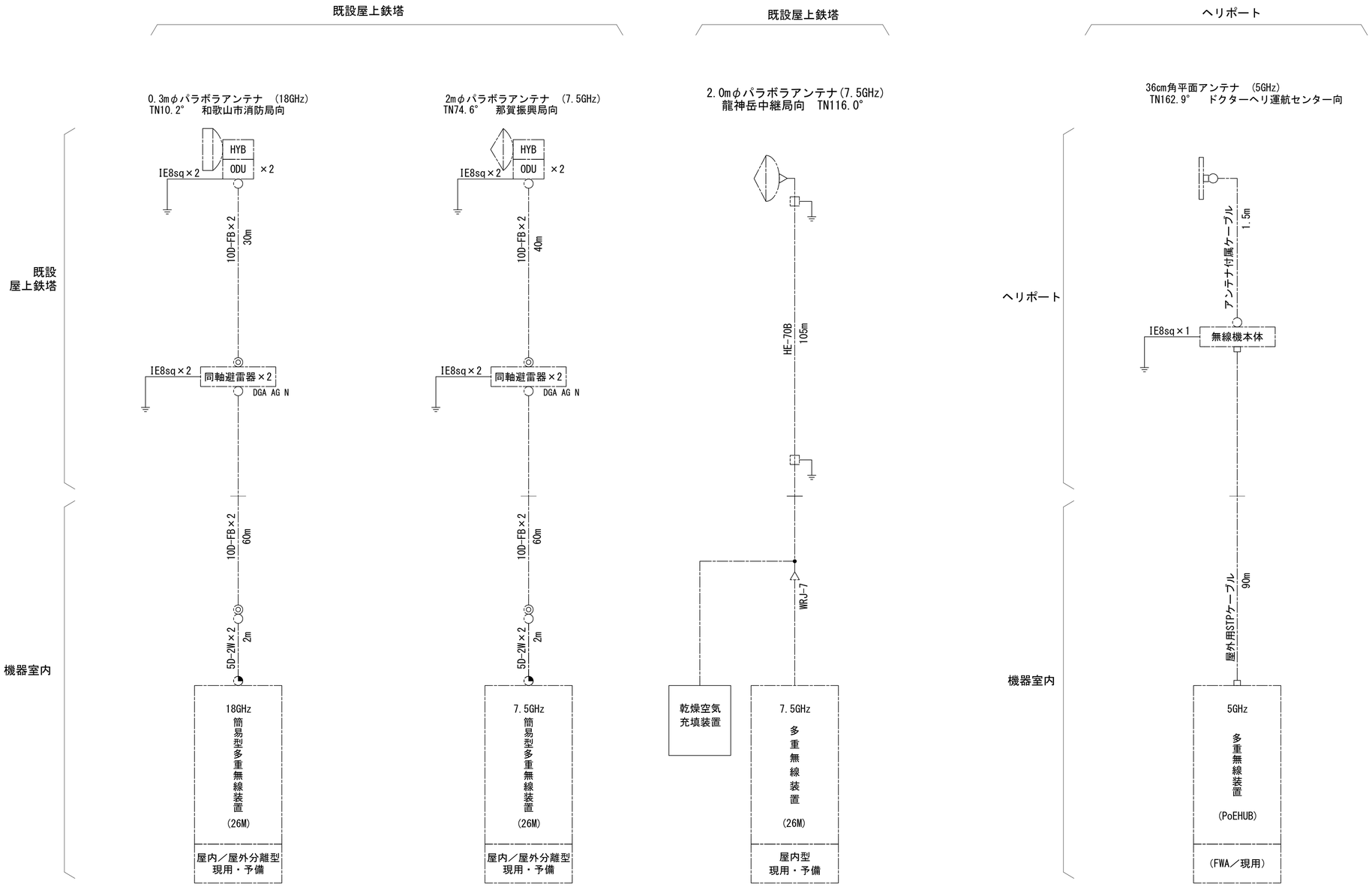

凡例

新設工事配線

- ○ N-Pコネクタ
- ◎ N-Jコネクタ
- ◔ N-P L型コネクタ
- ● N型終端器(機器添付)
- □ LAN用コネクタ

特記事項
・ケーブル長の括弧内は、手配長を示す。
・八木アンテナのダイバーシティ構成は、ケーブル長を同長加工とする。

凡 例

: 更新 : 撤去 : 別途 : 更新 : 撤去
: 既設 : 改修 : 既設 : 別途

工事名	和歌山県消防救急デジタル無線システム再整備工事		
図面名	県調整本部 空中線系統図		
作成年月日	令和 6年 3月		
縮尺	NTS	図面番号	13 葉之内 10
会社名	株式会社エイト日本技術開発		
事業者名	和 歌 山 県		

配線系統図（信号系）（新設）

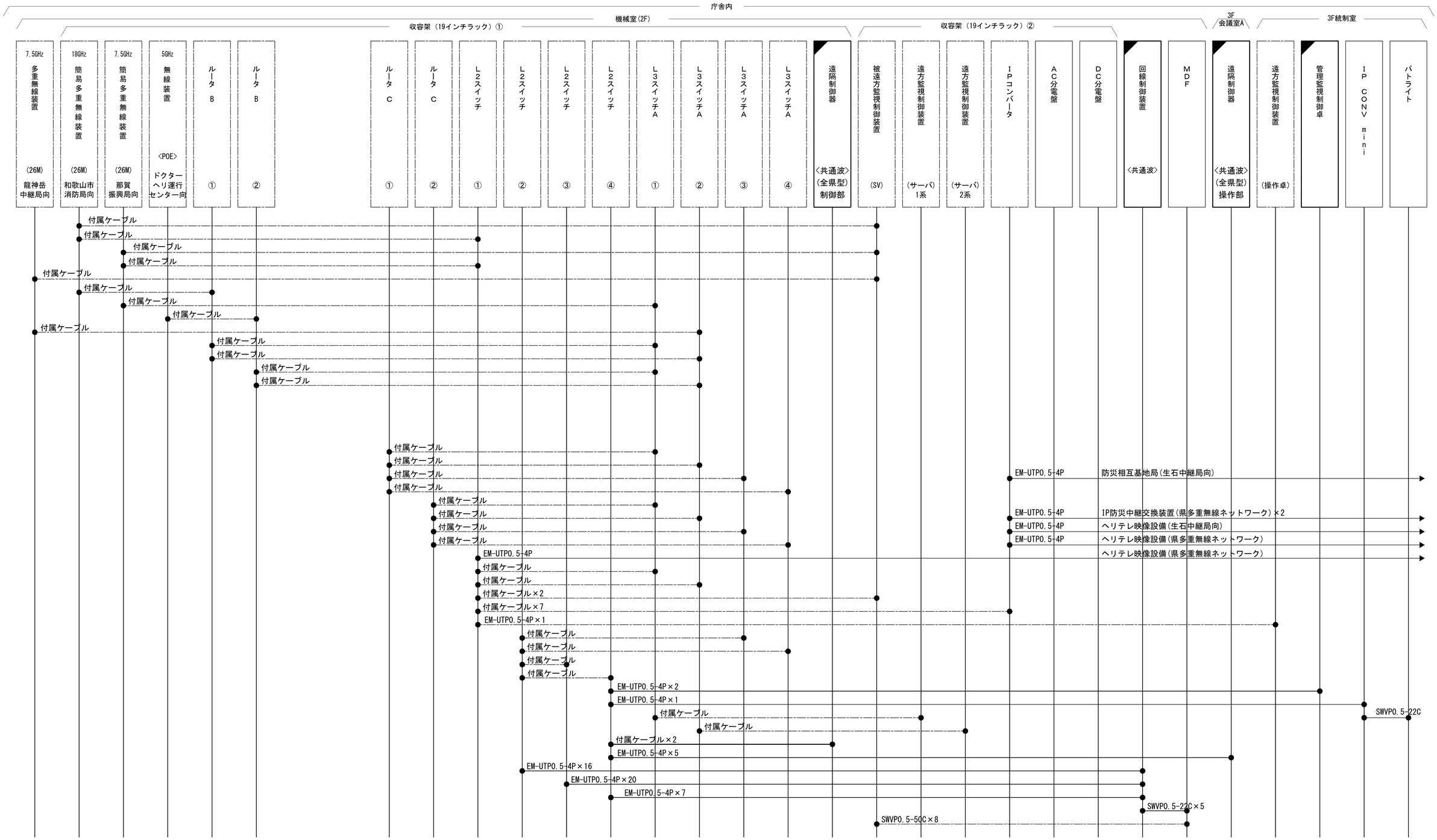

凡　例

- ◪：更新
- ◪：撤去
- □：別途
- ——：更新
- - - -：撤去
- □：既設
- ◪：改修
- ——：既設
- ——：別途

工事名	和歌山県消防救急デジタル無線システム再整備工事		
図面名	県調整本部 配線系統図(信号系)(新設)		
作成年月日	令和 6年　3月		
縮尺	NTS	図面番号	13 葉之内 11
会社名	株式会社エイト日本技術開発		
事業者名	和　歌　山　県		

配線系統図（電源系）（新設）

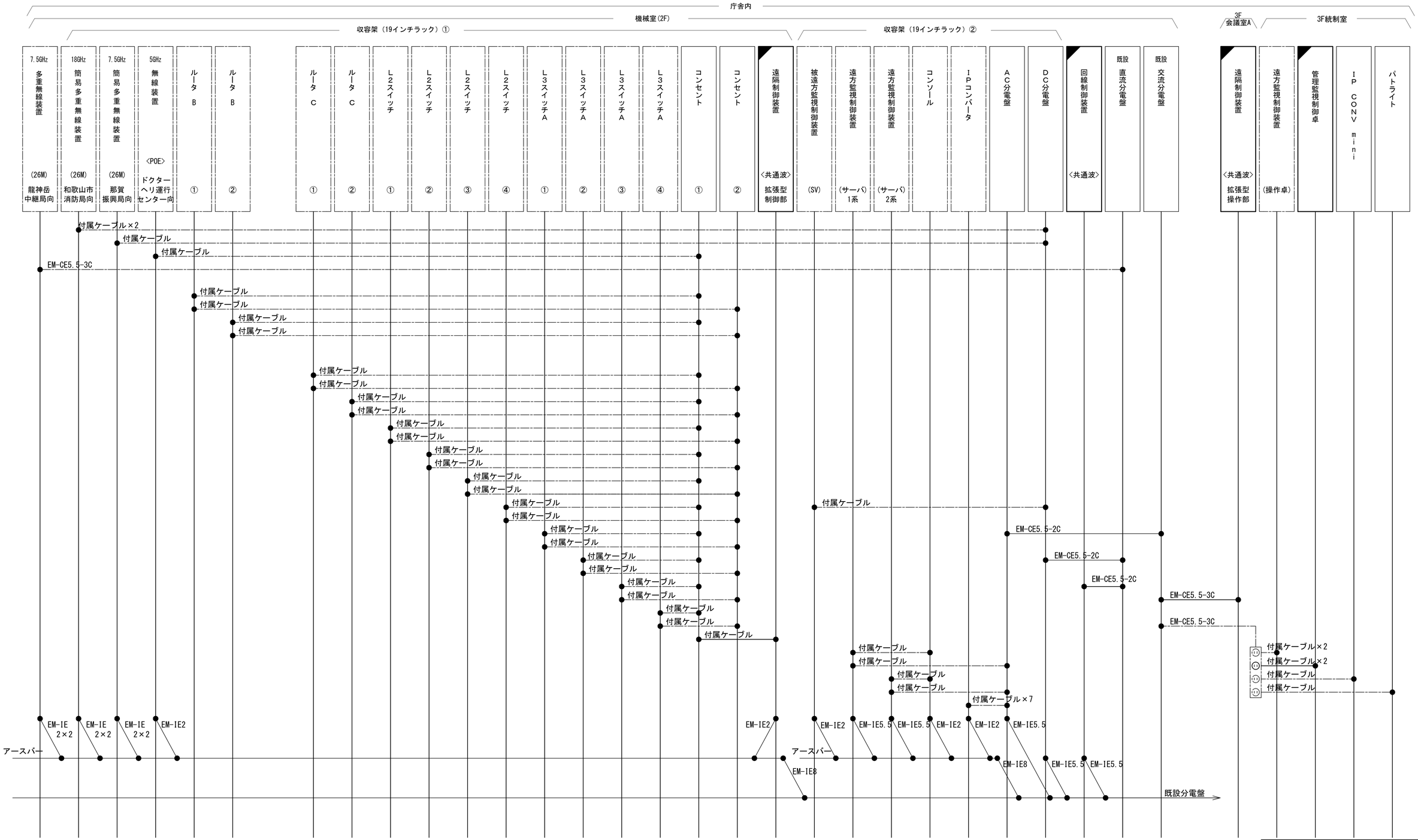

凡　例

- ◪：更新
- ◪：撤去
- □：別途
- ——：更新
- - - -：撤去
- □：既設
- ◪：改修
- ——：既設
- ——：別途

工事名	和歌山県消防救急デジタル無線システム再整備工事		
図面名	県調整本部 配線系統図(電源系)(新設)		
作成年月日	令和 6年　3月		
縮尺	NTS	図面番号	13 葉之内 12
会社名	株式会社エイト日本技術開発		
事業者名	和　歌　山　県		

導波管系統図

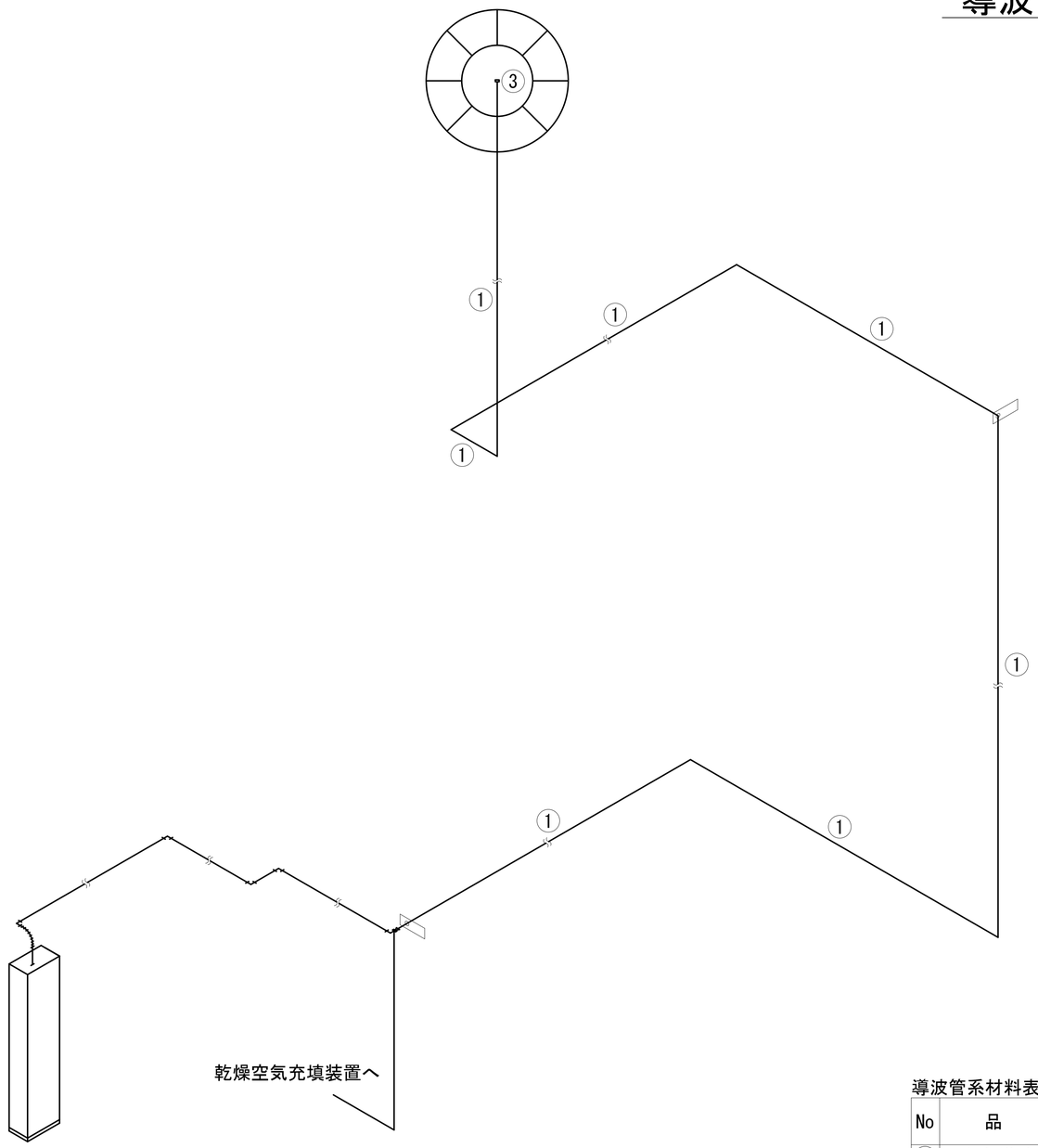

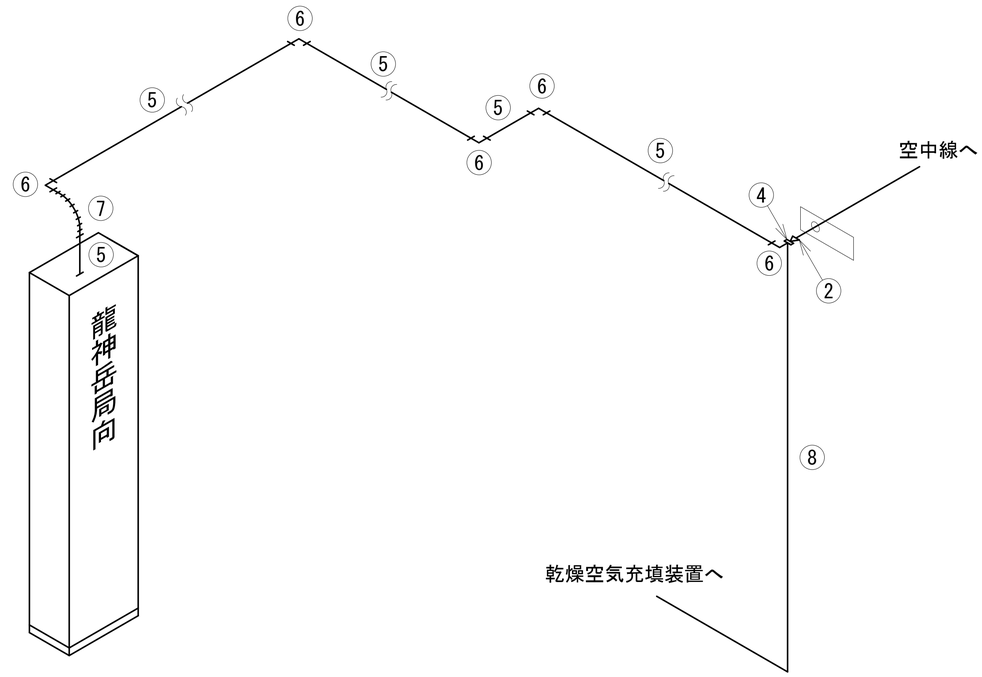

詳細図

導波管系材料表

No	品　　名	規　　格	単位	数　量 龍神岳局向
①	可とう導波管	7.5GHz帯用	m	105.0
②	フランジ変換器	7.5GHz帯 ｶﾞｽ封入口付	個	1
③	フランジ変換器	7.5GHz帯 ｶﾞｽ封入口無	個	1
④	気密窓導波管	WRJ-7 両端ﾌﾗﾝｼﾞ付	個	1
⑤	矩形導波管	WRJ-7 両端ﾌﾗﾝｼﾞ付	個	12
⑥	ｺｰﾅｰﾍﾞﾝﾄﾞ導波管	WRJ-7 H面 両端ﾌﾗﾝｼﾞ付	個	5
⑦	耐震可とう導波管	FRJ-7 L=200x200 両端ﾌﾗﾝｼﾞ付	個	1
⑧	銅管		m	15.0
矩 形 導 波 管 長			m	16.2

導波管系統図

凡　例

: 更新　: 撤去　: 別途　: 更新　: 撤去
: 既設　: 改修　: 既設　: 別途

工事名	和歌山県消防救急デジタル無線システム再整備工事		
図面名	県調整本部　導波管系統図		
作成年月日	令和 6年　3月		
縮尺	1:20	図面番号	13 葉之内 13
会社名	株式会社エイト日本技術開発		
事業者名	和　歌　山　県		

図　面　目　録

図面番号	図　面　名　称
1	システム系統図
2	敷地平面図
3	西側立面図
4	中継局機器配置図
5	13階平面図
6	屋上機械室機器配置図
7	収容架実装図
8	空中線系統図
9	配線系統図(信号系／電源系)(新設)
10	
11	
12	
13	
14	
15	

システム系統図

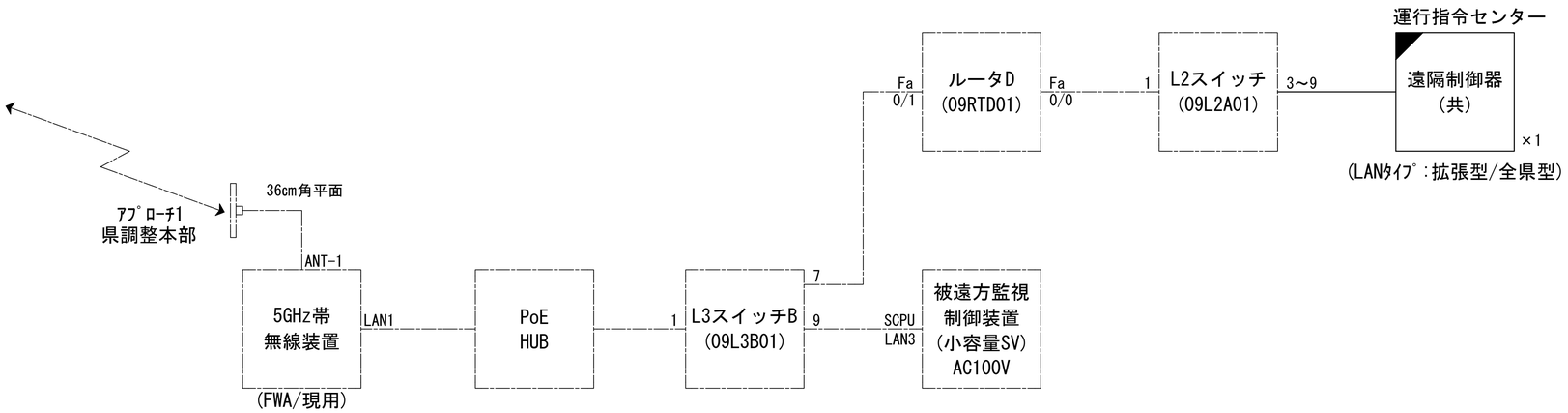

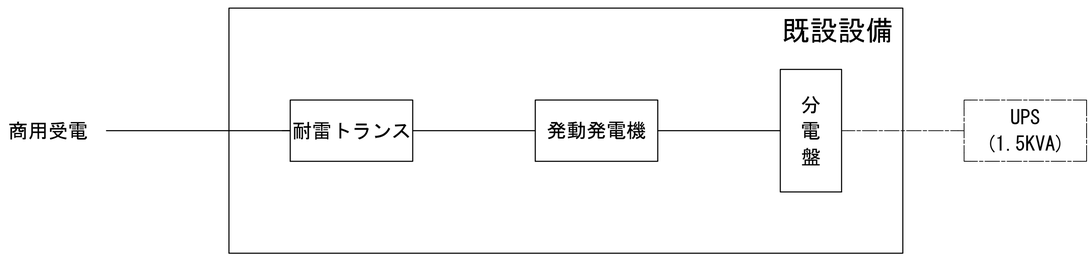

凡　例

: 更新　: 撤去　: 別途　——: 更新　- - -: 撤去

: 既設　: 改修　——: 既設　—·—: 別途

工事名	和歌山県消防救急デジタル無線システム再整備工事		
図面名	ドクターヘリ運行センター システム系統図		
作成年月日	令和 6年　3月		
縮尺	NTS	図面番号	9 葉之内 1
会社名	株式会社エイト日本技術開発		
事業者名	和　歌　山　県		

敷地平面図

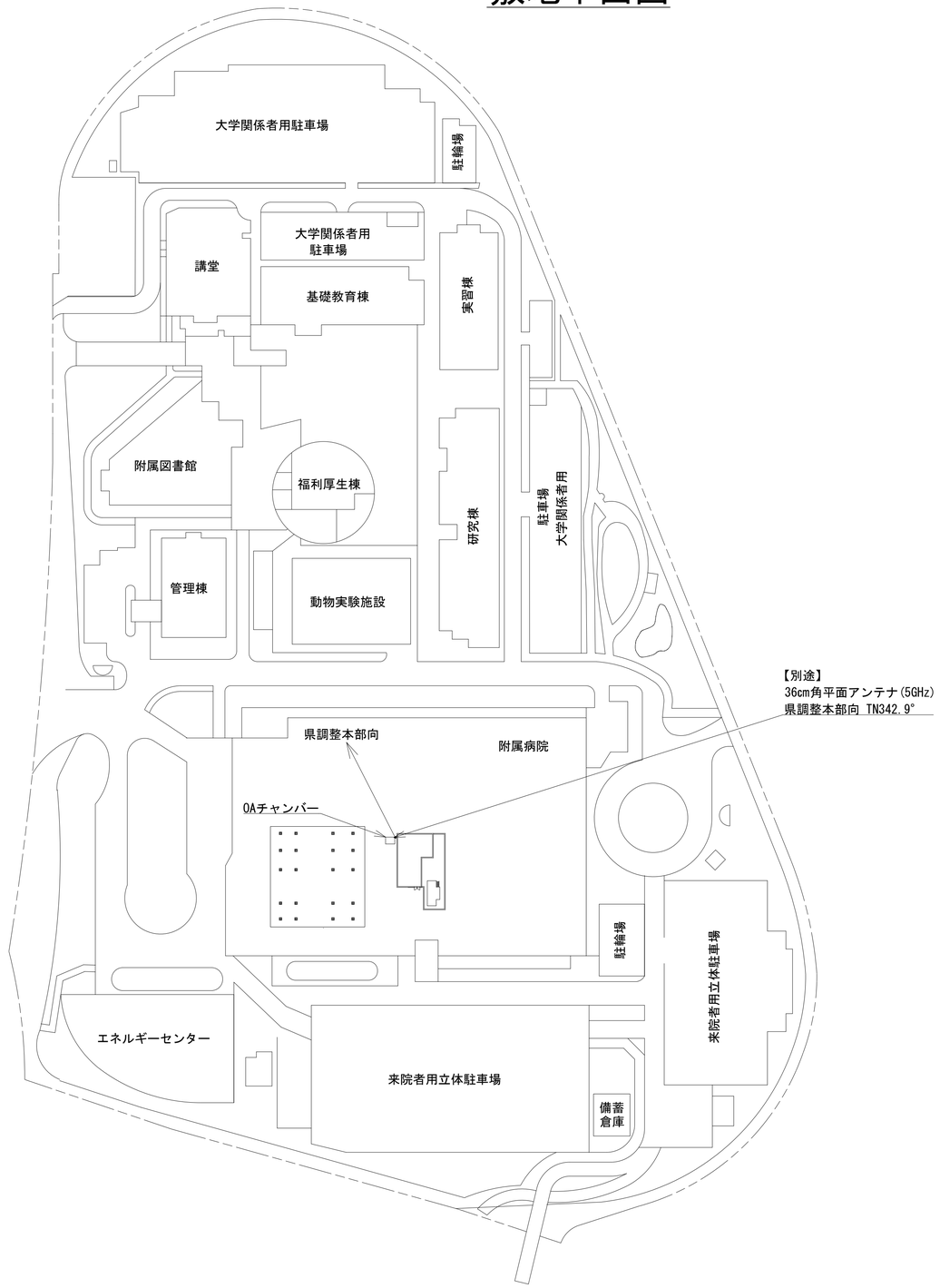

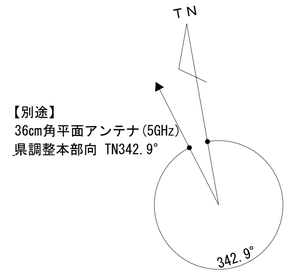

緯度： 34° 11′ 17″
経度：135° 10′ 55″
ＧＬ：2m

施工場所：和歌山市紀三井寺811-1

凡　例

◪：別途	◪：撤去	□：別途	——：別途	- - -：撤去	
□：既設	◪：改修		——：既設	—·—：別途	

工事名	和歌山県消防救急デジタル無線システム再整備工事		
図面名	ドクターヘリ運行センター 敷地平面図		
作成年月日	令和 6年　3月		
縮尺	1：1000	図面番号	9 葉之内 2
会社名	株式会社エイト日本技術開発		
事業者名	和　歌　山　県		

西側立面図

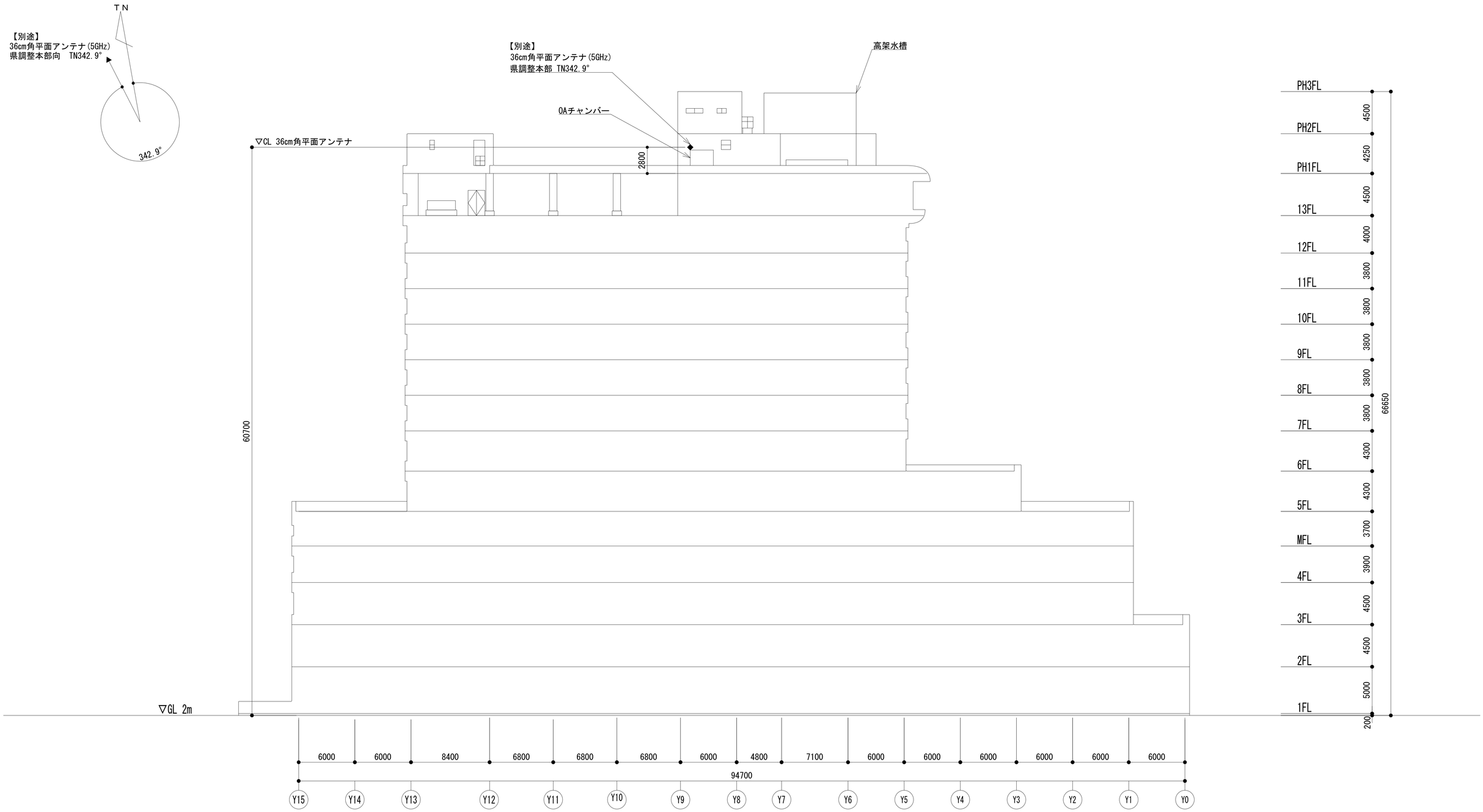

凡　例

: 別途　: 撤去　: 別途　: 別途　: 撤去

: 既設　: 改修　: 既設　: 別途

工事名	和歌山県消防救急デジタル無線システム再整備工事		
図面名	ドクターヘリ運行センター 西側立面図		
作成年月日	令和 6年　3月		
縮尺	1:200	図面番号	9 葉之内 3
会社名	株式会社エイト日本技術開発		
事業者名	和　歌　山　県		

屋上階平面図

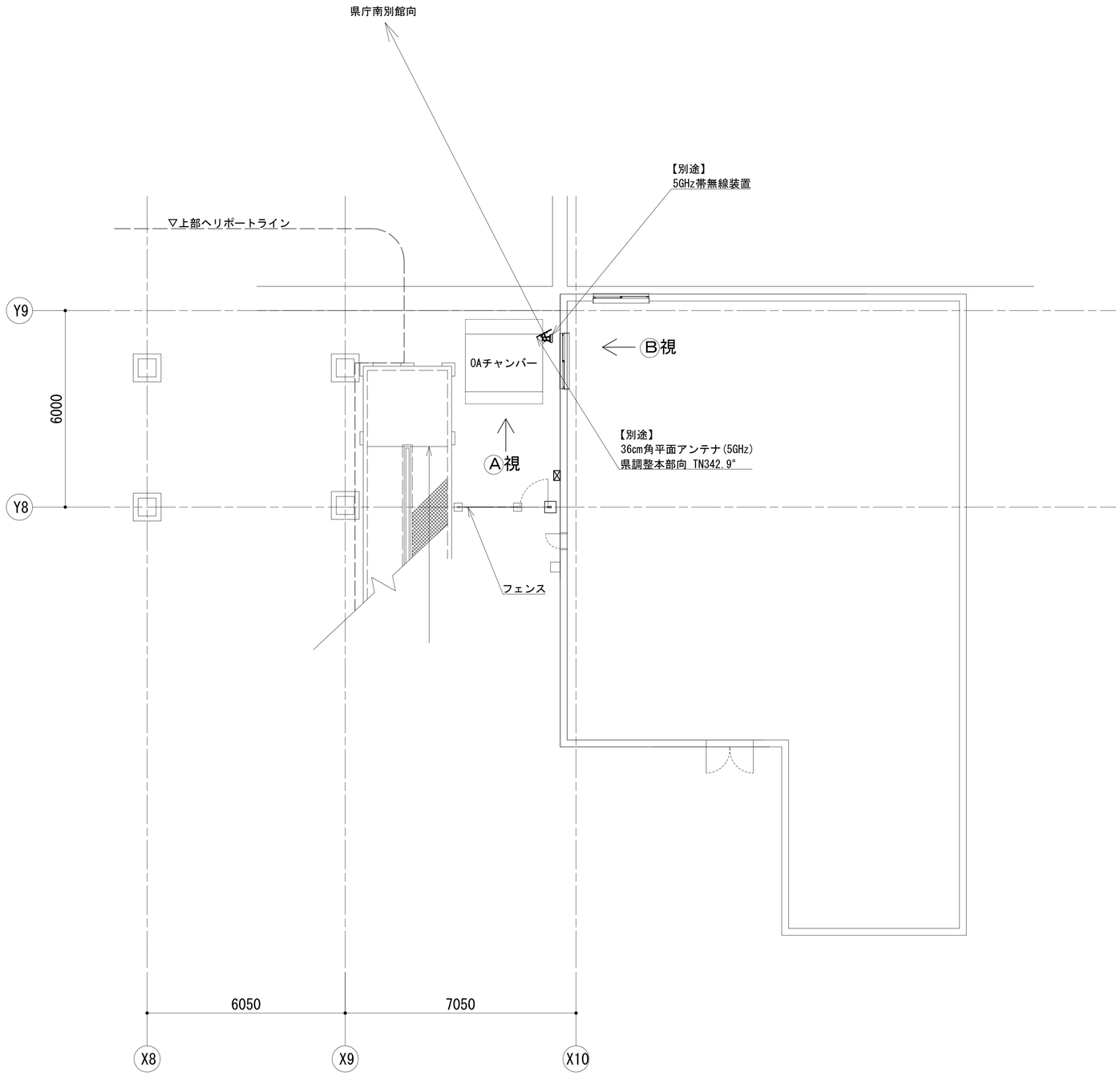

ＰＨ１階平面図　S=1:75

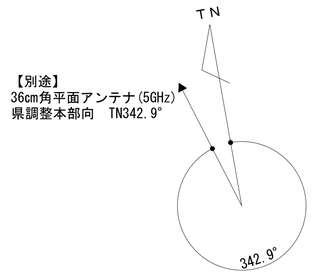

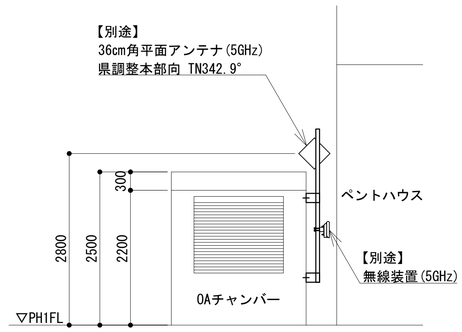

Ⓐ 矢視図　S=1:50

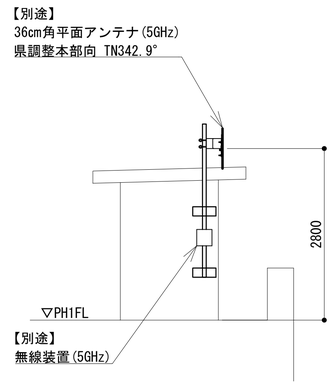

Ⓑ 矢視図　S=1:50

※無線機～アンテナ間のケーブル長は1.5m以内

※ケミカルアンカー固定

凡　例

: 別途　: 撤去　: 別途　——: 別途　- - -: 撤去

: 既設　: 改修　——: 既設　—·—: 別途

工事名	和歌山県消防救急デジタル無線システム再整備工事		
図面名	ドクターヘリ運行センター 屋上階平面図		
作成年月日	令和 6年　3月		
縮尺	1:75,50	図面番号	9 葉之内 4
会社名	株式会社エイト日本技術開発		
事業者名	和　歌　山　県		

１３階平面図

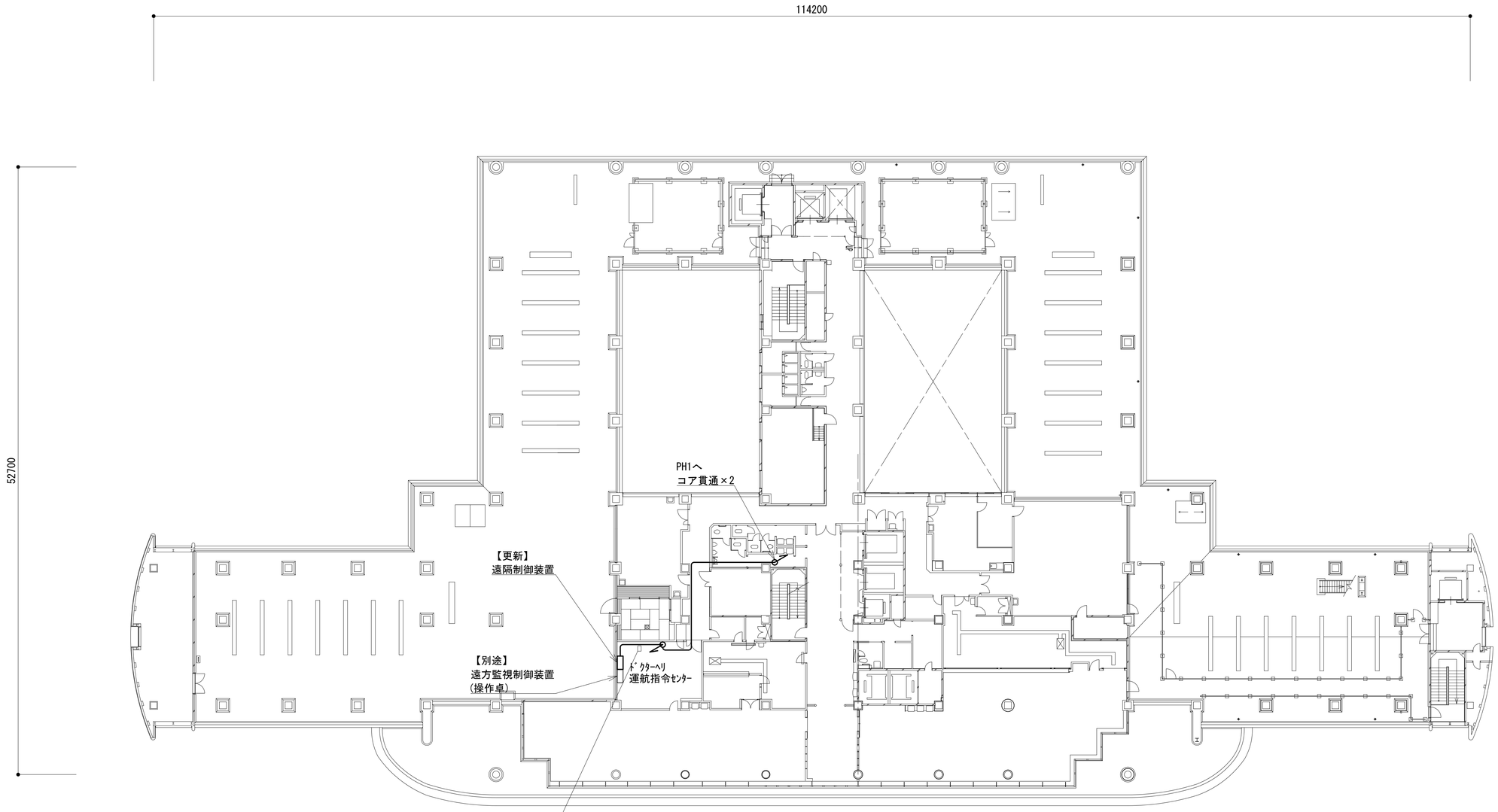

EM-UTP0.5-4P×8 EM-CE5.5-3C×1	ころがし	天井内

凡　例

: 更新　: 撤去　: 別途　: 更新　: 撤去

: 既設　: 改修　: 既設　: 別途

工事名	和歌山県消防救急デジタル無線システム再整備工事		
図面名	ドクターヘリ運行センター １３階平面図		
作成年月日	令和 6年　3月		
縮尺	1:200	図面番号	9 葉之内 5
会社名	株式会社エイト日本技術開発		
事業者名	和　歌　山　県		

屋上機械室機器配置図

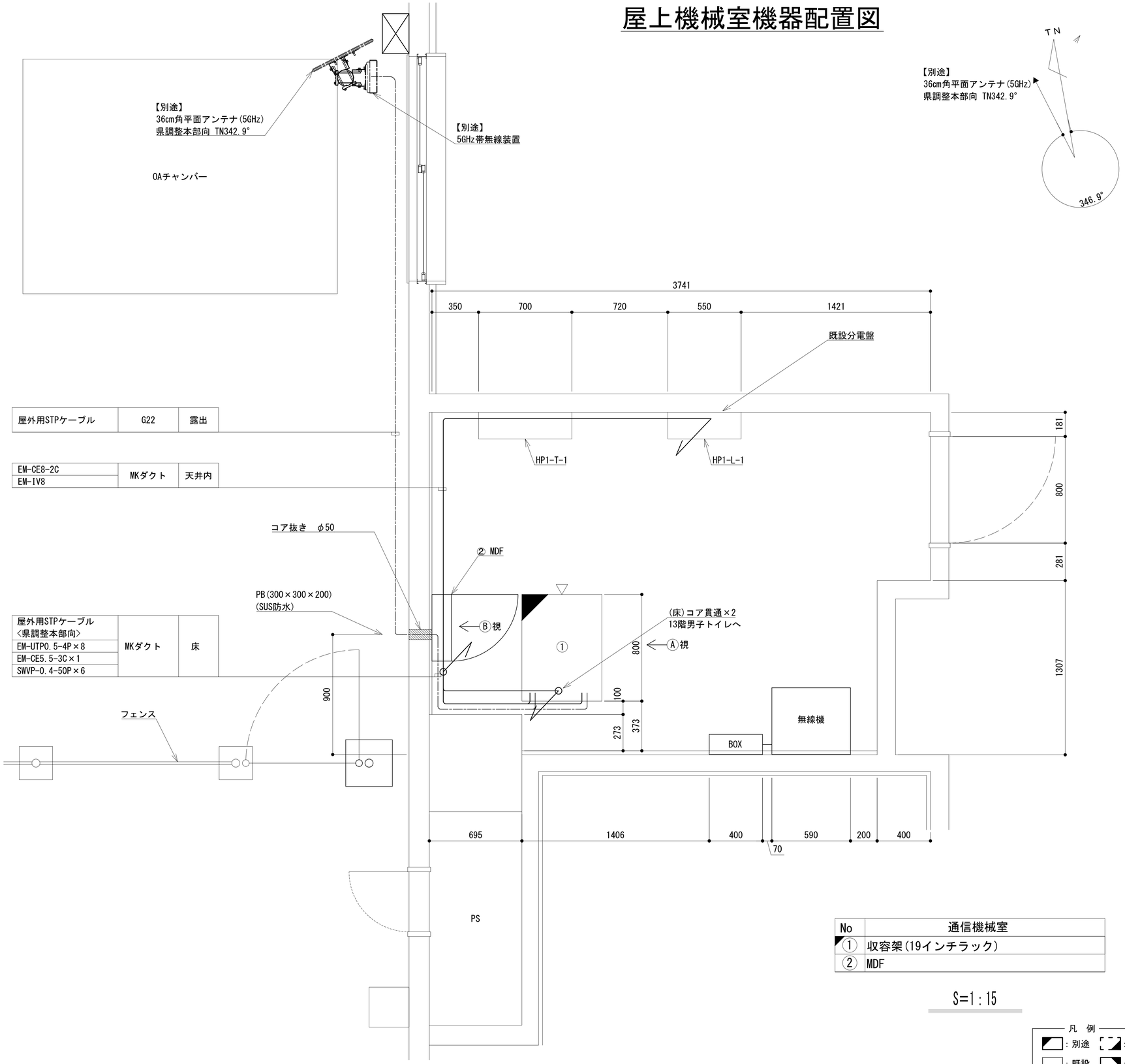

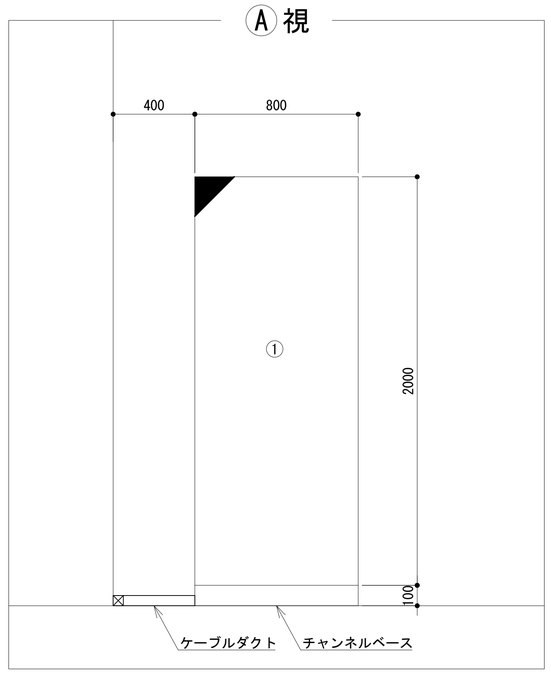

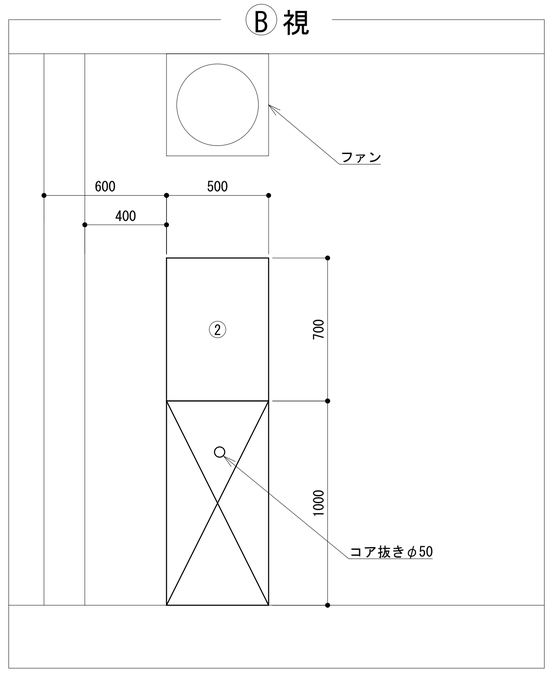

No	通信機械室
①	収容架(19インチラック)
②	MDF

S=1:15

凡 例

: 別途　: 撤去　: 別途　: 別途　: 撤去

: 既設　: 改修　: 既設　: 別途

工事名	和歌山県消防救急デジタル無線システム再整備工事		
図面名	ドクターヘリ運行センター 屋上機械室機器配置図		
作成年月日	令和 6年 3月		
縮尺	1:15	図面番号	9 葉之内 6
会社名	株式会社エイト日本技術開発		
事業者名	和 歌 山 県		

収容架実装図

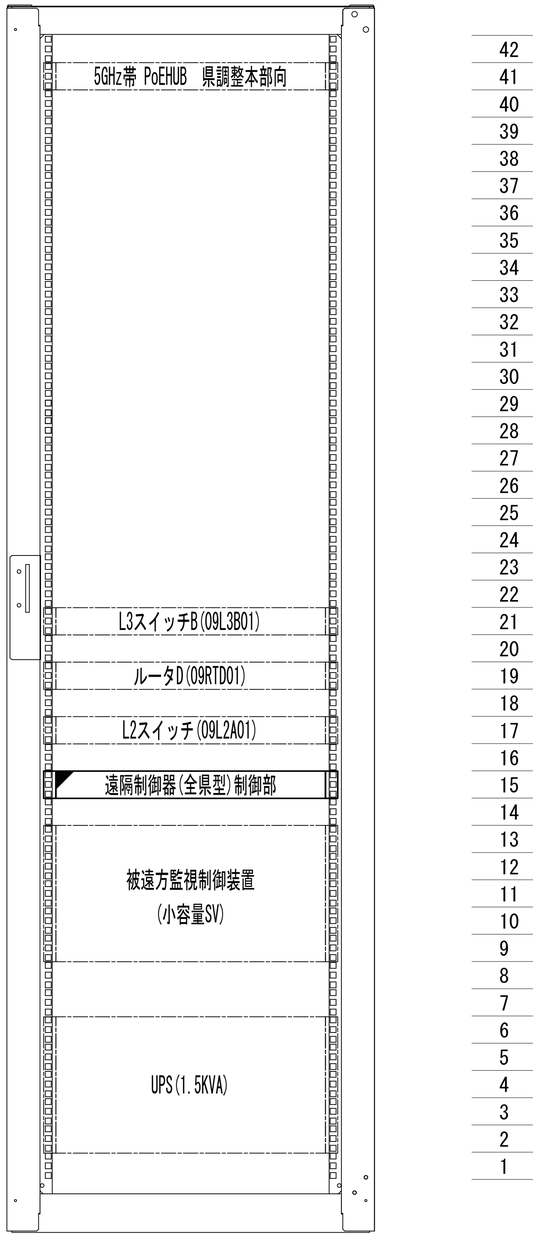

前面実装図 S=1:5

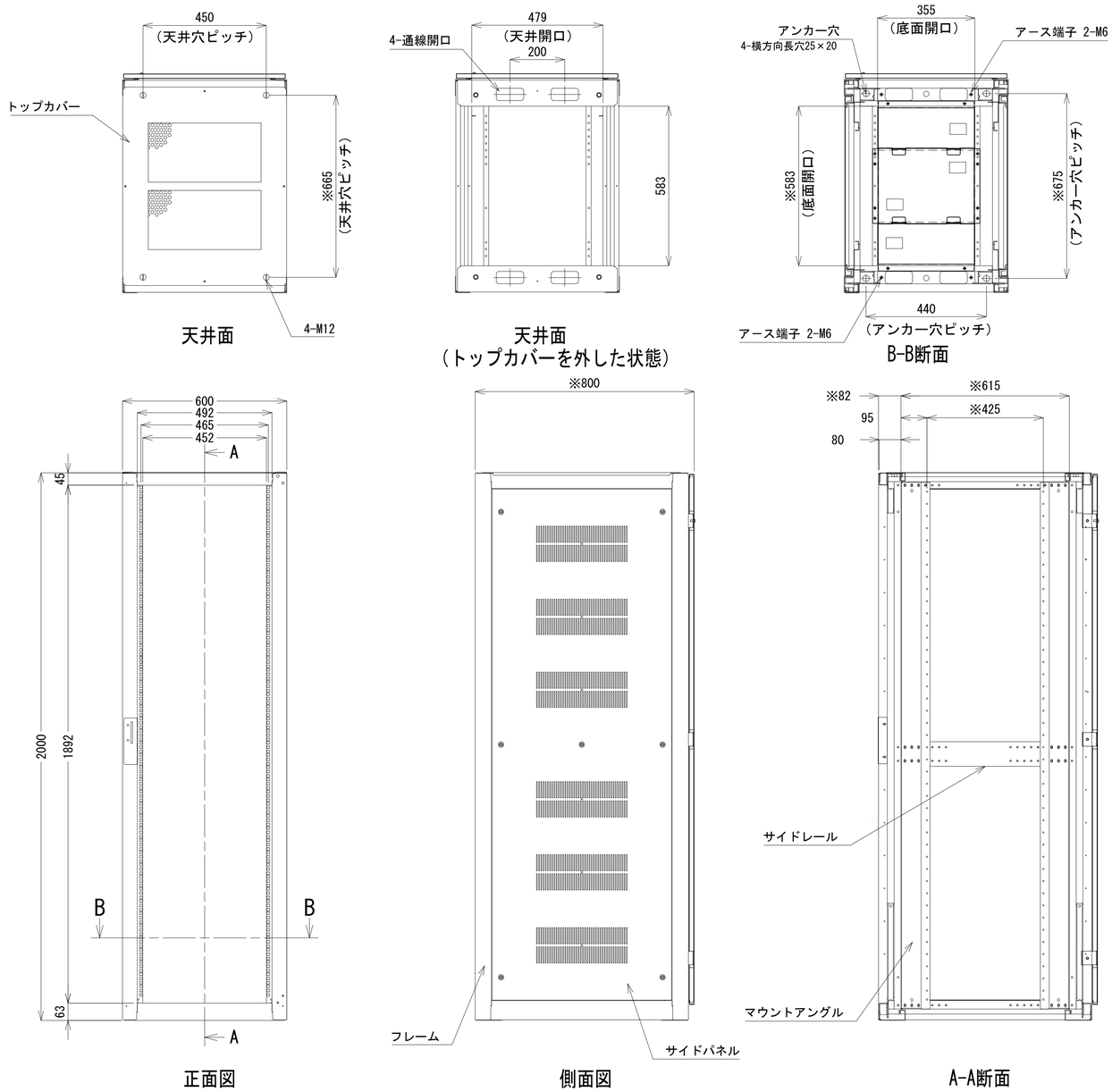

収容架A 姿図 S=1:10

凡 例

◢ : 更新	◢ : 撤去	□ : 別途	―― : 更新	- - - : 撤去	
□ : 既設	◣ : 改修		―― : 既設	―― : 別途	

工事名	和歌山県消防救急デジタル無線システム再整備工事		
図面名	ドクターヘリ運行センター 収容架実装図		
作成年月日	令和 6年 3月		
縮尺	1:5,10	図面番号	9 葉之内 7
会社名	株式会社エイト日本技術開発		
事業者名	和 歌 山 県		

空中線系統図

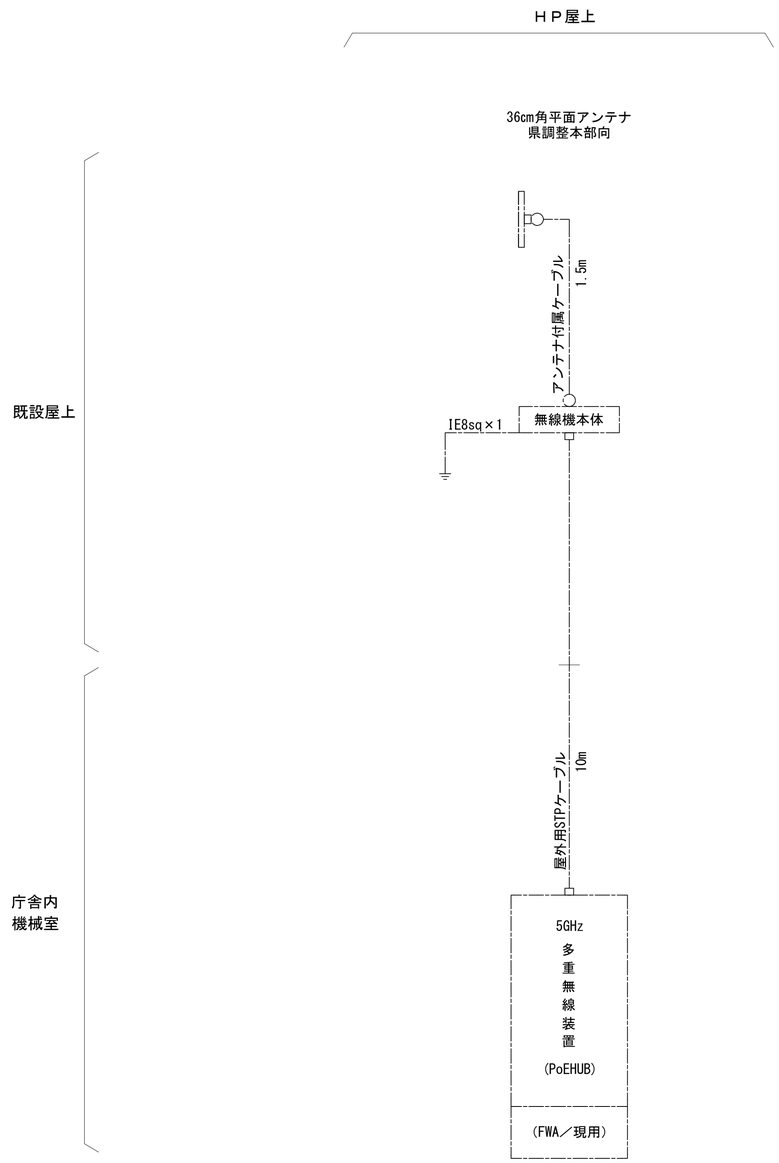

凡例

- ○ N-Pコネクタ
- ◎ N-Jコネクタ
- ◔ N-P L型コネクタ
- ● N型終端器(機器添付)
- □ LAN用コネクタ

凡　例

- ◢ : 更新
- ◢ : 撤去
- □ : 別途
- ―― : 更新
- - - - : 撤去
- □ : 既設
- ◥ : 改修
- ―― : 既設
- —·— : 別途

工事名	和歌山県消防救急デジタル無線システム再整備工事		
図面名	ドクターヘリ運行センター 空中線系統図		
作成年月日	令和 6年　3月		
縮尺	NTS	図面番号	9 葉之内 8
会社名	株式会社エイト日本技術開発		
事業者名	和　歌　山　県		

配線系統図(信号系/電源系)(新設)

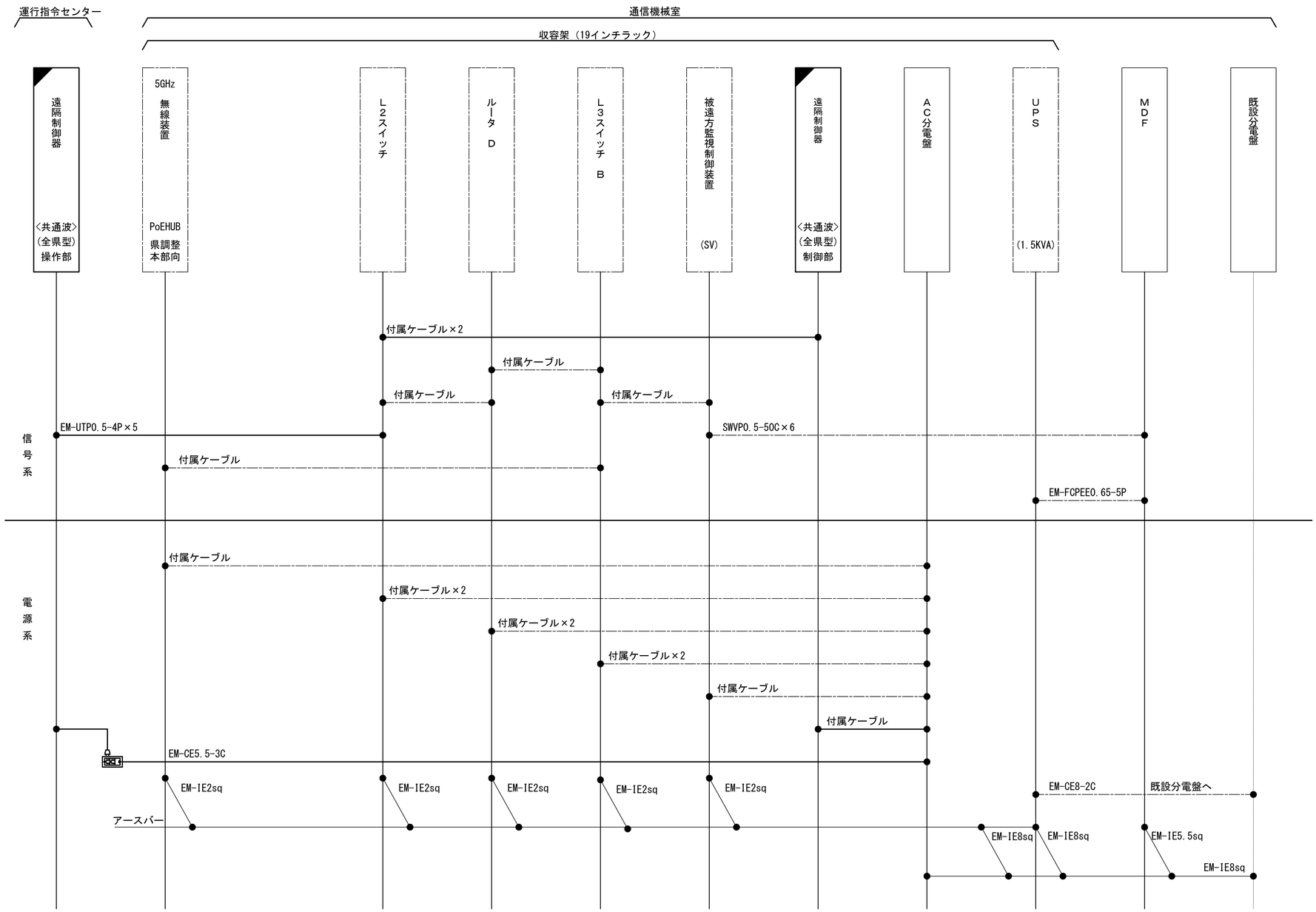

凡　例

- ◪：更新　⬚◪：撤去　⬚：別途　——：更新　- - -：撤去
- ⬚：既設　◪：改修　——：既設　—·—：別途

工事名	和歌山県消防救急デジタル無線システム再整備工事		
図面名	ドクターヘリ運行センター 配線系統図(信号系/電源系)(新設)		
作成年月日	令和 6年　3月		
縮尺	NTS	図面番号	9 葉之内 9
会社名	株式会社エイト日本技術開発		
事業者名	和　歌　山　県		

図　面　目　録

図面番号	図　面　名　称
1	システム系統図
2	敷地平面図
3	西側立面図
4	屋上階平面図
5	2階平面図
6	2階通信機械室機器配置図
7	収容架実装図
8	空中線系統図
9	配線系統図(信号系／電源系)(新設)
10	
11	
12	
13	
14	
15	

システム系統図

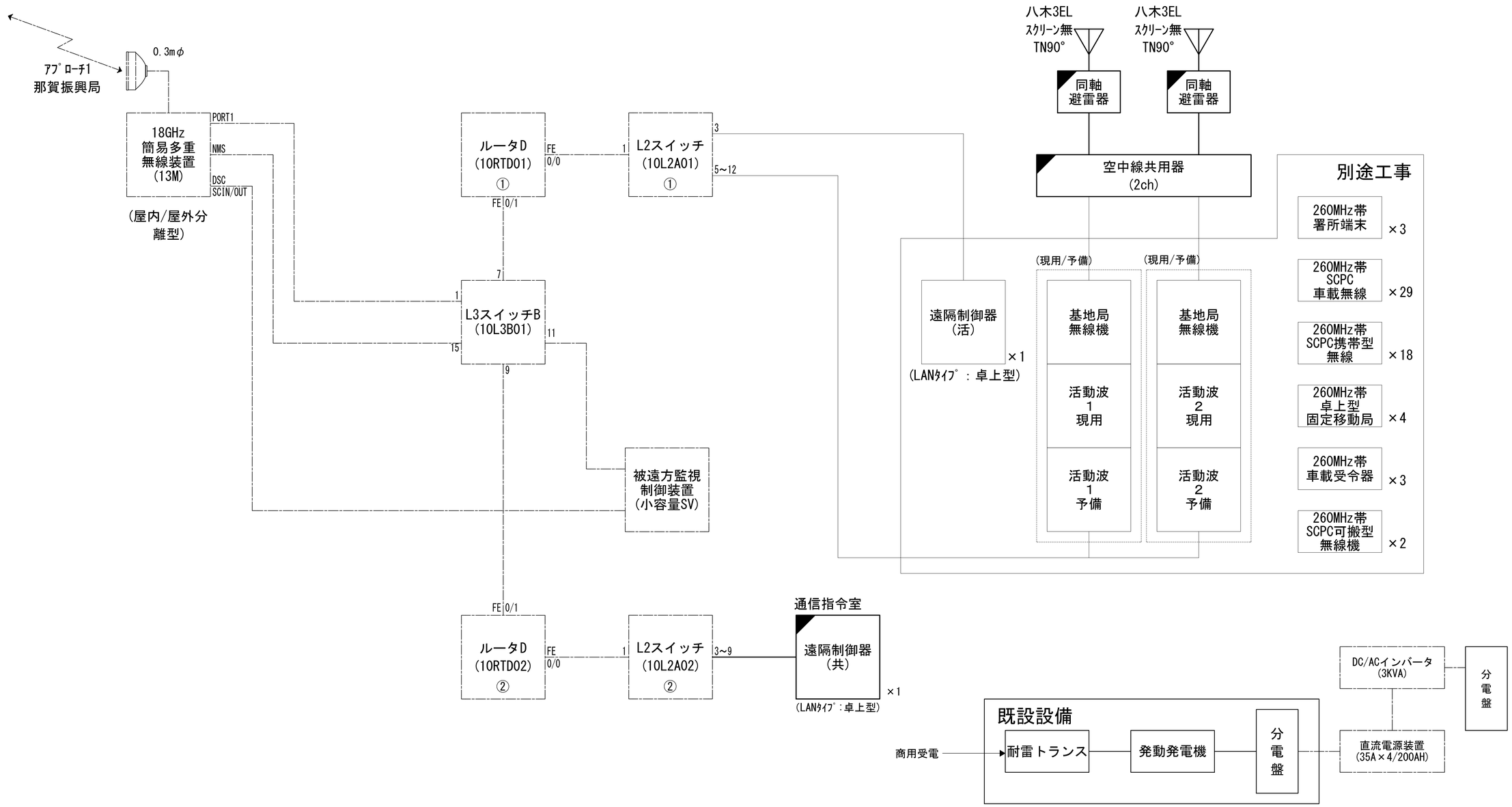

凡　例

◪：更新	◪：撤去	□：別途	——：更新	- - -：撤去	
□：既設	◪：改修		——：既設	—·—：別途	

工事名	和歌山県消防救急デジタル無線システム再整備工事		
図面名	那賀消防組合本部　システム系統図		
作成年月日	令和 6年　3月		
縮尺	NTS	図面番号	9 葉之内 1
会社名	株式会社エイト日本技術開発		
事業者名	和　歌　山　県		

敷地平面図

敷地平面図 S=1:200

緯度： 34° 15′ 40″
経度：135° 18′ 52″
ＧＬ：23m

施工場所：岩出市中迫154

凡 例

◪：更新	◪：撤去	□：更新	——：更新	- - -：撤去
□：既設	◪：改修		——：既設	—·—：更新

工事名	和歌山県消防救急デジタル無線システム再整備工事		
図面名	那賀消防組合本部 敷地平面図		
作成年月日	令和 6年 3月		
縮尺	1:200	図面番号	9 葉之内 2
会社名	株式会社エイト日本技術開発		
事業者名	和 歌 山 県		

南側立面図

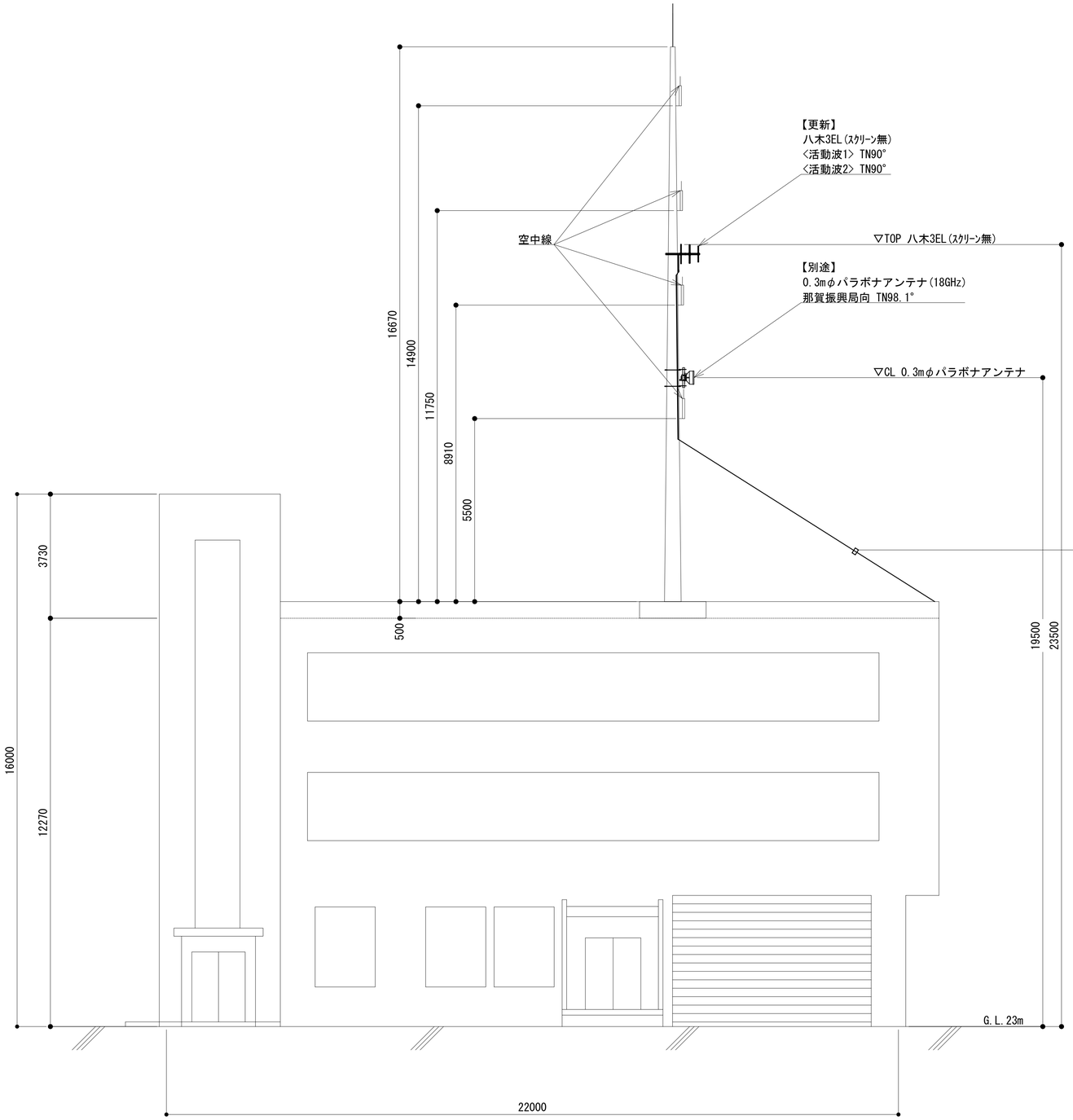

10D-FB×4	吊用支線22mm²	架空

凡 例

：更新	：撤去	：別途	——：更新	- - -：撤去
：既設	：改修		——：既設	—·—：別途

工事名	和歌山県消防救急デジタル無線システム再整備工事		
図面名	那賀消防組合本部 南側立面図		
作成年月日	令和 6年 3月		
縮尺	1：75	図面番号	9 葉之内 3
会社名	株式会社エイト日本技術開発		
事業者名	和 歌 山 県		

屋上階平面図

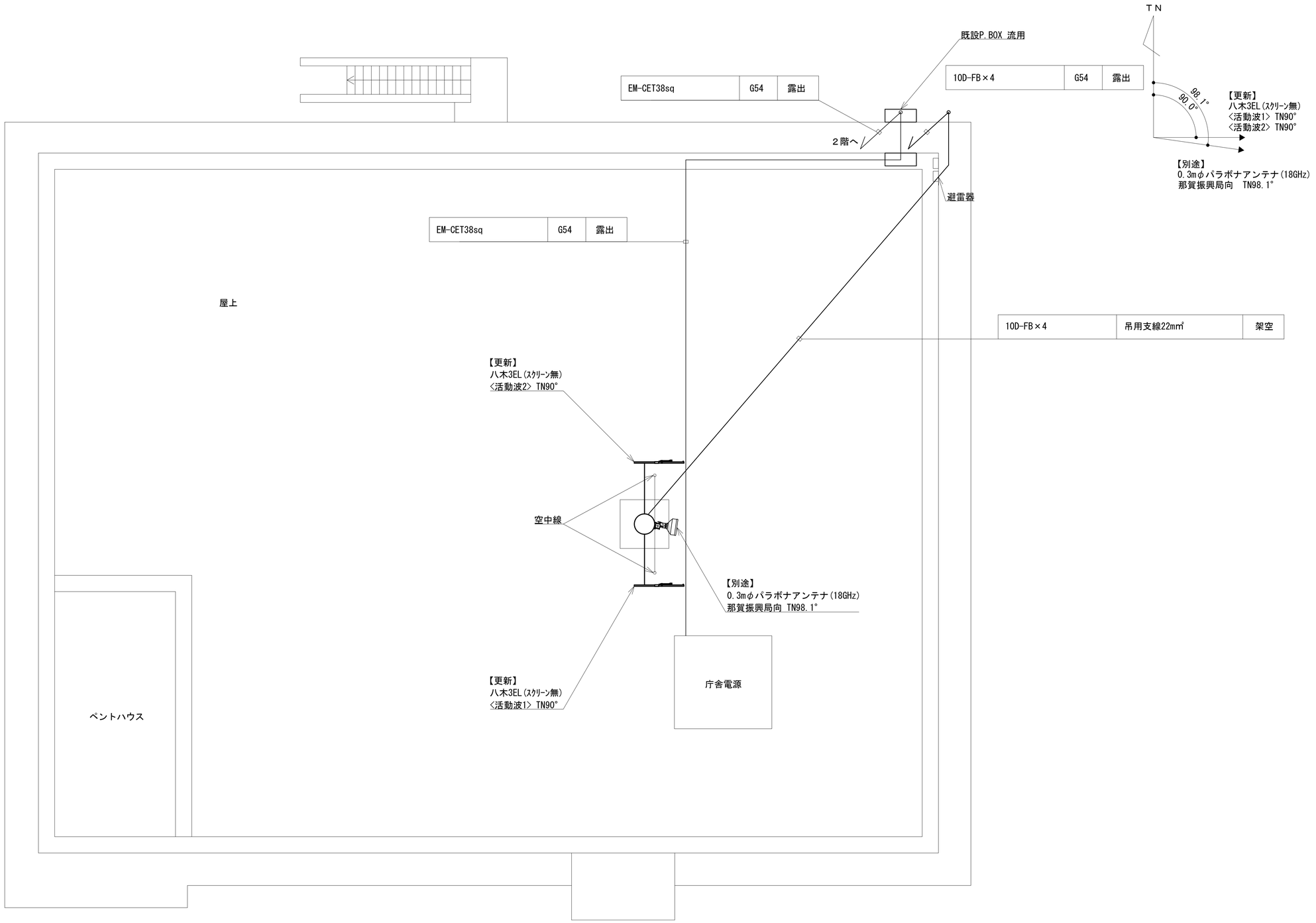

凡　例

：更新	：撤去	：更新	：更新	：撤去
：既設	：改修		：既設	：更新

工事名	和歌山県消防救急デジタル無線システム再整備工事		
図面名	那賀消防組合本部 屋上階平面図		
作成年月日	令和 6年　3月		
縮尺	1：50	図面番号	9 葉之内 4
会社名	株式会社エイト日本技術開発		
事業者名	和　歌　山　県		

2階平面図

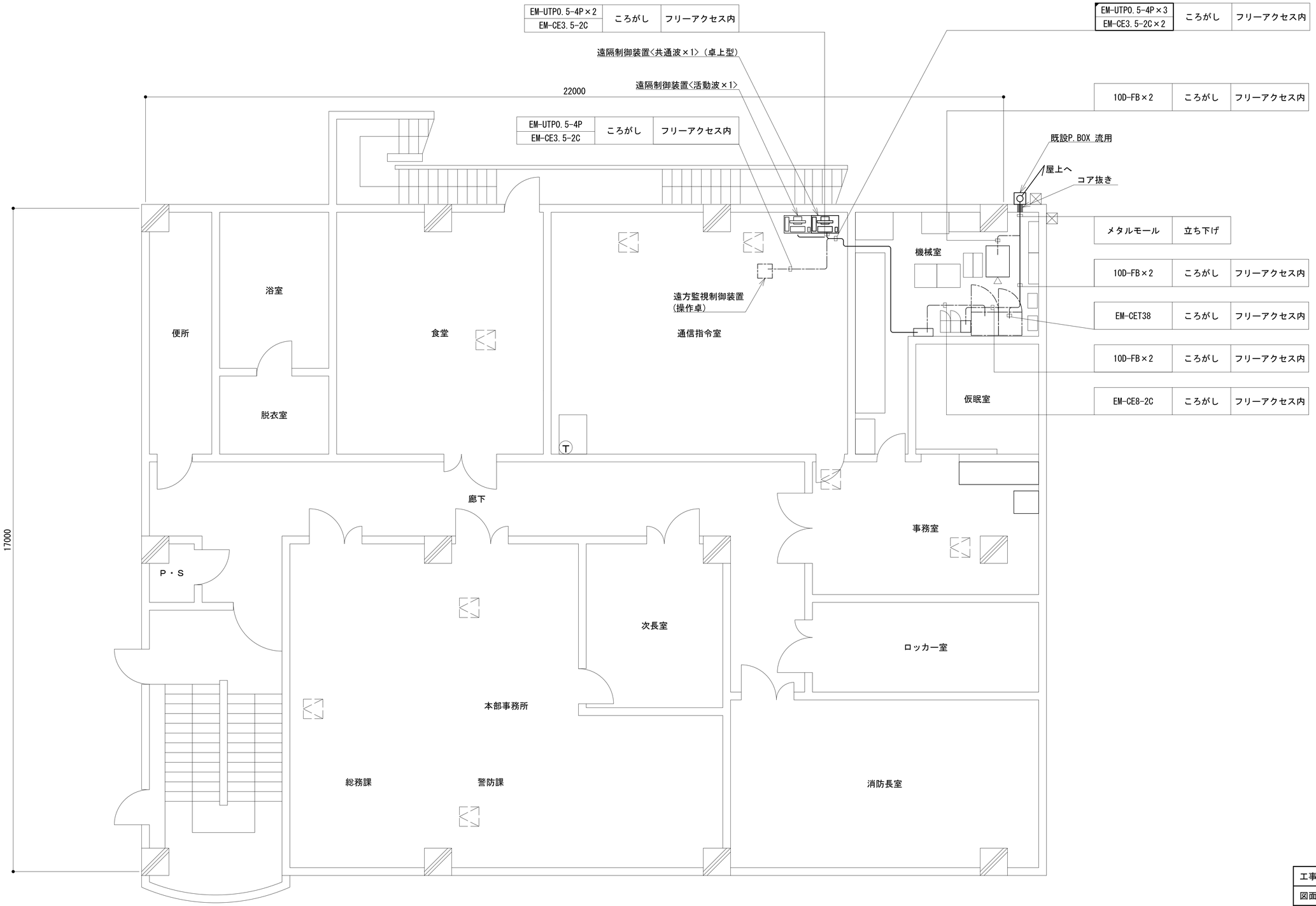

凡　例

: 更新　: 撤去　: 別途　: 更新　: 撤去

: 既設　: 改修　: 既設　: 別途

工事名	和歌山県消防救急デジタル無線システム再整備工事		
図面名	那賀消防組合本部 2階平面図		
作成年月日	令和 6年　3月		
縮尺	1：50	図面番号	9 葉之内 5
会社名	株式会社エイト日本技術開発		
事業者名	和　歌　山　県		

２階通信機械室機器配置図

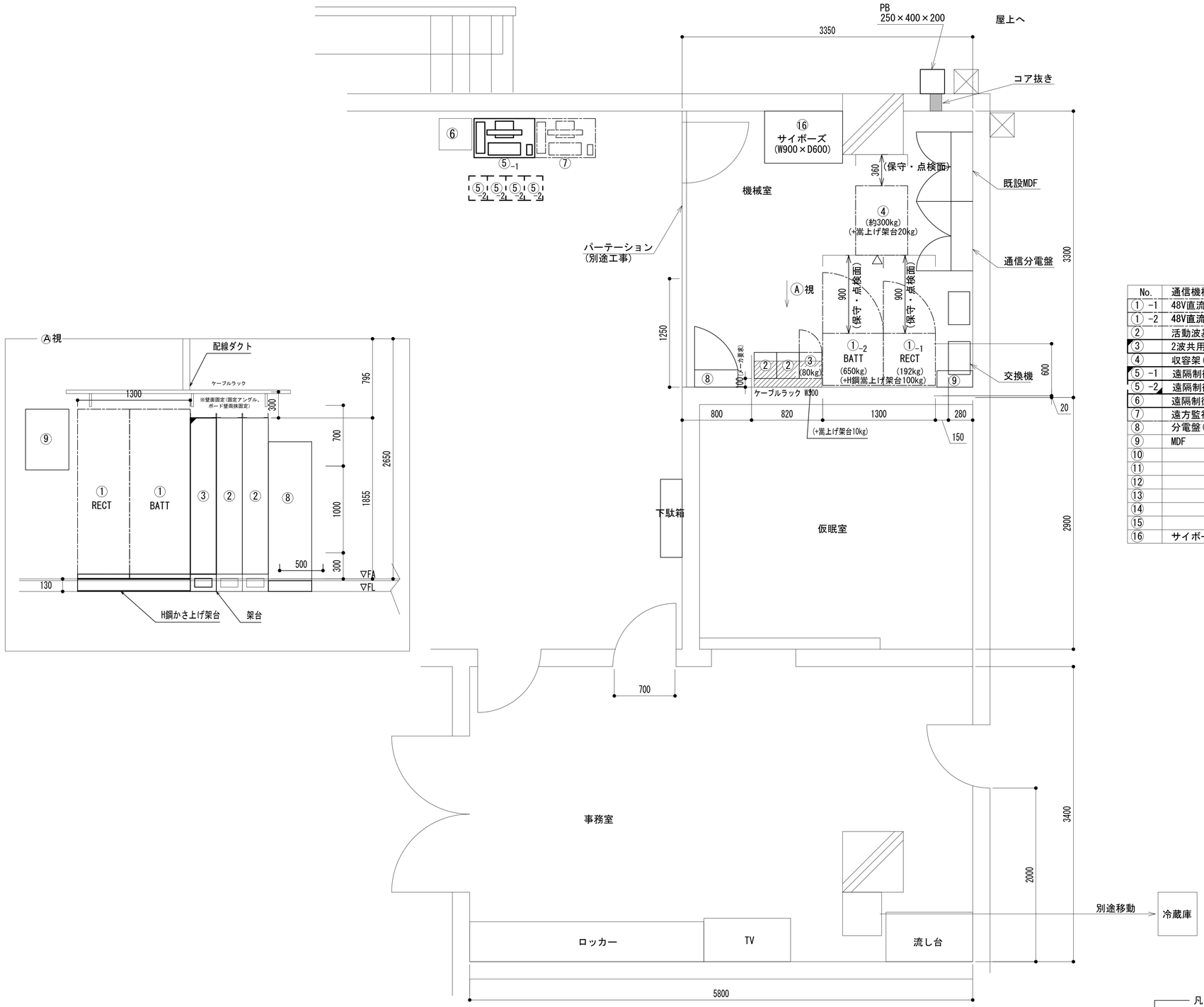

No.	通信機械室・設備名	備考
①-1	48V直流電源装置　整流器部	
①-2	48V直流電源装置　蓄電池部	
②	活動波基地局無線機(基本架)	
③	2波共用器(活動波)	
④	収容架(19インチラック)	
⑤-1	遠隔制御装置(共通波)（卓上型）	
⑤-2	遠隔制御装置(共通波)（全県型）	
⑥	遠隔制御装置(活動波)	
⑦	遠方監視制御装置(操作卓)	
⑧	分電盤(AC/DC)	
⑨	MDF	
⑩		
⑪		
⑫		
⑬		
⑭		
⑮		
⑯	サイボーズ	

凡　例

: 更新　: 撤去　: 別途　: 更新　: 撤去

: 既設　: 改修　: 既設　: 別途

工事名	和歌山県消防救急デジタル無線システム再整備工事		
図面名	那賀消防組合本部 2階通信機械室機器配置図		
作成年月日	令和 6年　3月		
縮尺	1：25	図面番号	9 葉之内 6
会社名	株式会社エイト日本技術開発		
事業者名	和　歌　山　県		

収容架実装図

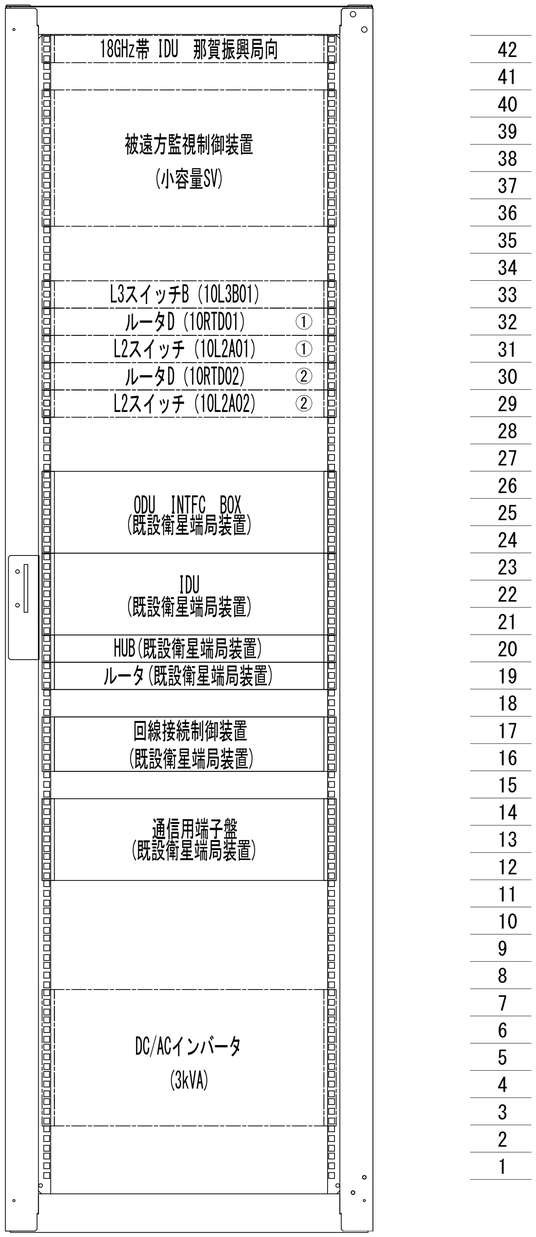

前面実装図　S=1:10

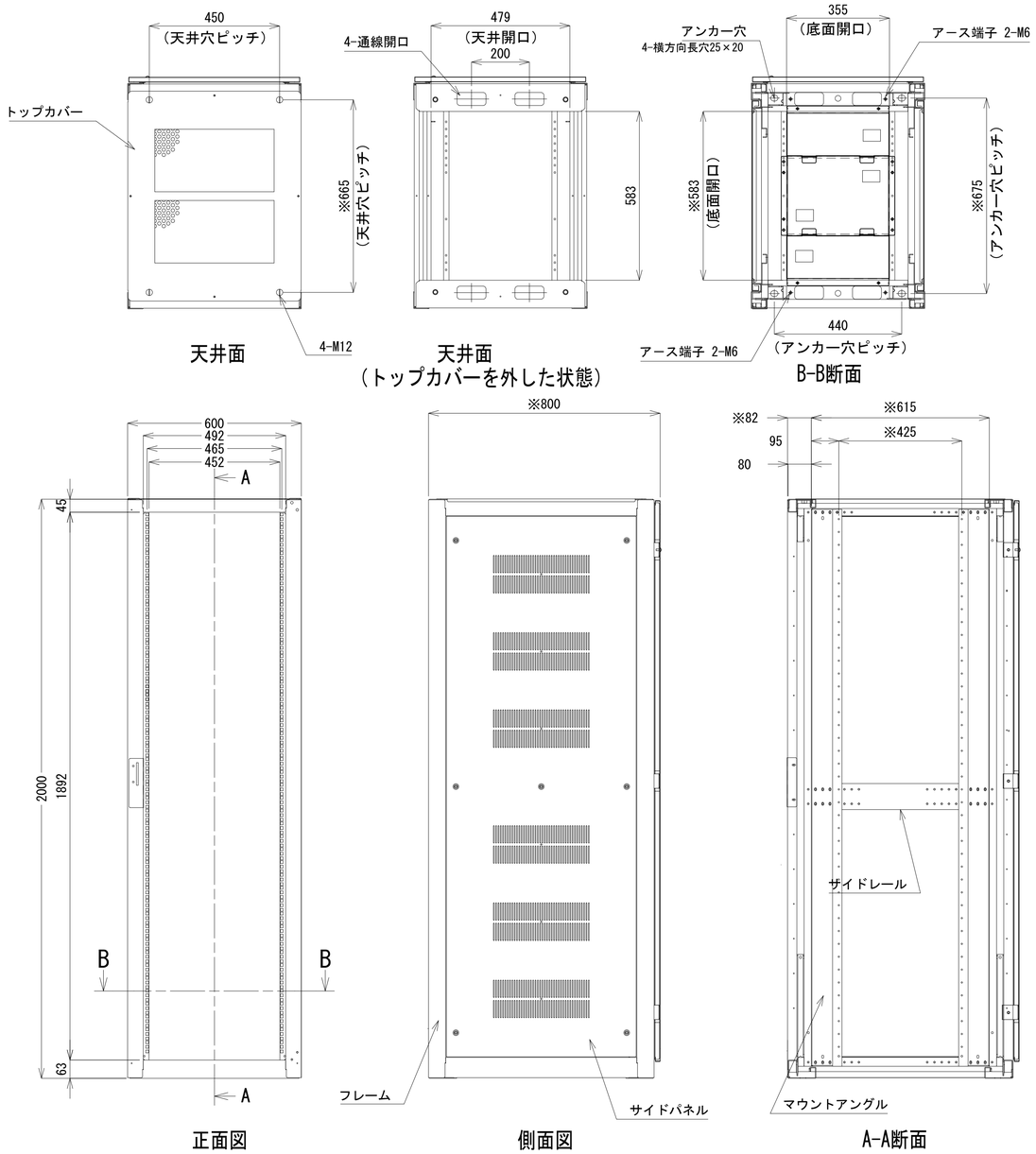

収容架A　姿図　S=1:10

凡　例

◪：更新	◪：撤去	□：別途	——：更新　- - -：撤去
□：既設	◪：改修		——：既設　—·—：別途

工事名	和歌山県消防救急デジタル無線システム再整備工事		
図面名	那賀消防組合本部 収容架実装図		
作成年月日	令和 6年　3月		
縮尺	1：10	図面番号	9 葉之内 7
会社名	株式会社エイト日本技術開発		
事業者名	和　歌　山　県		

空中線系統図

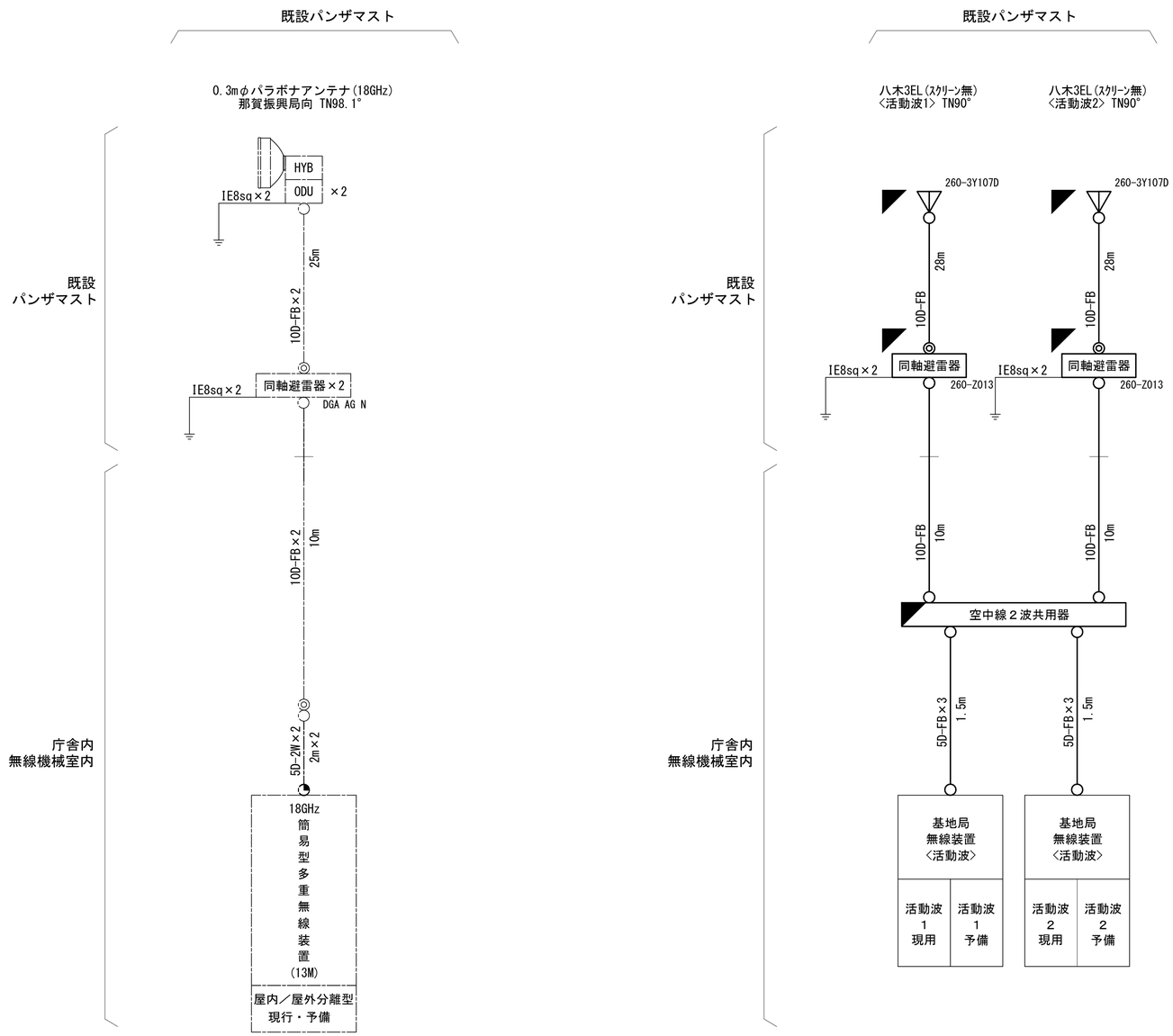

凡例

○ N-Pコネクタ
◎ N-Jコネクタ
◔ N-P L型コネクタ
● N型終端器(機器添付)

凡 例

: 更新 : 撤去 : 別途 ——: 更新 - - -: 撤去
: 既設 : 改修 ——: 既設 —·—: 別途

工事名	和歌山県消防救急デジタル無線システム再整備工事		
図面名	那賀消防組合本部 空中線系統図		
作成年月日	令和 6年 3月		
縮尺	NTS	図面番号	9 葉之内 8
会社名	株式会社エイト日本技術開発		
事業者名	和 歌 山 県		

配線系統図(信号系/電源系)(新設)

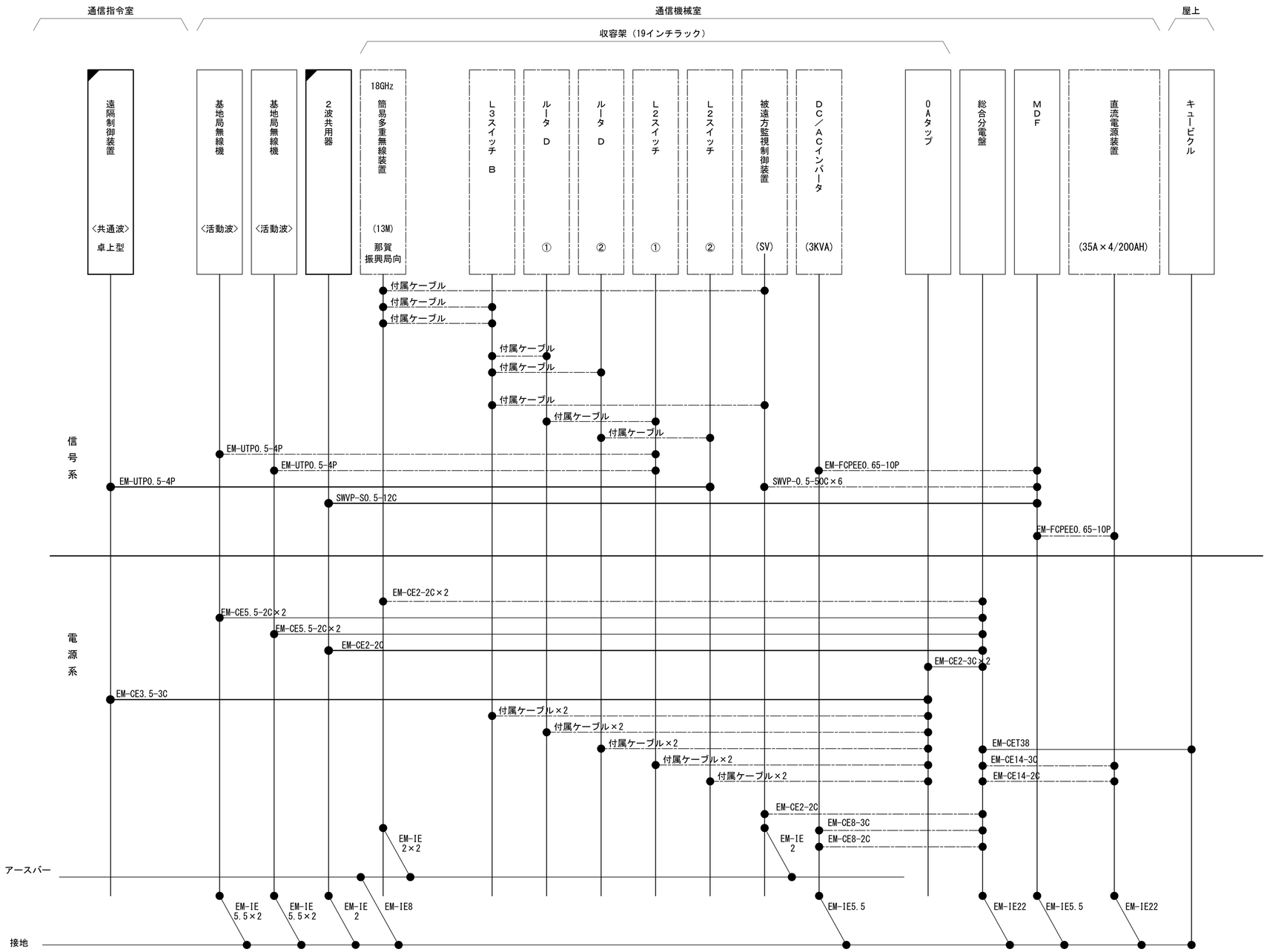

凡　例

■：更新　■：撤去　□：別途　——：更新　- - -：撤去

□：既設　■：改修　——：既設　—·—：別途

工事名	和歌山県消防救急デジタル無線システム再整備工事		
図面名	那賀消防組合本部 配線系統図(信号系/電源系)(新設)		
作成年月日	令和 6年　3月		
縮尺	NTS	図面番号	9 葉之内 9
会社名	株式会社エイト日本技術開発		
事業者名	和　歌　山　県		

図　面　目　録

図面番号	図　面　名　称
1	システム系統図
2	敷地平面図
3	西側立面図
4	屋上階平面図
5	2階平面図
6	1階平面図
7	R階通信機械室機器配置図
8	収容架実装図
9	空中線系統図
10	配線系統図(信号系／電源系)(新設)
11	アンテナ取付詳細図
12	
13	
14	
15	

システム系統図

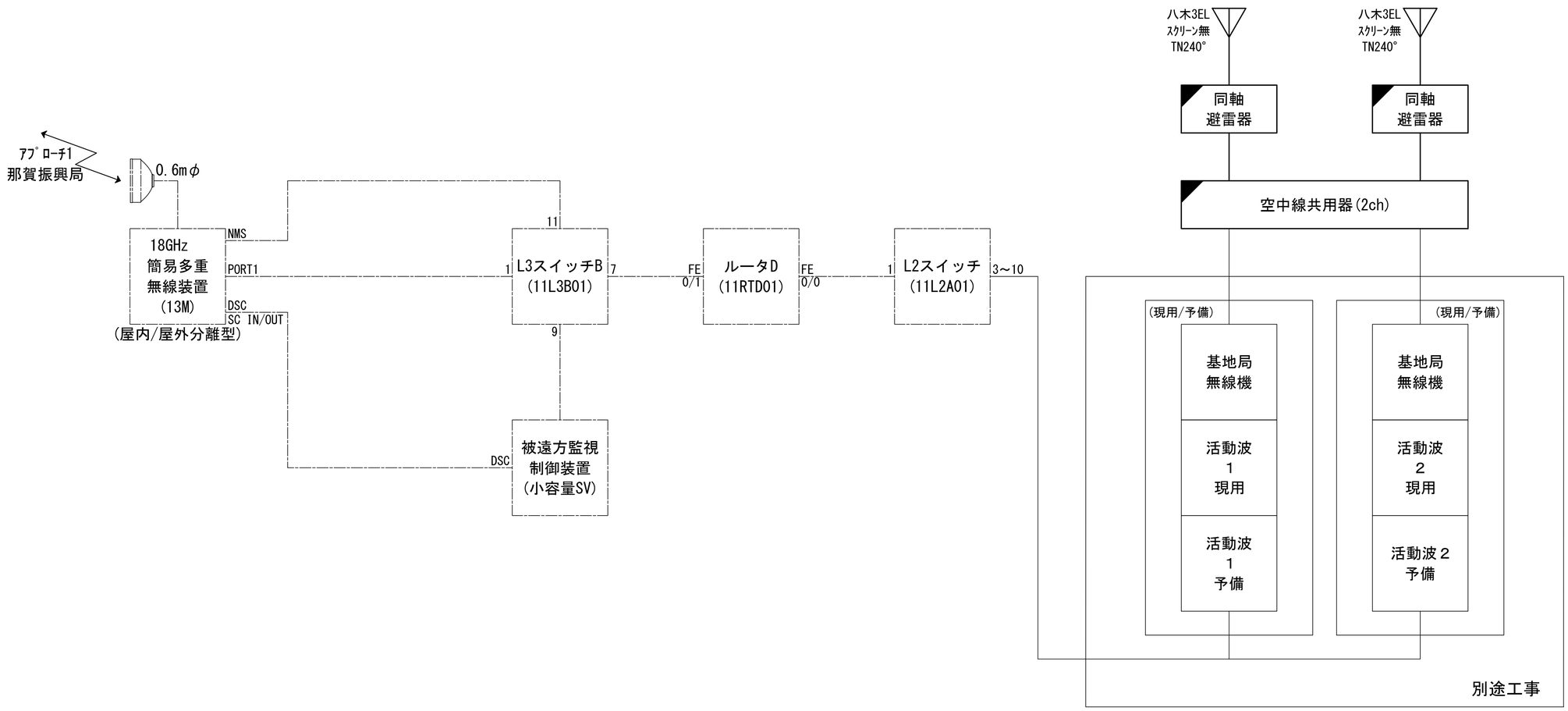

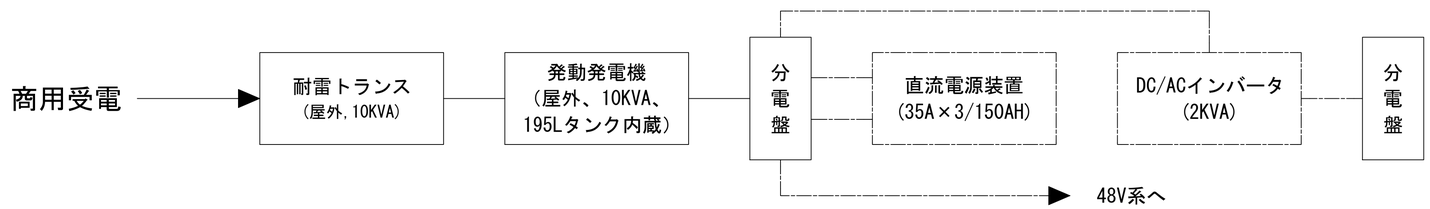

凡　例

: 更新　: 撤去　: 別途　: 更新　: 撤去

: 既設　: 改修　: 既設　: 別途

工事名	和歌山県消防救急デジタル無線システム再整備工事		
図面名	那賀消防組合南署　システム系統図		
作成年月日	令和 6年　3月		
縮尺	NTS	図面番号	11 葉之内 1
会社名	株式会社エイト日本技術開発		
事業者名	和　歌　山　県		

敷地平面図

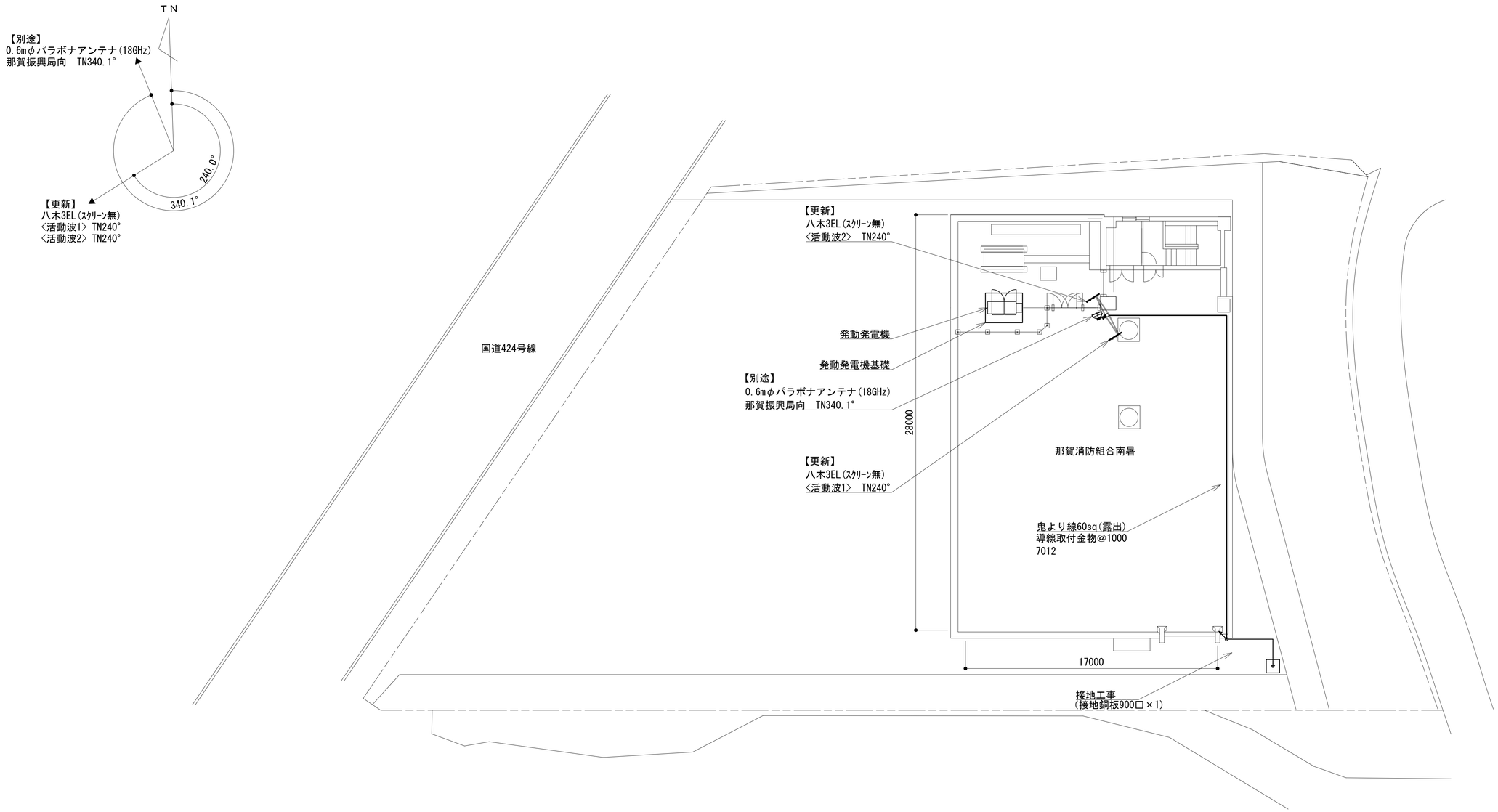

緯度：　34°　13′　25″
経度：135°　20′　24″
ＧＬ：52m

施工場所：紀の川市桃山町調月１４９１－１

凡　例

：更新	：撤去	：更新	：更新	：撤去
：既設	：改修		：既設	：更新

工事名	和歌山県消防救急デジタル無線システム再整備工事		
図面名	那賀消防組合南署　敷地平面図		
作成年月日	令和 6年　3月		
縮尺	1：150	図面番号	11 葉之内 2
会社名	株式会社エイト日本技術開発		
事業者名	和　歌　山　県		

西側立面図

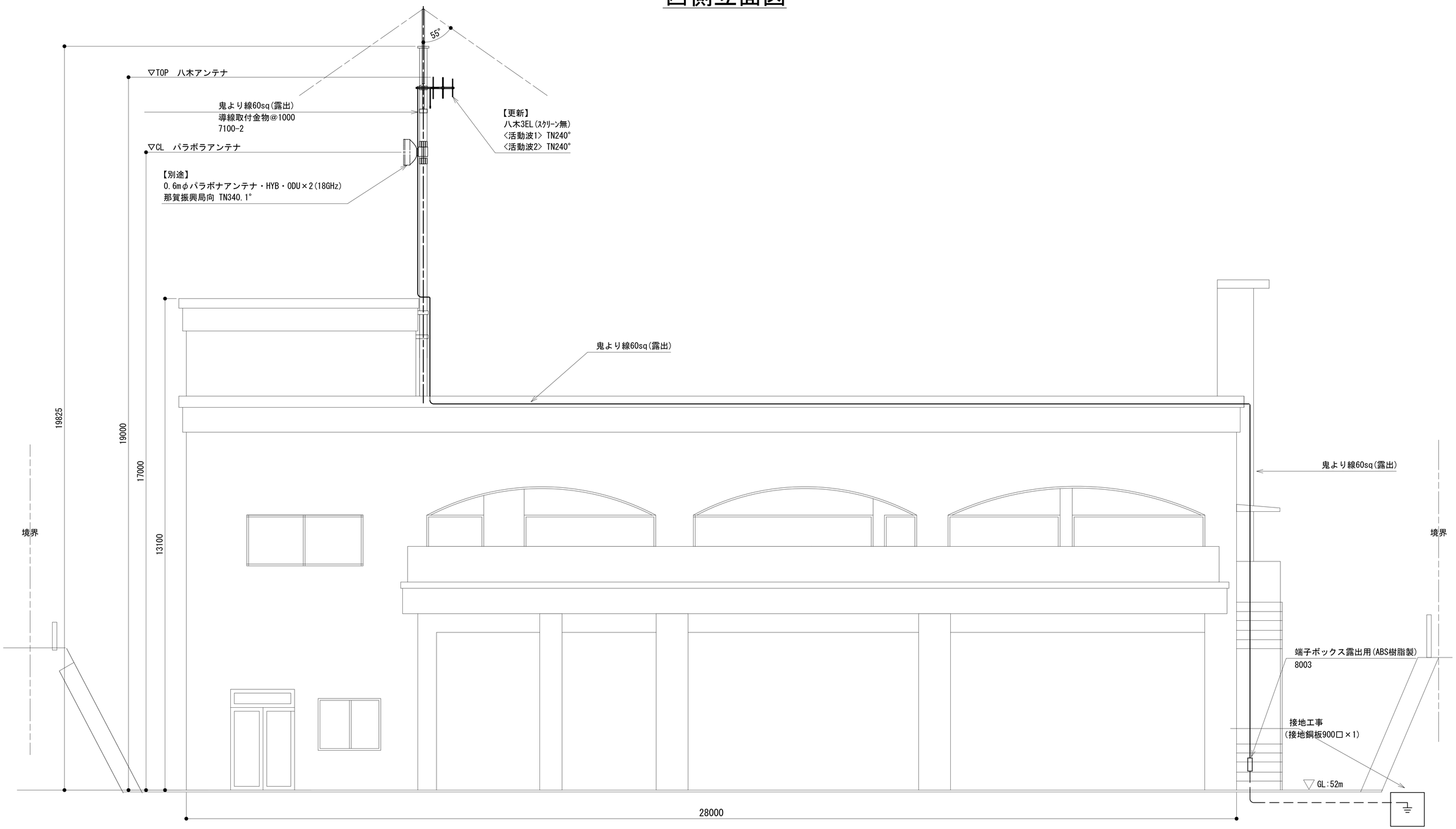

凡　例

: 更新　: 撤去　: 別途　: 更新　: 撤去

: 既設　: 改修　: 既設　: 別途

工事名	和歌山県消防救急デジタル無線システム再整備工事		
図面名	那賀消防組合南署　西側立面図		
作成年月日	令和 6年　3月		
縮尺	1：50	図面番号	11 葉之内 3
会社名	株式会社エイト日本技術開発		
事業者名	和　歌　山　県		

屋上階平面図

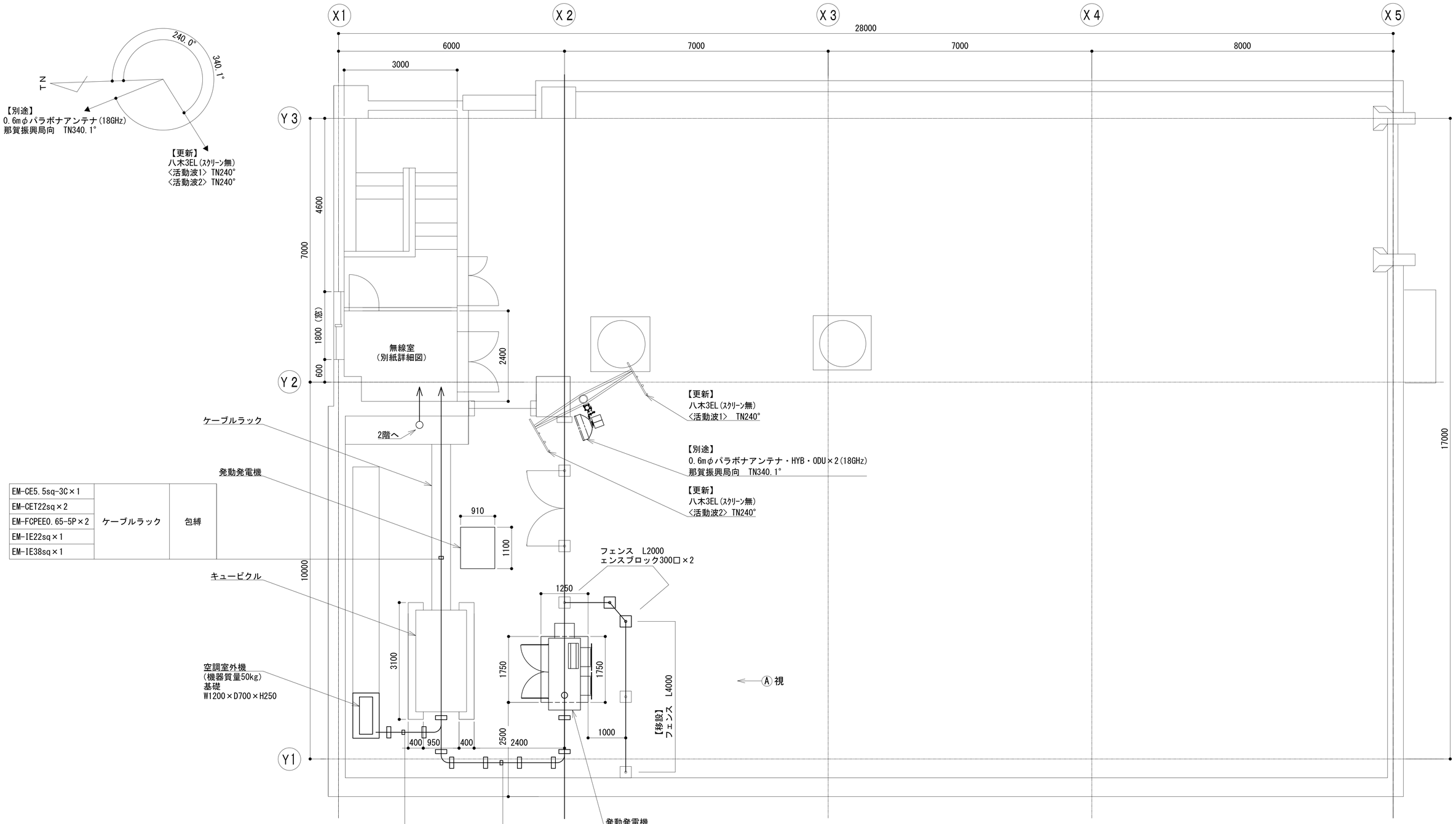

EM-CE5.5sq-3C×1	ケーブルラック	包縛
EM-CET22sq×2		
EM-FCPEE0.65-5P×2		
EM-IE22sq×1		
EM-IE38sq×1		

EM-CE5.5sq-3C	G28	管内
EM-FCPEE0.65-5P	G28	管内

EM-CET22sq	G54	管内
EM-CET22sq	G54	管内
EM-FCPEE0.65-5P	G28	管内
EM-IE22sq	G28	管内

凡　例

：更新　：撤去　：更新　——：更新　- - -：撤去

：既設　：改修　——：既設　—·—：更新

工事名	和歌山県消防救急デジタル無線システム再整備工事		
図面名	那賀消防組合南署 屋上階平面図		
作成年月日	令和 6年　3月		
縮尺	1：50	図面番号	11 葉之内 4
会社名	株式会社エイト日本技術開発		
事業者名	和　歌　山　県		

2階平面図

凡　例

: 更新　: 撤去　: 別途　: 更新　: 撤去

: 既設　: 改修　: 既設　: 別途

工事名	和歌山県消防救急デジタル無線システム再整備工事		
図面名	那賀消防組合南署 2階平面図		
作成年月日	令和 6年　3月		
縮尺	1：50	図面番号	11 葉之内 5
会社名	株式会社エイト日本技術開発		
事業者名	和　歌　山　県		

1階平面図

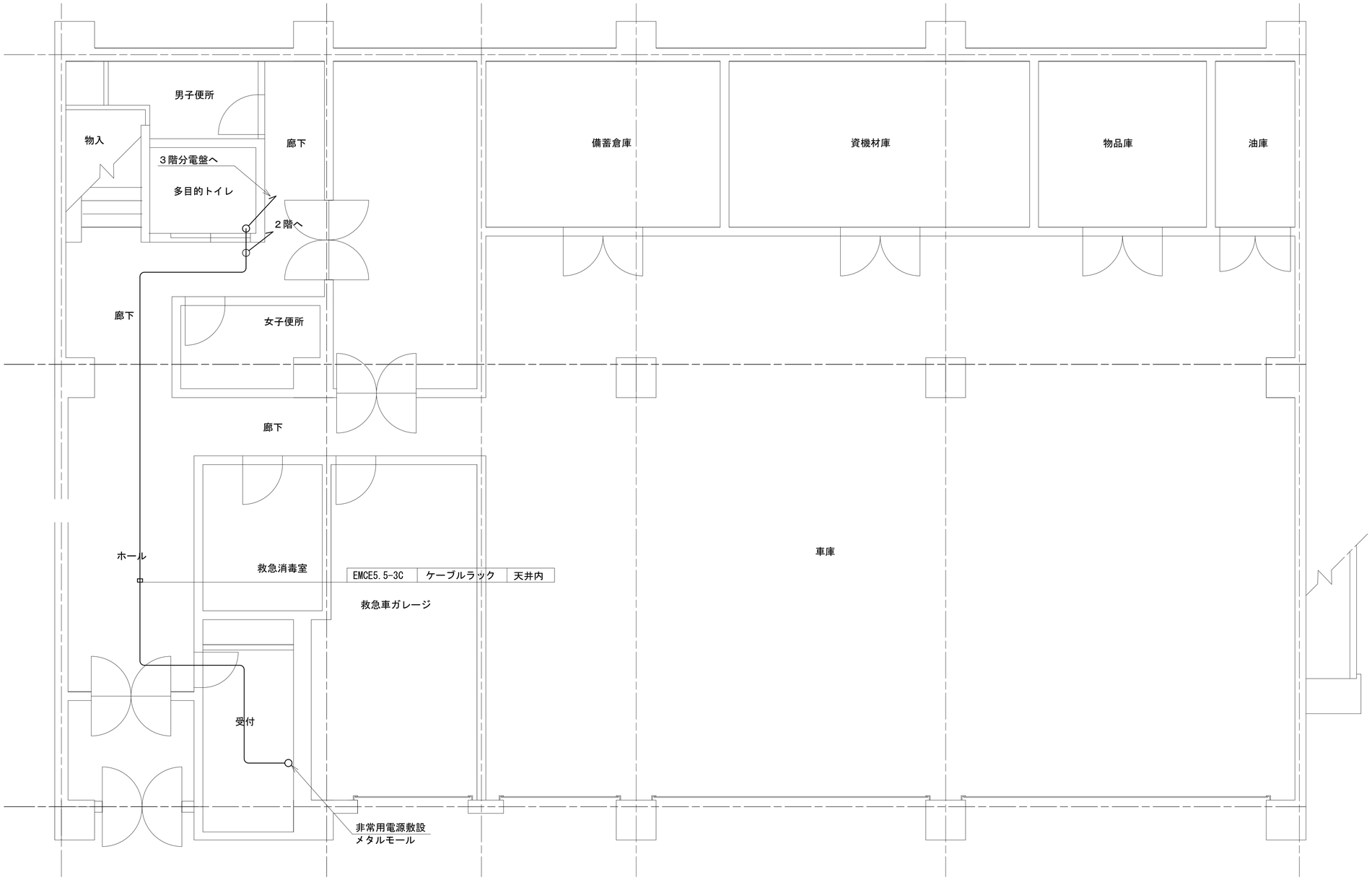

凡　例

◪ : 更新	◪ : 撤去	▭ : 別途	——— : 更新	- - - : 撤去	
▭ : 既設	◪ : 改修		——— : 既設	—·— : 別途	

工事名	和歌山県消防救急デジタル無線システム再整備工事		
図面名	那賀消防組合南署 1階平面図		
作成年月日	令和 6年　3月		
縮尺	1：50	図面番号	11 葉之内 6
会社名	株式会社エイト日本技術開発		
事業者名	和　歌　山　県		

R階通信機械室機器配置図

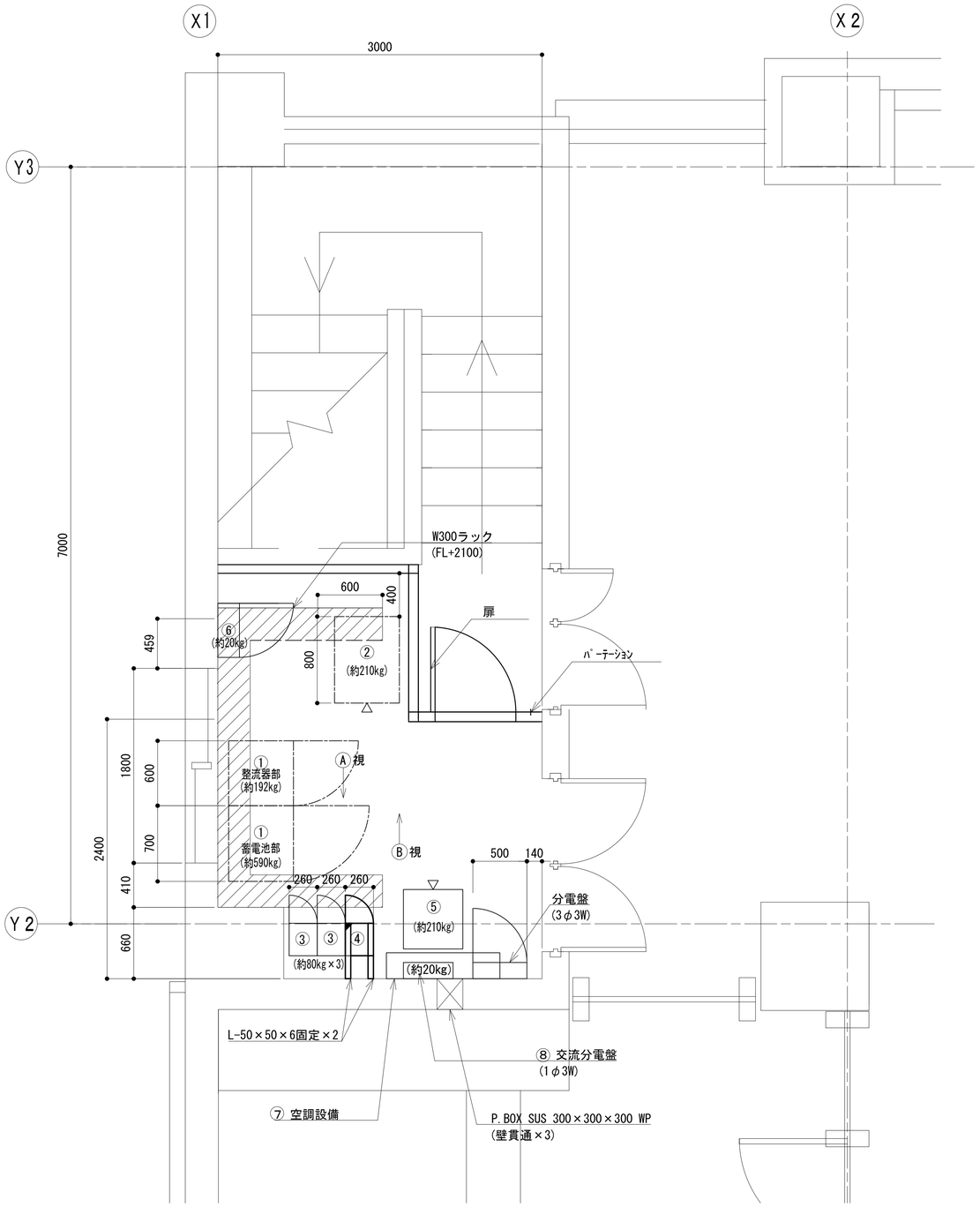

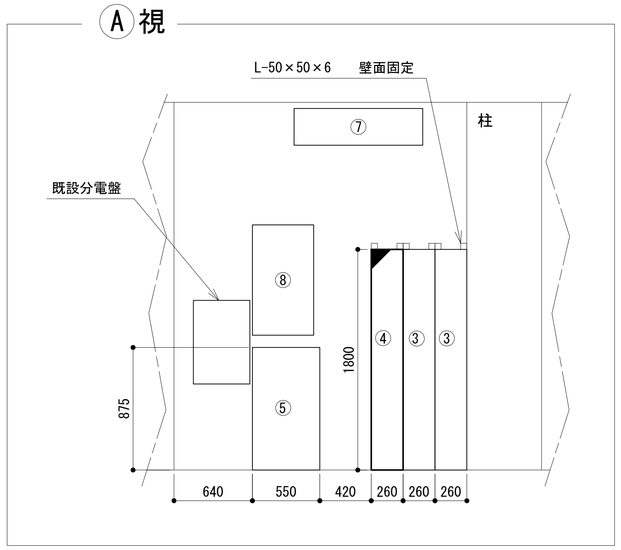

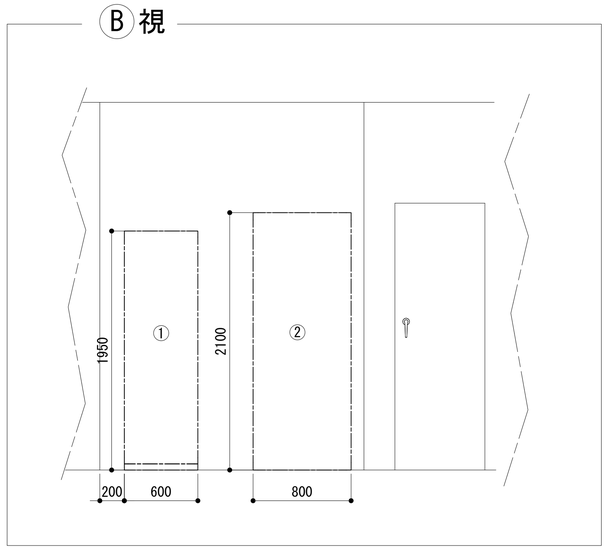

No.	機械室・設備名
①	48V直流電源装置　25A×3　150AH
②	収容架(19インチラック)
③	活動波基地局無線機(基本架)(別途工事)
④	２波共用器(活動波)
⑤	耐雷トランス(室内型)
⑥	MDF
⑦	空調設備
⑧	交流分電盤(1φ3W)

凡　例

: 更新　: 撤去　: 別途　: 更新　: 撤去

: 既設　: 改修　: 既設　: 別途

工事名	和歌山県消防救急デジタル無線システム再整備工事		
図面名	那賀消防組合南署 R階通信機械室機器配置図		
作成年月日	令和 6年　3月		
縮尺	1：25	図面番号	11 葉之内 7
会社名	株式会社エイト日本技術開発		
事業者名	和　歌　山　県		

収容架実装図

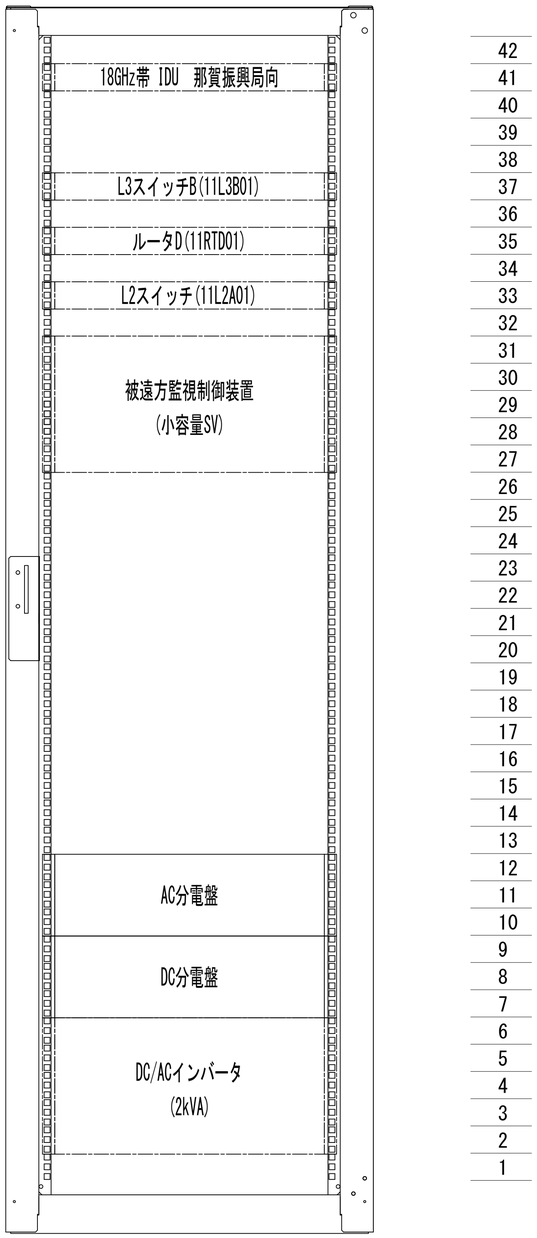

前面実装図 S=1:5

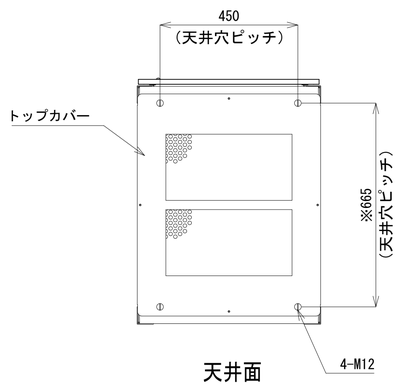

天井面

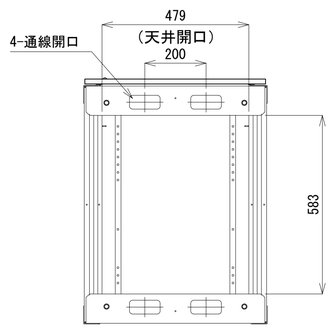

天井面
(トップカバーを外した状態)

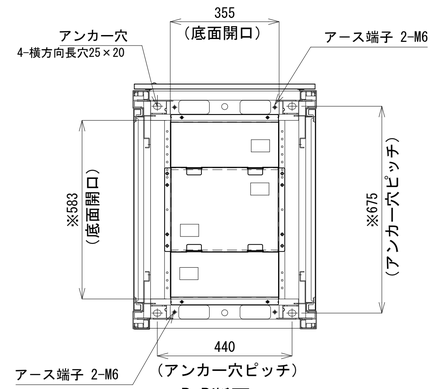

B-B断面

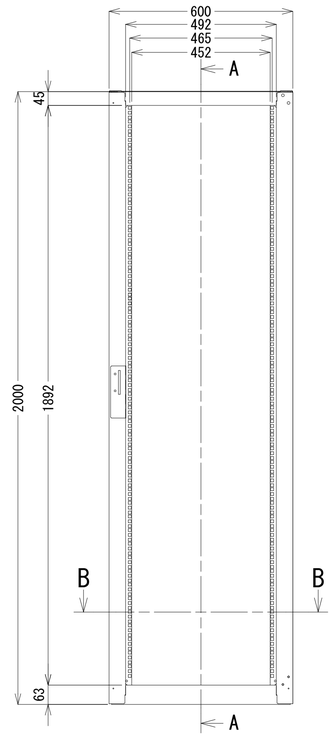

正面図

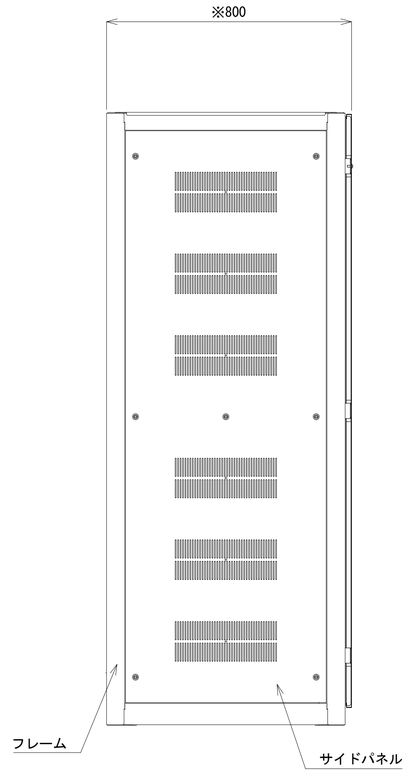

側面図

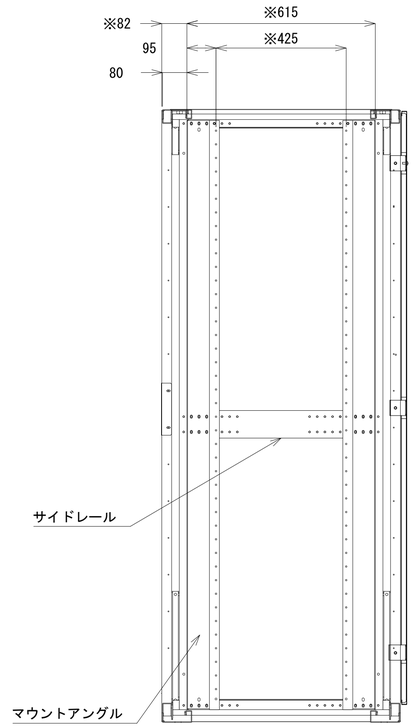

A-A断面

収容架A 姿図 S=1:10

凡 例

: 更新 : 撤去 : 別途 : 更新 : 撤去

: 既設 : 改修 : 既設 : 別途

工事名	和歌山県消防救急デジタル無線システム再整備工事		
図面名	那賀消防組合南署 収容架実装図		
作成年月日	令和 6年 3月		
縮尺	1:10	図面番号	11 葉之内 8
会社名	株式会社エイト日本技術開発		
事業者名	和 歌 山 県		

空中線系統図

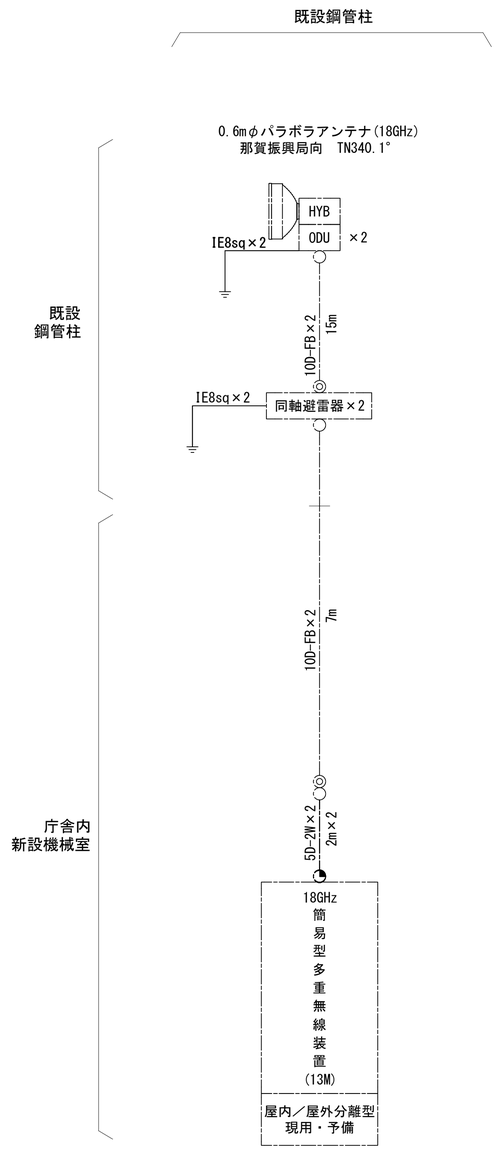

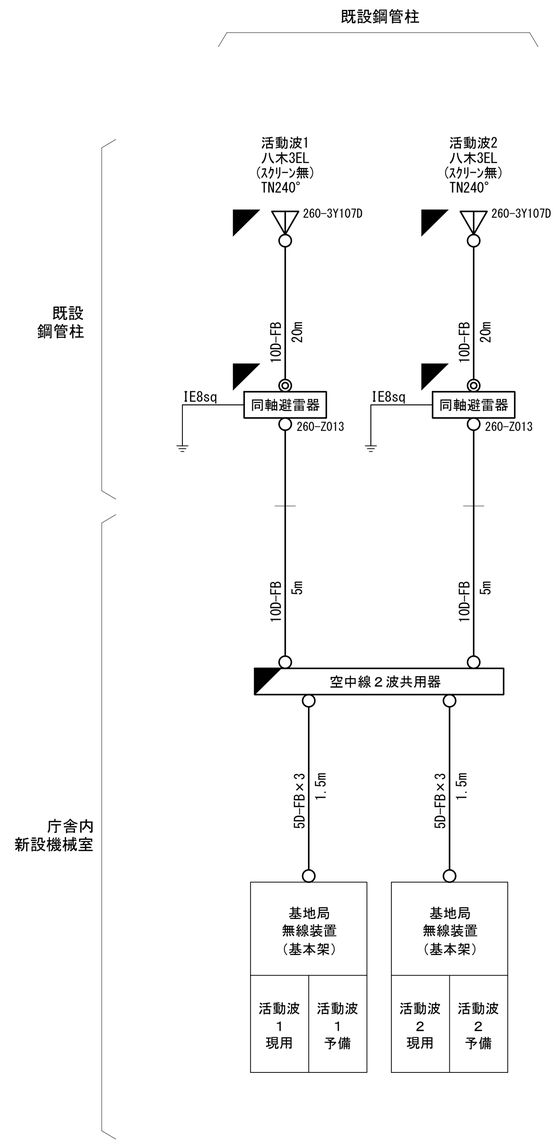

凡例

○ N-Pコネクタ
◎ N-Jコネクタ
◔ N-P L型コネクタ
● N型終端器(機器添付)

凡　例

: 更新　: 撤去　: 別途　——: 更新　- - -: 撤去
: 既設　: 改修　——: 既設　—·—: 別途

工事名	和歌山県消防救急デジタル無線システム再整備工事		
図面名	那賀消防組合南署 空中線系統図		
作成年月日	令和 6年　3月		
縮尺	NTS	図面番号	11 葉之内 9
会社名	株式会社エイト日本技術開発		
事業者名	和　歌　山　県		

配線系統図(信号系/電源系)(新設)

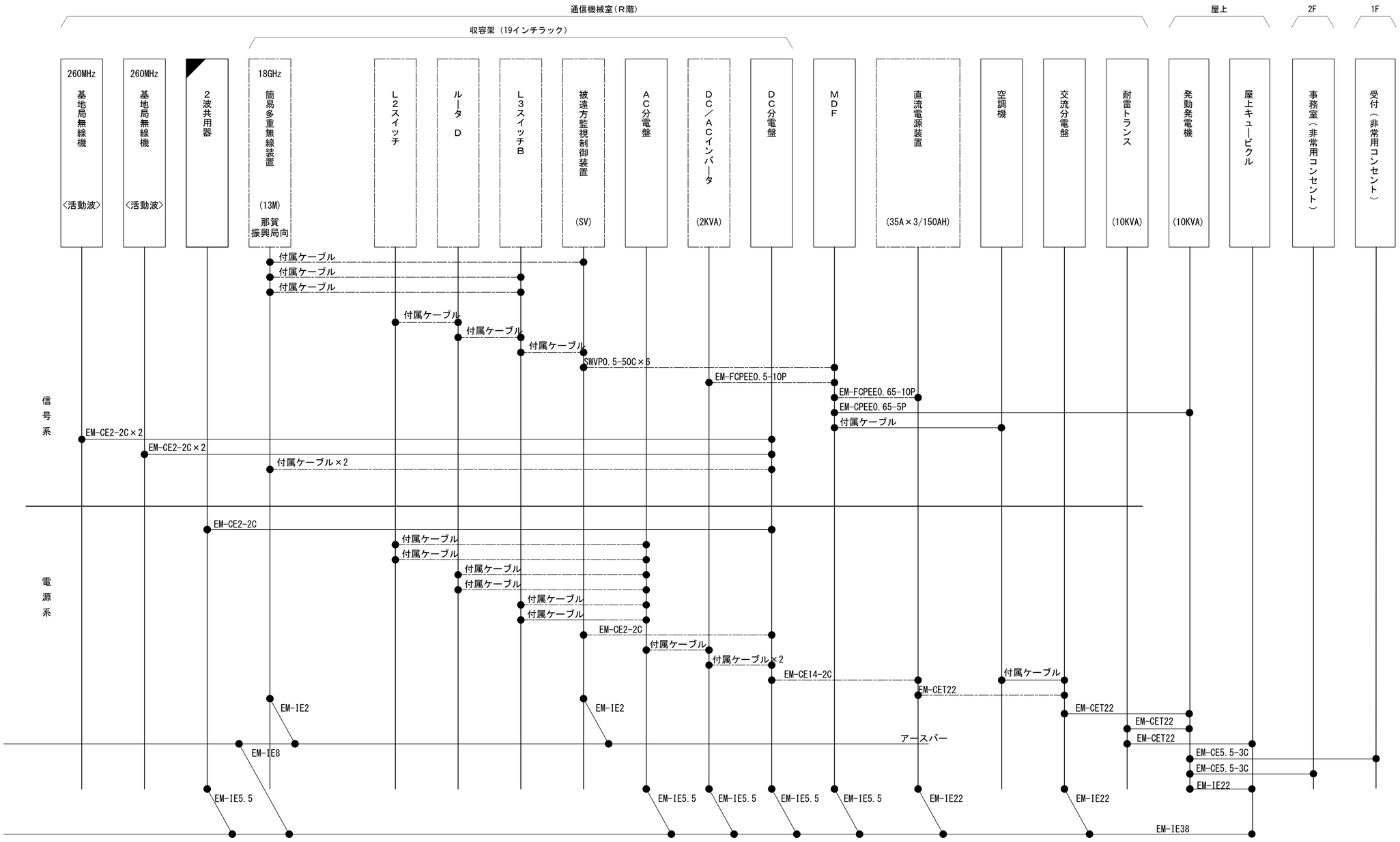

凡 例

◪：更新	◪：撤去	：別途	——：更新　- - -：撤去
：既設	◪：改修		——：既設　—·—：別途

工事名	和歌山県消防救急デジタル無線システム再整備工事		
図面名	那賀消防組合南署 配線系統図(信号系/電源系)(新設)		
作成年月日	令和 6年　3月		
縮尺	NTS	図面番号	11 葉之内 10
会社名	株式会社エイト日本技術開発		
事業者名	和　歌　山　県		

アンテナ取付詳細図

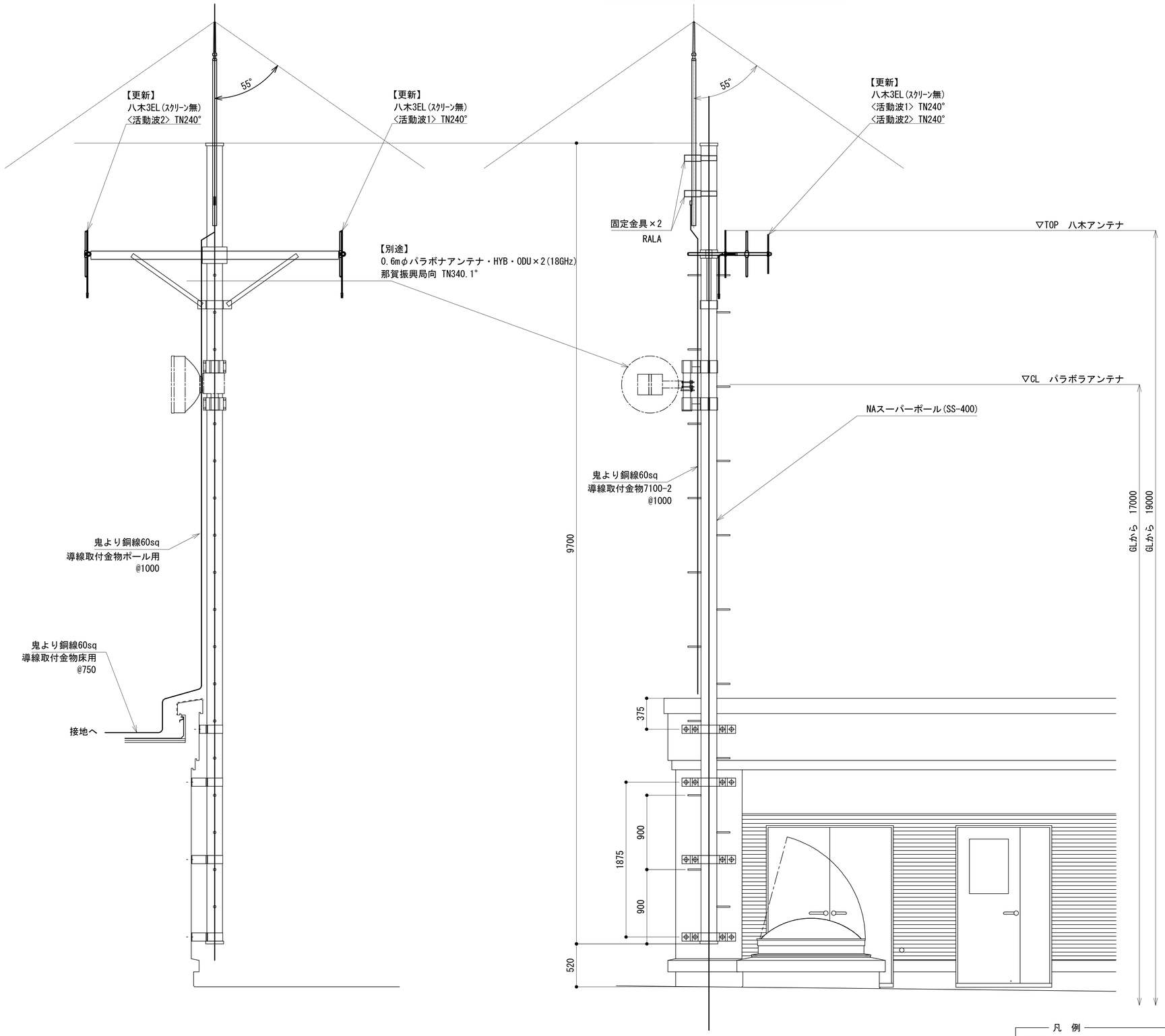

凡 例

: 更新　: 撤去　: 更新　: 更新　: 撤去

: 既設　: 改修　: 既設　: 更新

工事名	和歌山県消防救急デジタル無線システム再整備工事		
図面名	那賀消防組合南署 アンテナ取付詳細図		
作成年月日	令和 6年 3月		
縮尺	1:25	図面番号	11 葉之内 11
会社名	株式会社エイト日本技術開発		
事業者名	和 歌 山 県		

図　面　目　録

図面番号	図　面　名　称
1	システム系統図
2	敷地平面図
3	中継局立面図
4	機器配置図
5	収容架実装図
6	空中線系統図
7	配線系統図(信号系)(新設)
8	配線系統図(電源系)(新設)
9	
10	
11	
12	
13	
14	
15	

システム系統図

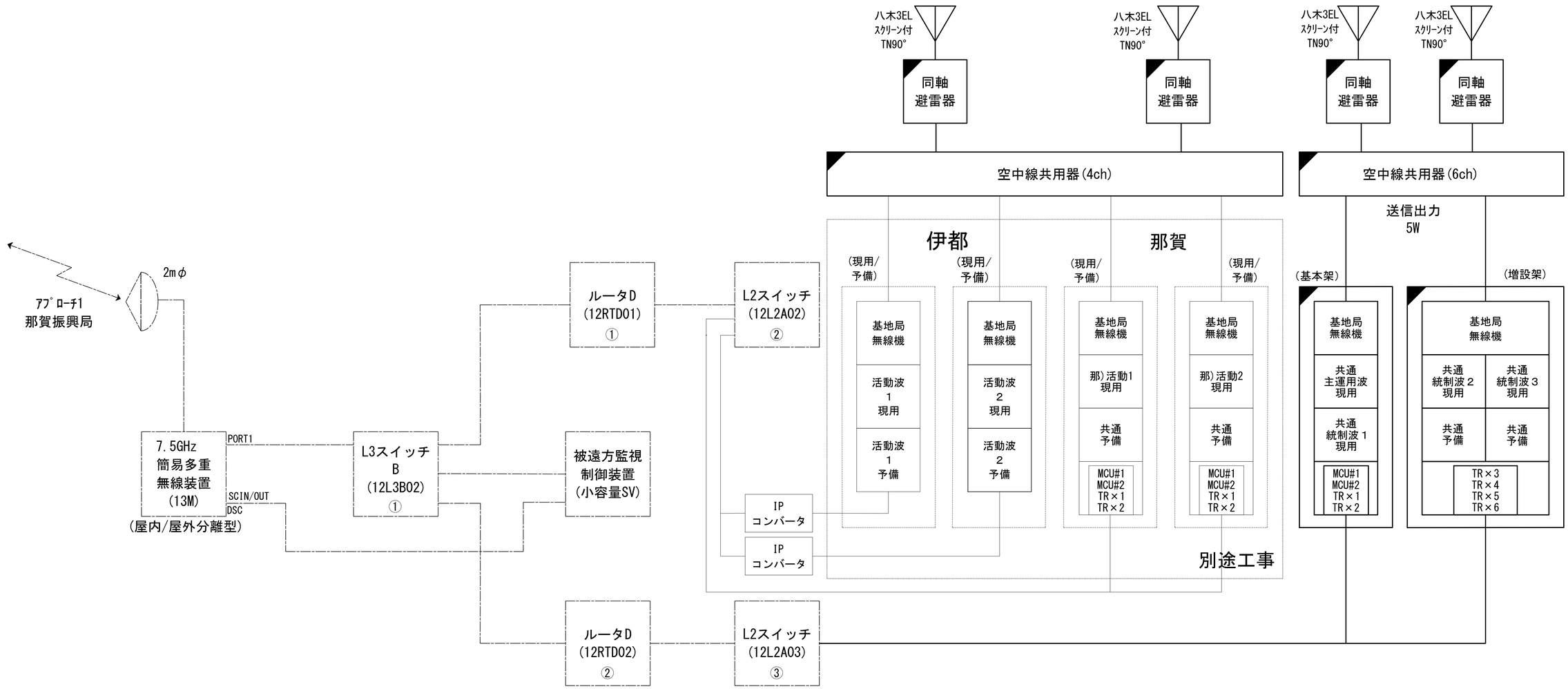

※橋本市消防本部への有
線接続多重迂回のため、
有線アクセス接続はなし

凡　例

: 更新　: 撤去　: 別途　: 更新　: 撤去

: 既設　: 改修　: 既設　: 別途

工事名	和歌山県消防救急デジタル無線システム再整備工事		
図面名	飯盛山中継局 システム系統図		
作成年月日	令和 6年 3月		
縮尺	NTS	図面番号	8 葉之内 1
会社名	株式会社エイト日本技術開発		
事業者名	和　歌　山　県		

敷地平面図（局舎）

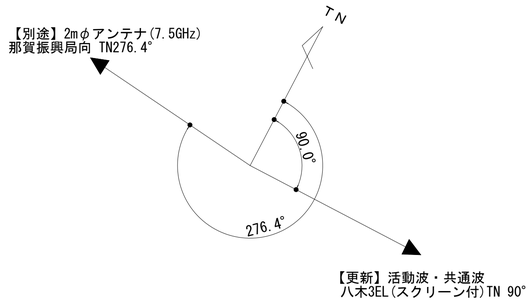

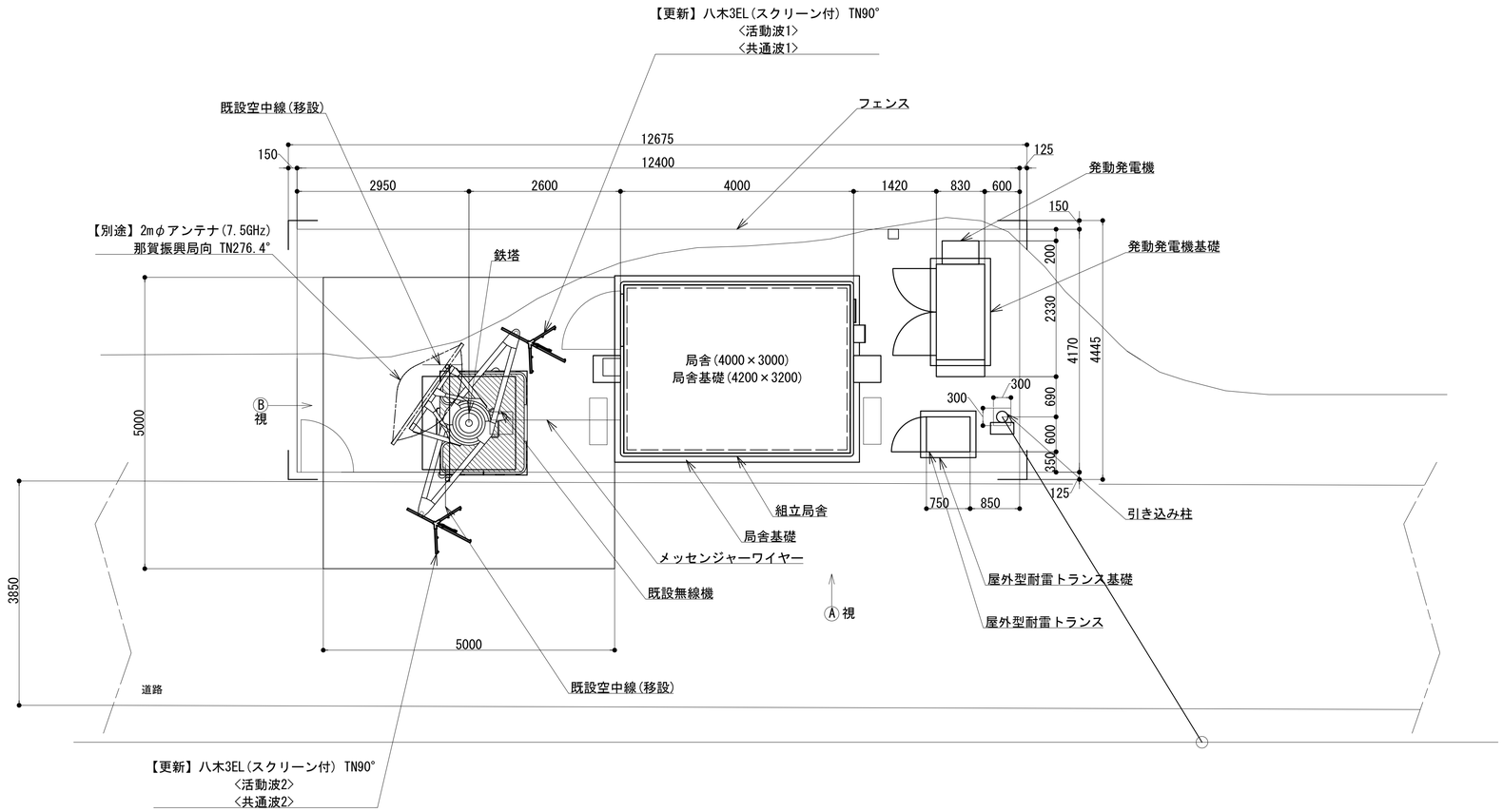

経度：135° 27′ 41″
緯度： 34° 14′ 50″
ＧＬ：662m

施工場所：紀の川市麻生津中３９５－３

凡　例

◢：更新	◢：撤去	□：更新	——：更新	- - -：撤去
□：既設	◥：改修		——：既設	—·—：更新

工事名	和歌山県消防救急デジタル無線システム再整備工事		
図面名	飯盛山中継局 敷地平面図（局舎）		
作成年月日	令和 6年 3月		
縮尺	1：50	図面番号	8 葉之内 2
会社名	株式会社エイト日本技術開発		
事業者名	和　歌　山　県		

中継局立面図

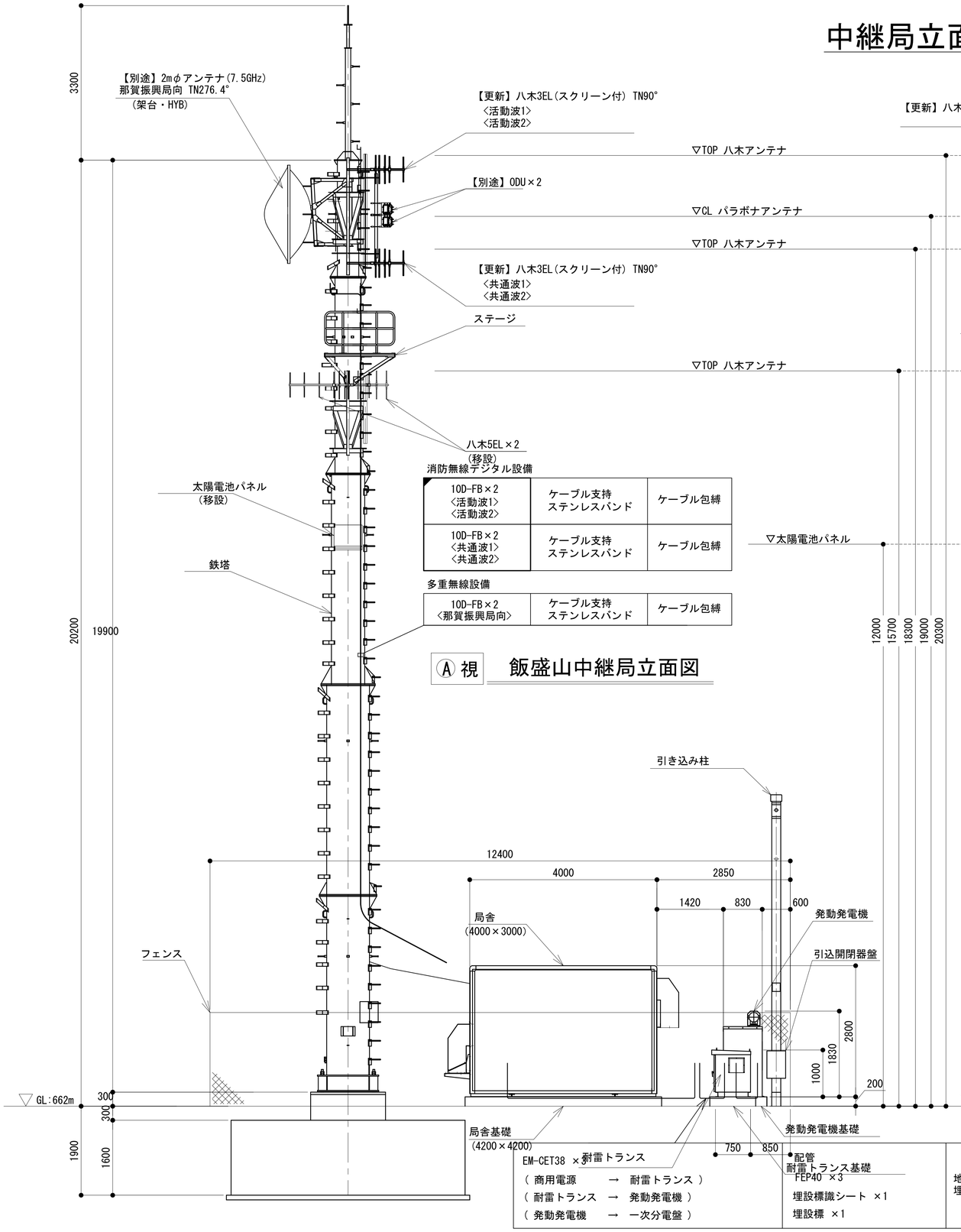

消防無線デジタル設備

10D-FB×2 <活動波1> <活動波2>	ケーブル支持 ステンレスバンド	ケーブル包縛
10D-FB×2 <共通波1> <共通波2>	ケーブル支持 ステンレスバンド	ケーブル包縛

多重無線設備

10D-FB×2 <那賀振興局向>	ケーブル支持 ステンレスバンド	ケーブル包縛

Ⓐ視 飯盛山中継局立面図

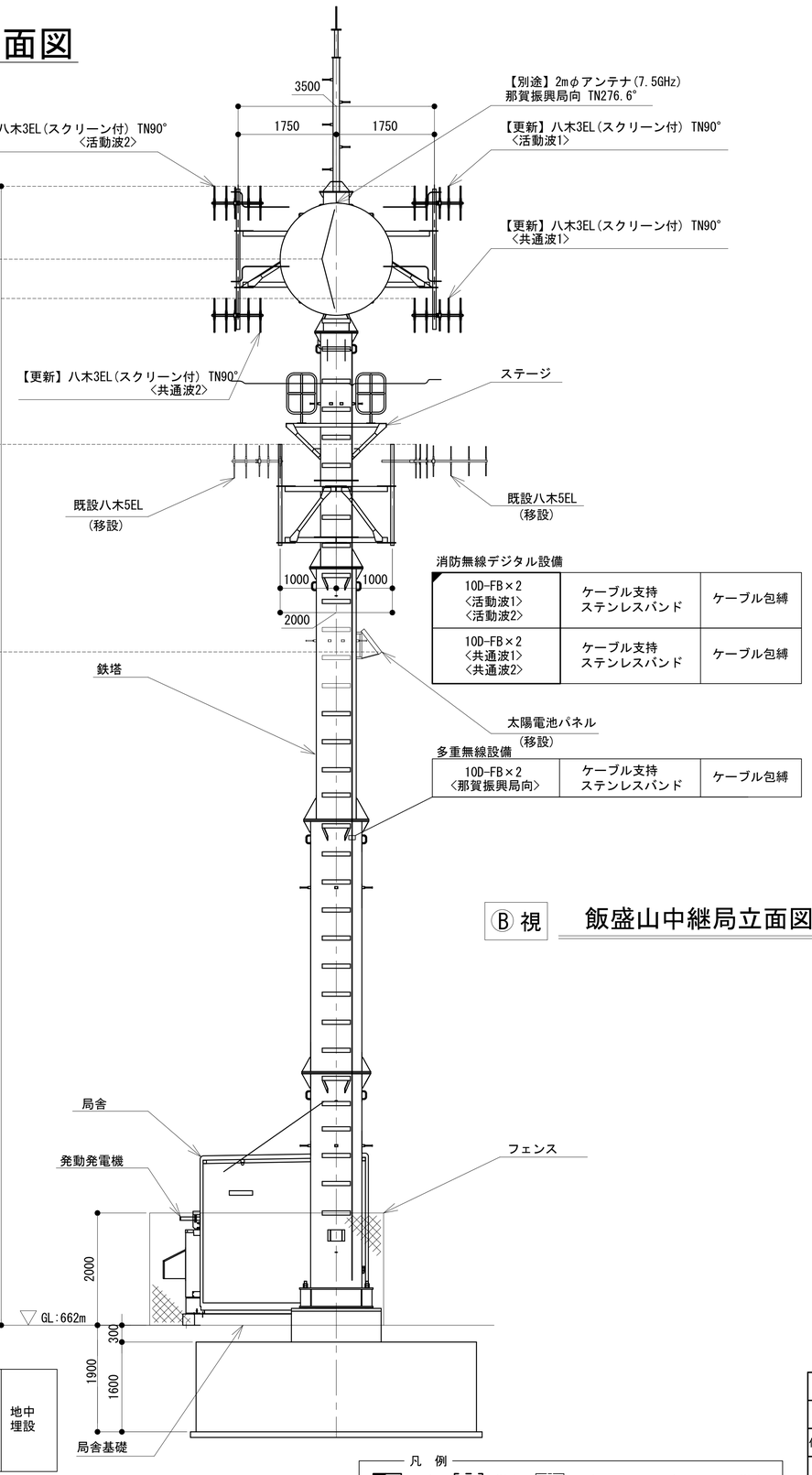

消防無線デジタル設備

10D-FB×2 <活動波1> <活動波2>	ケーブル支持 ステンレスバンド	ケーブル包縛
10D-FB×2 <共通波1> <共通波2>	ケーブル支持 ステンレスバンド	ケーブル包縛

多重無線設備

10D-FB×2 <那賀振興局向>	ケーブル支持 ステンレスバンド	ケーブル包縛

Ⓑ視 飯盛山中継局立面図

凡 例

: 更新　: 撤去　: 更新　: 更新　: 撤去
: 既設　: 改修　: 既設　: 更新

工事名	和歌山県消防救急デジタル無線システム再整備工事		
図面名	飯盛山中継局 中継局立面図		
作成年月日	令和 6年 3月		
縮尺	1：50	図面番号	8 葉之内 3
会社名	株式会社エイト日本技術開発		
事業者名	和 歌 山 県		

機器配置図

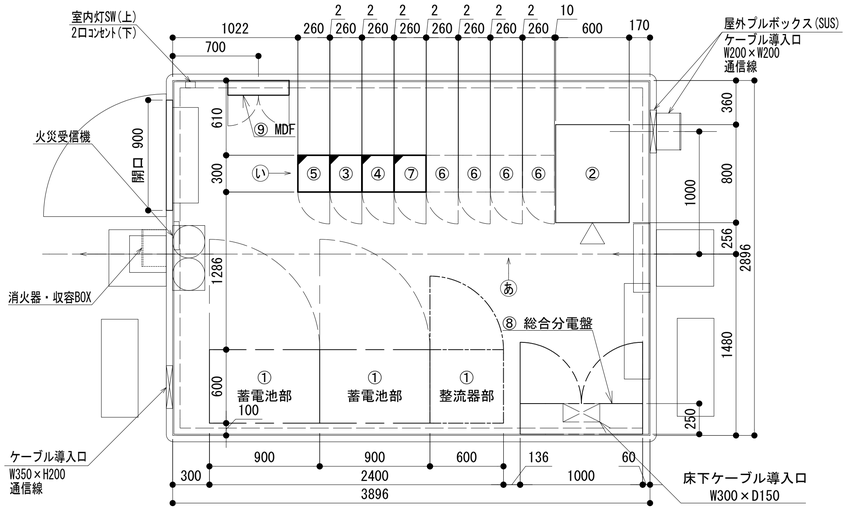

機器配置図

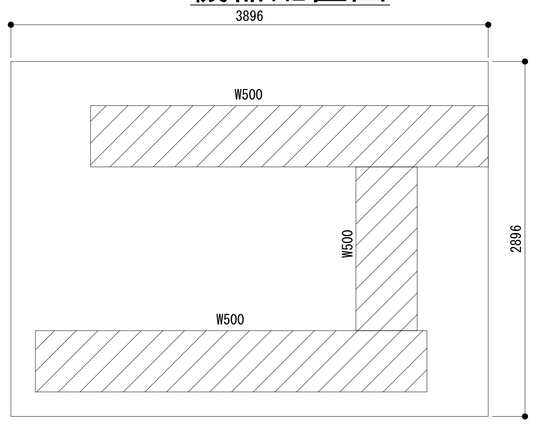

ケーブルラック平面図

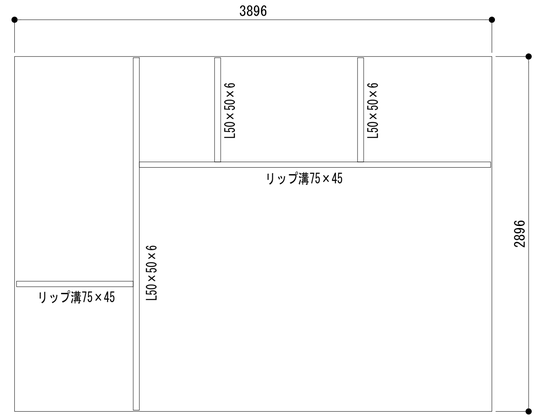

ストラクチャ平面図

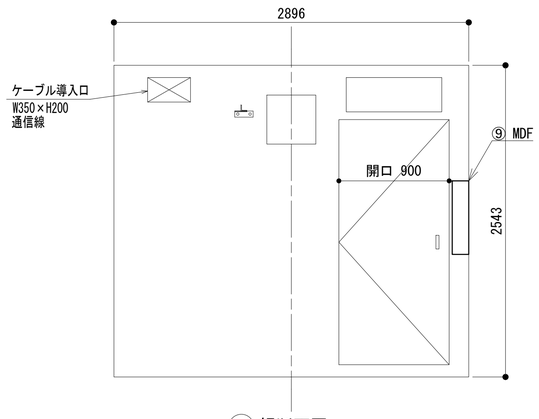

ⓐ 視断面図

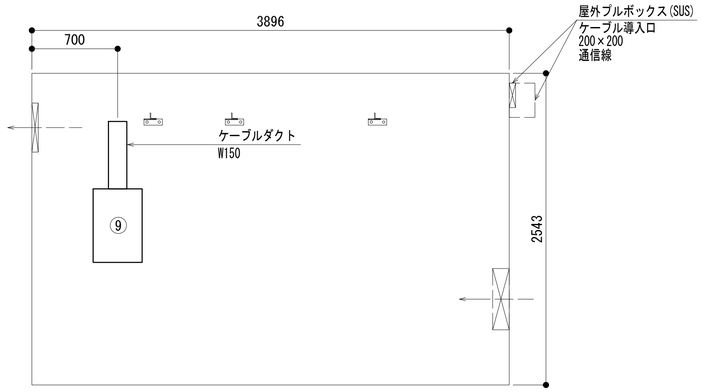

ⓑ 視断面図

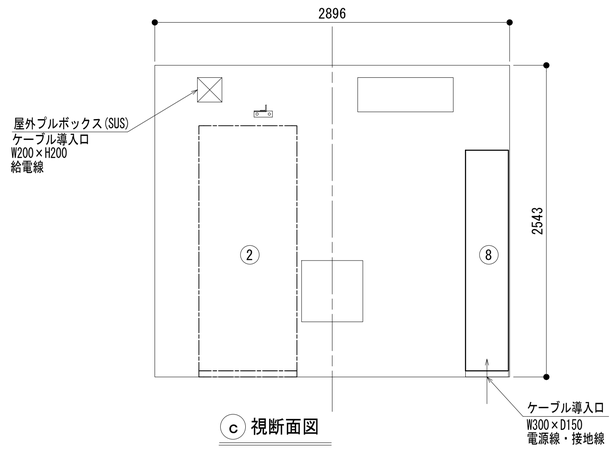

ⓒ 視断面図

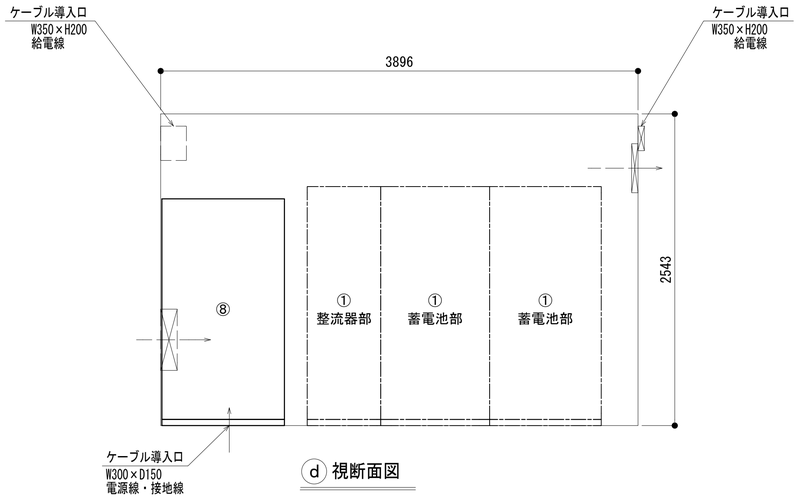

ⓓ 視断面図

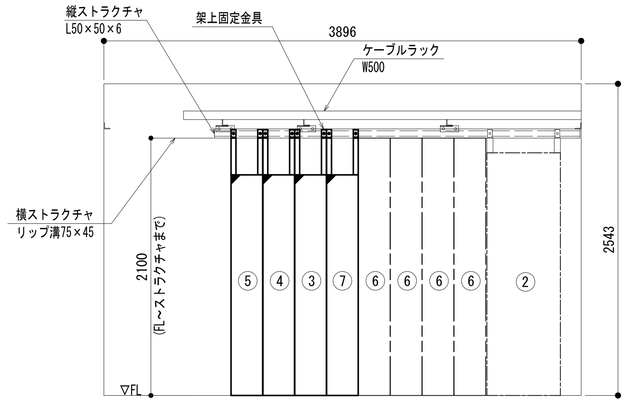

あ 視断面図

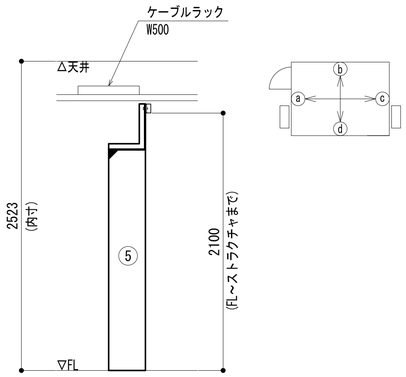

い 視断面図

No.	組立局舎内
①	48V直流電源装置
②	収容架(19インチラック)
③	共通波基地局無線機(基本架)
④	共通波基地局無線機(増設架)
⑤	６波共用器(共通波)
⑥	活動波基地局無線機(基本架)(別途工事)
⑦	４波共用器(活動波)
⑧	総合分電盤
⑨	MDF

凡 例

: 更新　: 撤去　: 別途　: 更新　: 撤去
: 既設　: 改修　: 既設　: 別途

工事名	和歌山県消防救急デジタル無線システム再整備工事		
図面名	飯盛山中継局 機器配置図		
作成年月日	令和 6年 3月		
縮尺	1：25	図面番号	8 葉之内 4
会社名	株式会社エイト日本技術開発		
事業者名	和 歌 山 県		

収容架実装図

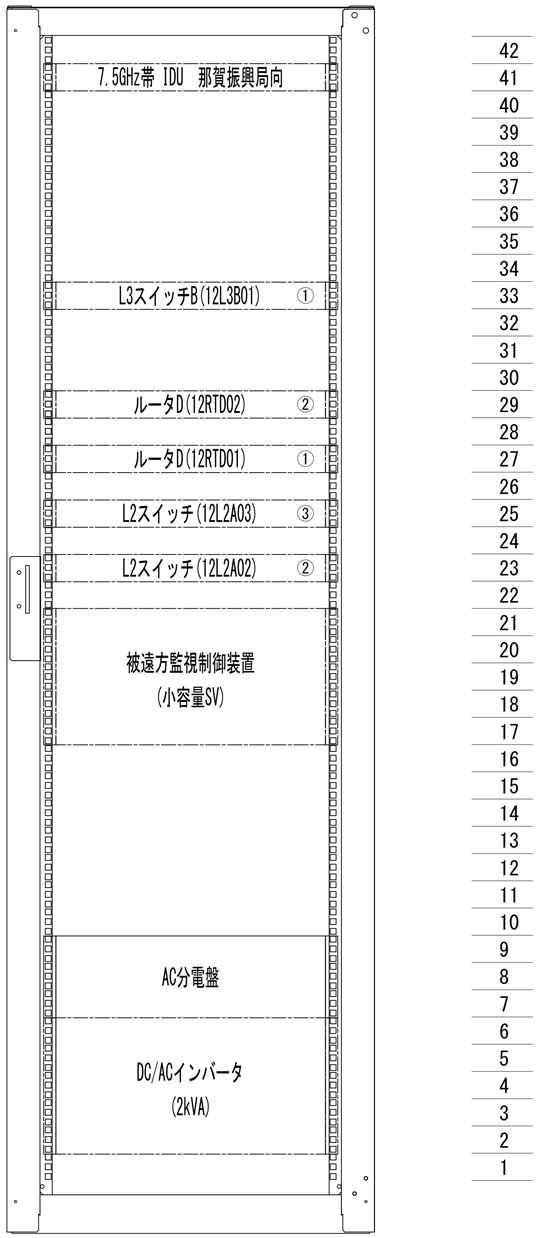

前面実装図　S=1:5

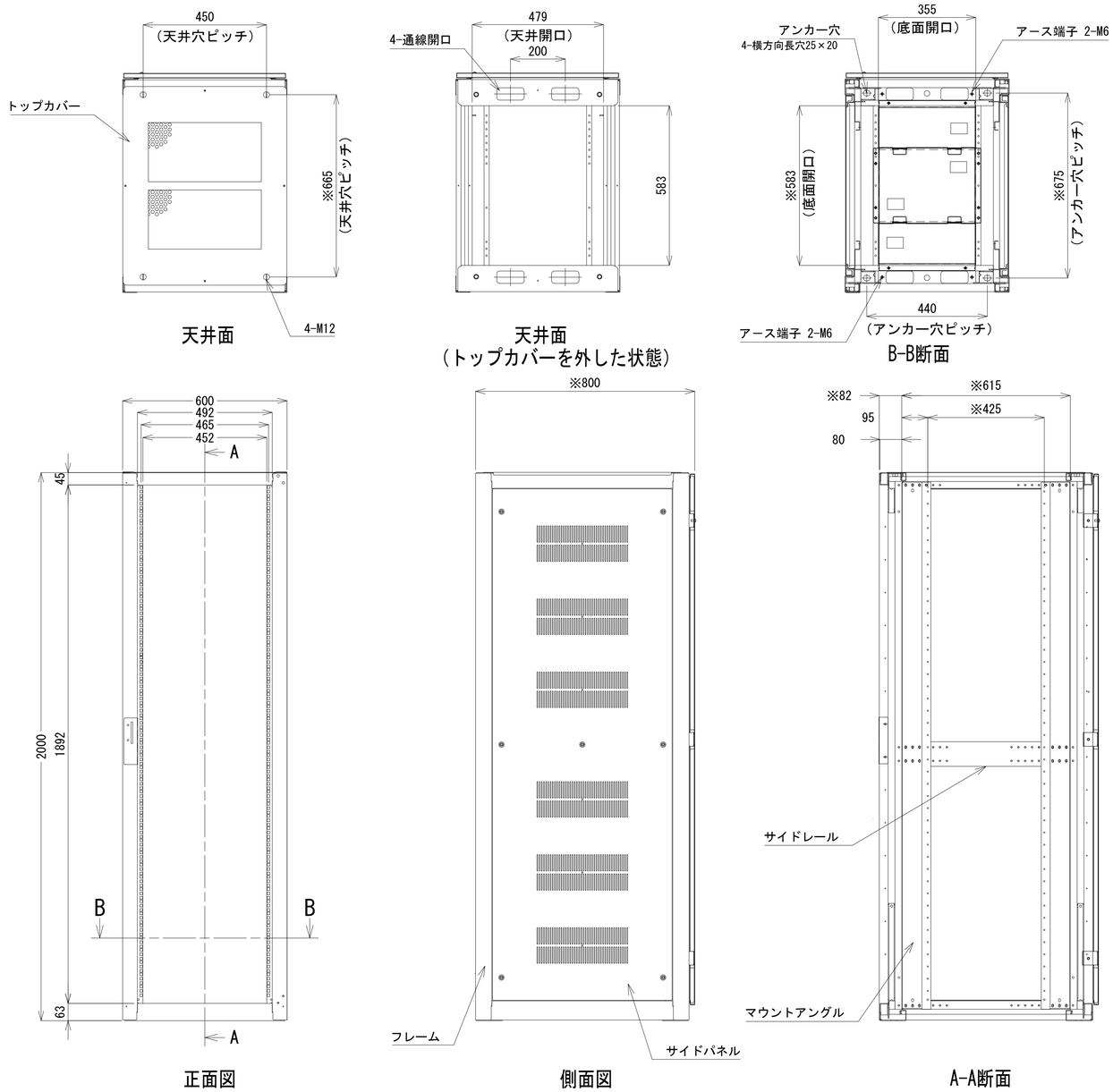

収容架A　姿図　S=1:10

凡　例

◪：更新	◪：撤去	□：別途	——：更新	- - -：撤去
□：既設	◪：改修		——：既設	—·—：別途

工事名	和歌山県消防救急デジタル無線システム再整備工事		
図面名	飯盛山中継局 収容架実装図		
作成年月日	令和 6年　3月		
縮尺	1:5,10	図面番号	8 葉之内 5
会社名	株式会社エイト日本技術開発		
事業者名	和　歌　山　県		

空中線系統図

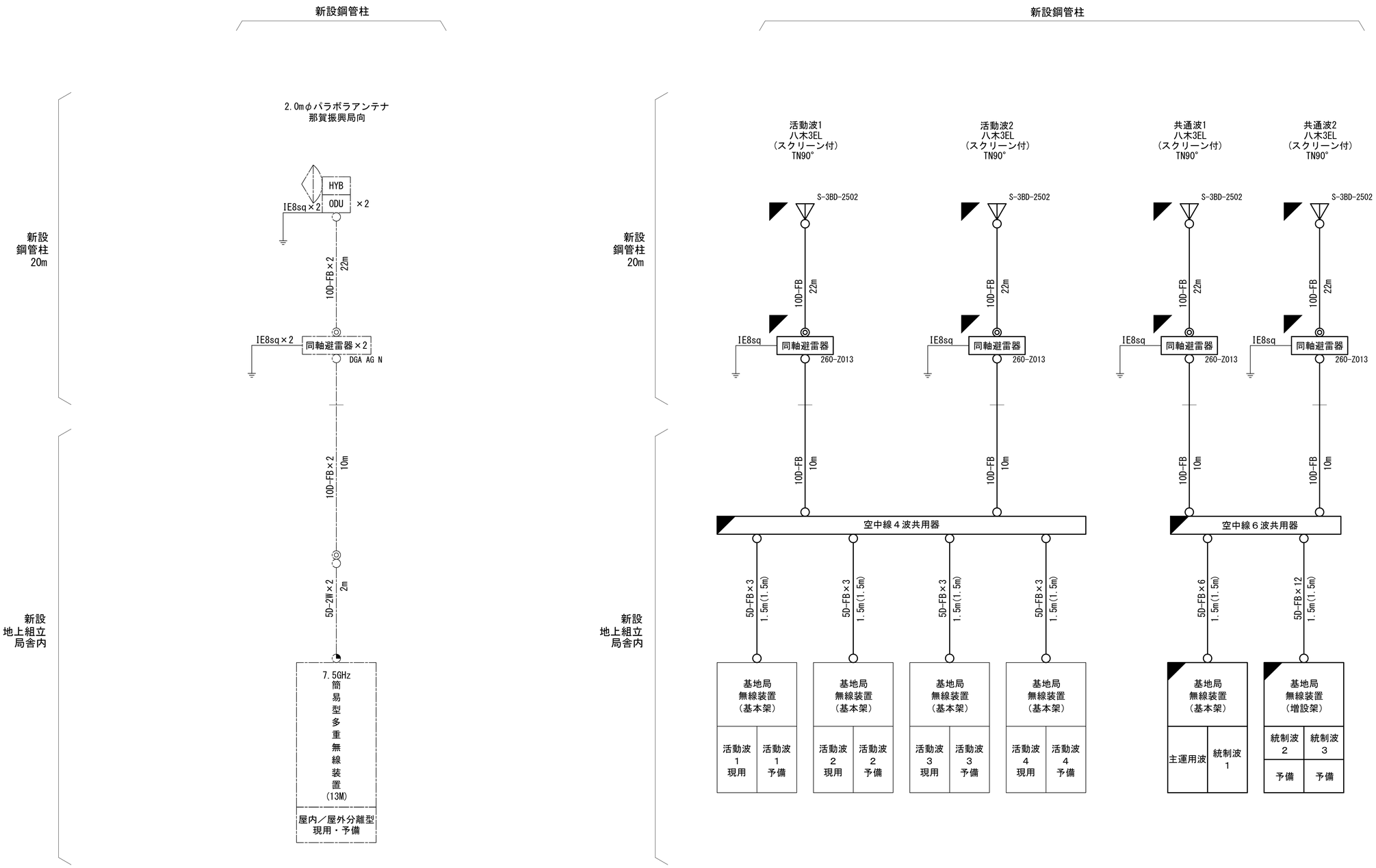

凡例

○ N-Pコネクタ
◎ N-Jコネクタ
◔ N-P L型コネクタ

凡　例

: 更新　: 撤去　: 別途　: 更新　: 撤去
: 既設　: 改修　: 既設　: 別途

工事名	和歌山県消防救急デジタル無線システム再整備工事		
図面名	飯盛山中継局 空中線系統図		
作成年月日	令和 6年　3月		
縮尺	NTS	図面番号	8 葉之内 6
会社名	株式会社エイト日本技術開発		
事業者名	和　歌　山　県		

配線系統図（信号系）（新設）

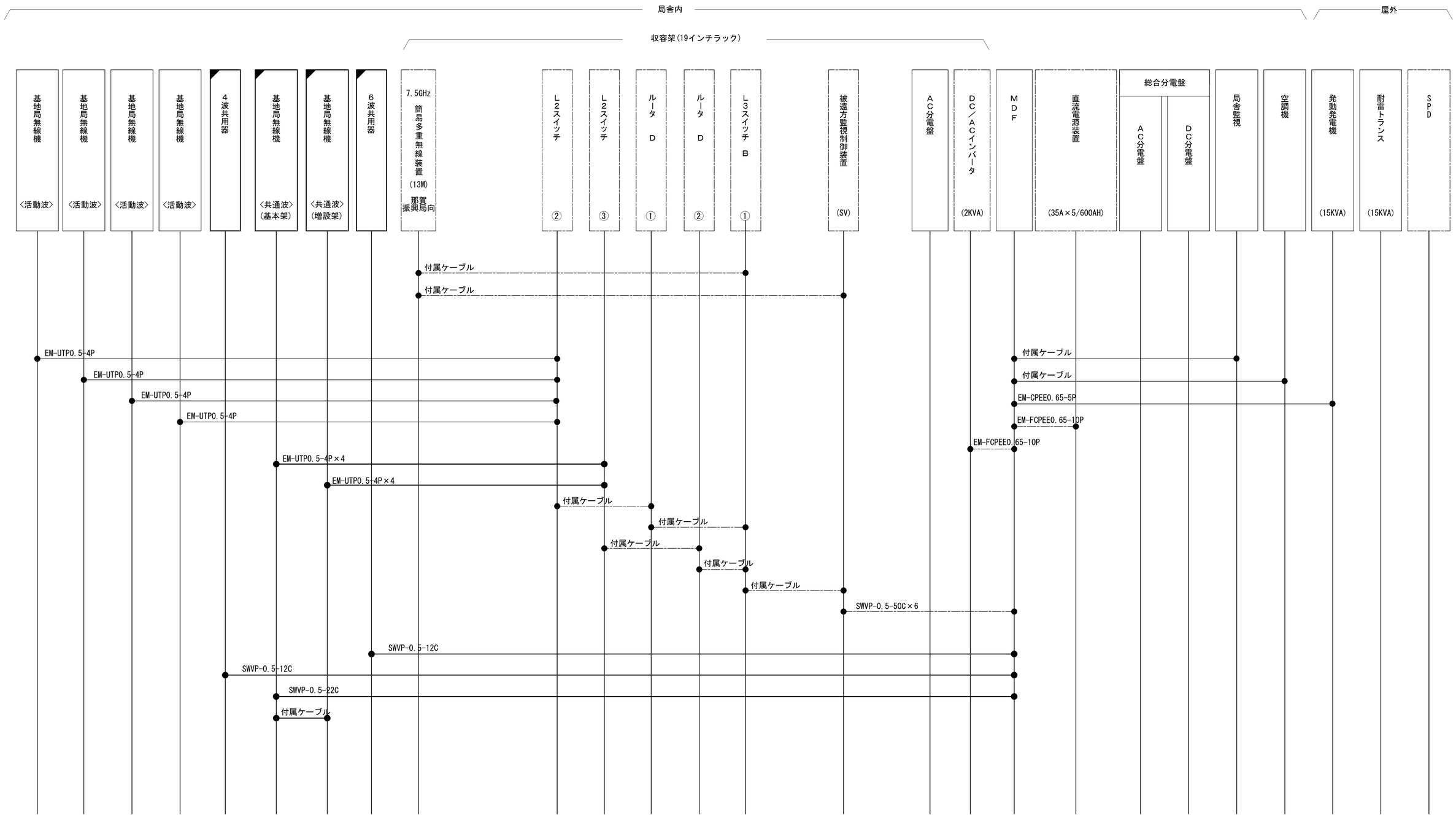

凡　例

◪：更新	◪：撤去	□：別途	——：更新	- - -：撤去	
□：既設	◪：改修		——：既設	—·—：別途	

工事名	和歌山県消防救急デジタル無線システム再整備工事		
図面名	飯盛山中継局 配線系統図（信号系）（新設）		
作成年月日	令和 6年　3月		
縮尺	NTS	図面番号	8 葉之内 7
会社名	株式会社エイト日本技術開発		
事業者名	和　歌　山　県		

配線系統図（電源系）(新設)

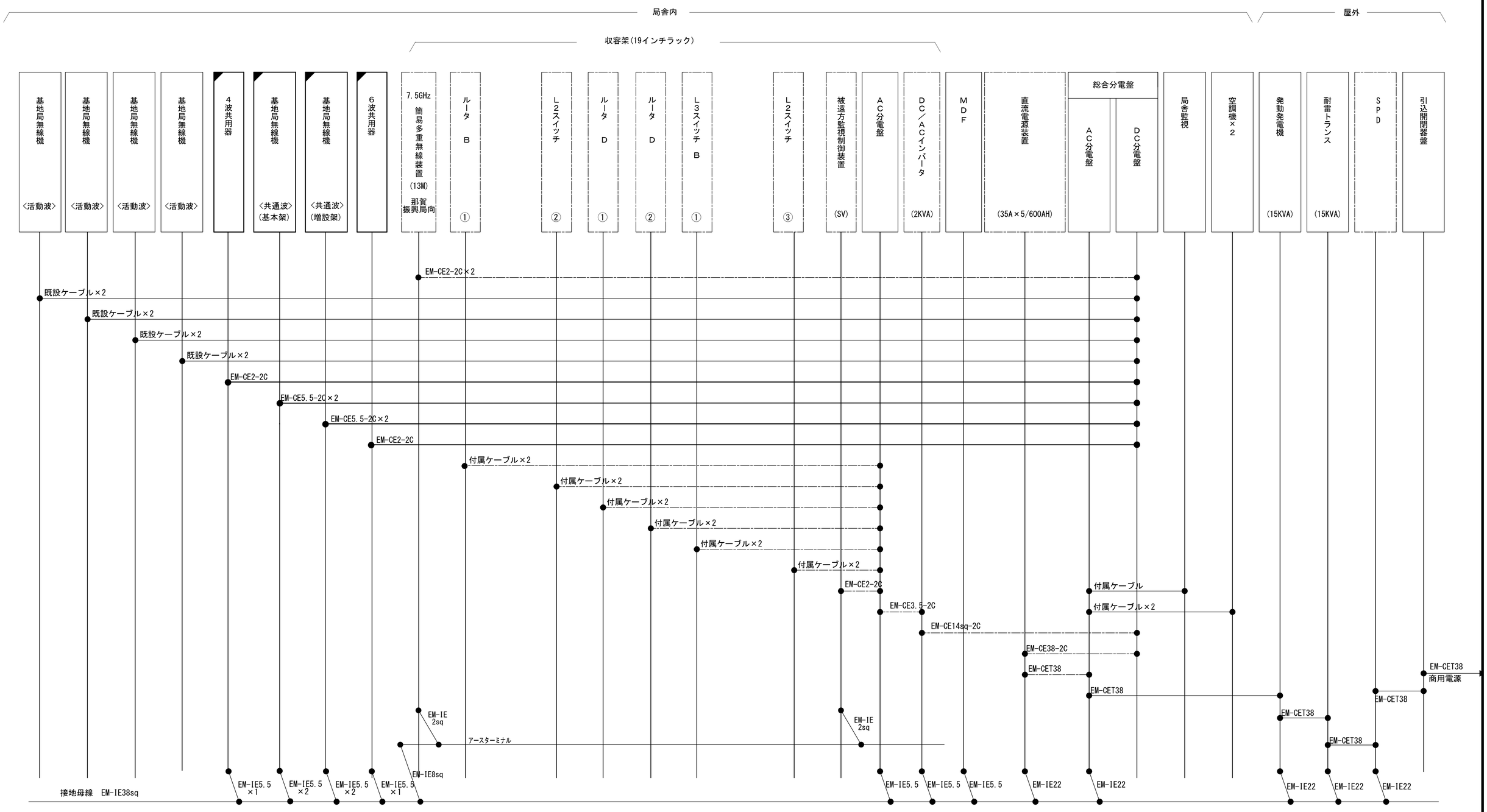

凡 例

- ◪：更新
- ◪：撤去
- □：別途
- ——：更新
- - - -：撤去
- □：既設
- ◪：改修
- ——：既設
- ——：別途

工事名	和歌山県消防救急デジタル無線システム再整備工事		
図面名	飯盛山中継局 配線系統図（電源系）(新設)		
作成年月日	令和 6年 3月		
縮尺	NTS	図面番号	8 葉之内 8
会社名	株式会社エイト日本技術開発		
事業者名	和 歌 山 県		

図　面　目　録

図面番号	図　面　名　称
1	システム系統図
2	敷地平面図
3	南側立面図
4	屋上階平面図
5	2階平面図
6	2階通信機械室機器配置図
7	収容架実装図
8	空中線系統図
9	配線系統図(信号系)(新設)
10	配線系統図(電源系)(新設)
11	
12	
13	
14	
15	
16	

システム系統図

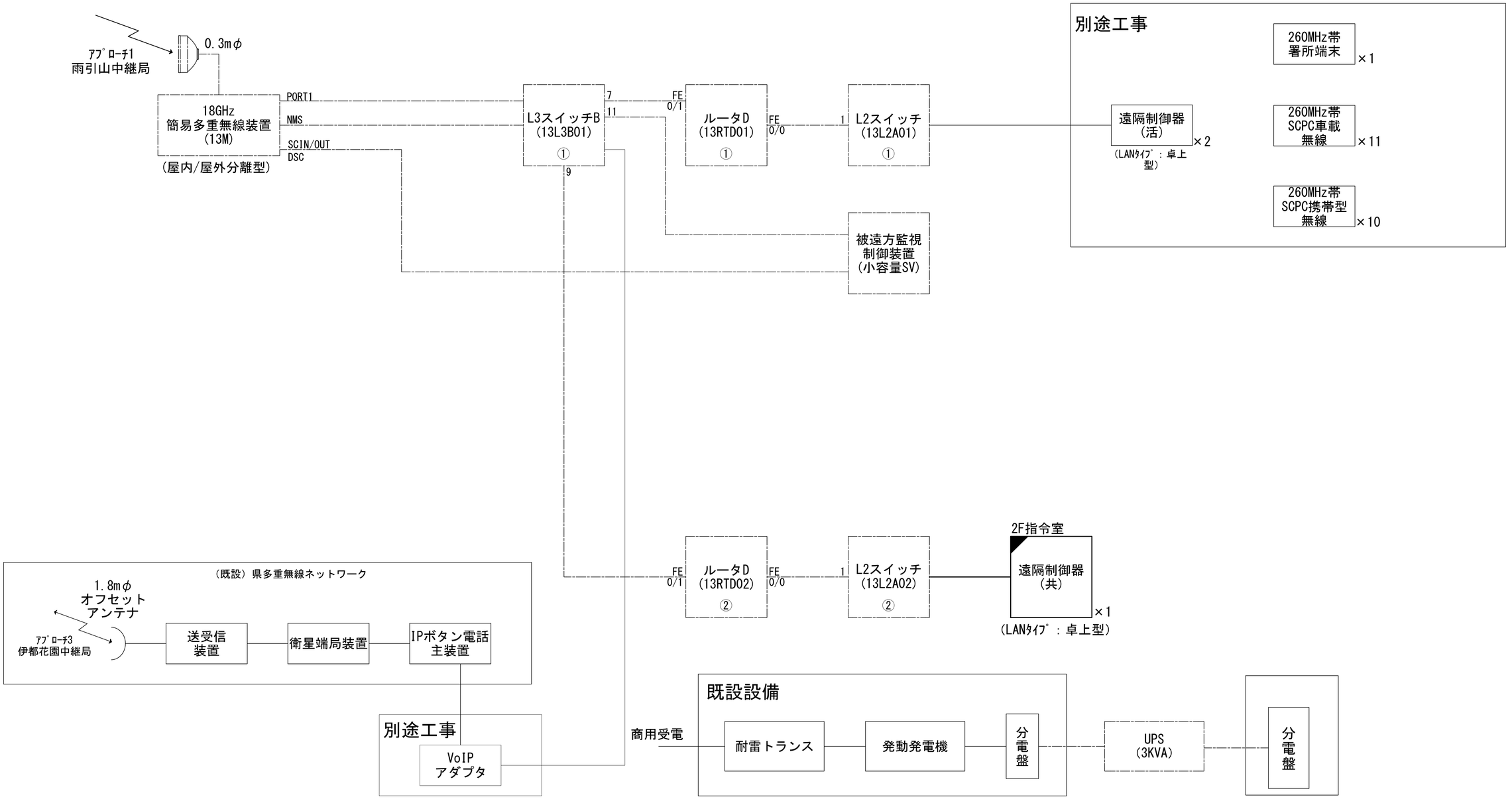

凡　例

: 更新　: 撤去　: 別途　——: 更新　- - -: 撤去

: 既設　: 改修　——: 既設　—·—: 別途

工事名	和歌山県消防救急デジタル無線システム再整備工事		
図面名	伊都消防組合本部 システム系統図		
作成年月日	令和 6年　3月		
縮尺	NTS	図面番号	10葉之内 1
会社名	株式会社エイト日本技術開発		
事業者名	和　歌　山　県		

敷地平面図

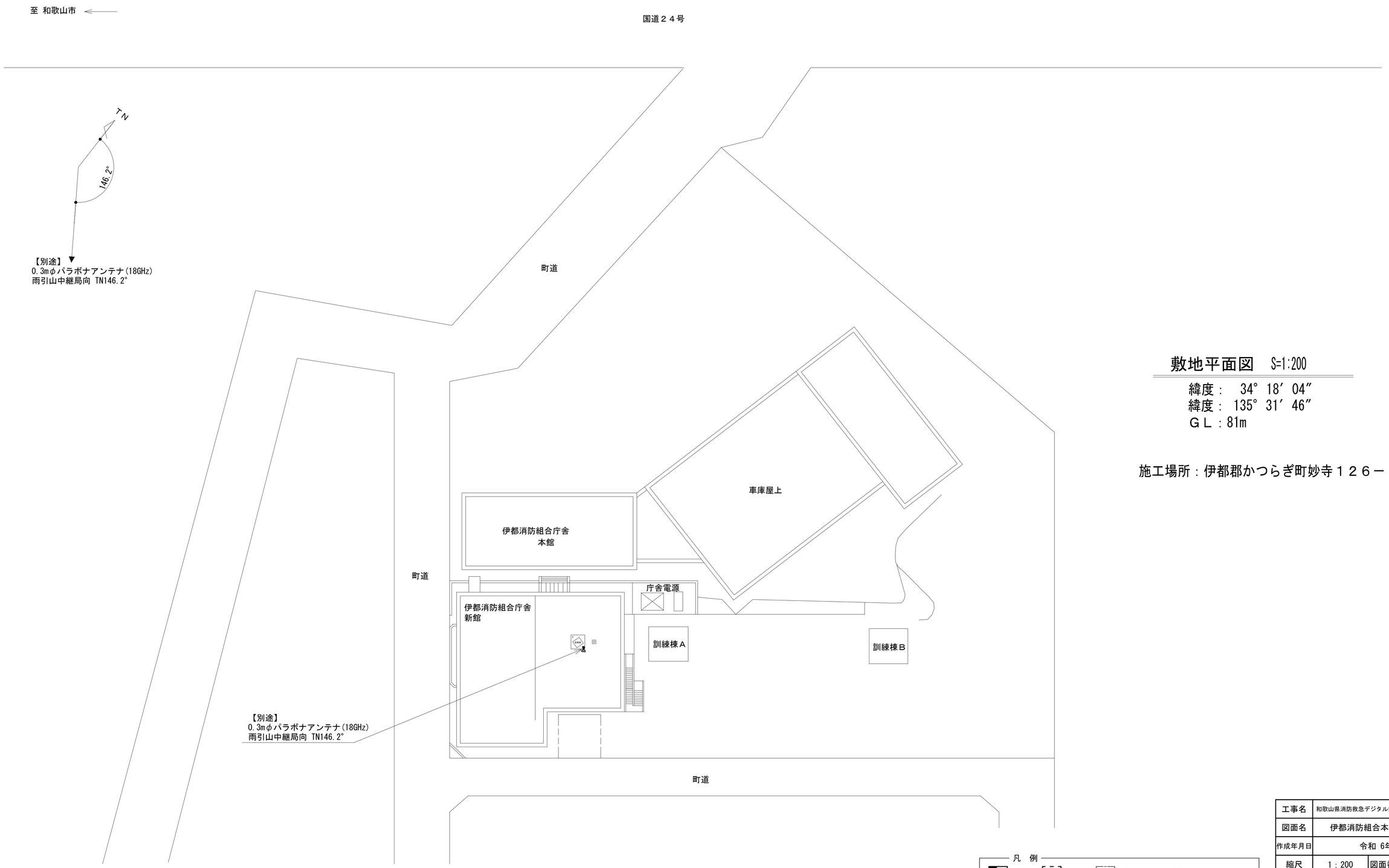

敷地平面図　S=1:200

緯度：　34° 18′ 04″
緯度：　135° 31′ 46″
ＧＬ：81m

施工場所：伊都郡かつらぎ町妙寺１２６－１２

凡　例

：別途　：撤去　：別途　：別途　：撤去
：既設　：改修　：既設　：別途

工事名	和歌山県消防救急デジタル無線システム再整備工事		
図面名	伊都消防組合本部 敷地平面図		
作成年月日	令和 6年　3月		
縮尺	1：200	図面番号	10 葉之内 2
会社名	株式会社エイト日本技術開発		
事業者名	和　歌　山　県		

南側立面図

凡　例

: 更新　: 撤去　: 別途　: 更新　: 撤去

: 既設　: 改修　: 既設　: 別途

工事名	和歌山県消防救急デジタル無線システム再整備工事		
図面名	伊都消防組合本部 南側立面図		
作成年月日	令和 6年　3月		
縮尺	1：50	図面番号	10葉之内 3
会社名	株式会社エイト日本技術開発		
事業者名	和　歌　山　県		

屋上階平面図

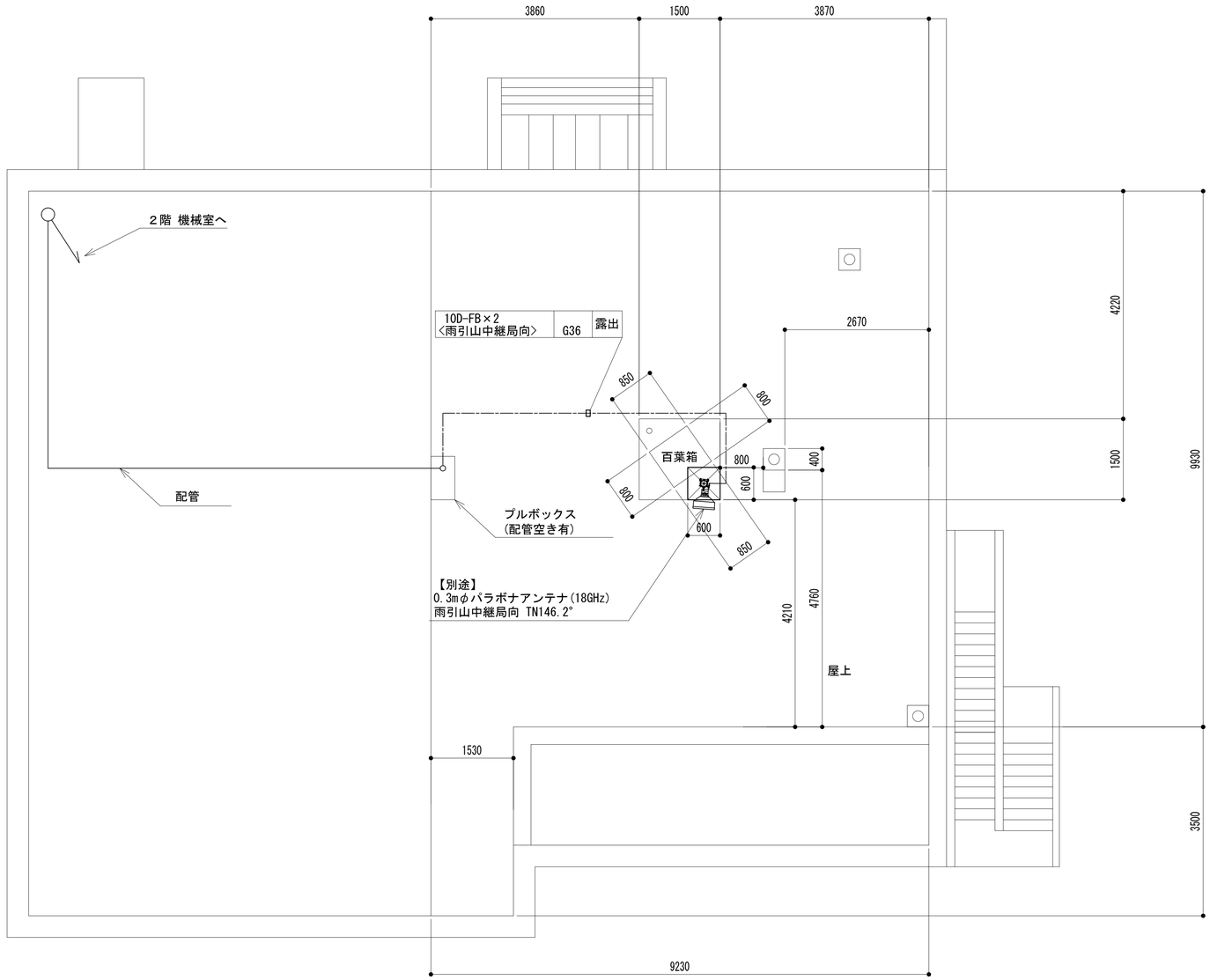

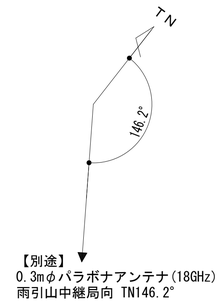

凡 例

：別途	：撤去	：別途	——：別途　- - -：撤去
：既設	：改修		——：既設　—·—：別途

工事名	和歌山県消防救急デジタル無線システム再整備工事		
図面名	伊都消防組合本部 屋上階平面図		
作成年月日	令和 6年　3月		
縮尺	1：50	図面番号	10葉之内 4
会社名	株式会社エイト日本技術開発		
事業者名	和　歌　山　県		

2階平面図

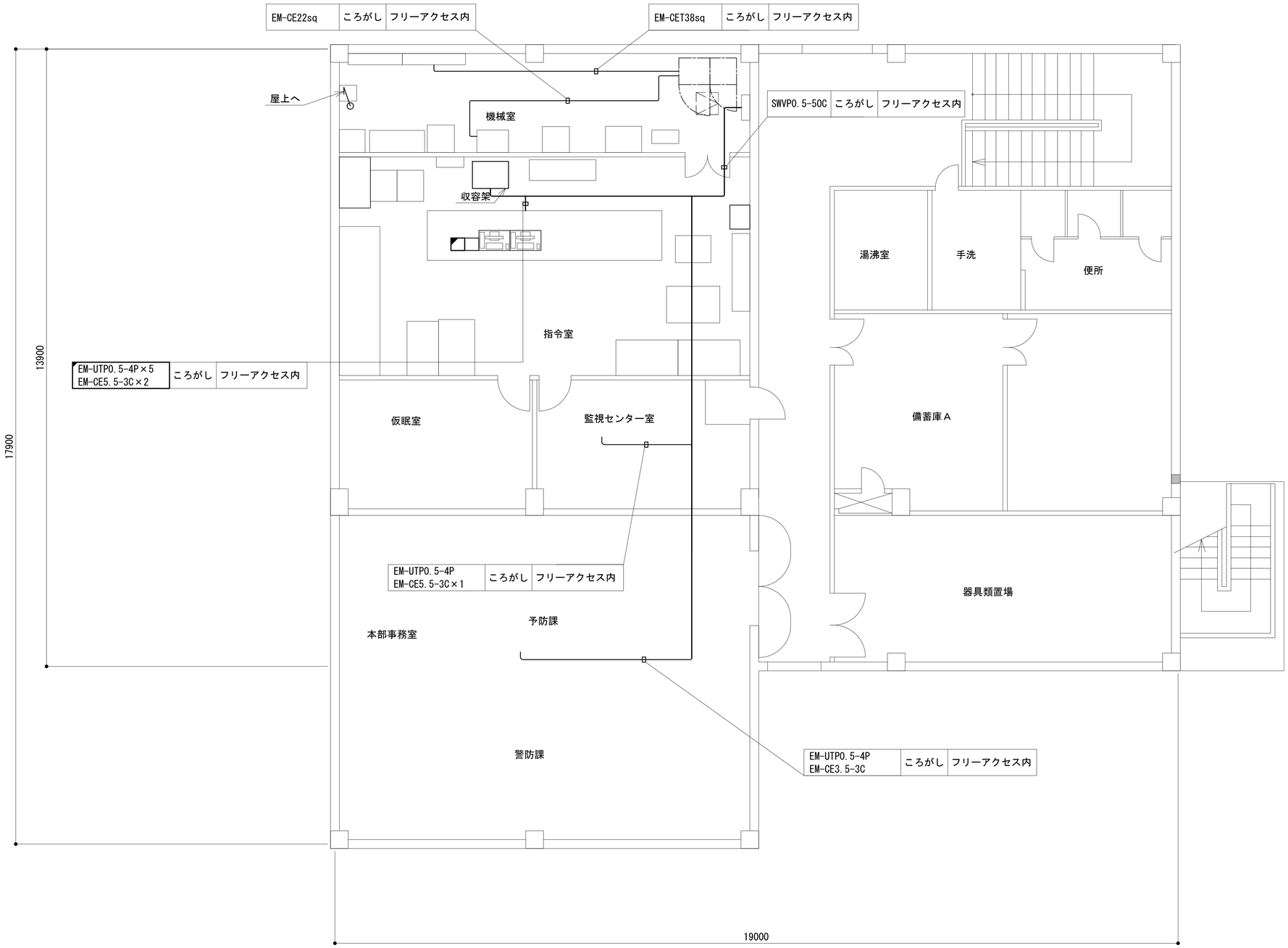

凡　例

: 更新　: 撤去　: 別途　: 更新　: 撤去

: 既設　: 改修　: 既設　: 別途

工事名	和歌山県消防救急デジタル無線システム再整備工事		
図面名	伊都消防組合本部 2階平面図		
作成年月日	令和 6年　3月		
縮尺	1：50	図面番号	10葉之内 5
会社名	株式会社エイト日本技術開発		
事業者名	和　歌　山　県		

２階通信機械室機器配置図

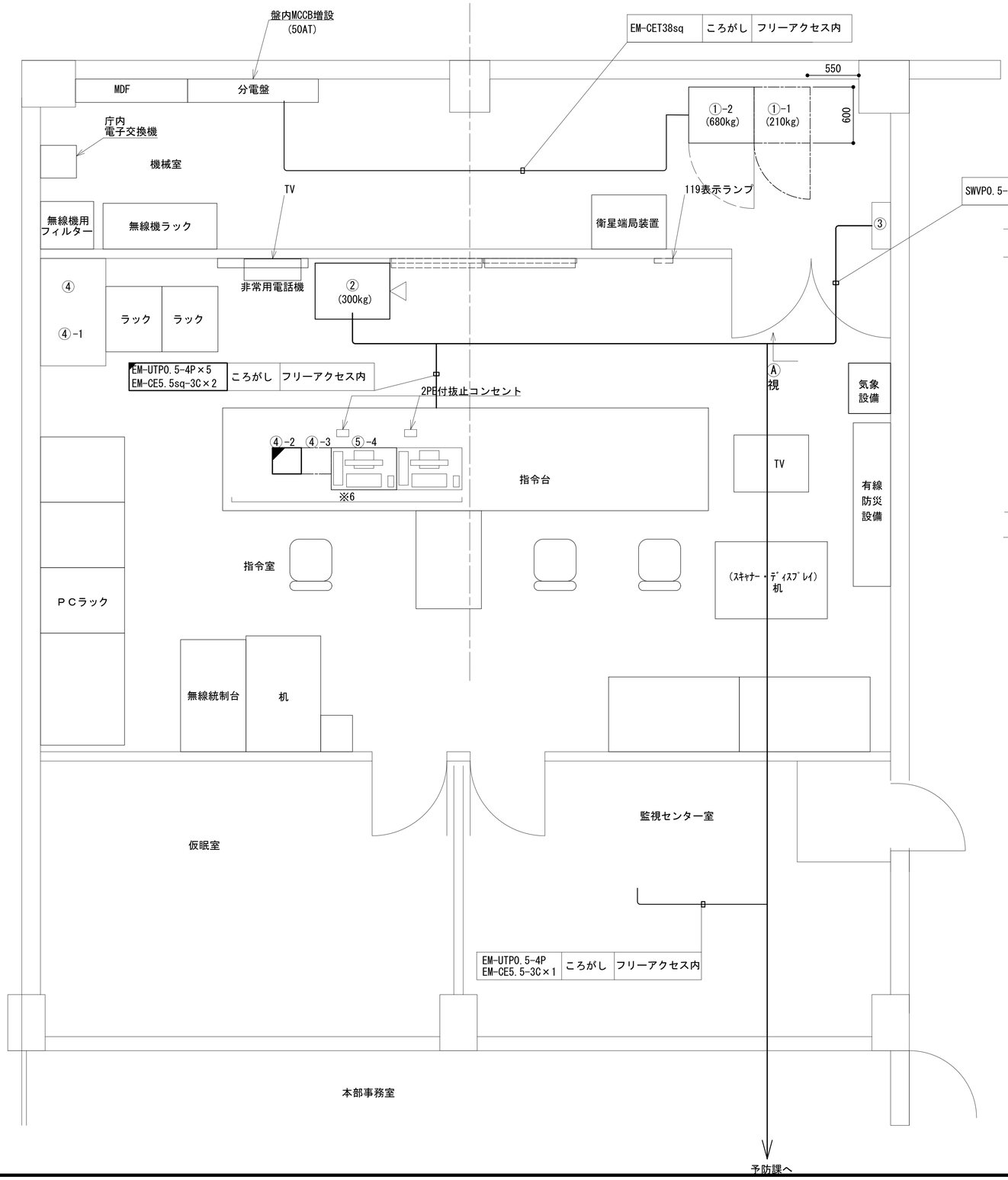

No.	通信機械室・設備名	備考
① -1	48V直流電源装置　整流器部　25A×4	本工事
① -2	48V直流電源装置　蓄電池部　200AH・24ｾﾙ	本工事
②	収容架(19インチラック)	本工事
③	MDF	本工事
④	遠方監視制御装置(操縦卓)	本工事
④ -1	遠隔制御装置(共通波)　(統制波)	本工事
④ -2	遠隔制御装置(A)(共通波)　卓上型	本工事
④ -3	遠隔制御装置(A)(共通波)　全県型	
⑤ -4	遠隔制御装置(A)(共通波)　遠隔制御表示器FC本体他	本工事
⑥	遠隔制御装置(活動波)	別途

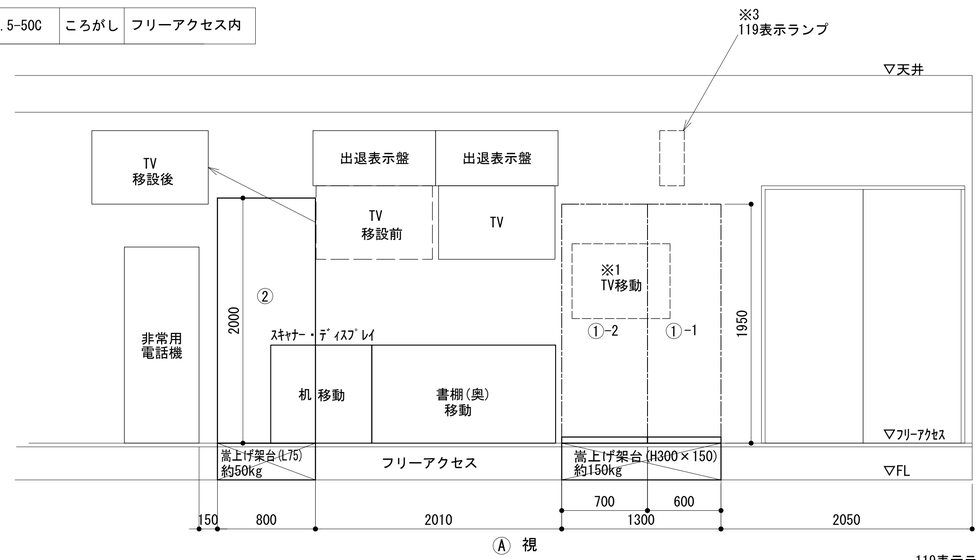

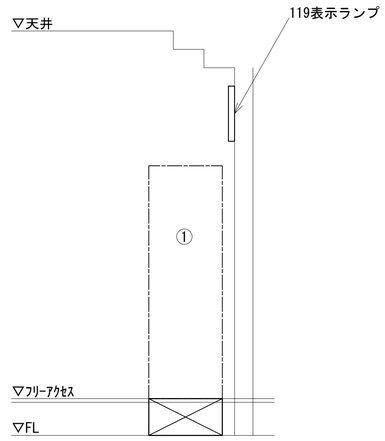

凡　例

◪ : 更新	◪ : 撤去	□ : 別途	━━ : 更新　- - - : 撤去
□ : 既設	◪ : 改修		━━ : 既設　-·- : 別途

工事名	和歌山県消防救急デジタル無線システム再整備工事		
図面名	伊都消防組合本部 ２階通信機械室機器配置図		
作成年月日	令和 6年　3月		
縮尺	1：25	図面番号	10 葉之内 6
会社名	株式会社エイト日本技術開発		
事業者名	和　歌　山　県		

収容架実装図

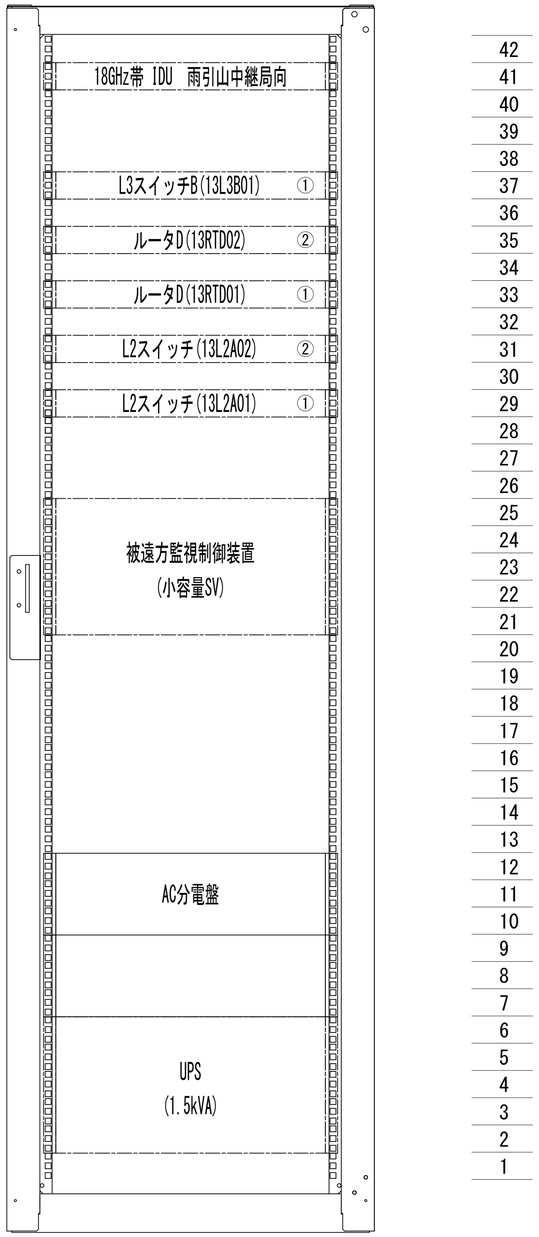

前面実装図 S=1:5

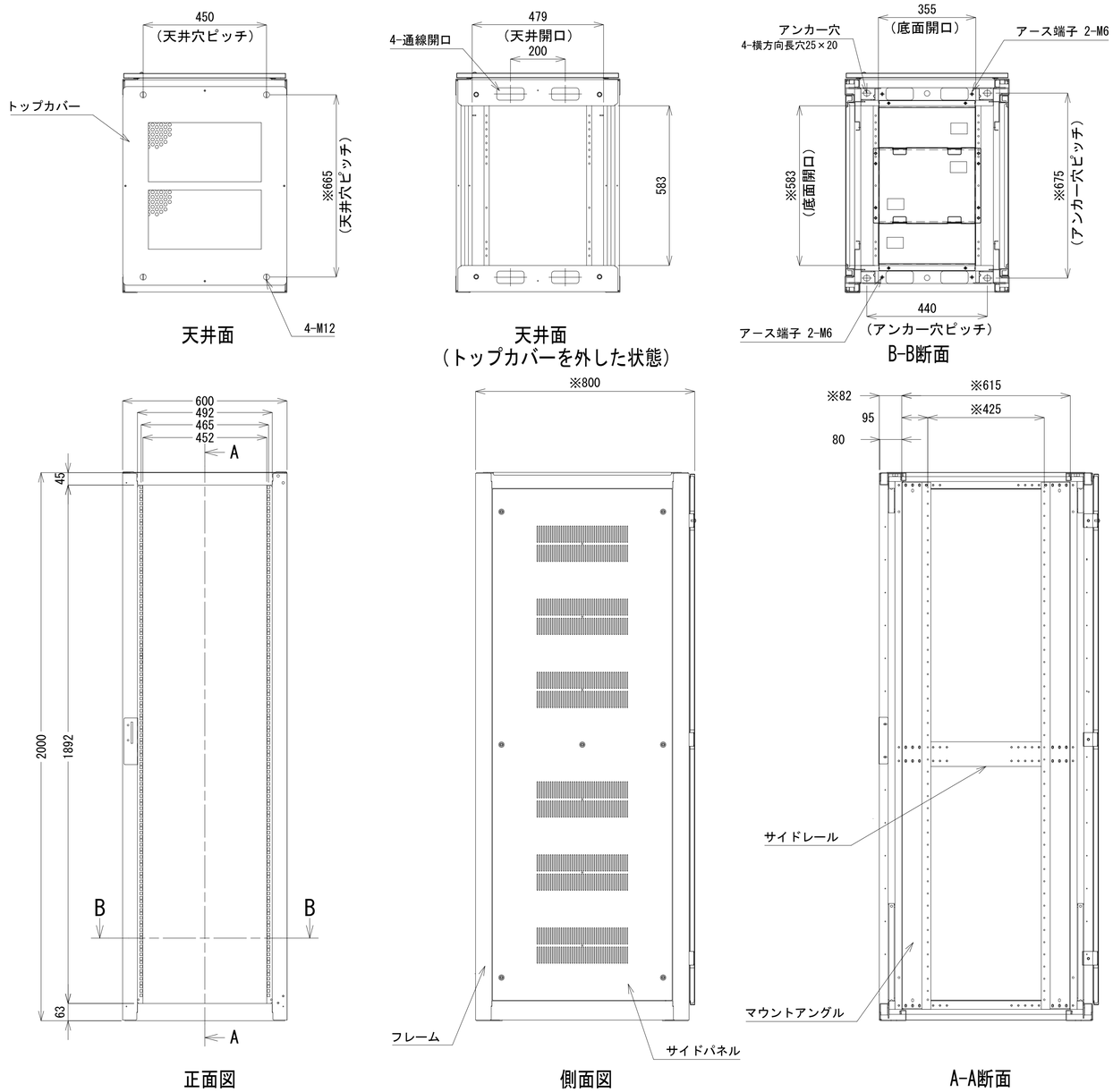

収容架A 姿図 S=1:10

凡 例

: 更新 : 撤去 : 別途 : 更新 : 撤去

: 既設 : 改修 : 既設 : 別途

工事名	和歌山県消防救急デジタル無線システム再整備工事		
図面名	伊都消防組合本部 収容架実装図		
作成年月日	令和 6年 3月		
縮尺	1:5,10	図面番号	10葉之内 7
会社名	株式会社エイト日本技術開発		
事業者名	和 歌 山 県		

空中線系統図

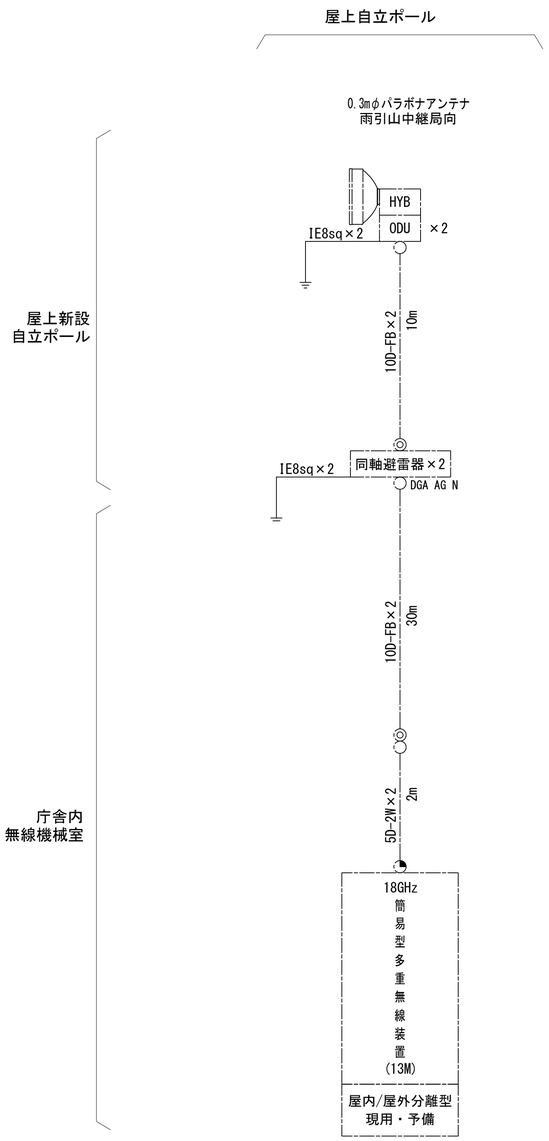

凡例

○ N-Pコネクタ
◎ N-Jコネクタ
◔ TNC-P L型コネクタ
● N型終端器(機器添付)

凡　例

: 更新　: 撤去　: 別途　: 更新　: 撤去
: 既設　: 改修　: 既設　: 別途

工事名	和歌山県消防救急デジタル無線システム再整備工事		
図面名	伊都消防組合本部 空中線系統図		
作成年月日	令和 6年　3月		
縮尺	NTS	図面番号	10葉之内 8
会社名	株式会社エイト日本技術開発		
事業者名	和　歌　山　県		

配線系統図（信号系）(新設)

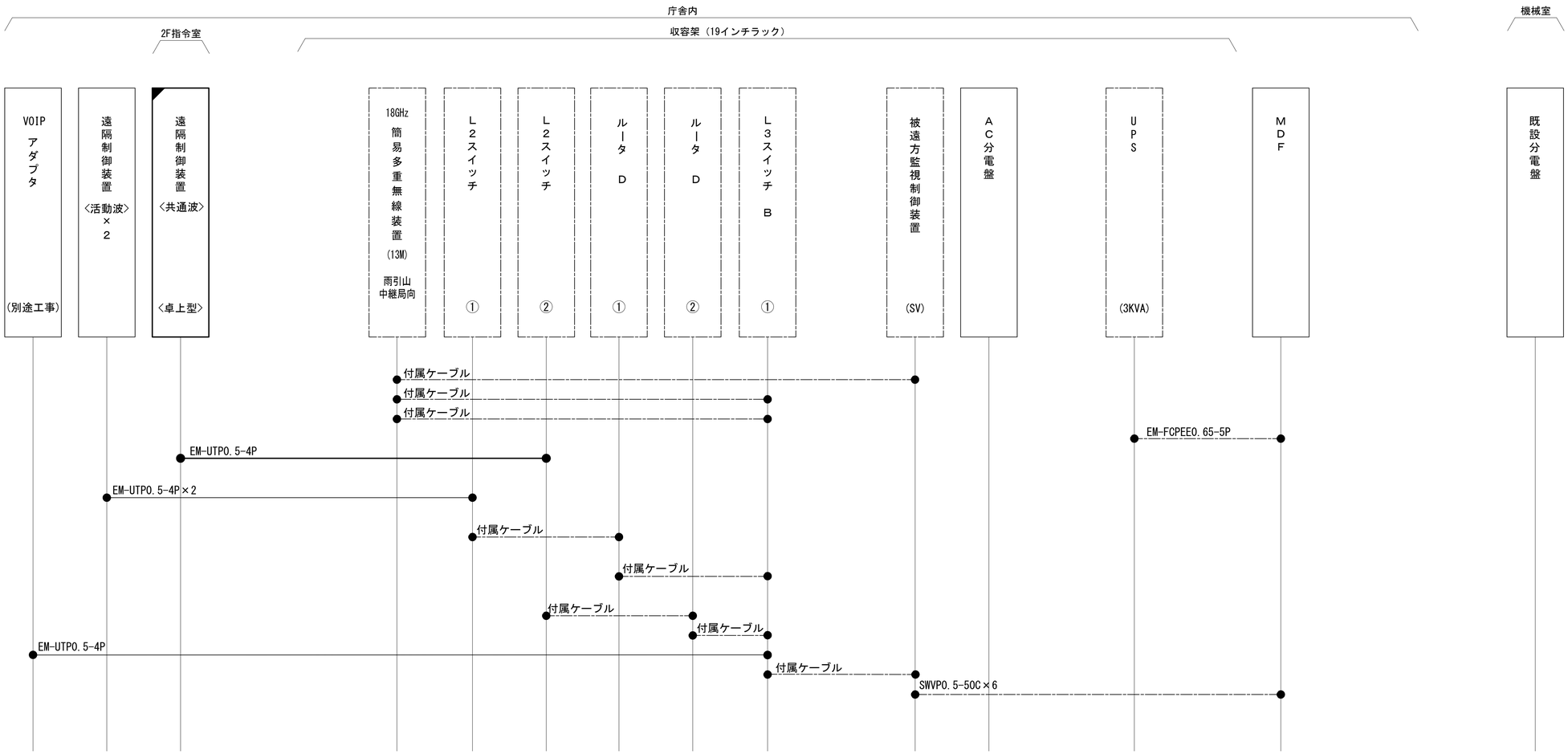

凡　例

- ◪：更新
- ◪：撤去
- □：別途
- ——：更新
- - - -：撤去
- □：既設
- ◪：改修
- ——：既設
- —·—：別途

工事名	和歌山県消防救急デジタル無線システム再整備工事		
図面名	伊都消防組合本部 配線系統図（信号系）(新設)		
作成年月日	令和 6年　3月		
縮尺	NTS	図面番号	10 葉之内 9
会社名	株式会社エイト日本技術開発		
事業者名	和　歌　山　県		

配線系統図（電源系）(新設)

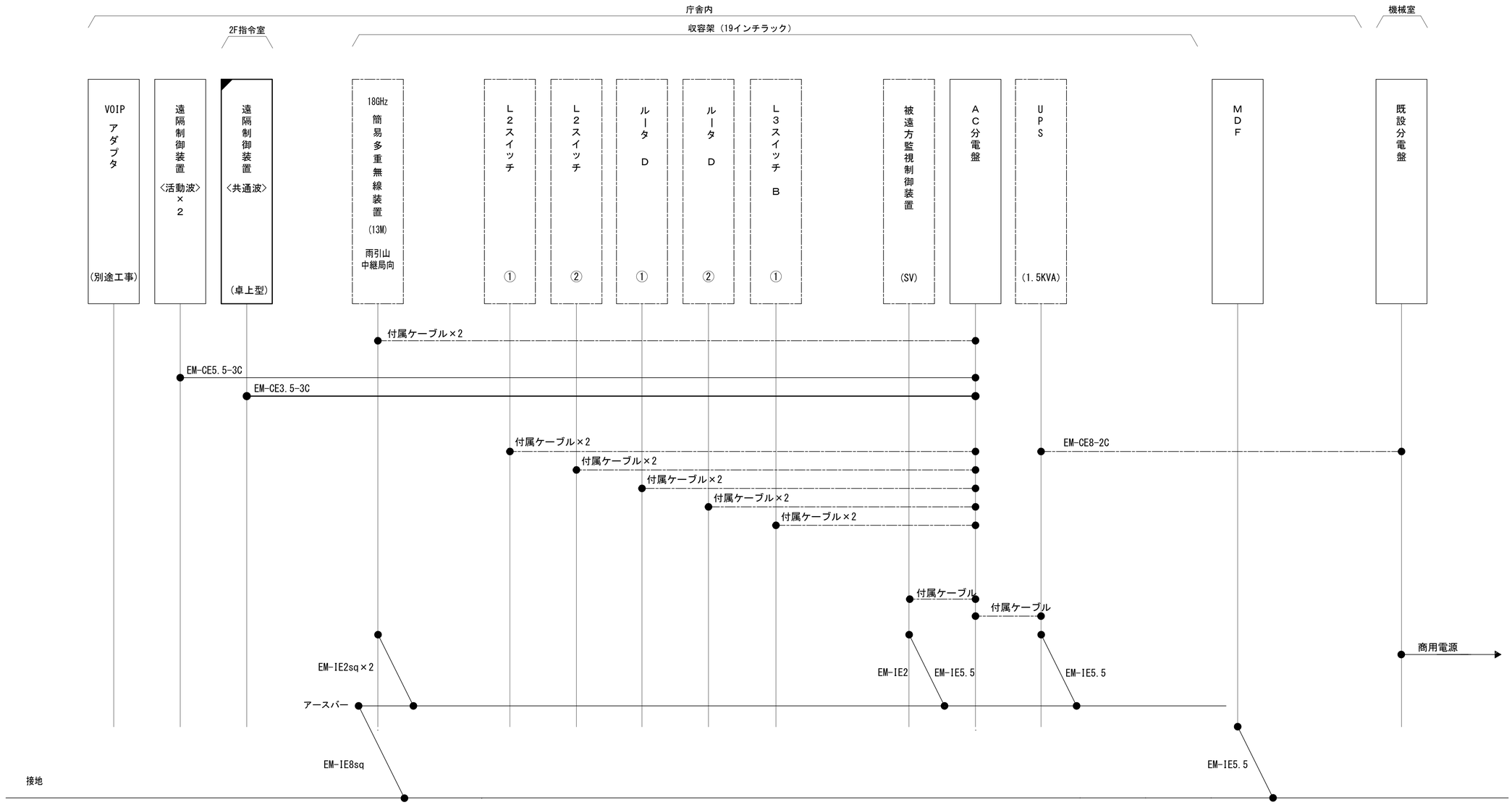

凡　例

: 更新　: 撤去　: 別途　: 更新　: 撤去

: 既設　: 改修　: 既設　: 別途

工事名	和歌山県消防救急デジタル無線システム再整備工事		
図面名	伊都消防組合本部 配線系統図（電源系）(新設)		
作成年月日	令和 6年　3月		
縮尺	NTS	図面番号	10 葉之内 10
会社名	株式会社エイト日本技術開発		
事業者名	和　歌　山　県		

図　面　目　録

図面番号	図　面　名　称
1	システム系統図
2	敷地平面図
3	中継局立面図
4	機器配置図
5	収容架実装図
6	空中線系統図
7	配線系統図(信号系)(新設)
8	配線系統図(電源系)(新設)
9	
10	
11	
12	
13	
14	
15	

システム系統図

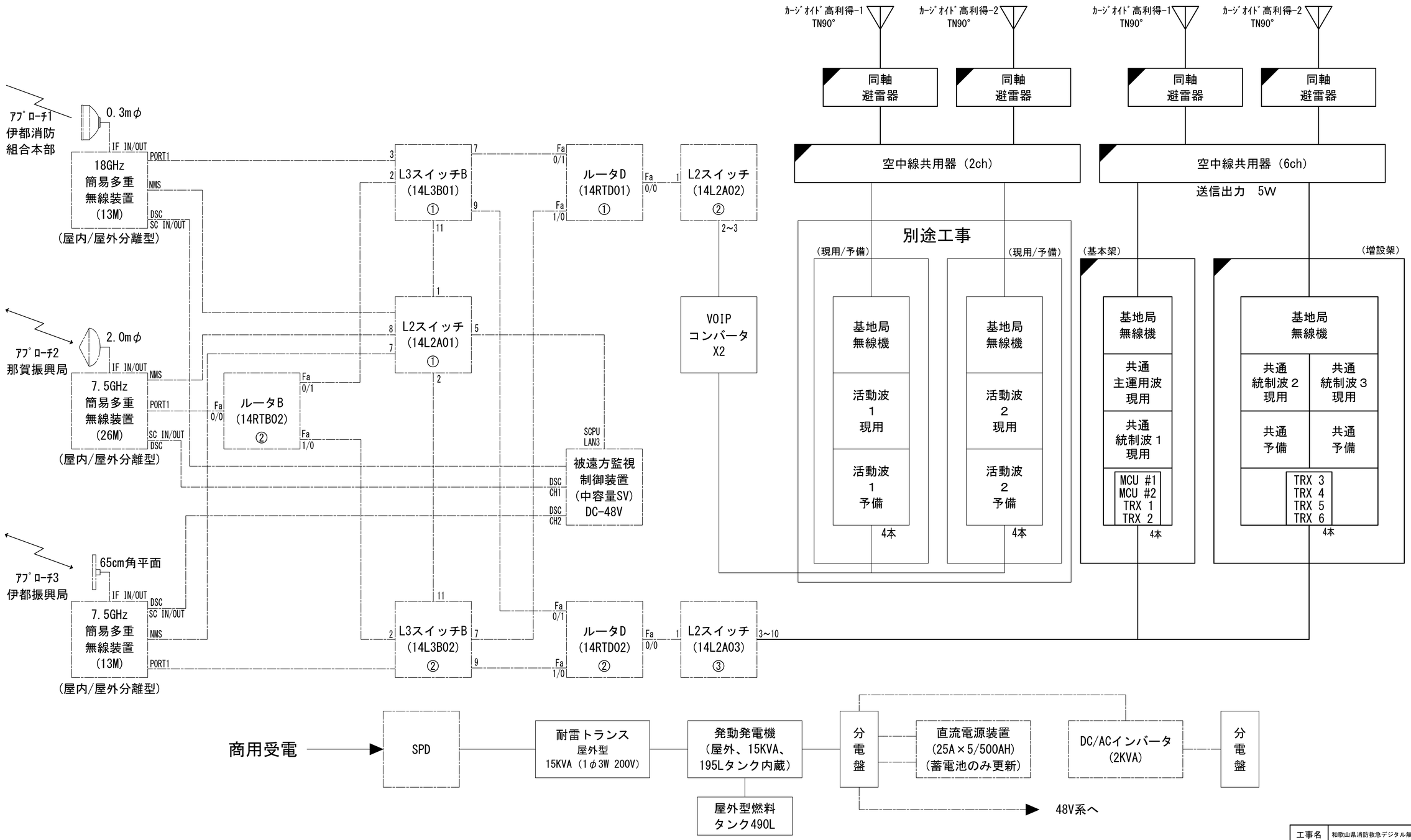

凡　例

◪：更新	◪：撤去	□：別途	——：更新　- - -：撤去
□：既設	◪：改修		——：既設　——：別途

工事名	和歌山県消防救急デジタル無線システム再整備工事		
図面名	雨引山中継局 システム系統図		
作成年月日	令和 6年　3月		
縮尺	NTS	図面番号	8 葉之内 1
会社名	株式会社エイト日本技術開発		
事業者名	和　歌　山　県		

敷地平面図

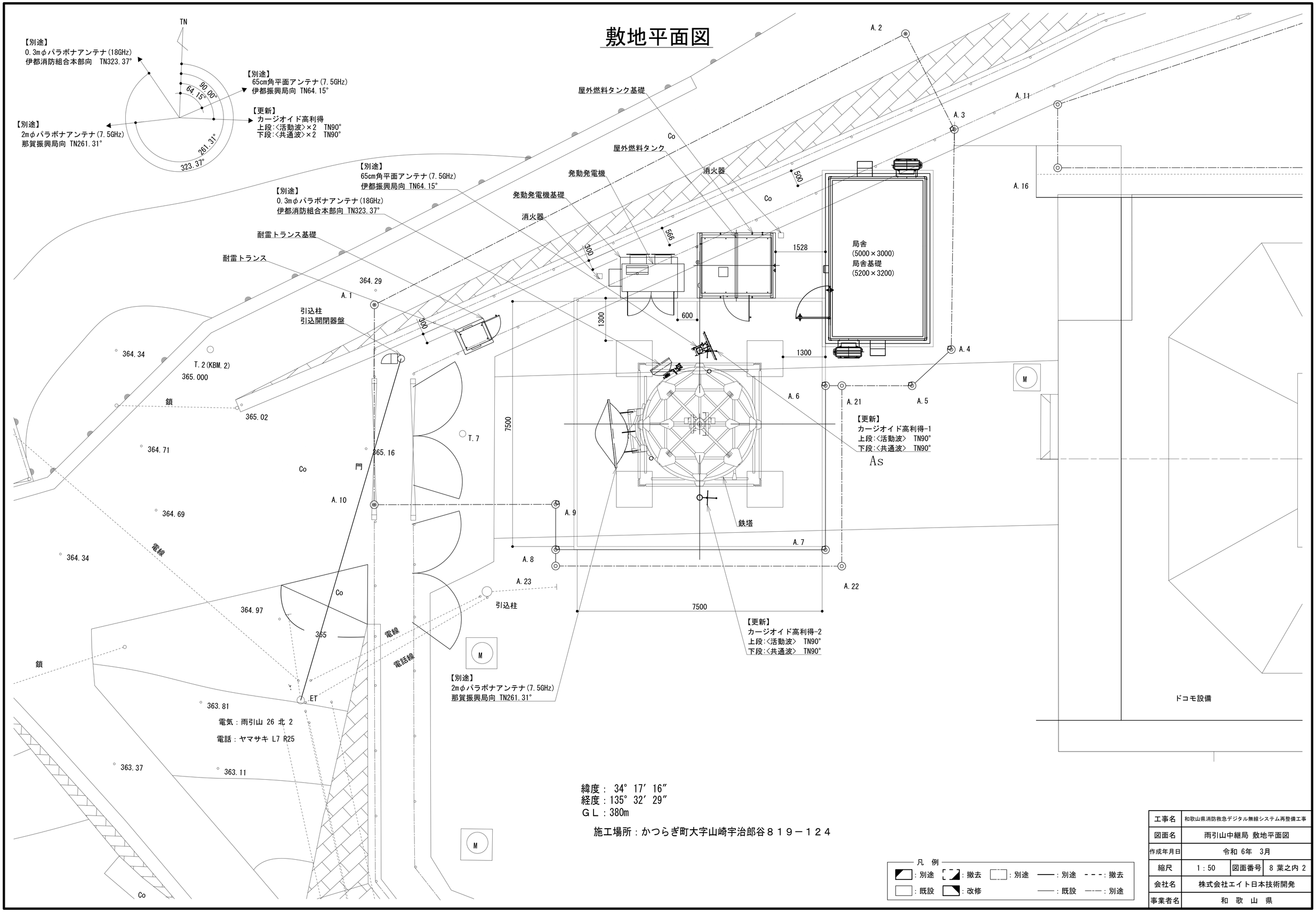

緯度: 34° 17′ 16″
経度:135° 32′ 29″
ＧＬ:380m

施工場所:かつらぎ町大字山崎字治郎谷８１９－１２４

凡 例

: 別途 : 撤去 : 別途 : 別途 : 撤去
: 既設 : 改修 : 既設 : 別途

工事名	和歌山県消防救急デジタル無線システム再整備工事		
図面名	雨引山中継局 敷地平面図		
作成年月日	令和 6年 3月		
縮尺	1:50	図面番号	8 葉之内 2
会社名	株式会社エイト日本技術開発		
事業者名	和 歌 山 県		

中継局立面図

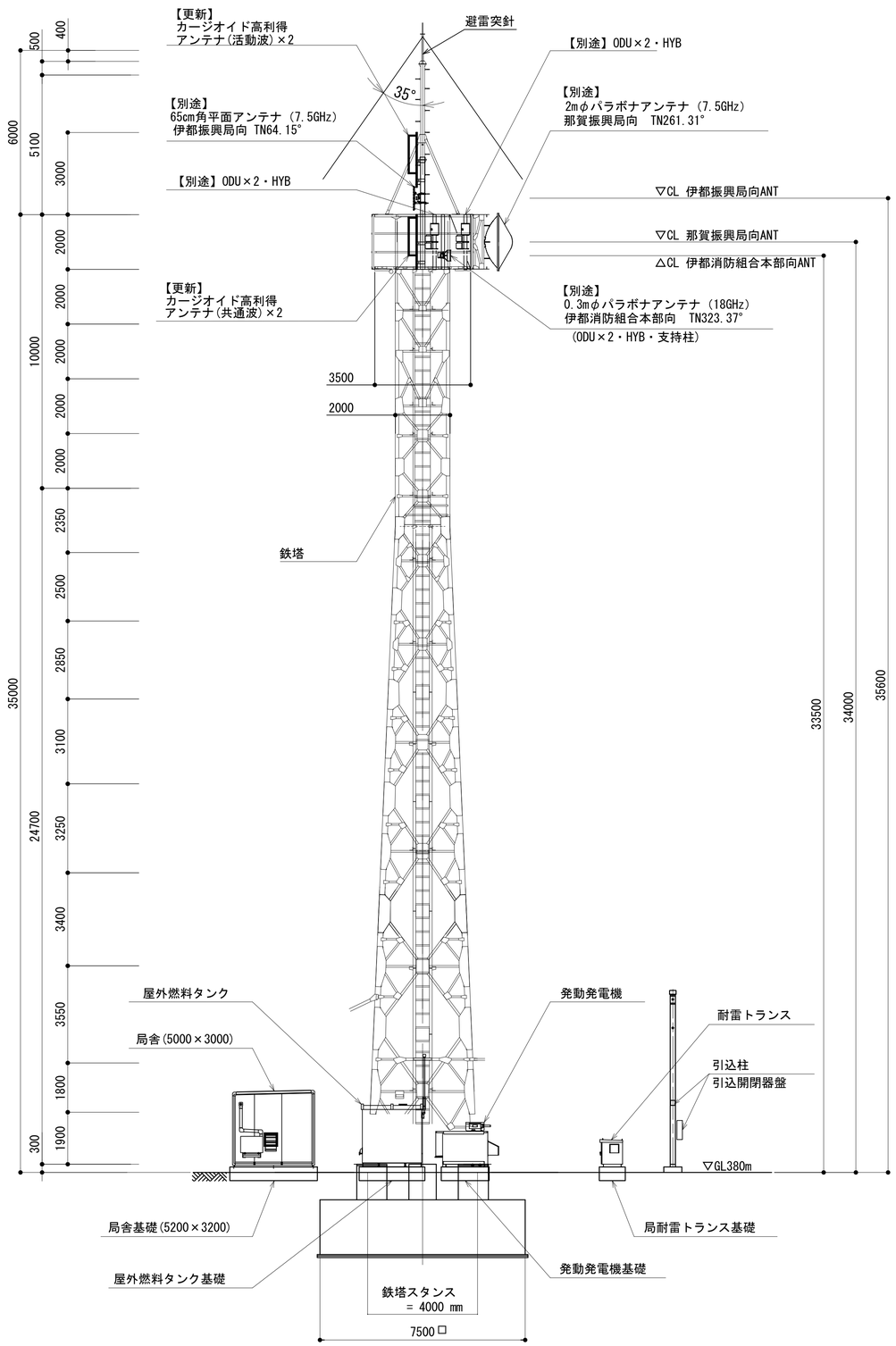

北面立面図

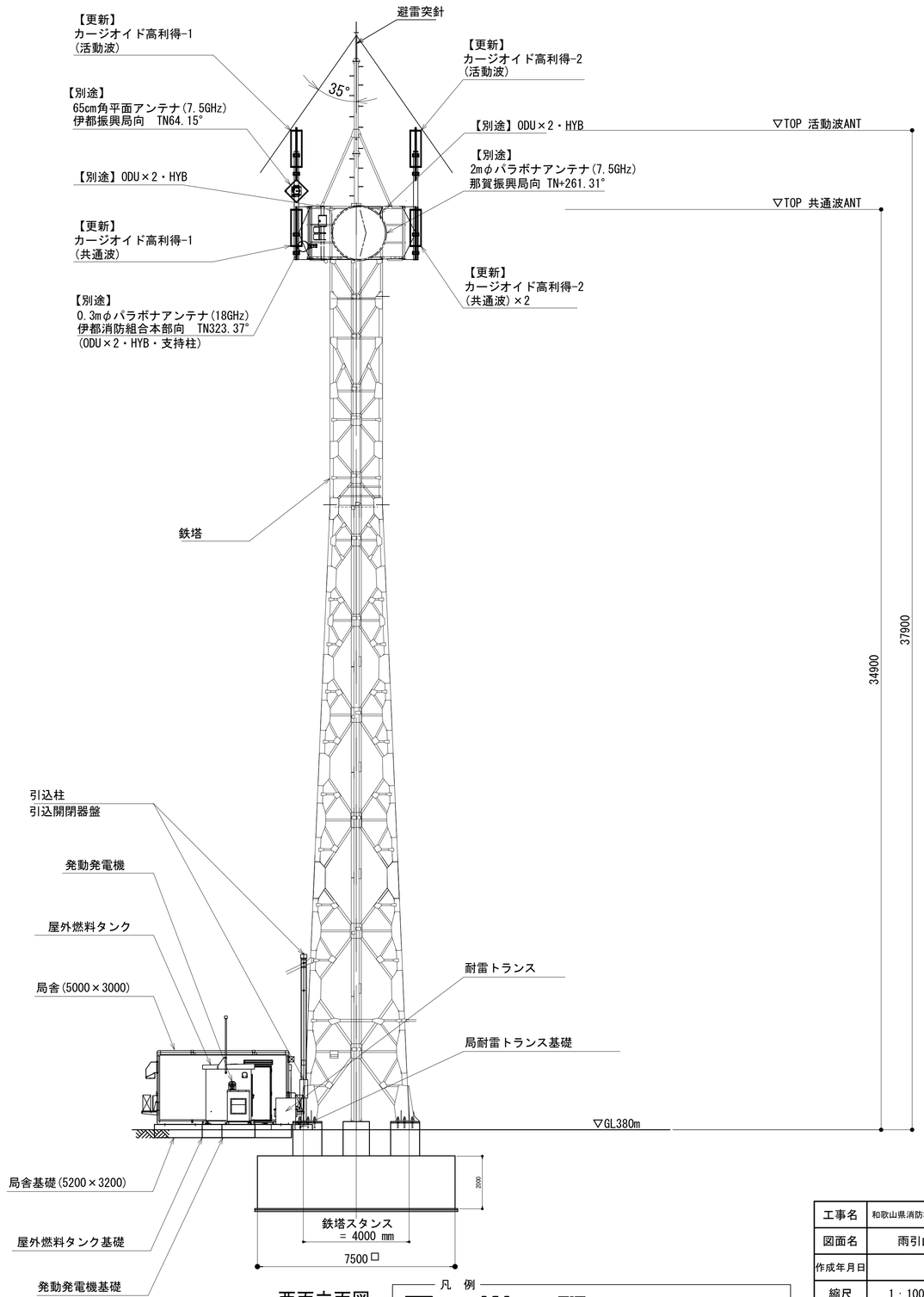

西面立面図

凡 例

: 別途　: 撤去　: 別途　: 別途　: 撤去

: 既設　: 改修　: 既設　: 別途

工事名	和歌山県消防救急デジタル無線システム再整備工事		
図面名	雨引山中継局 中継局立面図		
作成年月日	令和 6年 3月		
縮尺	1：100	図面番号	8 葉之内 3
会社名	株式会社エイト日本技術開発		
事業者名	和 歌 山 県		

機器配置図

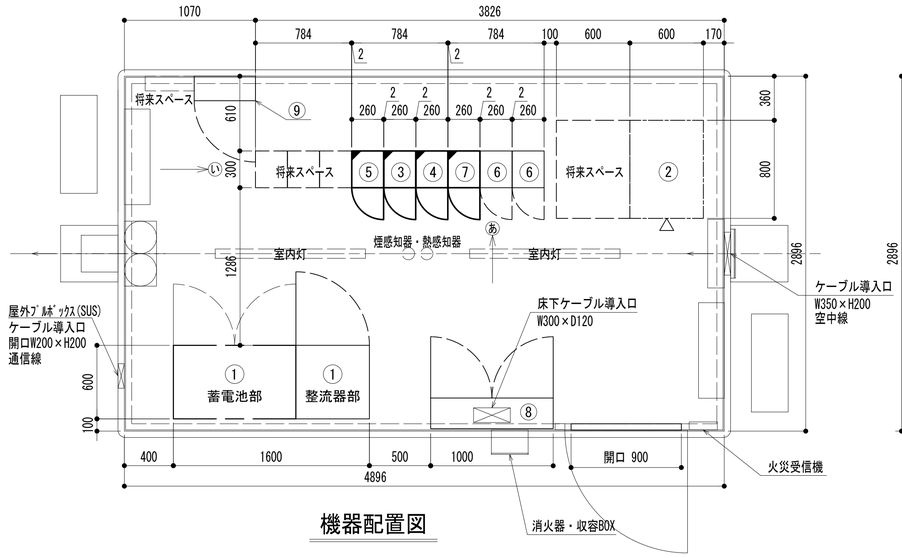

機器配置図

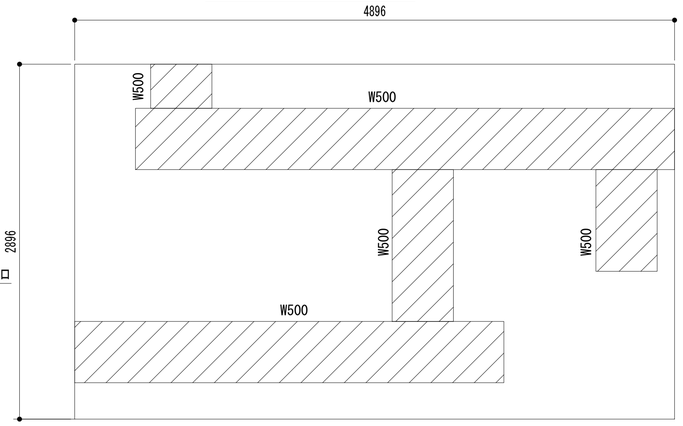

ケーブルラック平面図

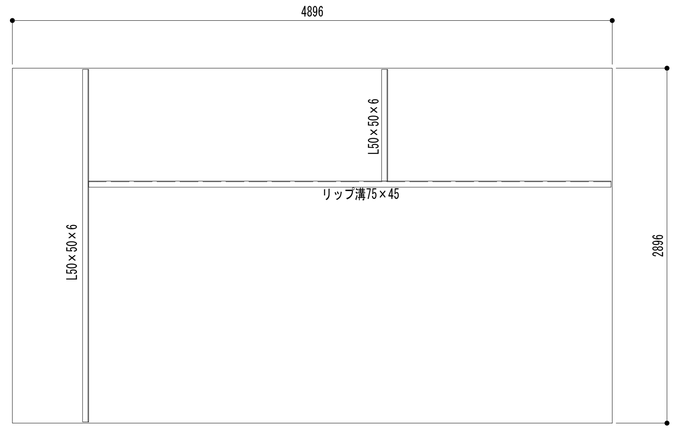

ストラクチャ平面図

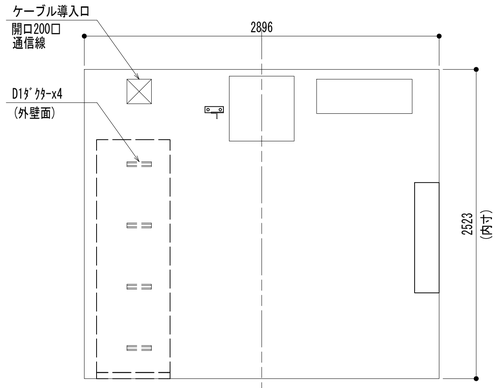

ⓐ 視断面図

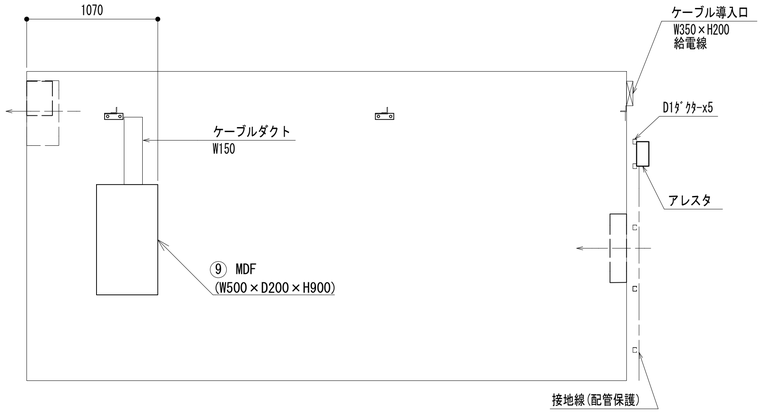

ⓑ 視断面図

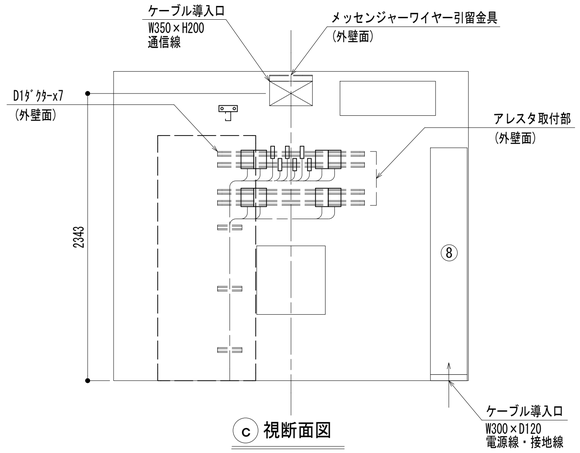

ⓒ 視断面図

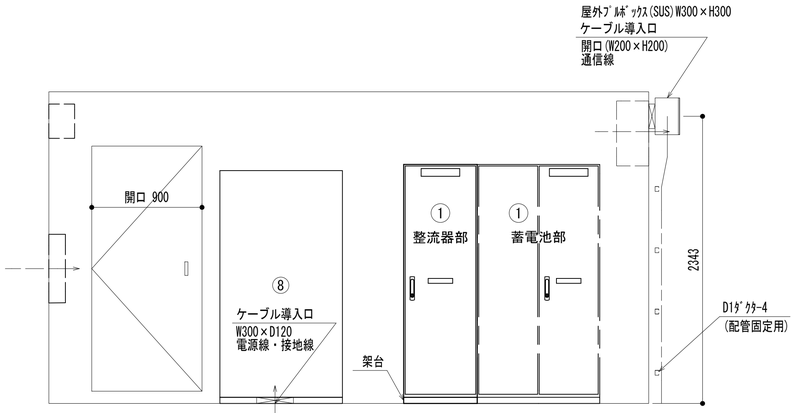

ⓓ 視断面図

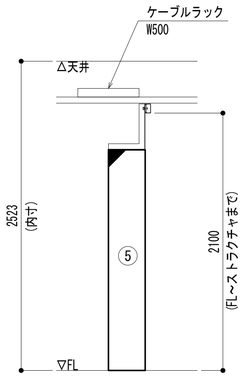

い 視断面図

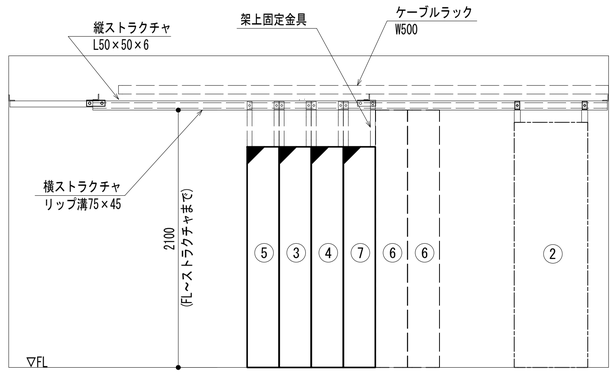

あ 視断面図

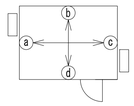

No.	組立局舎内
①	48V直流電源装置
①	48V直流電源装置 (蓄電池部)
②	収容架(19インチラック)
③	共通波基地局無線機(基本架)
④	共通波基地局無線機(増設架)
⑤	６波共用器(共通波)
⑥	活動波基地局無線機(基本架) :別途工事
⑦	２波共用器(活動波)
⑧	総合分電盤
⑨	MDF

凡 例

: 更新 : 撤去 : 別途 : 更新 : 撤去

: 既設 : 改修 : 既設 : 別途

工事名	和歌山県消防救急デジタル無線システム再整備工事		
図面名	雨引山中継局 機器配置図		
作成年月日	令和 6年 3月		
縮尺	1：25	図面番号	8 葉之内 4
会社名	株式会社エイト日本技術開発		
事業者名	和 歌 山 県		

収容架実装図

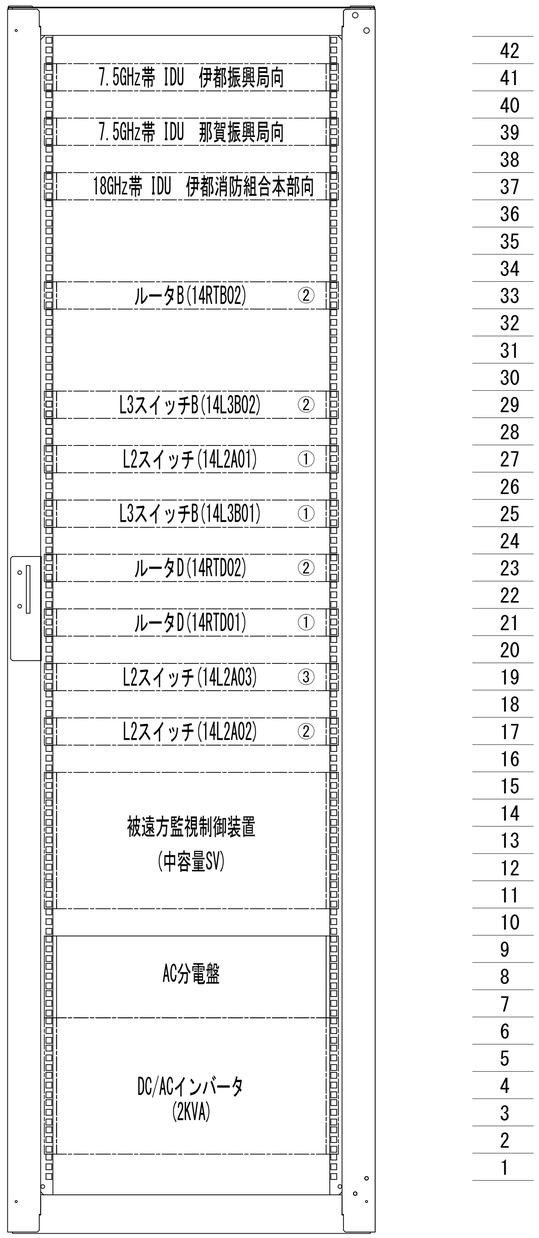

前面実装図 S=1:5

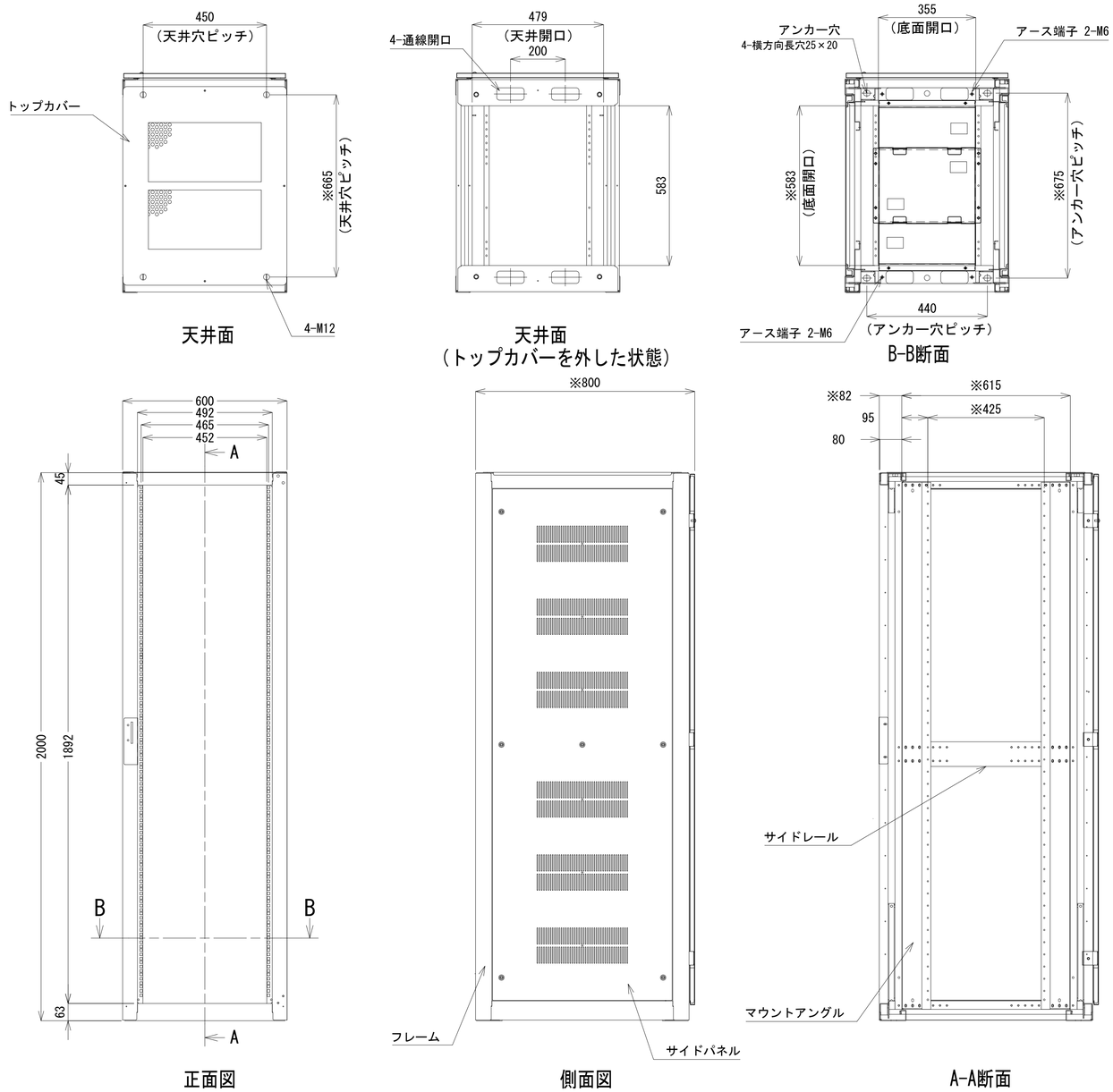

収容架A 姿図 S=1:10

凡 例

◪ : 更新	◪ : 撤去	□ : 別途	―― : 更新	- - - : 撤去
□ : 既設	◪ : 改修		―― : 既設	―― : 別途

工事名	和歌山県消防救急デジタル無線システム再整備工事		
図面名	雨引山中継局 収容架実装図		
作成年月日	令和 6年 3月		
縮尺	1:5, 10	図面番号	8 葉之内 5
会社名	株式会社エイト日本技術開発		
事業者名	和 歌 山 県		

空中線系統図

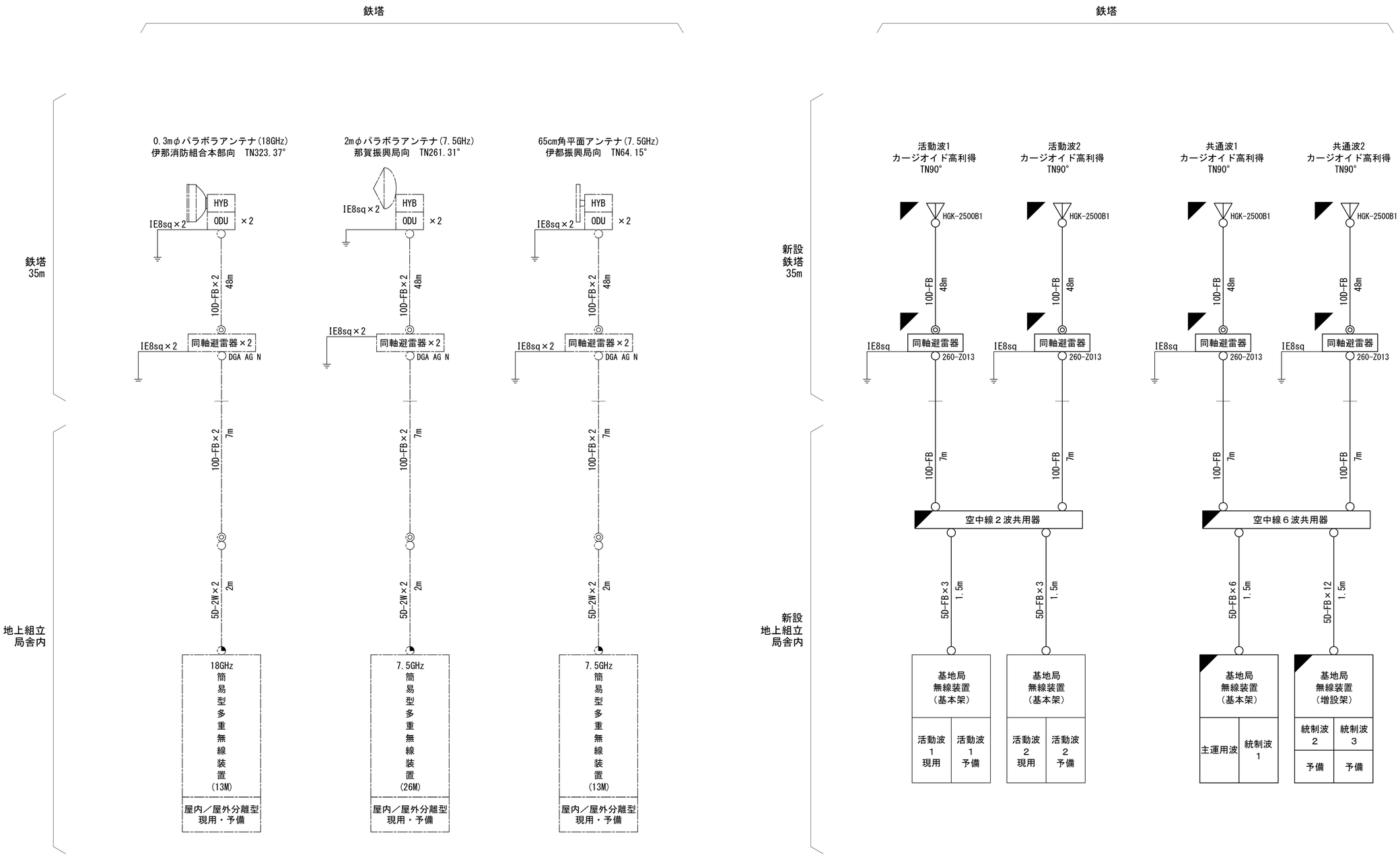

凡例

- ○ N-Pコネクタ
- ◎ N-Jコネクタ
- ◔ TNC-P L型コネクタ
- ● N型終端器(機器添付)

凡　例

- ◪ : 更新　◪ : 撤去　□ : 別途　—— : 更新　- - - : 撤去
- □ : 既設　◪ : 改修　—— : 既設　—·— : 別途

工事名	和歌山県消防救急デジタル無線システム再整備工事		
図面名	雨引山中継局 空中線系統図		
作成年月日	令和 6年　3月		
縮尺	NTS	図面番号	8 葉之内 6
会社名	株式会社エイト日本技術開発		
事業者名	和　歌　山　県		

配線系統図（信号系）(新設)

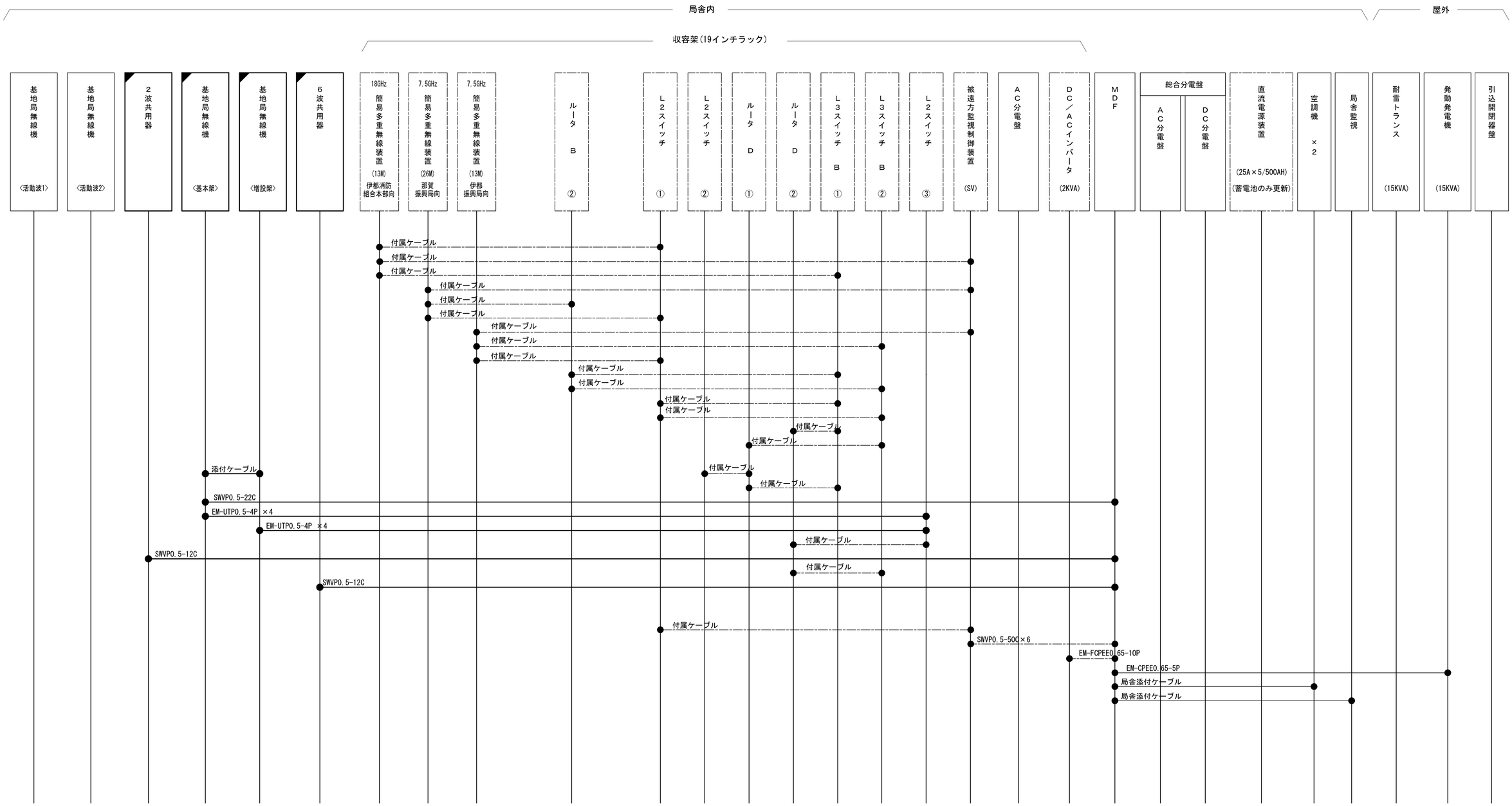

凡　例

- ◪：更新
- ⬚：撤去
- ⬚：別途
- ▭：既設
- ◪：改修
- ——：更新
- - - -：撤去
- ——：既設
- —·—：別途

工事名	和歌山県消防救急デジタル無線システム再整備工事		
図面名	雨引山中継局 配線系統図（信号系）(新設)		
作成年月日	令和 6年　3月		
縮尺	NTS	図面番号	8 葉之内 7
会社名	株式会社エイト日本技術開発		
事業者名	和　歌　山　県		

配線系統図（電源系）(新設)

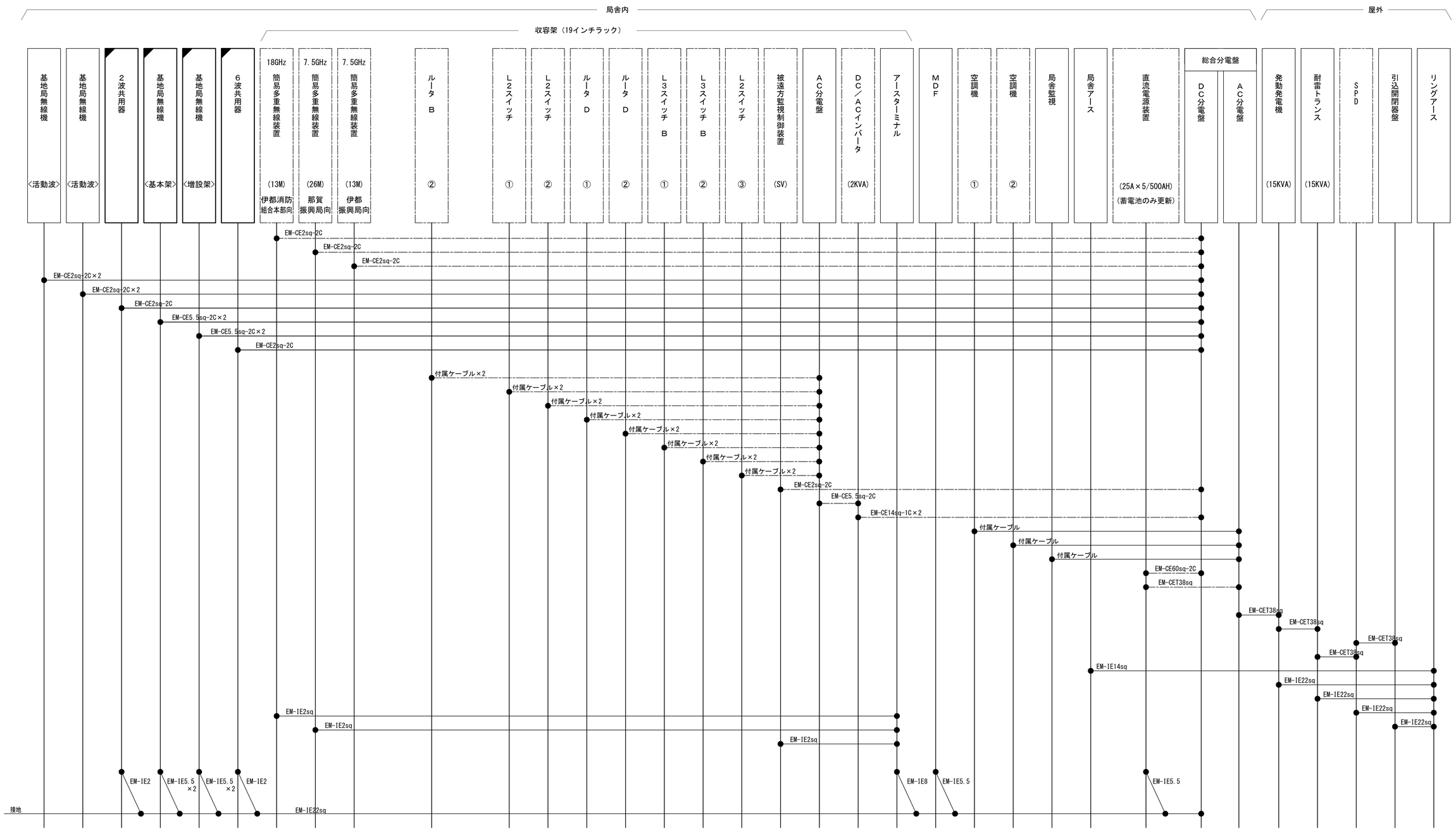

凡　例

- ：更新
- ：撤去
- ：別途
- ：更新
- ：撤去
- ：既設
- ：改修
- ：既設
- ：別途

工事名	和歌山県消防救急デジタル無線システム再整備工事		
図面名	雨引山中継局 配線系統図（電源系）(新設)		
作成年月日	令和 6年　3月		
縮尺	NTS	図面番号	8 葉之内 8
会社名	株式会社エイト日本技術開発		
事業者名	和　歌　山　県		

図　面　目　録

図面番号	図　面　名　称
1	システム系統図
2	敷地平面図
3	南側立面図
4	屋上階平面図
5	3階平面図
6	2階平面図
7	2階通信機械機器配置図
8	収容架実装図
9	空中線系統図
10	配線系統図(信号系)(新設)
11	配線系統図(電源系)(新設)
12	
13	
14	
15	

システム系統図

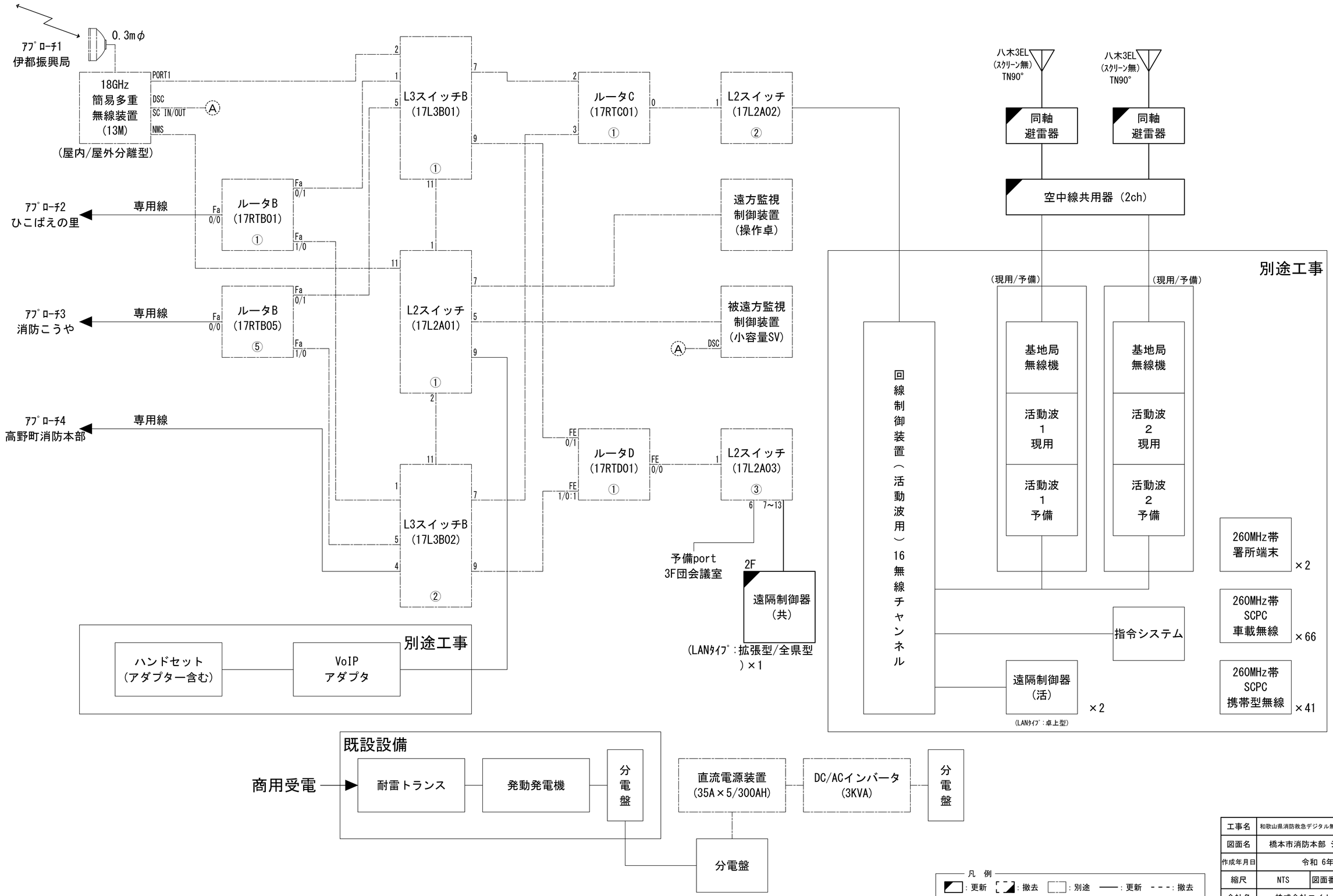

工事名	和歌山県消防救急デジタル無線システム再整備工事		
図面名	橋本市消防本部 システム系統図		
作成年月日	令和 6年 3月		
縮尺	NTS	図面番号	11 葉之内 1
会社名	株式会社エイト日本技術開発		
事業者名	和 歌 山 県		

敷地平面図

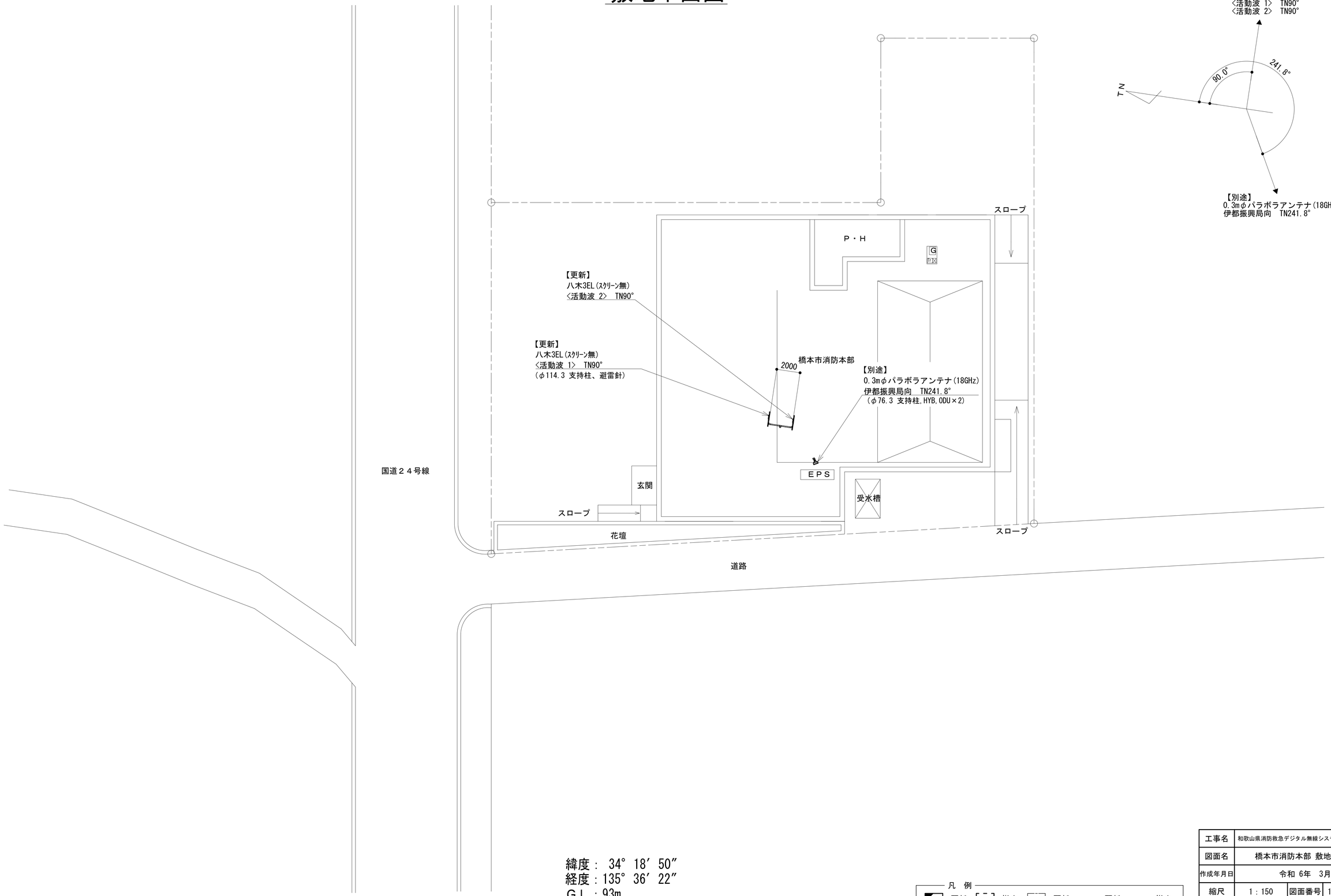

緯度： 34° 18′ 50″
経度：135° 36′ 22″
ＧＬ：93m

所　在　地：橋本市東家６－２－１

凡　例

：更新	：撤去	：更新	：更新	：撤去
：既設	：改修		：既設	：更新

工事名	和歌山県消防救急デジタル無線システム再整備工事		
図面名	橋本市消防本部 敷地平面図		
作成年月日	令和 6年 3月		
縮尺	1：150	図面番号	11葉之内 2
会社名	株式会社エイト日本技術開発		
事業者名	和　歌　山　県		

南側立面図

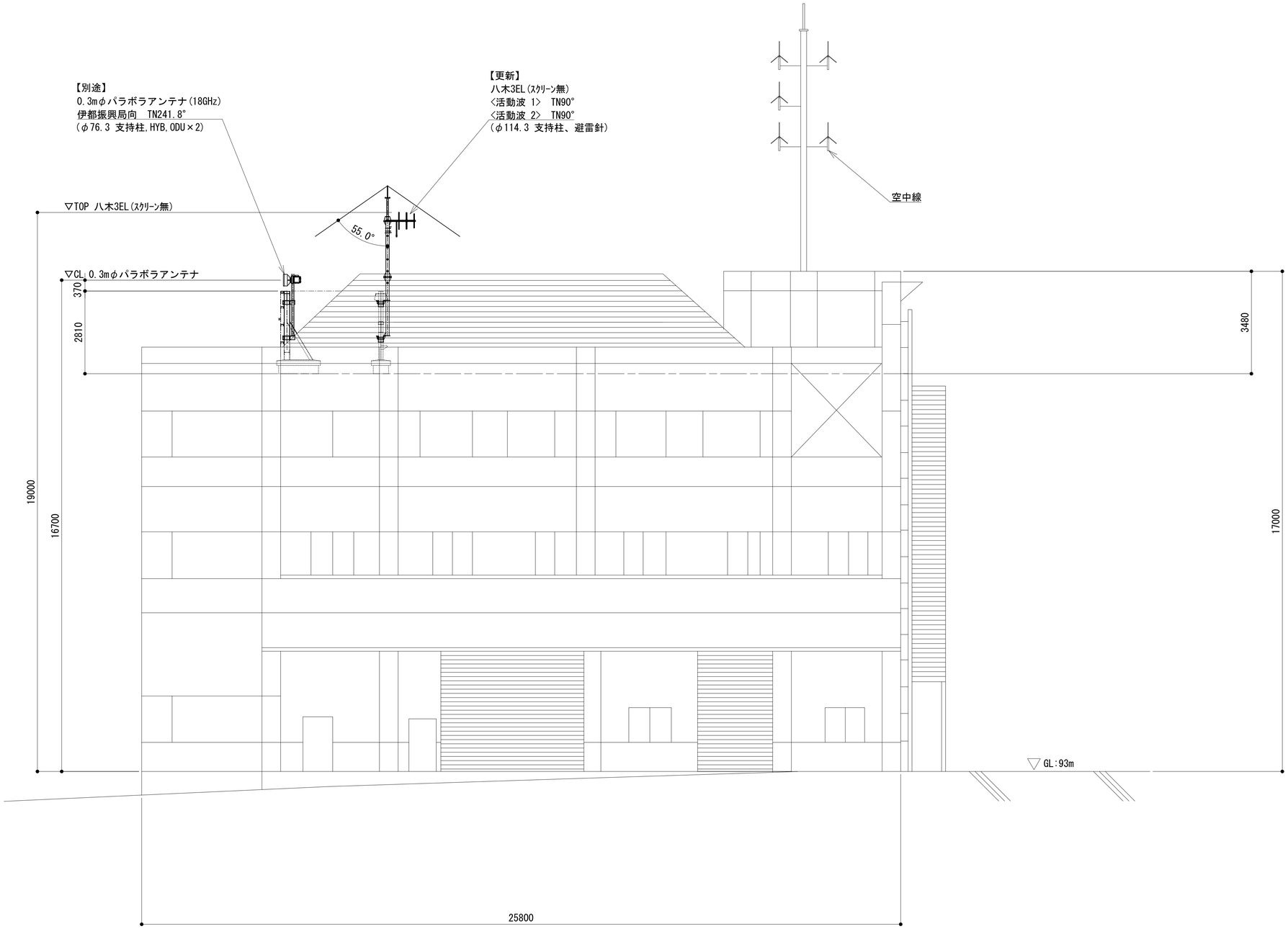

凡　例

◪ : 更新	◪ : 撤去	□ : 別途	━━ : 更新	- - - : 撤去	
□ : 既設	◪ : 改修		── : 既設	─·─ : 別途	

工事名	和歌山県消防救急デジタル無線システム再整備工事		
図面名	橋本市消防本部 南側立面図		
作成年月日	令和 6年　3月		
縮尺	1：75	図面番号	11 葉之内 3
会社名	株式会社エイト日本技術開発		
事業者名	和　歌　山　県		

屋上平面図

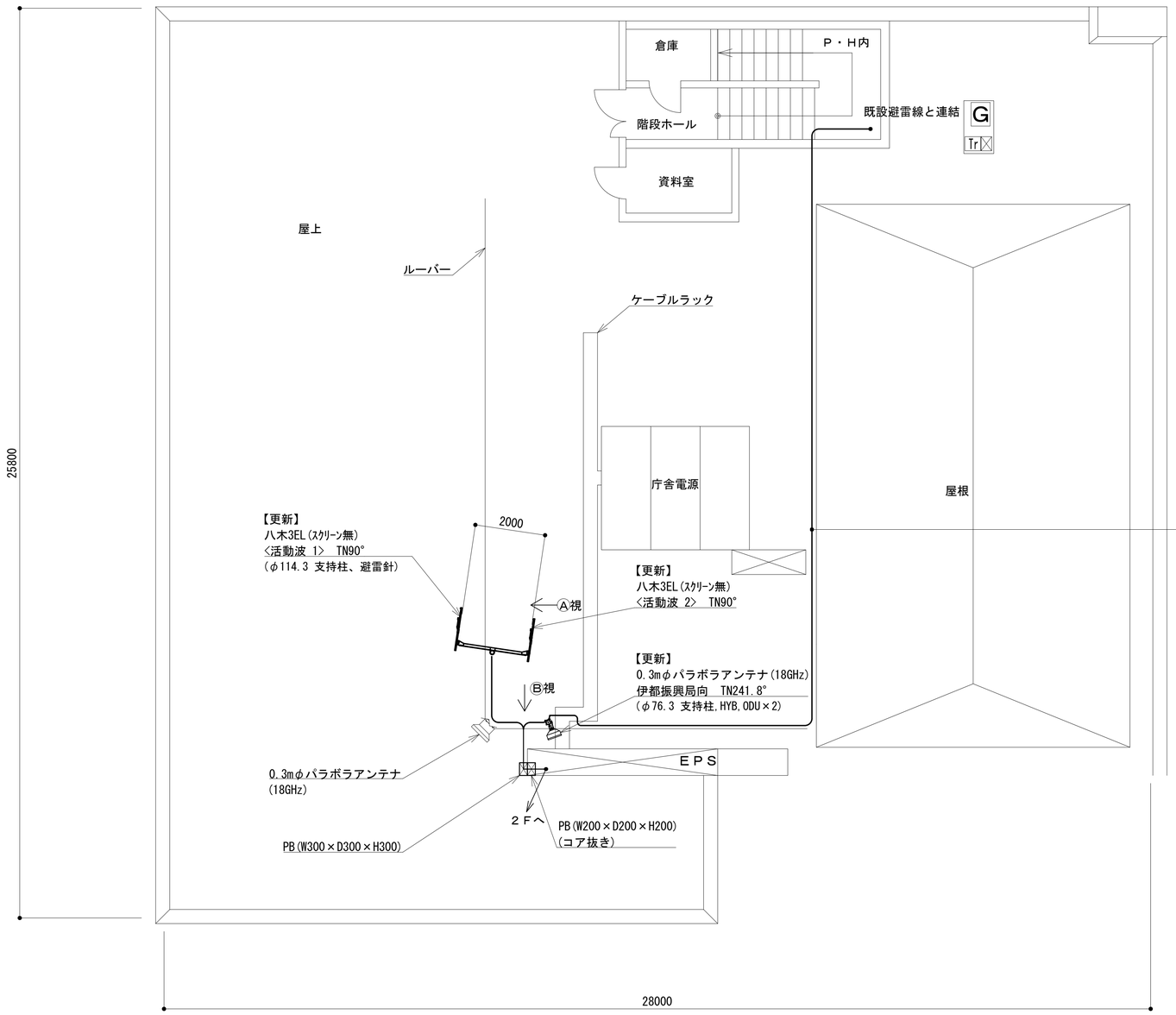

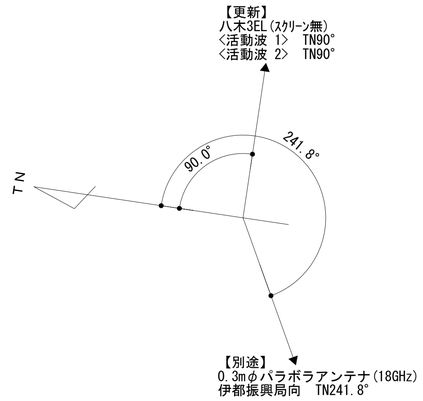

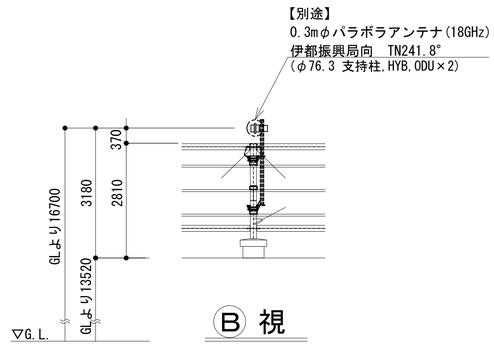

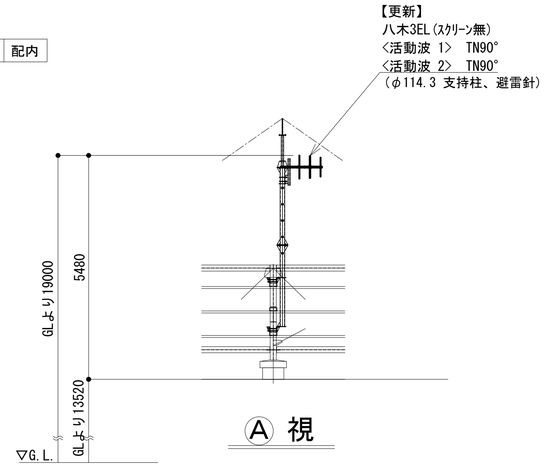

凡 例

：更新	：撤去	：更新	——：更新　- - -：撤去
：既設	：改修		——：既設　—·—：更新

工事名	和歌山県消防救急デジタル無線システム再整備工事		
図面名	橋本市消防本部 屋上平面図		
作成年月日	令和 6年 3月		
縮尺	1：75	図面番号	11葉之内 4
会社名	株式会社エイト日本技術開発		
事業者名	和 歌 山 県		

3階平面図

凡　例

: 更新　: 撤去　: 別途　: 更新　: 撤去

: 既設　: 改修　: 既設　: 別途

工事名	和歌山県消防救急デジタル無線システム再整備工事		
図面名	橋本市消防本部 3階平面図		
作成年月日	令和 6年　3月		
縮尺	1：75	図面番号	11 葉之内 5
会社名	株式会社エイト日本技術開発		
事業者名	和　歌　山　県		

2階平面図

No.	機器名称
①	直流電源装置（DC-48V　25A×6　BATT300Ah）
④	２波共用器（活動波用）
⑤	収容架（１９インチラック）
⑦	遠方監視制御装置（操作卓）
⑨	遠隔制御装置（共通波）：拡張型／全県型
⑩	遠隔制御装置（共通波）：卓上型
⑪	ＭＤＦ

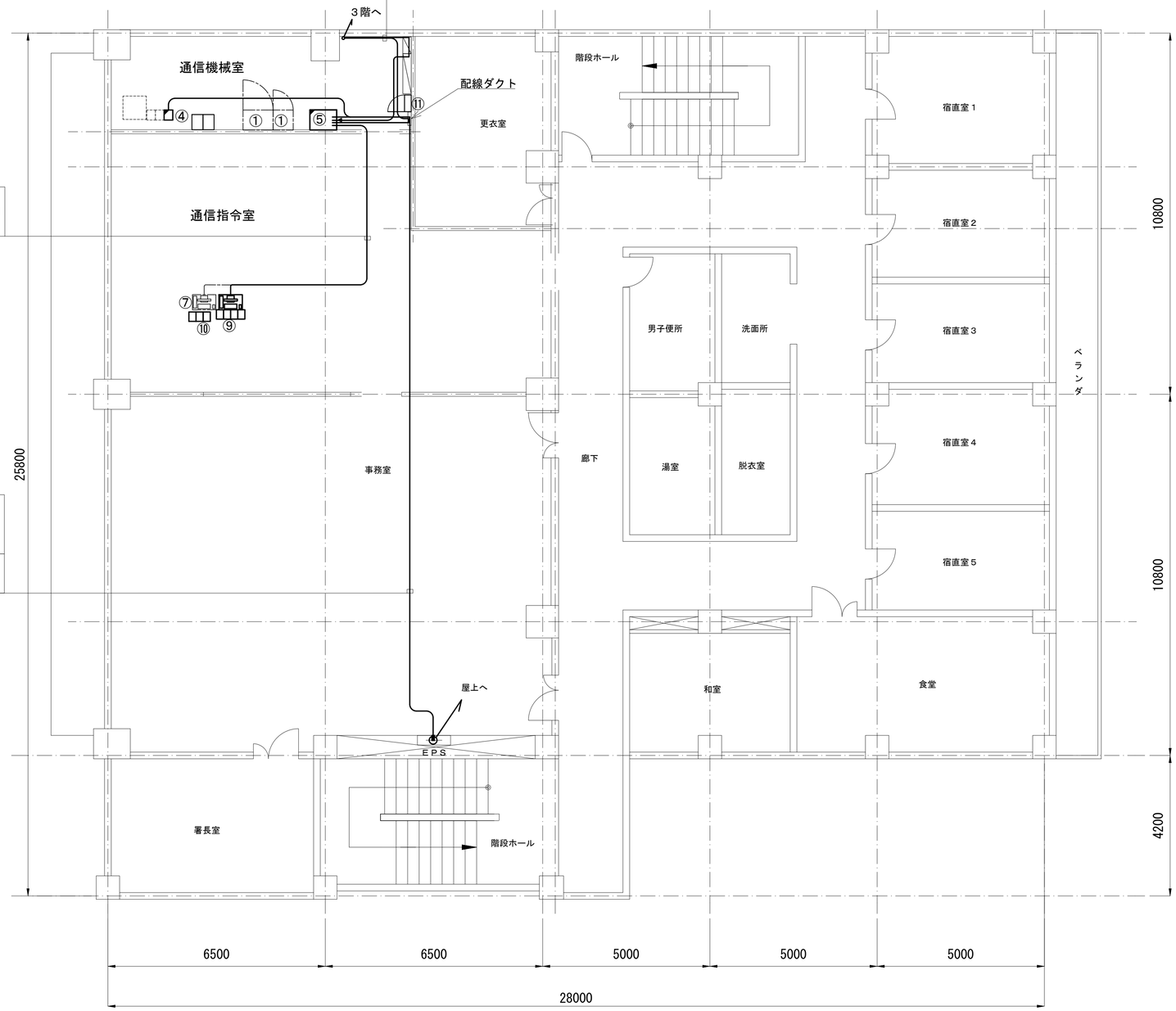

凡　例

：更新　：撤去　：別途　：更新　：撤去

：既設　：改修　：既設　：別途

工事名	和歌山県消防救急デジタル無線システム再整備工事		
図面名	橋本市消防本部 2階平面図		
作成年月日	令和 6年　3月		
縮尺	1：75	図面番号	11 葉之内 6
会社名	株式会社エイト日本技術開発		
事業者名	和　歌　山　県		

２階通信機械室機器配置図

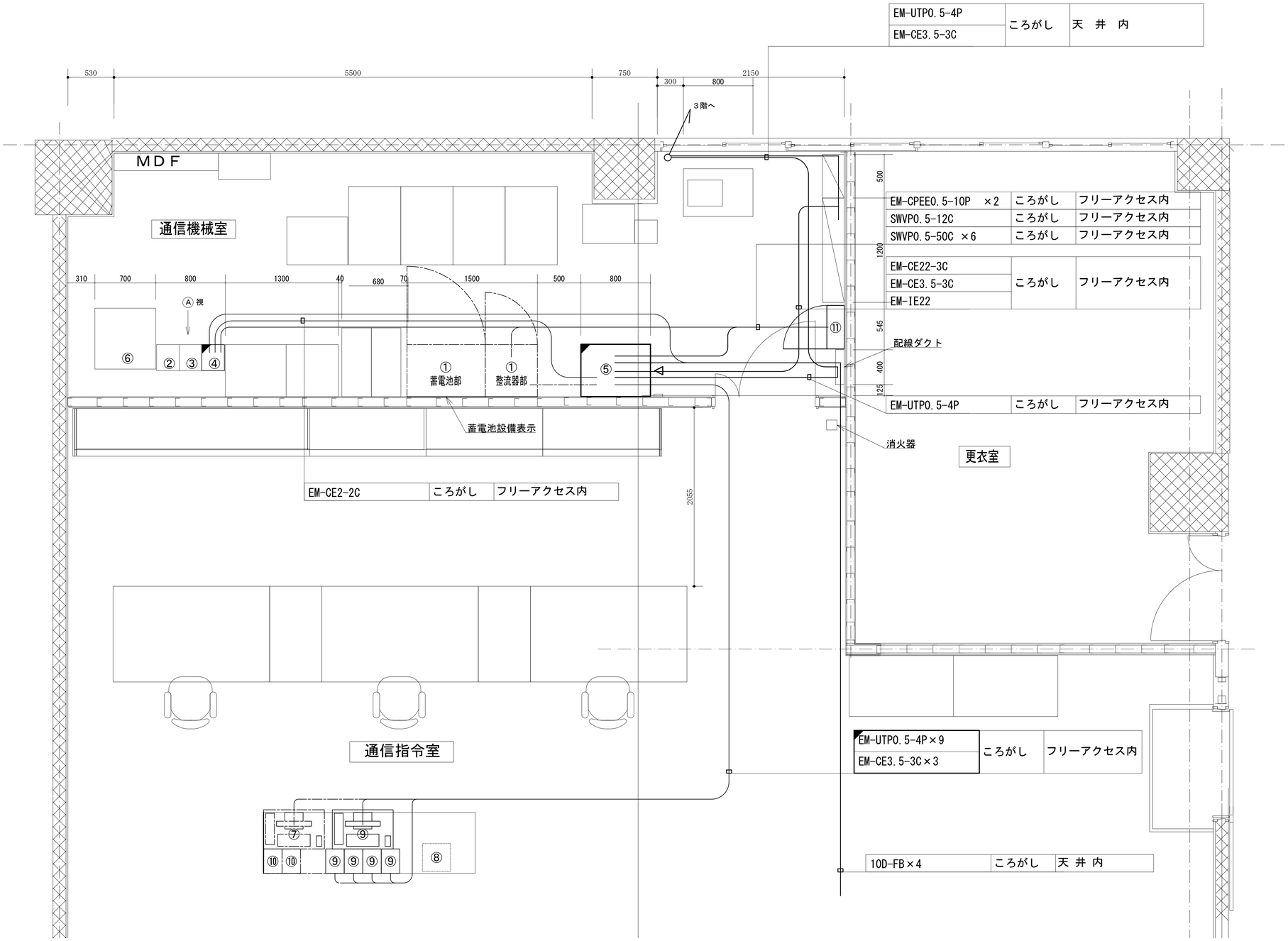

No.	機器名称	
①	直流電源装置（DC-48V　25A×4　BATT300Ah）	
②	活動波基地局無線機（基本架）	（別途工事）
③	活動波基地局無線機（増設架）	（別途工事）
④	２波共用器（活動波用）	
⑤	収容架（１９インチラック）	
⑥	回線制御装置（活動波）	（別途工事）
⑦	遠方監視制御装置（操作卓）	
⑧	遠隔制御装置（活動波）	（別途工事）
⑨	遠隔制御装置（共通波）：拡張型／全県型	
⑩	遠隔制御装置（共通波）：卓上型	
⑪	ＭＤＦ	

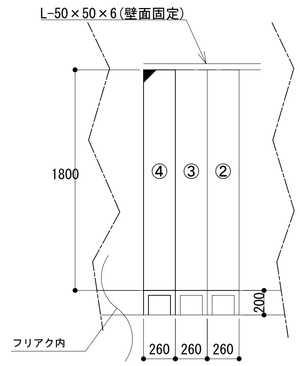

Ⓐ 視

凡　例

：更新　：撤去　：別途　：更新　：撤去
：既設　：改修　：既設　：別途

工事名	和歌山県消防救急デジタル無線システム再整備工事		
図面名	橋本市消防本部 ２階通信機械室機器配置図		
作成年月日	令和 6年　3月		
縮尺	1：25	図面番号	11 葉之内 7
会社名	株式会社エイト日本技術開発		
事業者名	和　歌　山　県		

収容架実装図

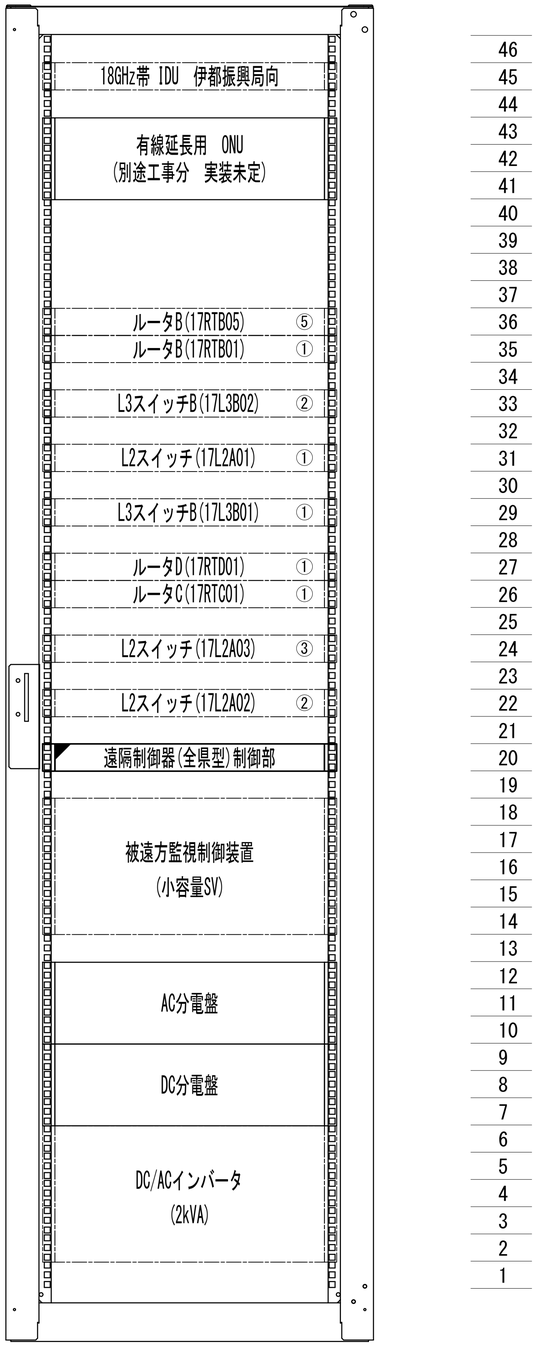

前面実装図 S=1:5

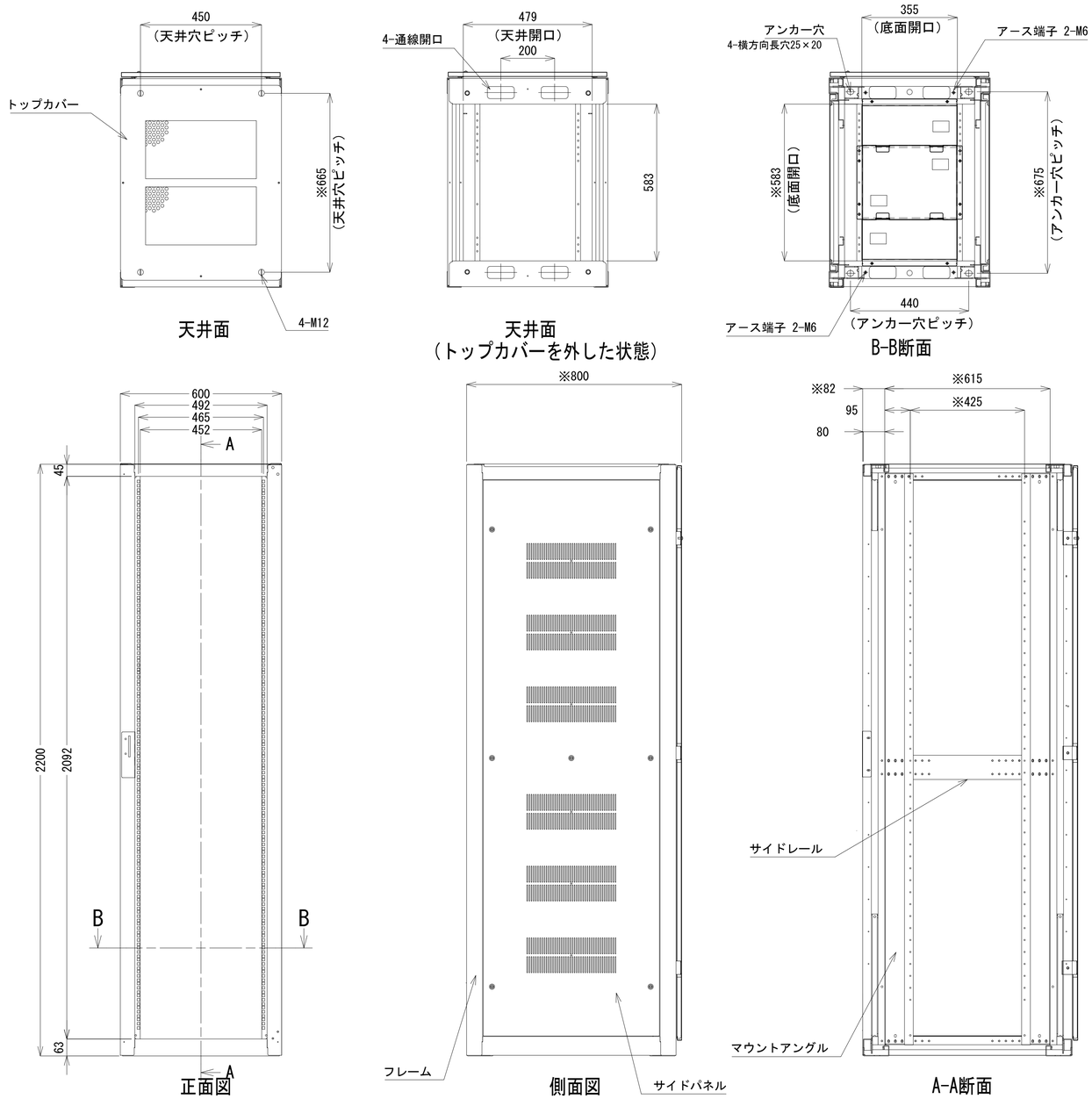

収容架A 姿図 S=1:10

凡 例

: 更新 : 撤去 : 別途 —— : 更新 - - - : 撤去

: 既設 : 改修 —— : 既設 —·— : 別途

工事名	和歌山県消防救急デジタル無線システム再整備工事		
図面名	橋本市消防本部 収容架実装図		
作成年月日	令和 6年 3月		
縮尺	1:5, 10	図面番号	11 葉之内 8
会社名	株式会社エイト日本技術開発		
事業者名	和 歌 山 県		

空中線系統図

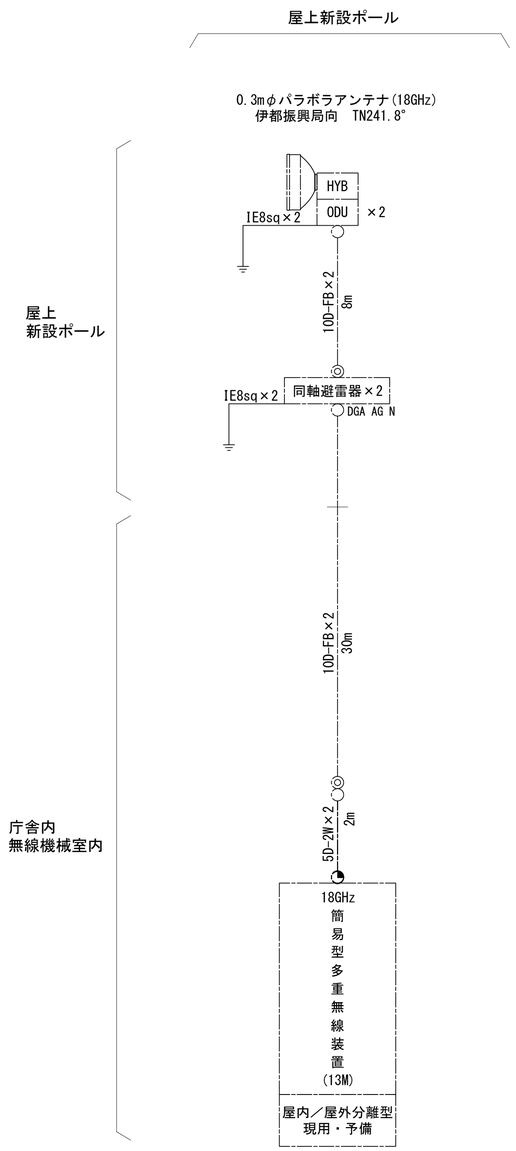

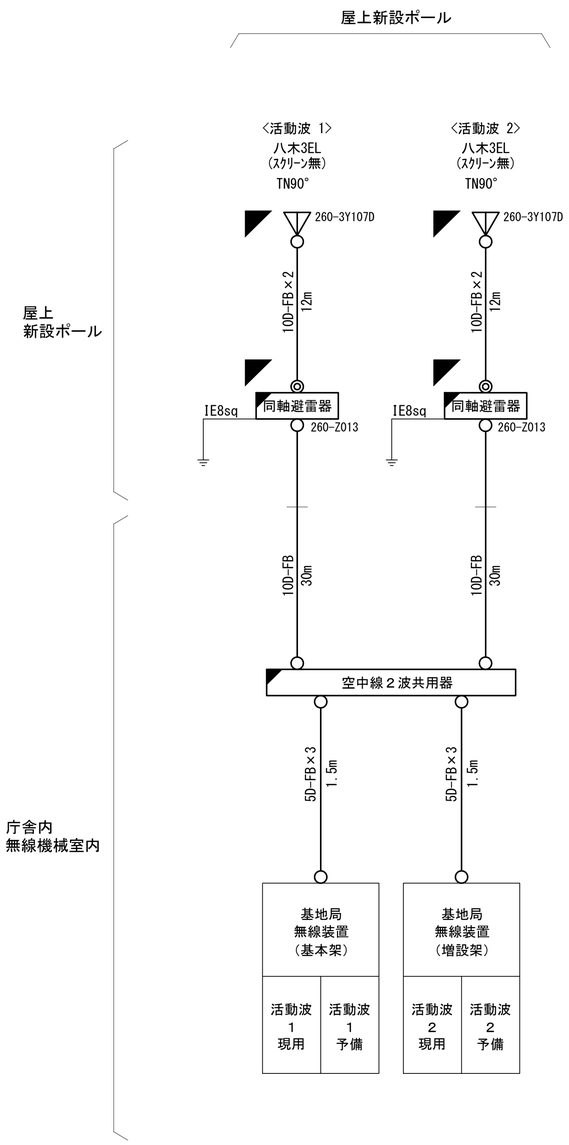

凡例

- ○ N-Pコネクタ
- ◎ N-Jコネクタ
- ◔ N-P L型コネクタ
- ● N型終端器(機器添付)
- ▫ LAN用コネクタ
- △ 導波管接栓
- 導波管アースキット
- □ トラジュー接栓
- ⊠ TRD

凡　例

- ◪ : 更新
- ◪ : 撤去
- ⬚ : 別途
- ―― : 更新
- - - - : 撤去
- □ : 既設
- ◥ : 改修
- ―― : 既設
- ―― : 別途

工事名	和歌山県消防救急デジタル無線システム再整備工事		
図面名	橋本市消防本部 空中線系統図		
作成年月日	令和 6年　3月		
縮尺	NTS	図面番号	11 葉之内 9
会社名	株式会社エイト日本技術開発		
事業者名	和　歌　山　県		

配線系統図（信号系）（新設）

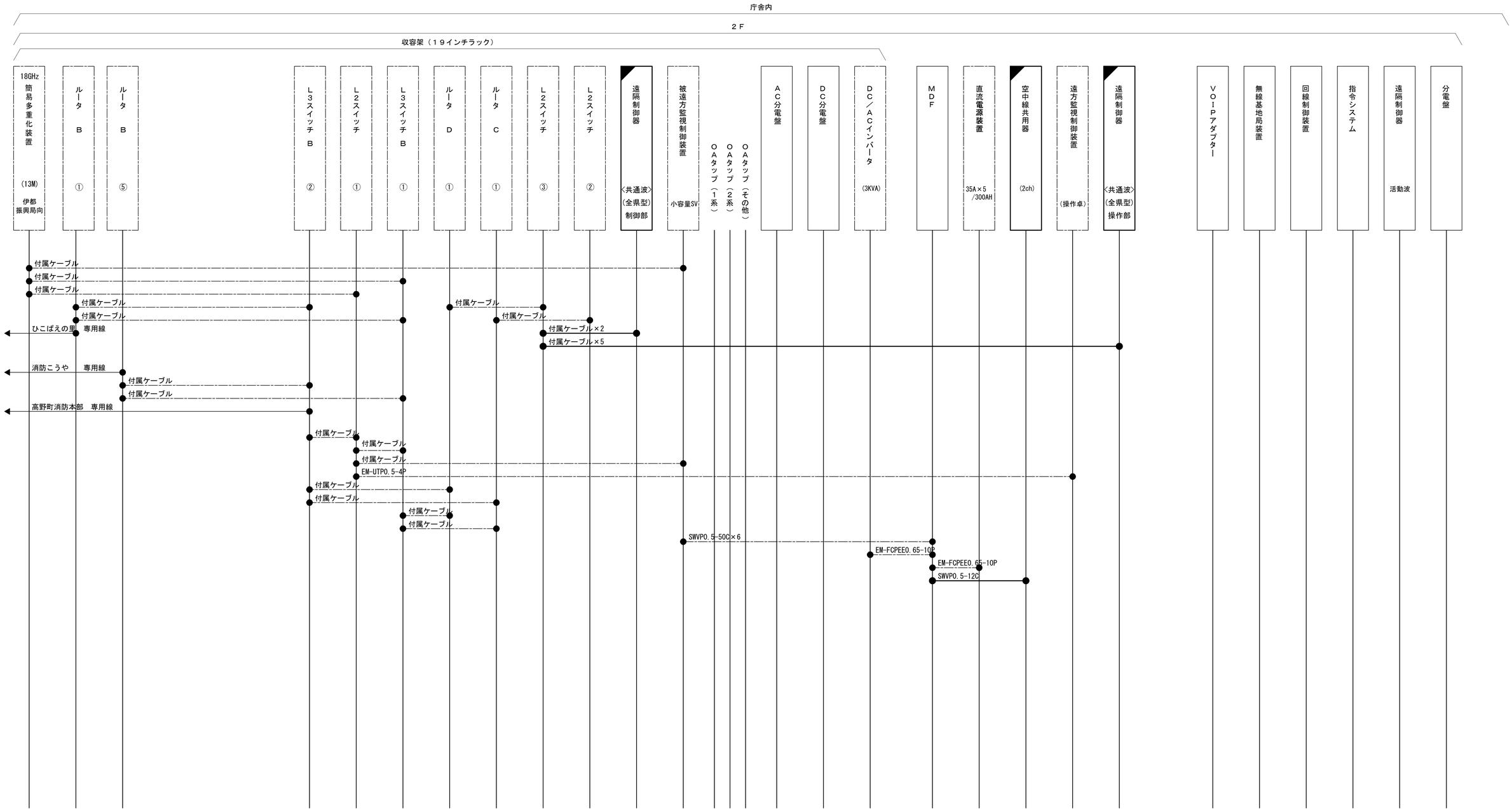

凡　例

- ：更新
- ：撤去
- ：別途
- ：更新
- ：撤去
- ：既設
- ：改修
- ：既設
- ：別途

工事名	和歌山県消防救急デジタル無線システム再整備工事		
図面名	橋本市消防本部 配線系統図(信号系)(新設)		
作成年月日	令和 6年　3月		
縮尺	NTS	図面番号	11 葉之内 10
会社名	株式会社エイト日本技術開発		
事業者名	和　歌　山　県		

配線系統図（電源系）（新設）

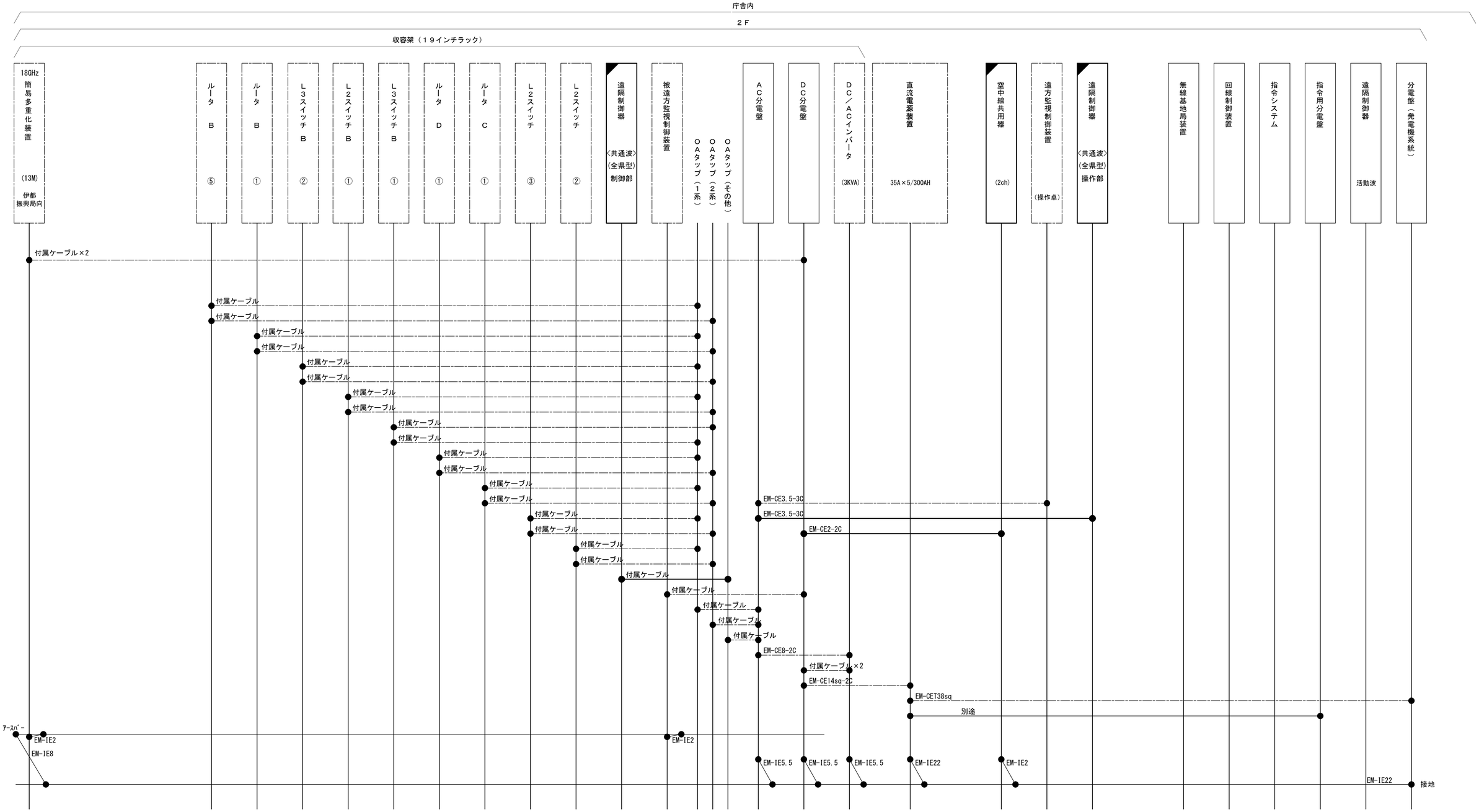

凡　例

- ：更新
- ：撤去
- ：別途
- ：更新
- ：撤去
- ：既設
- ：改修
- ：既設
- ：別途

工事名	和歌山県消防救急デジタル無線システム再整備工事		
図面名	橋本市消防本部 配線系統図（電源系）（新設）		
作成年月日	令和 6年　3月		
縮尺	NTS	図面番号	11 葉之内 11
会社名	株式会社エイト日本技術開発		
事業者名	和　歌　山　県		

図　面　目　録

図面番号	図　面　名　称
1	システム系統図
2	敷地平面図
3	中継局立面図
4	平面図
5	中継局機器配置図
6	収容架実装図
7	空中線系統図
8	配線系統図(信号系/電源系)(新設)
9	
10	
11	
12	
13	
14	
15	

システム系統図

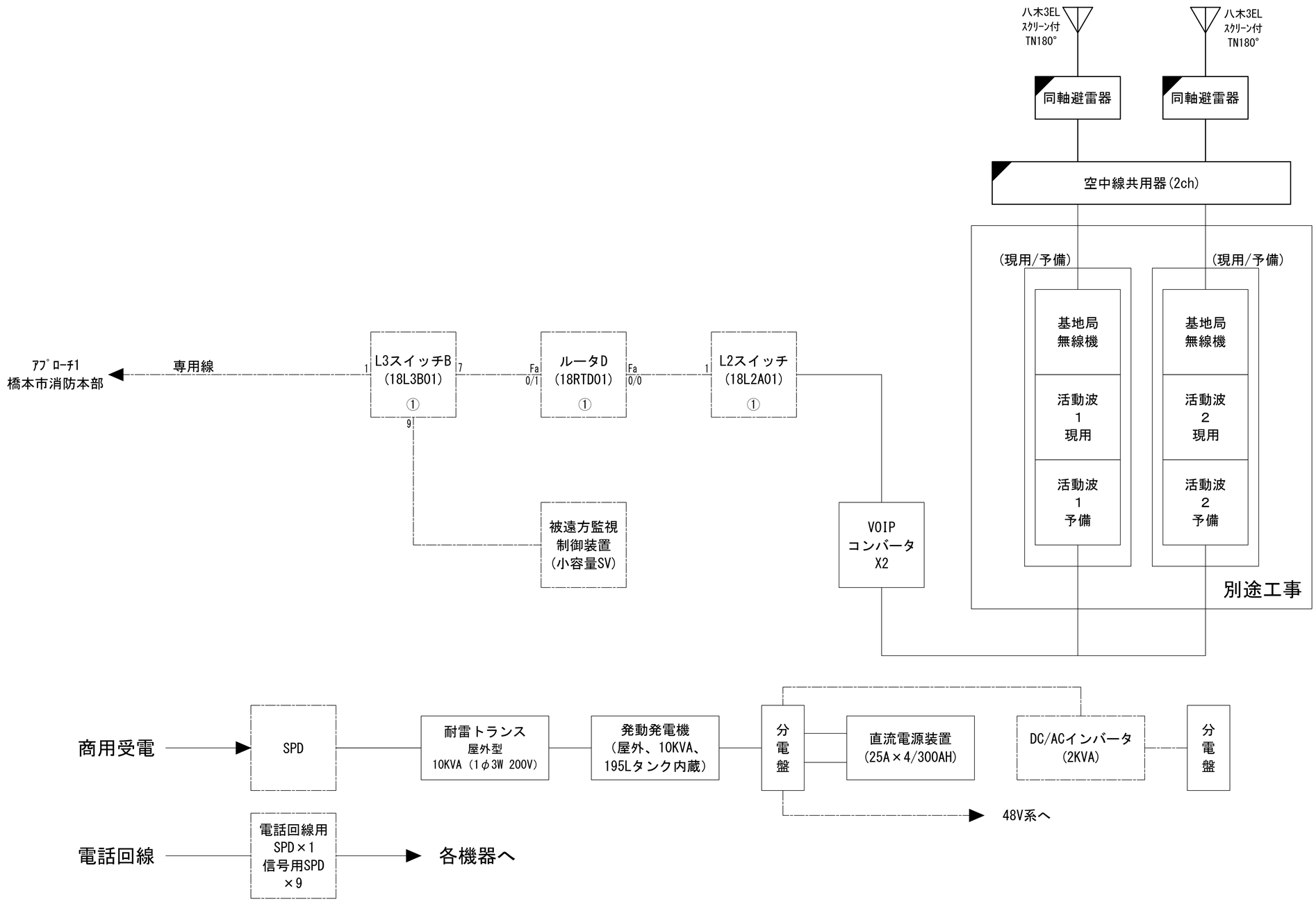

凡　例

- ◩：更新
- ◪：撤去
- ▭：別途
- ▭：既設
- ◪：改修
- ——：更新
- - - -：撤去
- ——：既設
- —·—：別途

工事名	和歌山県消防救急デジタル無線システム再整備工事		
図面名	ひこばえの里中継局 システム系統図		
作成年月日	令和 6年　3月		
縮尺	NTS	図面番号	8 葉之内 1
会社名	株式会社エイト日本技術開発		
事業者名	和　歌　山　県		

敷地平面図

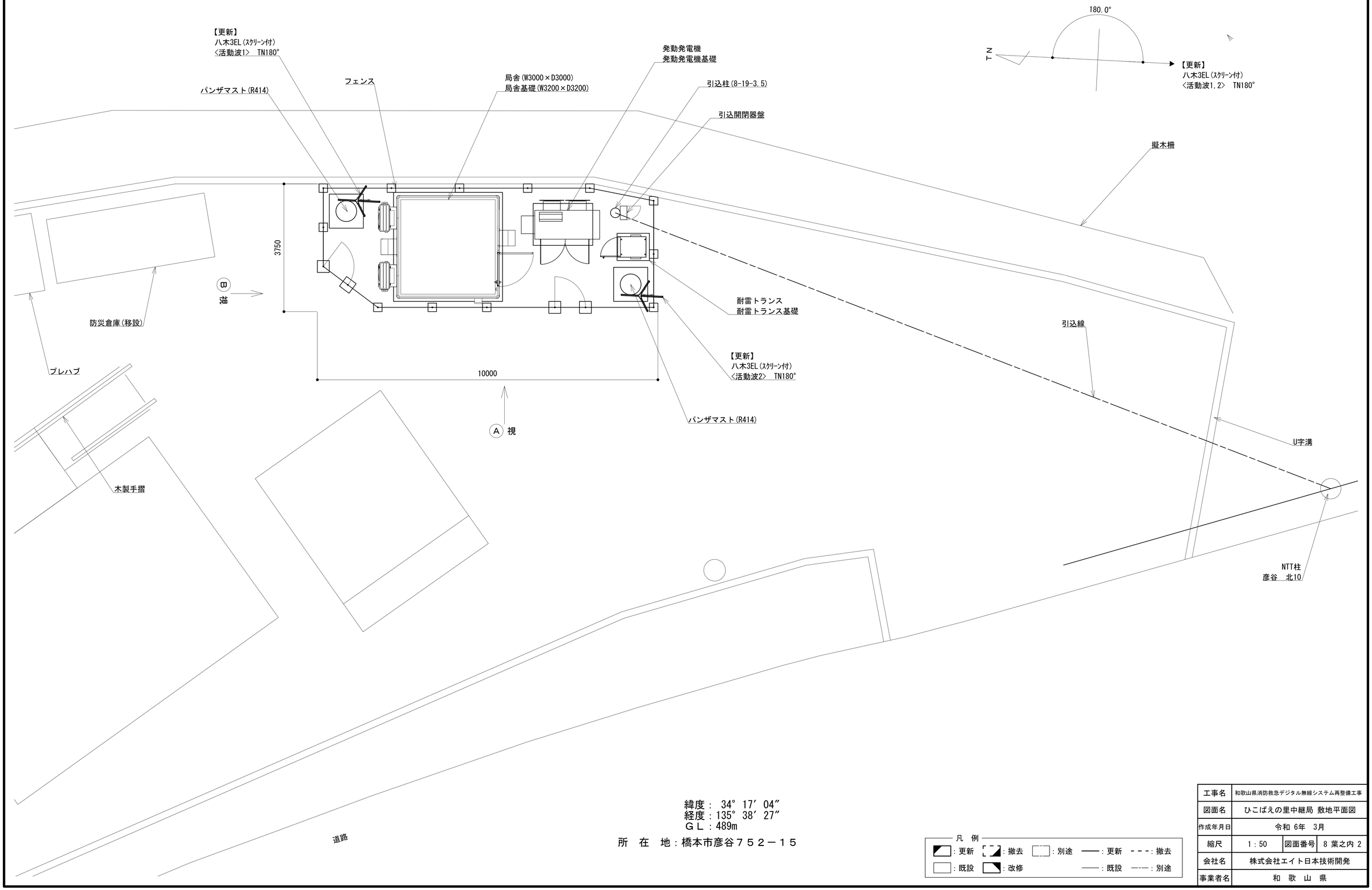

緯度： 34° 17′ 04″
経度：135° 38′ 27″
ＧＬ：489m

所　在　地：橋本市彦谷７５２－１５

凡　例

：更新	：撤去	：別途	：更新	：撤去
：既設	：改修		：既設	：別途

工事名	和歌山県消防救急デジタル無線システム再整備工事		
図面名	ひこばえの里中継局 敷地平面図		
作成年月日	令和 6年 3月		
縮尺	1：50	図面番号	8 葉之内 2
会社名	株式会社エイト日本技術開発		
事業者名	和　歌　山　県		

中継局立面図

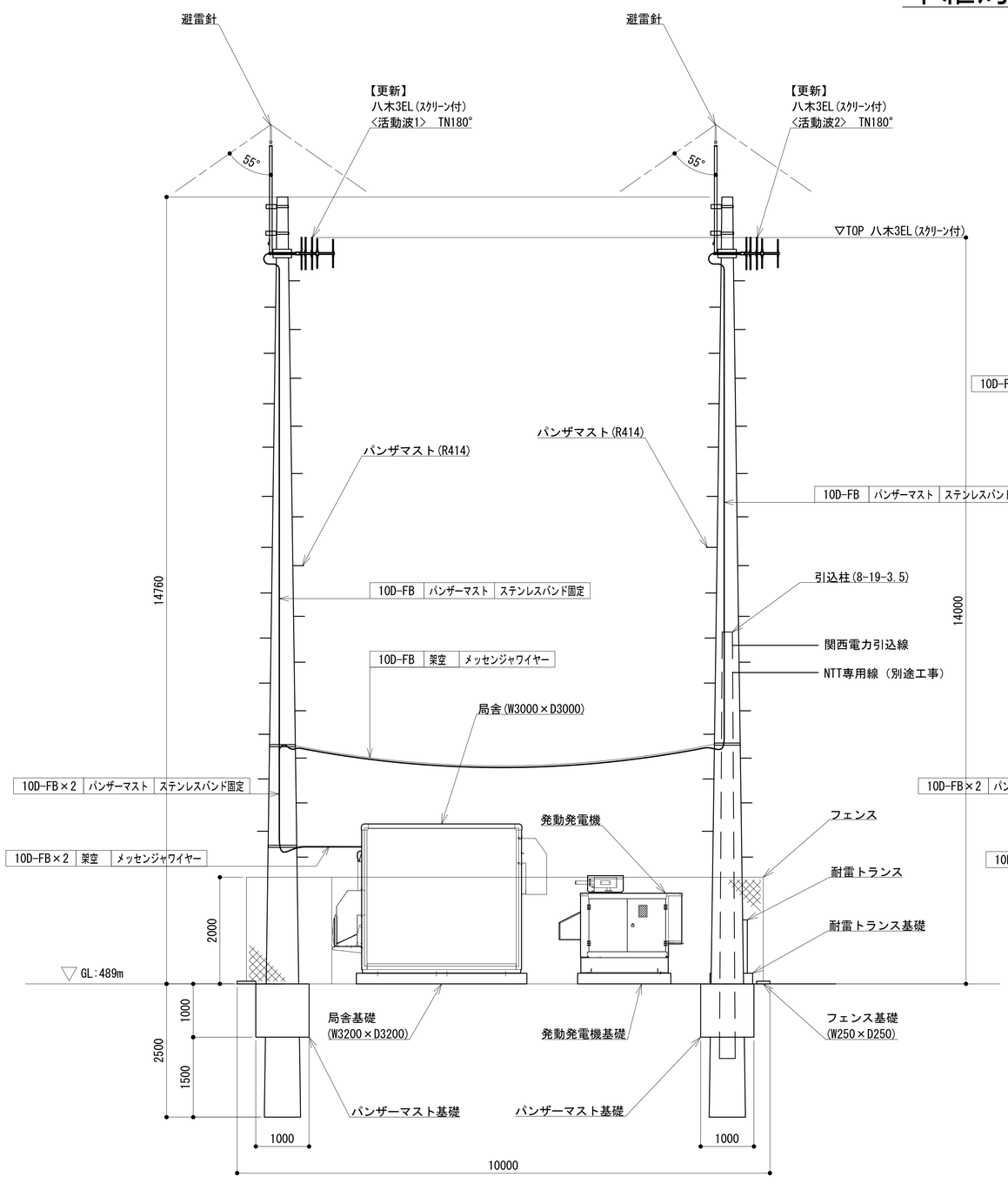

Ⓐ視　立面図　　S=1:50

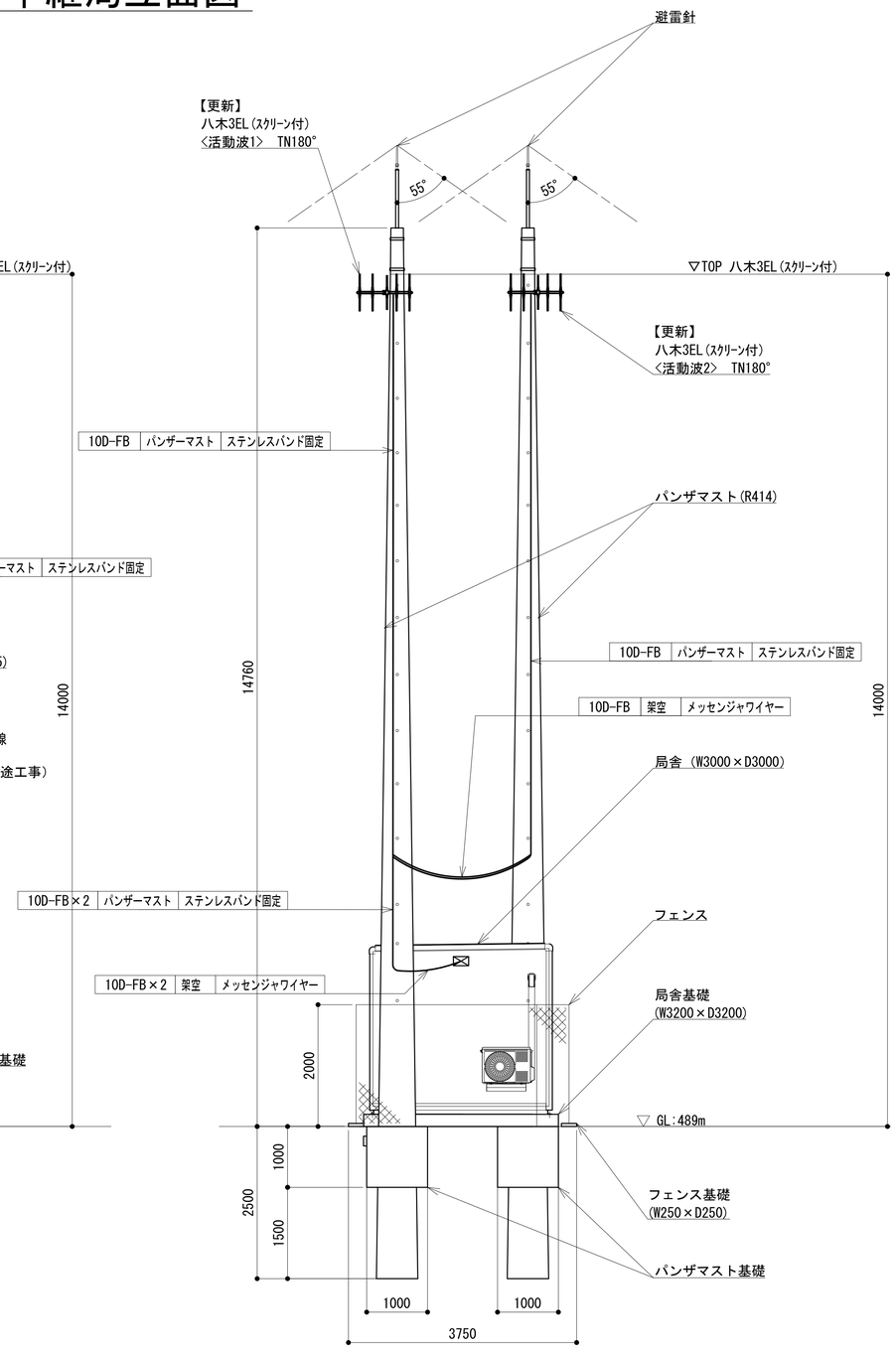

Ⓑ視　立面図　　S=1:50

凡　例

：更新	：撤去	：別途	——：更新　- - -：撤去
：既設	：改修		——：既設　—·—：別途

工事名	和歌山県消防救急デジタル無線システム再整備工事		
図面名	ひこばえの里中継局 中継局立面図		
作成年月日	令和 6年　3月		
縮尺	1：50	図面番号	8 葉之内 3
会社名	株式会社エイト日本技術開発		
事業者名	和　歌　山　県		

平 面 図

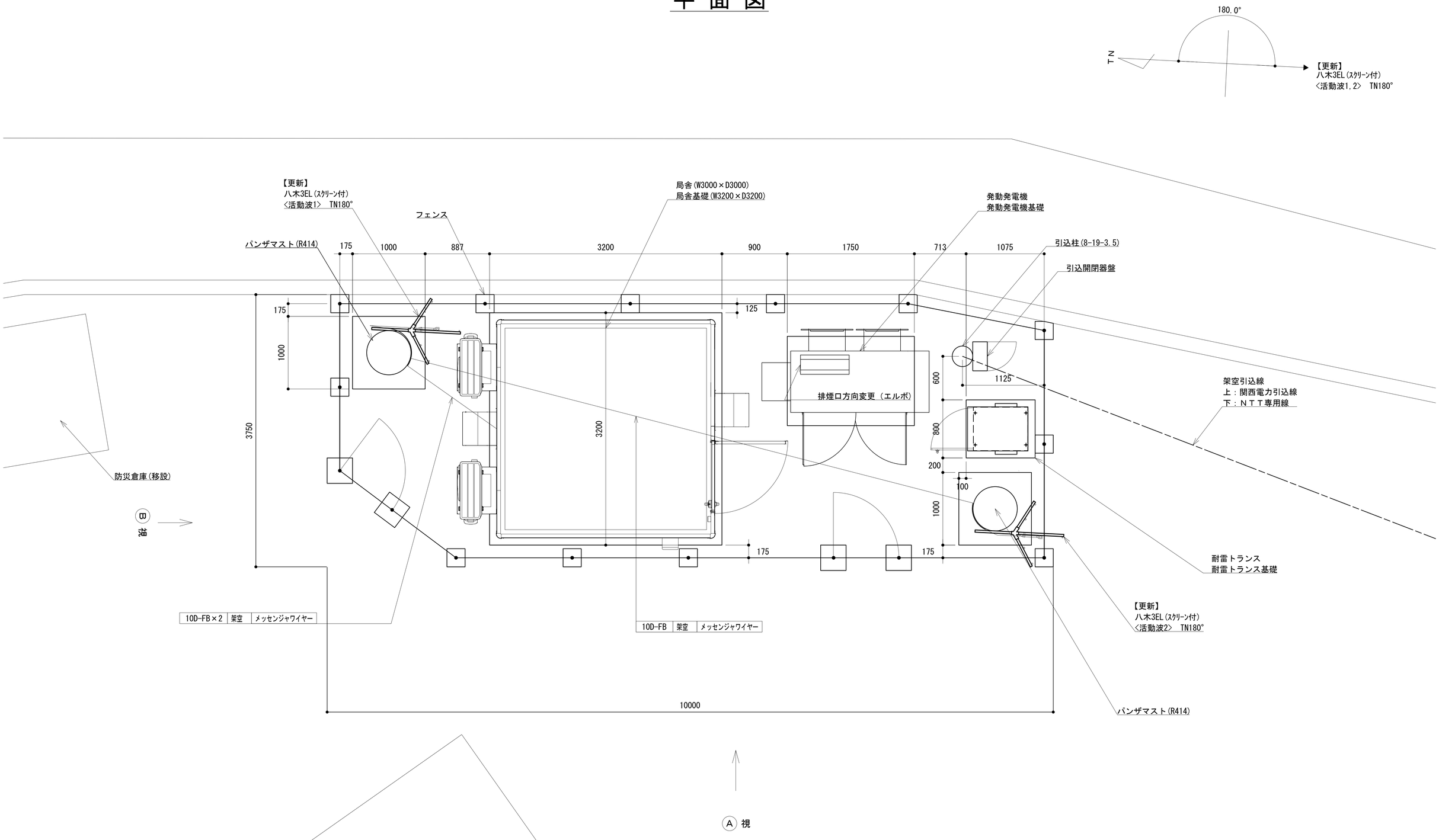

凡 例

：更新	：撤去	：別途	：更新　：撤去
：既設	：改修		：既設　：別途

工事名	和歌山県消防救急デジタル無線システム再整備工事		
図面名	ひこばえの里中継局 平面図		
作成年月日	令和 6年 3月		
縮尺	1：25	図面番号	8 葉之内 4
会社名	株式会社エイト日本技術開発		
事業者名	和 歌 山 県		

機器配置図

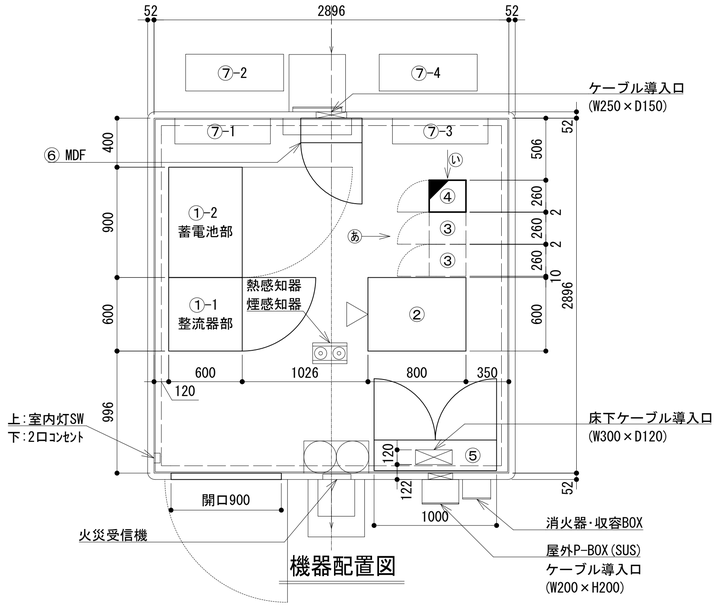

機器配置図

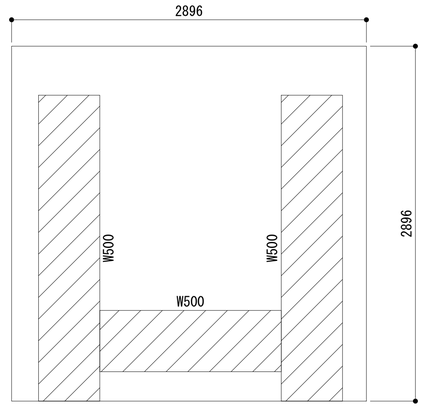

ケーブルラック平面図

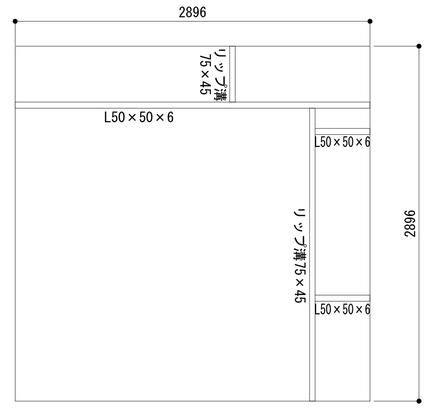

ストラクチャ平面図

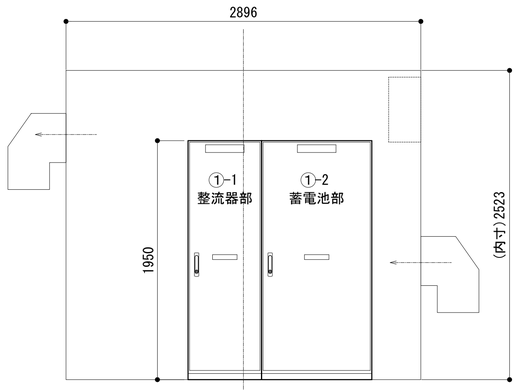

ⓐ 視断面図

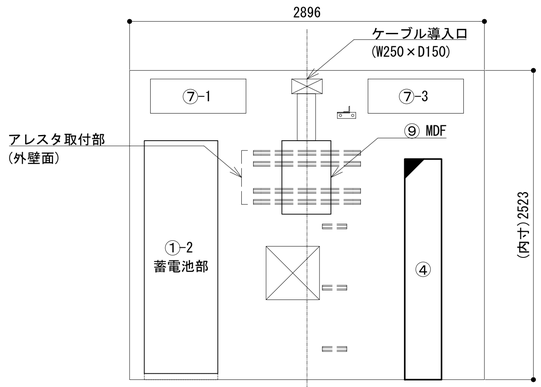

ⓑ 視断面図

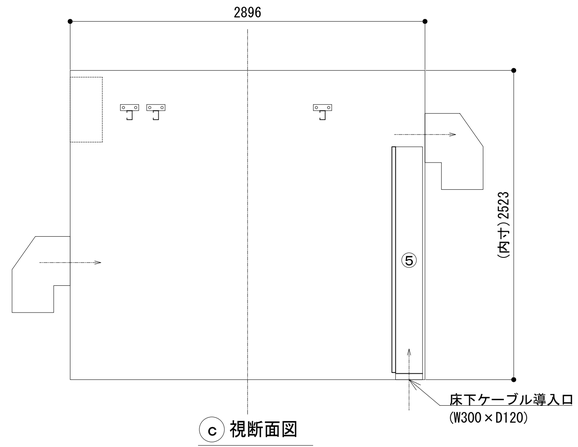

ⓒ 視断面図

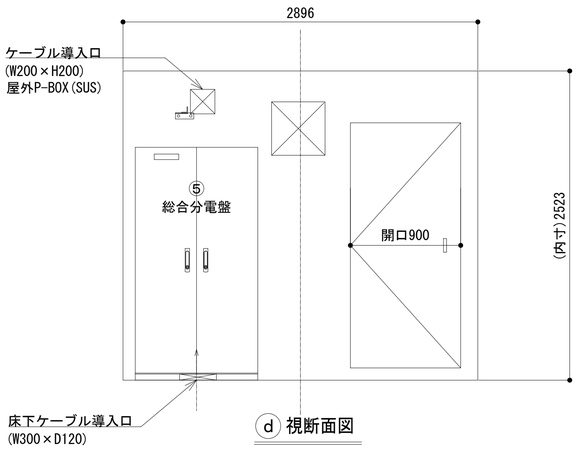

ⓓ 視断面図

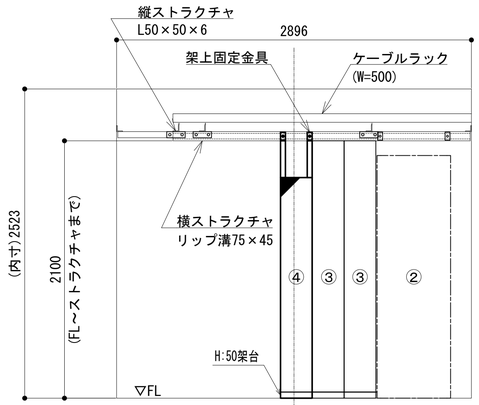

あ 視断面図

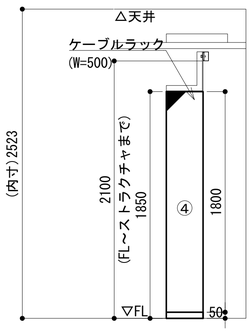

い 視断面図

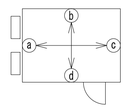

No.	組立局舎内
①	-1 48V直流電源装置(整流器部)
①	-2 48V直流電源装置(蓄電池部　300AH)
②	収容架(19インチラック)
③	活動波基地局無線機(基本架)(別途工事)
④	２波共用器(活動波)
⑤	総合分電盤
⑥	MDF
⑦	-1 空調設備 (1号機-室内機)
⑦	-2 空調設備 (1号機-室外機)
⑦	-3 空調設備 (2号機-室内機)
⑦	-4 空調設備 (2号機-室外機)

凡　例

: 更新　: 撤去　: 別途　: 更新　: 撤去

: 既設　: 改修　: 既設　: 別途

工事名	和歌山県消防救急デジタル無線システム再整備工事		
図面名	ひこばえの里中継局 機器配置図		
作成年月日	令和 6年　3月		
縮尺	1：25	図面番号	8 葉之内 5
会社名	株式会社エイト日本技術開発		
事業者名	和　歌　山　県		

収容架実装図

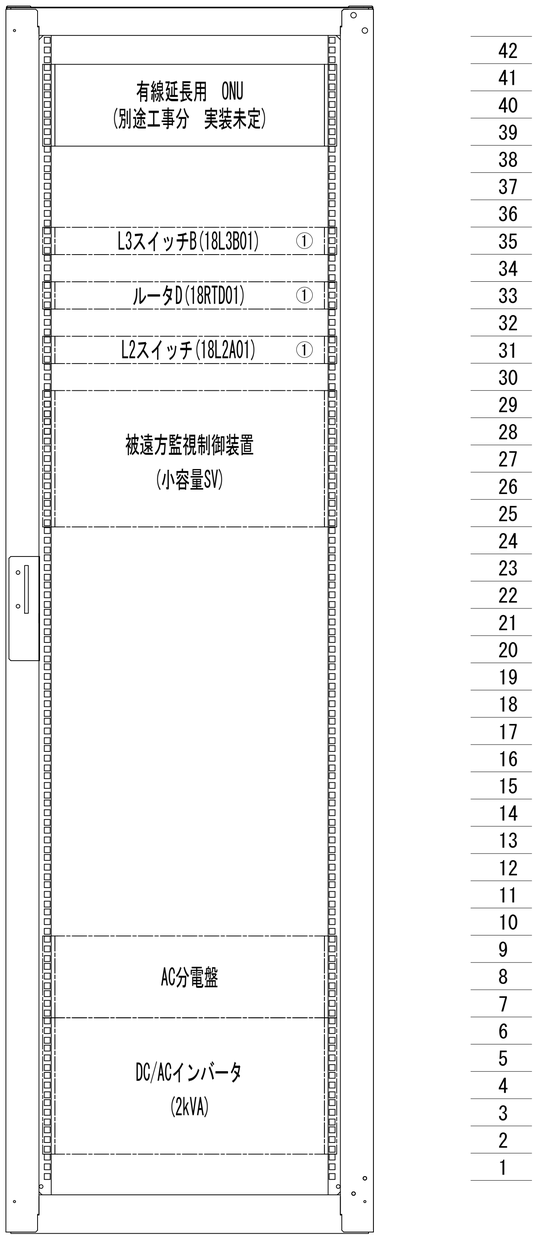

前面実装図　S=1:5

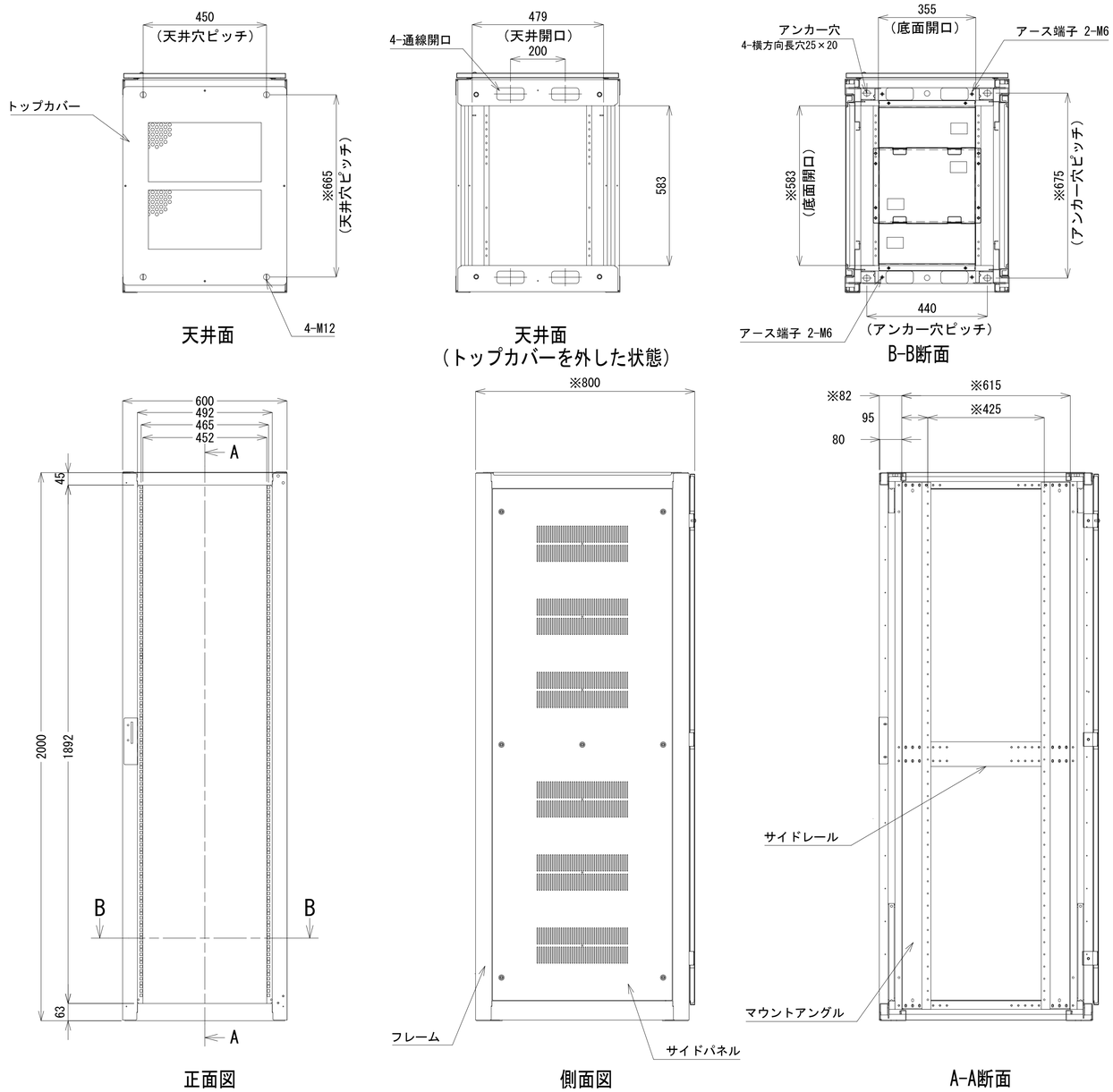

収容架A　姿図　S=1：10

凡　例

◢ : 更新	◩ : 撤去	▭ : 別途	―― : 更新	- - - : 撤去
▭ : 既設	◥ : 改修		―― : 既設	---- : 別途

工事名	和歌山県消防救急デジタル無線システム再整備工事		
図面名	ひこばえの里中継局 収容架実装図		
作成年月日	令和 6年　3月		
縮尺	1:5, 10	図面番号	8 葉之内 6
会社名	株式会社エイト日本技術開発		
事業者名	和　歌　山　県		

空中線系統図

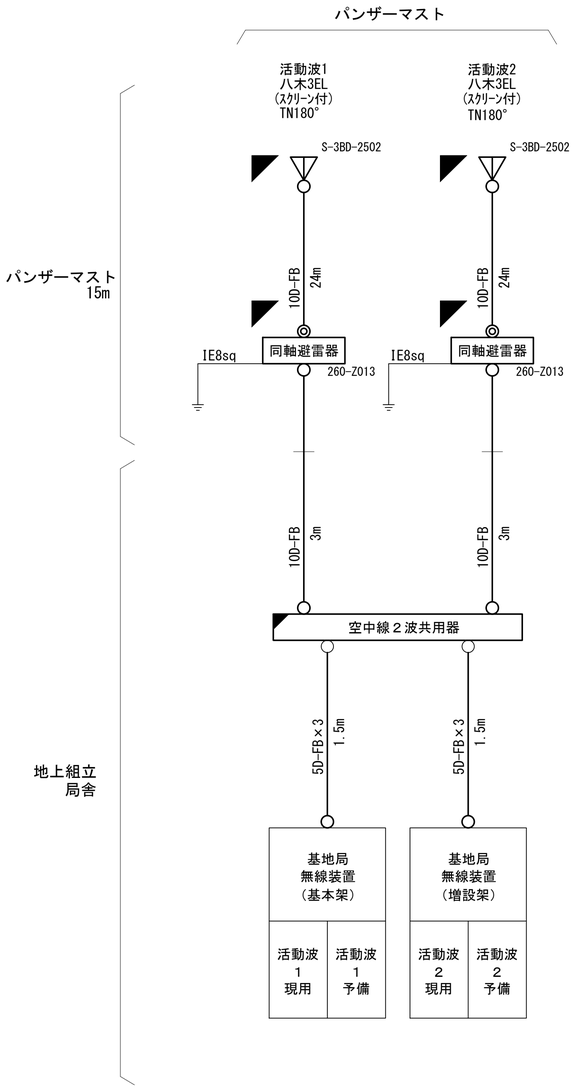

凡例

○ N-Pコネクタ
◎ N-Jコネクタ
◔ N-P L型コネクタ
● N型終端器(機器添付)

凡　例

: 更新　: 撤去　: 別途　——: 更新　- - -: 撤去
: 既設　: 改修　——: 既設　—·—: 別途

工事名	和歌山県消防救急デジタル無線システム再整備工事		
図面名	ひこばえの里中継局　空中線系統図		
作成年月日	令和 6年　3月		
縮尺	NTS	図面番号	8 葉之内 7
会社名	株式会社エイト日本技術開発		
事業者名	和　歌　山　県		

配線系統図(信号系/電源系)(新設)

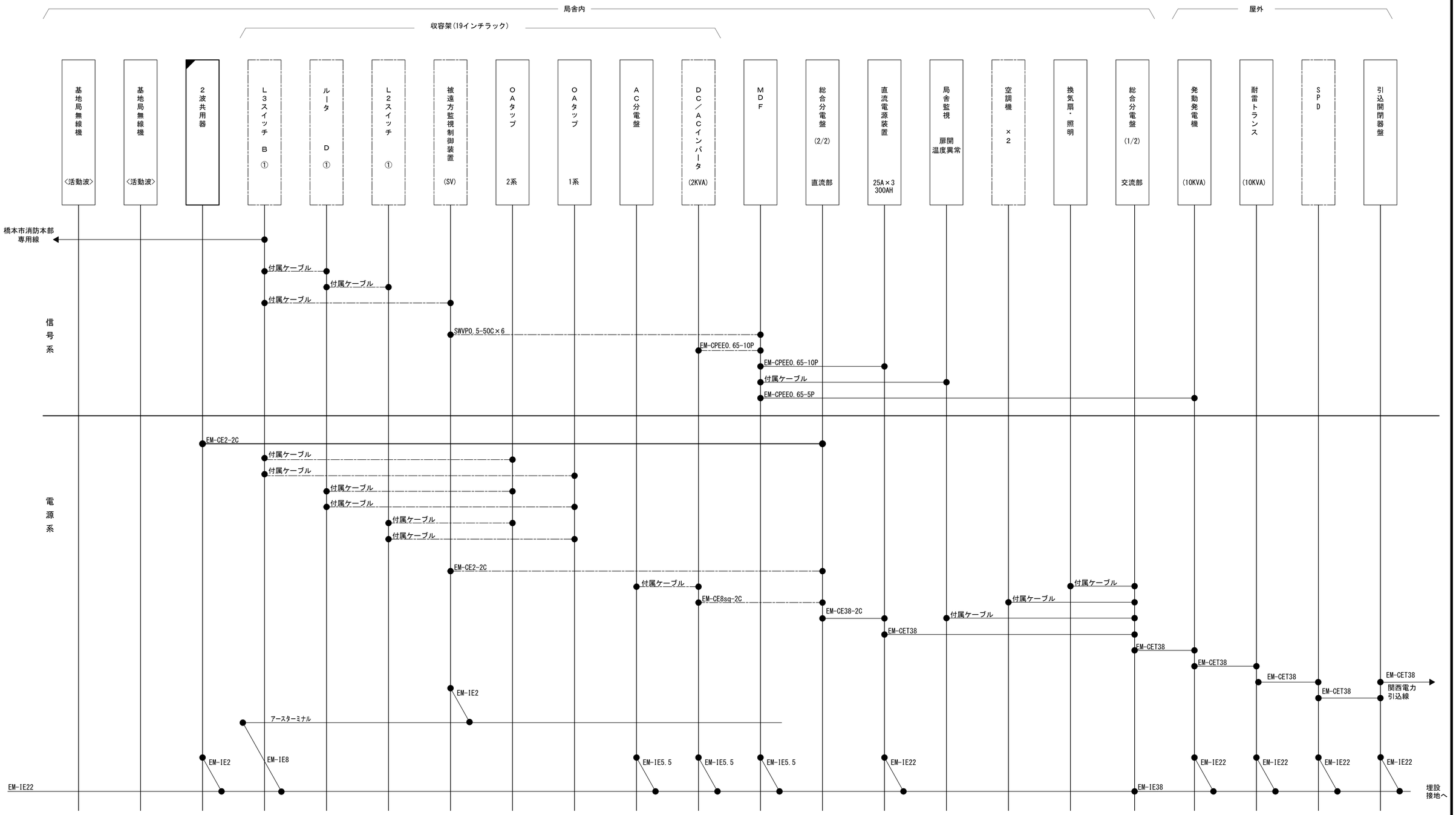

凡 例

- ◪ : 更新
- ◪ : 撤去
- □ : 別途
- ―― : 更新
- - - - : 撤去
- □ : 既設
- ◪ : 改修
- ―― : 既設
- ―― : 別途

工事名	和歌山県消防救急デジタル無線システム再整備工事		
図面名	ひこばえの里中継局 配線系統図(信号系/電源系)(新設)		
作成年月日	令和 6年 3月		
縮尺	NTS	図面番号	8 葉之内 8
会社名	株式会社エイト日本技術開発		
事業者名	和 歌 山 県		

図　面　目　録

図面番号	図　面　名　称
1	システム系統図
2	敷地平面図
3	中継局立面図
4	中継局機器配置図
5	収容架実装図
6	空中線系統図
7	配線系統図(信号系/電源系)(新設)
8	
9	
10	
11	
12	
13	
14	
15	

システム系統図

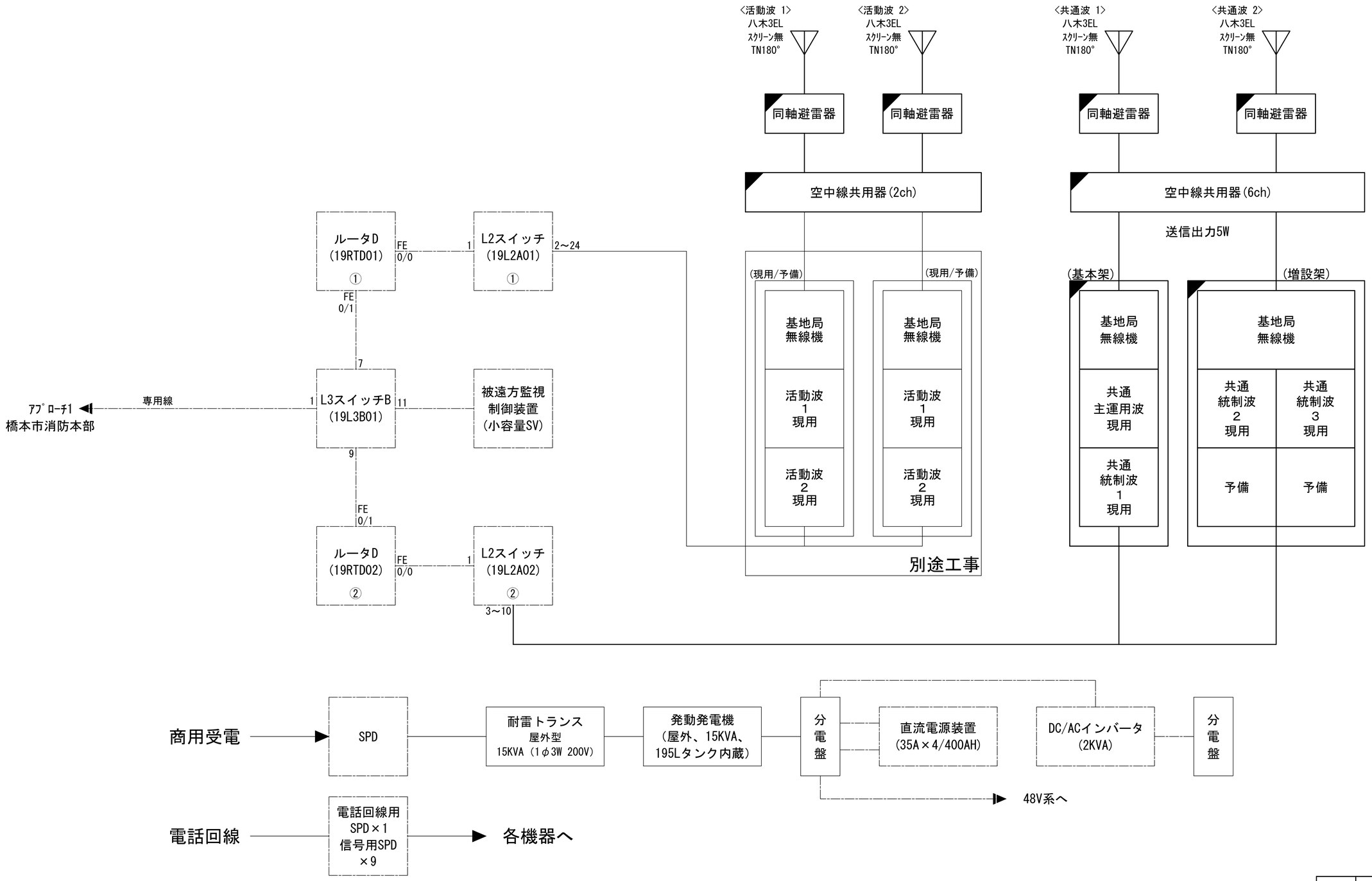

凡 例

- ◪ : 更新
- ◪ : 撤去
- ▭ : 別途
- ▭ : 既設
- ◪ : 改修
- ——— : 更新
- - - - : 撤去
- ——— : 既設
- ——— : 別途

工事名	和歌山県消防救急デジタル無線システム再整備工事		
図面名	消防こうや中継局　システム系統図		
作成年月日	令和 6年　3月		
縮尺	NTS	図面番号	7 葉之内 1
会社名	株式会社エイト日本技術開発		
事業者名	和　歌　山　県		

敷地平面図

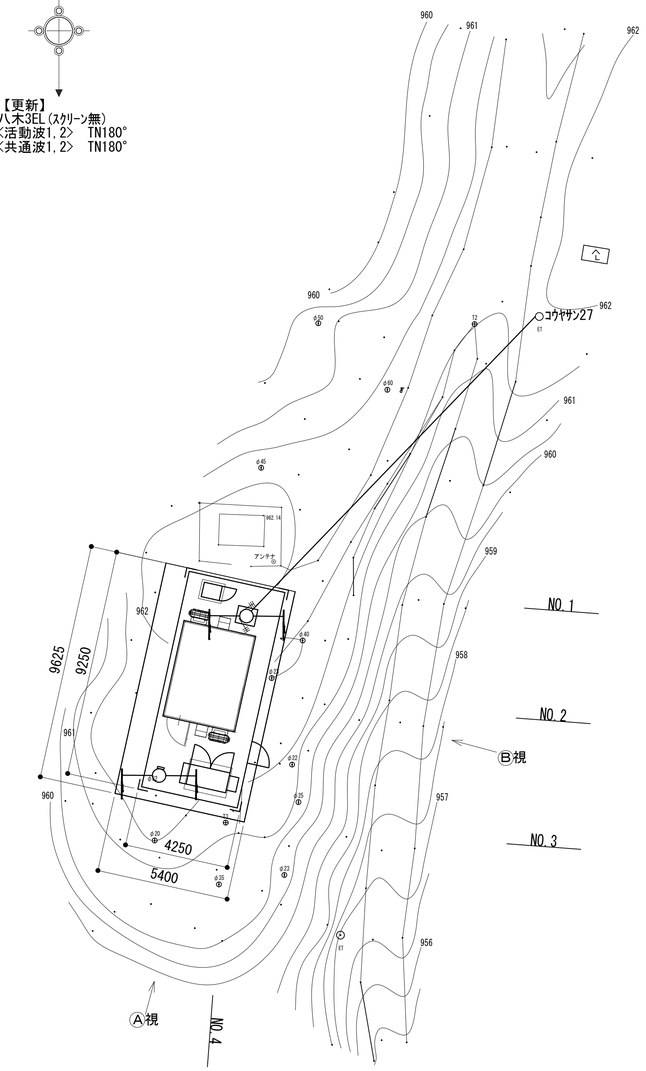

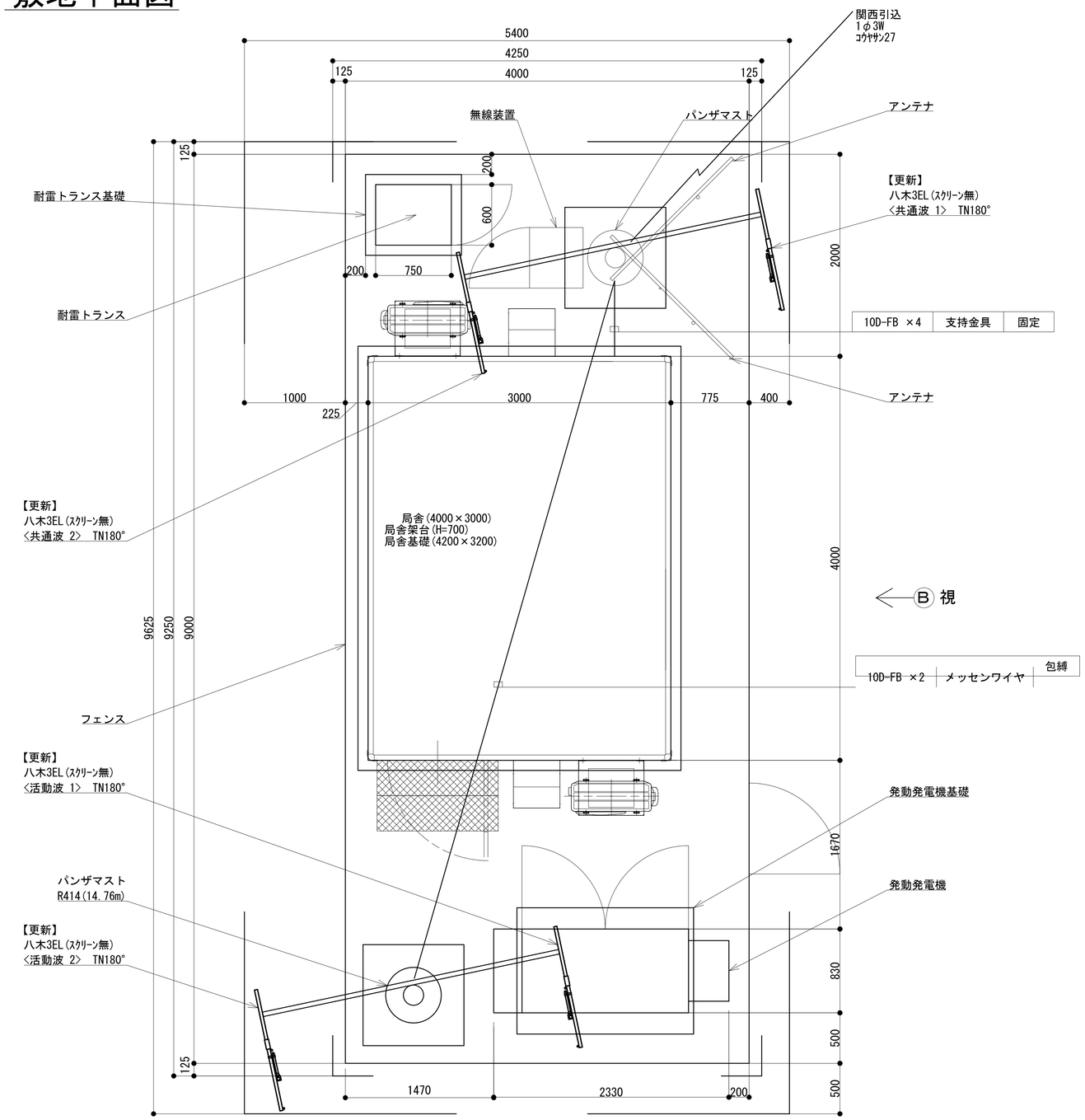

局舎配置図　S=1:25

A 視

緯度： 34° 13′ 04″
経度：135° 34′ 20″
ＧＬ：965m

凡例　地上部敷地(9250x4250)
　　アンテナ含む敷地(9625x5400)

施工場所：高野町高野山谷上１１５

凡　例
：更新　：撤去　：別途　：更新　：撤去
：既設　：改修　：既設　：別途

工事名	和歌山県消防救急デジタル無線システム再整備工事		
図面名	消防こうや中継局　敷地平面図		
作成年月日	令和 6年　3月		
縮尺	1：125	図面番号	7 葉之内 2
会社名	株式会社エイト日本技術開発		
事業者名	和　歌　山　県		

中継局立面図

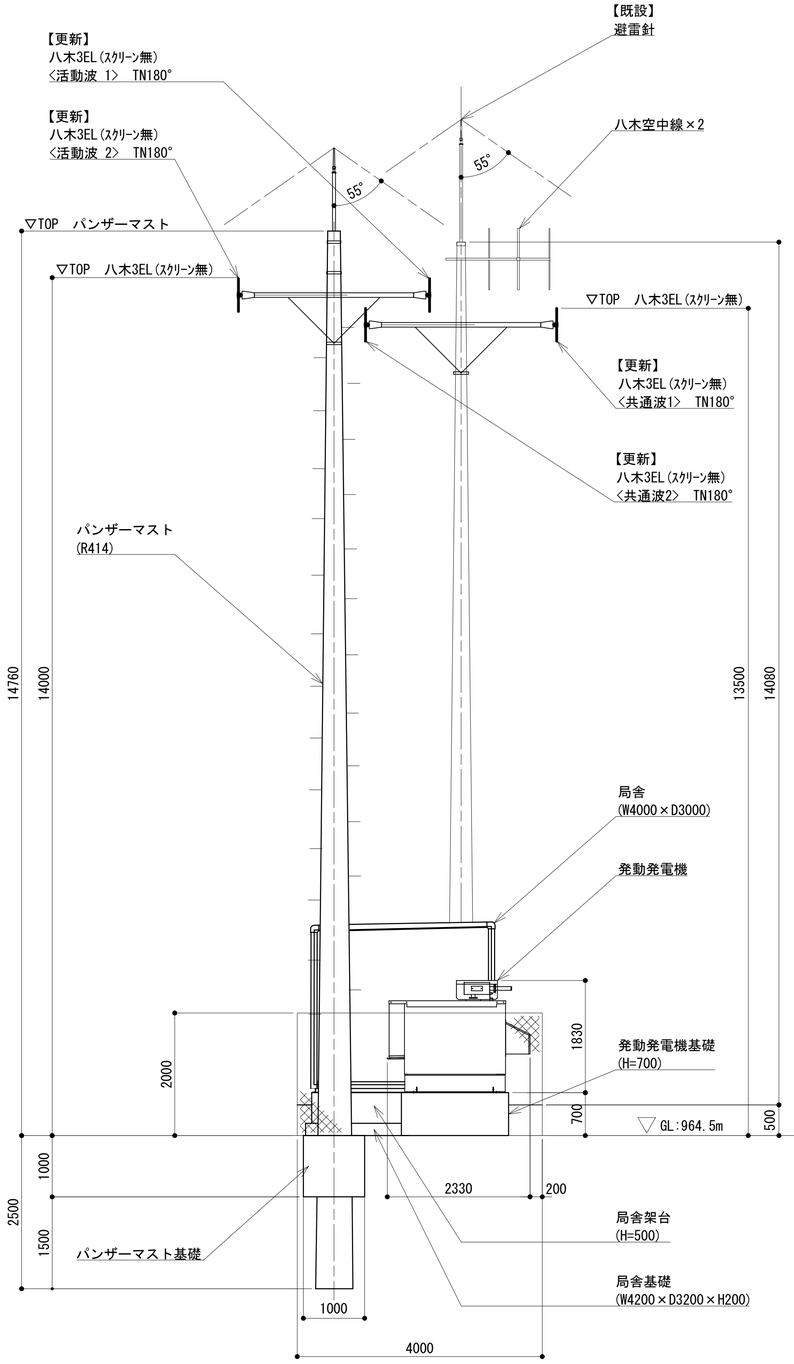

Ⓐ視

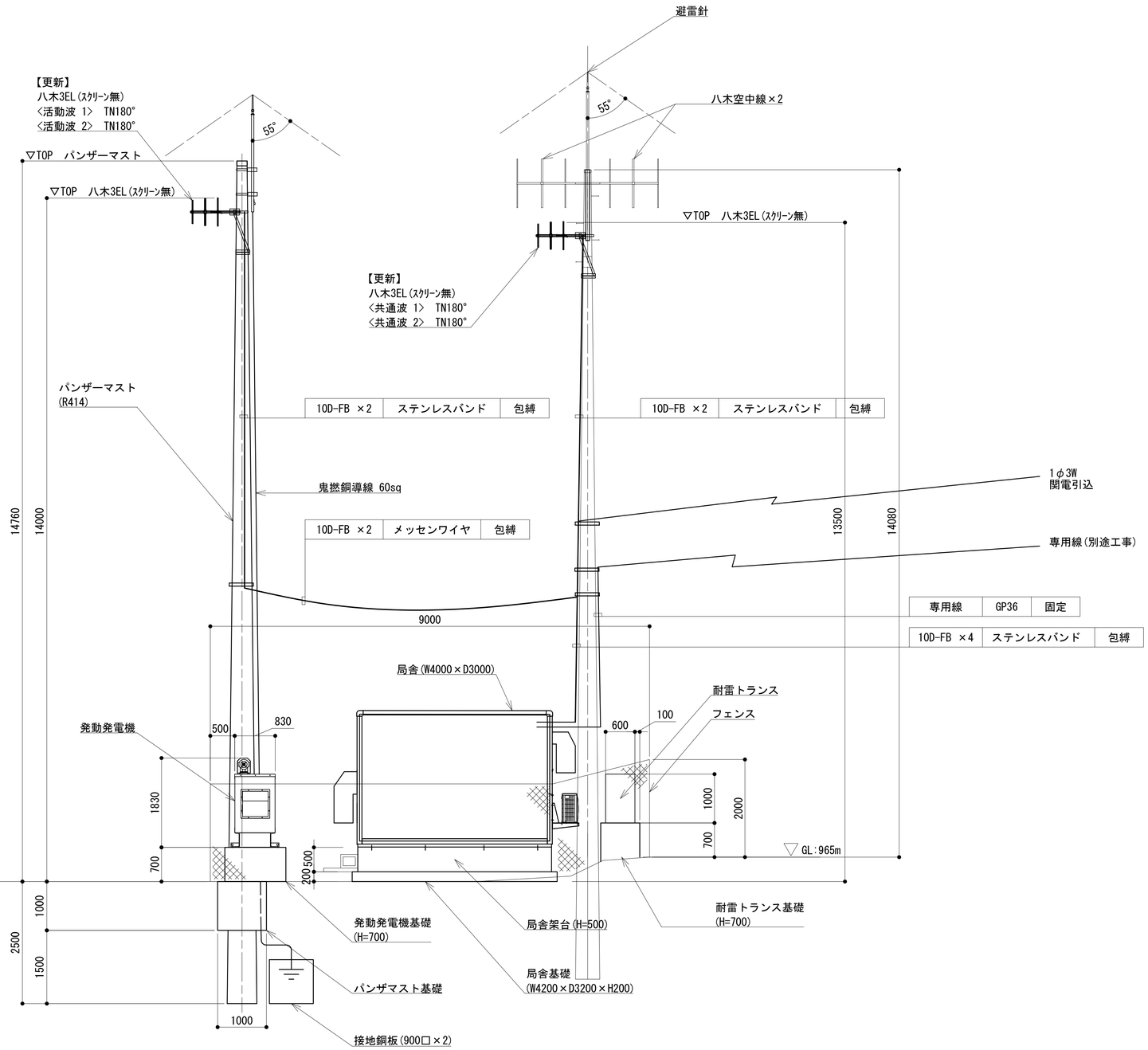

Ⓑ視

凡 例

◢ : 更新	◪ : 撤去	□ : 別途	―― : 更新	- - - : 撤去
□ : 既設	◥ : 改修		―― : 既設	―·― : 別途

工事名	和歌山県消防救急デジタル無線システム再整備工事		
図面名	消防こうや中継局 中継局立面図		
作成年月日	令和 6年 3月		
縮尺	1 : 50	図面番号	7 葉之内 3
会社名	株式会社エイト日本技術開発		
事業者名	和 歌 山 県		

機器配置図

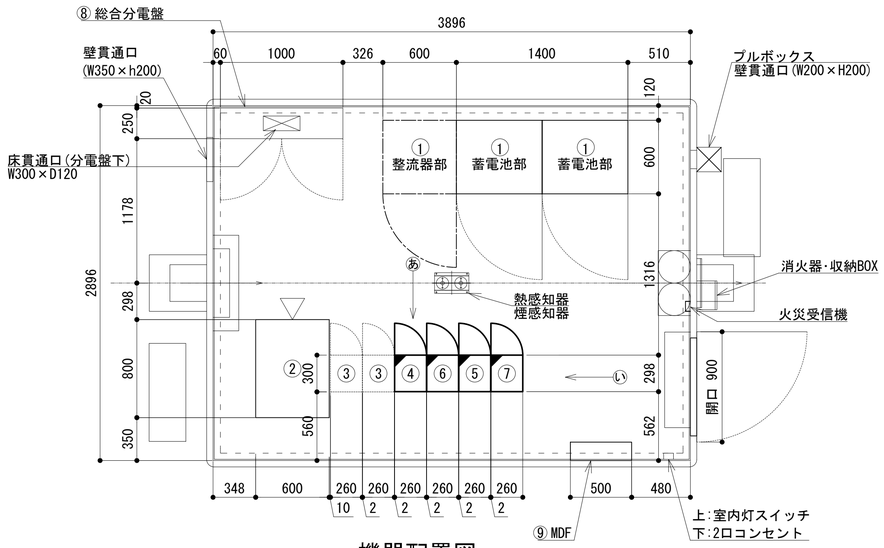

機器配置図

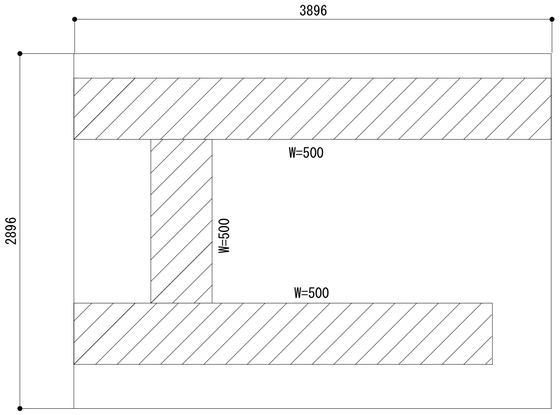

ケーブルラック平面図

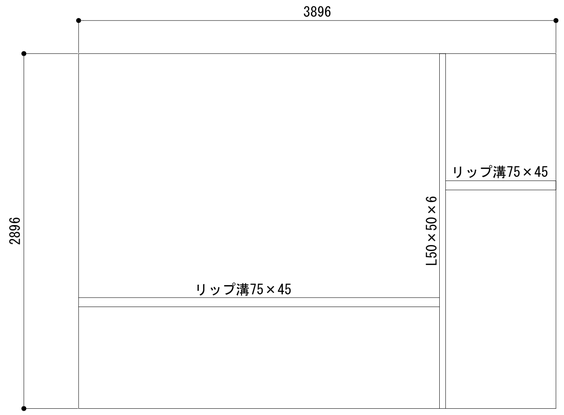

ストラクチャ平面図

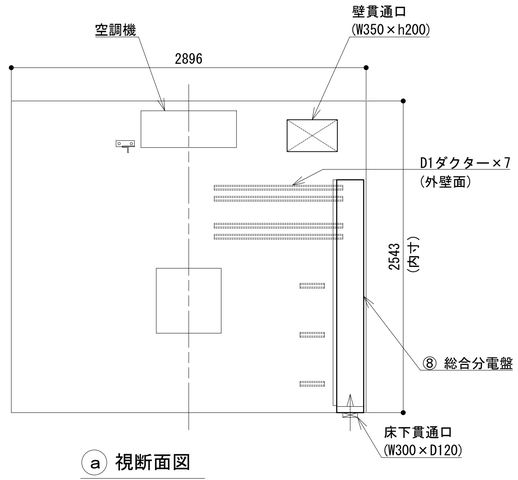

ⓐ 視断面図

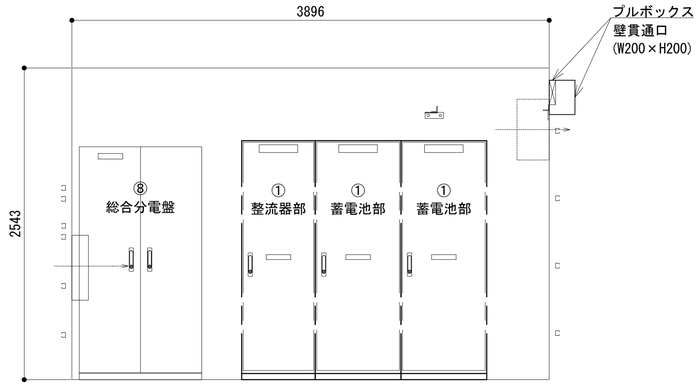

ⓑ 視断面図

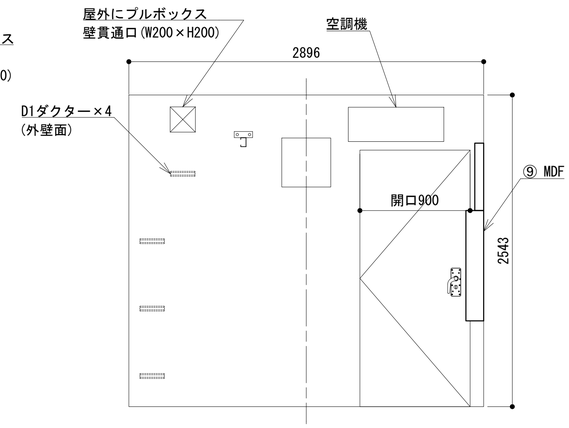

ⓒ 視断面図

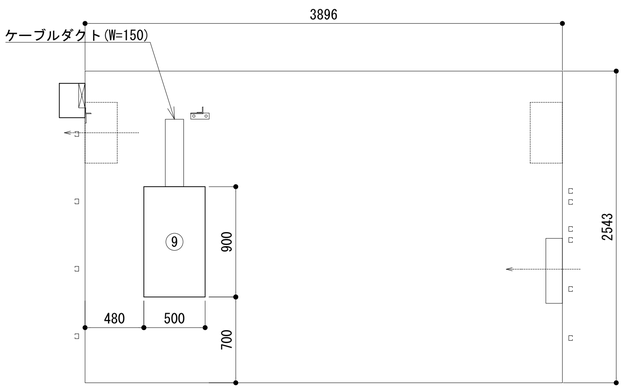

ⓓ 視断面図

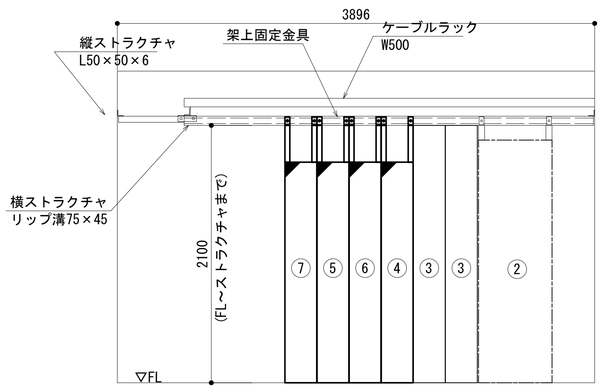

あ 視断面図

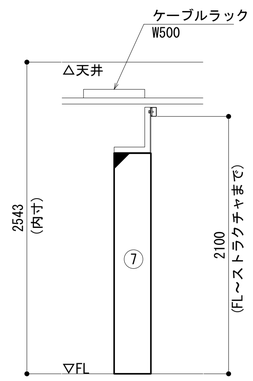

い 視断面図

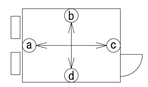

No.	組立局舎内
①	48V直流電源装置
②	収容架(19インチラック)
③	活動波基地局無線機(基本架)　:別途工事
④	２波共用器(活動波)
⑤	共通波基地局無線機(基本架)
⑥	共通波基地局無線機(増設架)
⑦	６波共用器(共通波)
⑧	総合分電盤
⑨	MDF

凡　例

: 更新　: 撤去　: 別途　: 更新　: 撤去
: 既設　: 改修　: 既設　: 別途

工事名	和歌山県消防救急デジタル無線システム再整備工事		
図面名	消防こうや中継局　機器配置図		
作成年月日	令和 6年　3月		
縮尺	1：25	図面番号	7 葉之内 4
会社名	株式会社エイト日本技術開発		
事業者名	和　歌　山　県		

収容架実装図

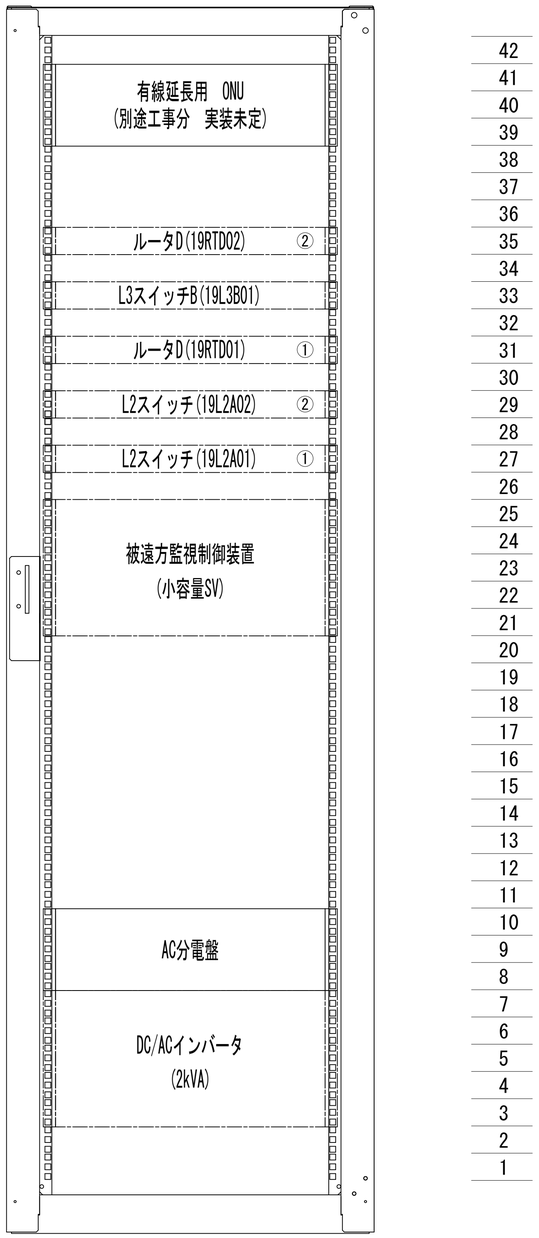

前面実装図　S=1:5

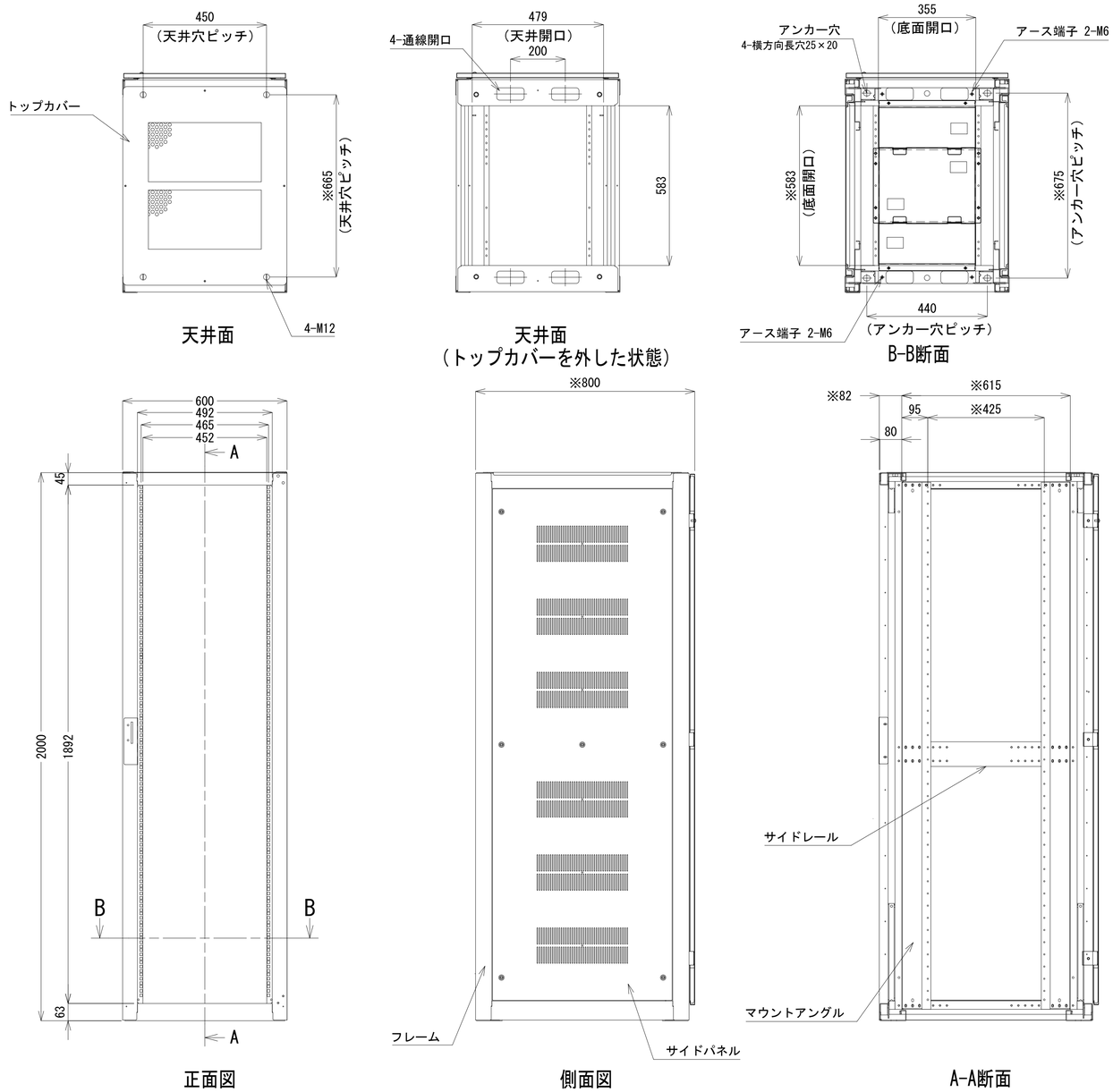

収容架A　姿図　S=1:10

凡　例

: 更新　: 撤去　: 別途　: 更新　: 撤去

: 既設　: 改修　: 既設　: 別途

工事名	和歌山県消防救急デジタル無線システム再整備工事		
図面名	消防こうや中継局　収容架実装図		
作成年月日	令和 6年　3月		
縮尺	1:5, 10	図面番号	7 葉之内 5
会社名	株式会社エイト日本技術開発		
事業者名	和　歌　山　県		

空中線系統図

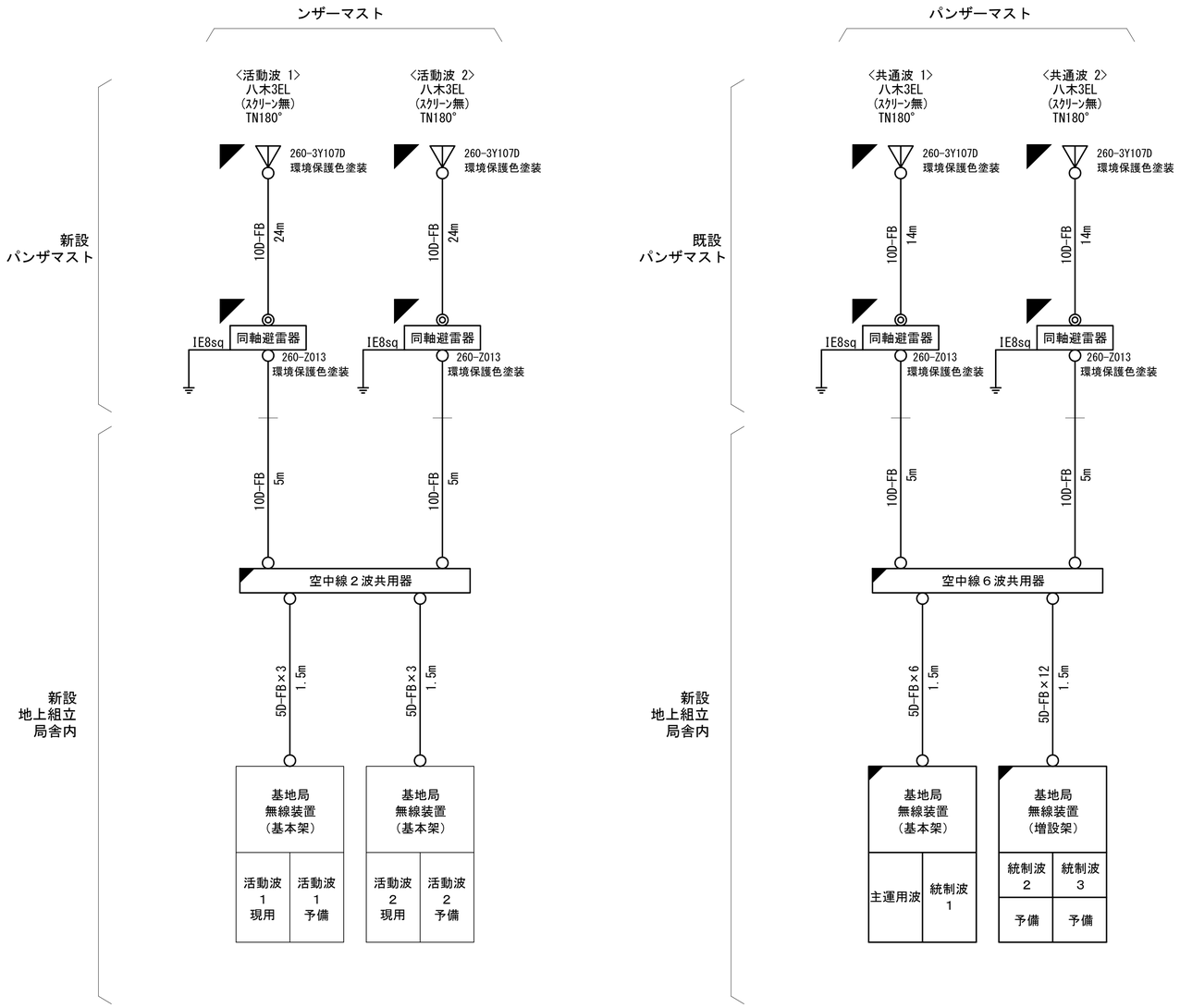

凡例

- ○ N-Pコネクタ
- ◎ N-Jコネクタ
- ◔ N-P L型コネクタ
- ● N型終端器(機器添付)
- □ LAN用コネクタ
- △ 導波管接栓
- 導波管アースキット
- □ トラジュー接栓

凡　例

- ◪ : 更新　◪ : 撤去　▭ : 別途　—— : 更新　- - - : 撤去
- ▭ : 既設　◪ : 改修　—— : 既設　—·— : 別途

工事名	和歌山県消防救急デジタル無線システム再整備工事		
図面名	消防こうや中継局　空中線系統図		
作成年月日	令和 6年　3月		
縮尺	NTS	図面番号	7 葉之内 6
会社名	株式会社エイト日本技術開発		
事業者名	和　歌　山　県		

配線系統図(信号系/電源系)(新設)

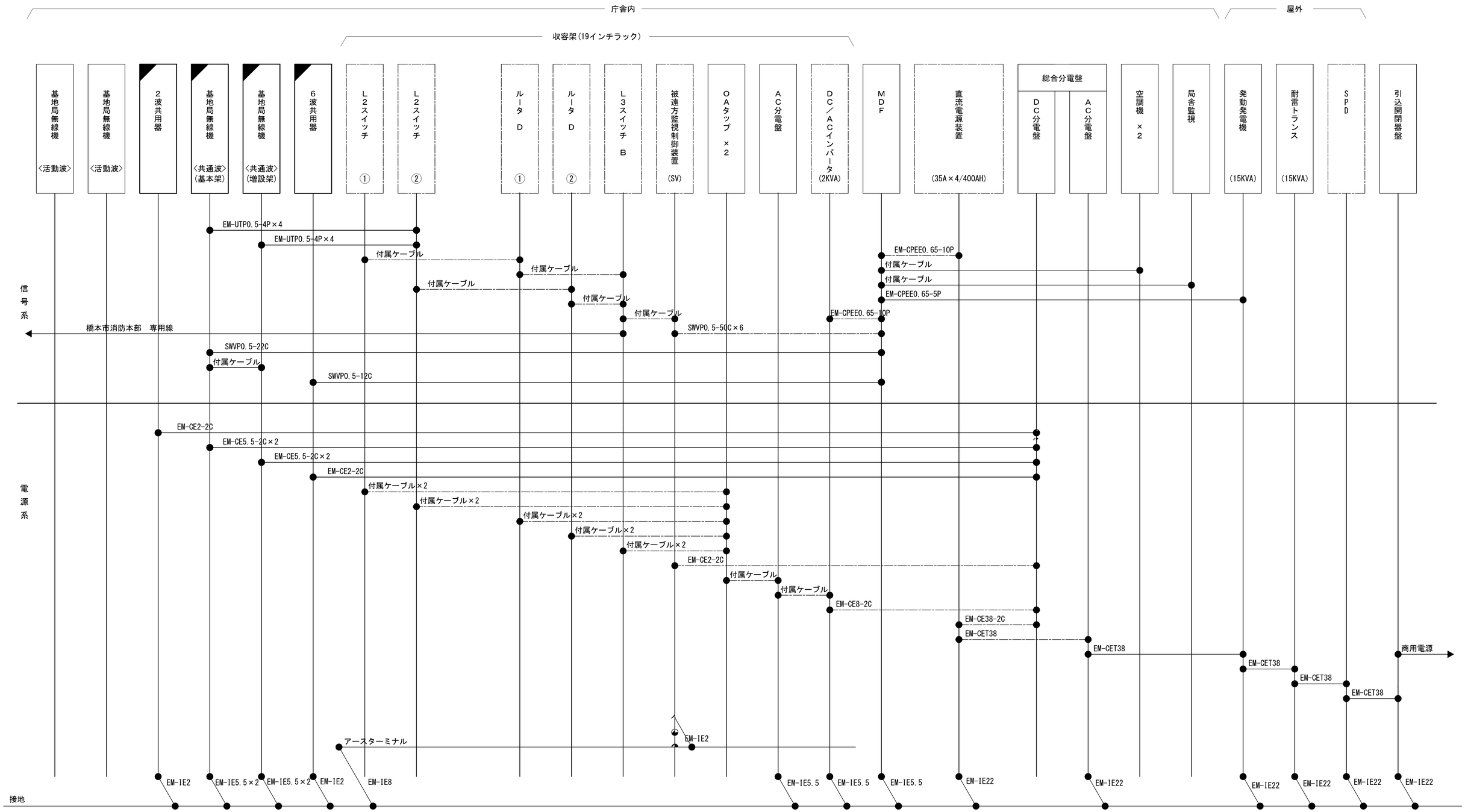

凡 例

: 更新　: 撤去　: 別途　——: 更新　- - -: 撤去

: 既設　: 改修　——: 既設　—·—: 別途

工事名	和歌山県消防救急デジタル無線システム再整備工事		
図面名	消防こうや中継局 配線系統図(信号系/電源系)(新設)		
作成年月日	令和 6年 3月		
縮尺	NTS	図面番号	7 葉之内 7
会社名	株式会社エイト日本技術開発		
事業者名	和 歌 山 県		

図　面　目　録

図面番号	図　面　名　称
1	システム系統図
2	敷地平面図
3	北側立面図
4	屋上階平面図
5	2階平面図
6	1階平面図
7	2階指令室機器配置図
8	収容架実装図
9	配線系統図(信号系／電源系)(新設)
10	
11	
12	
13	
14	
15	

システム系統図

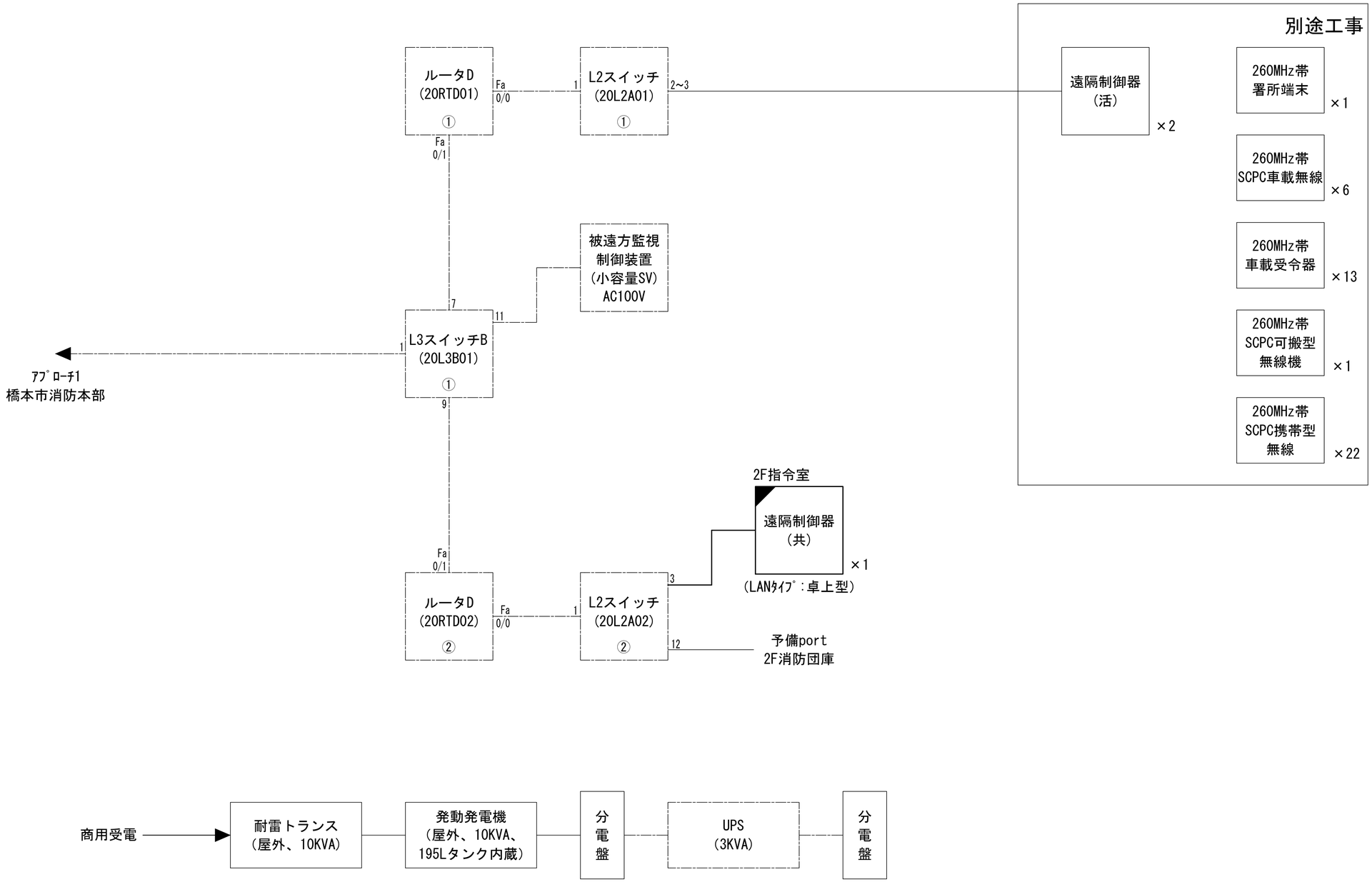

凡　例

: 更新　: 撤去　: 別途　: 更新　: 撤去

: 既設　: 改修　: 既設　: 別途

工事名	和歌山県消防救急デジタル無線システム再整備工事		
図面名	高野町消防本部　システム系統図		
作成年月日	令和 6年　3月		
縮尺	NTS	図面番号	9 葉之内 1
会社名	株式会社エイト日本技術開発		
事業者名	和　歌　山　県		

敷地平面図

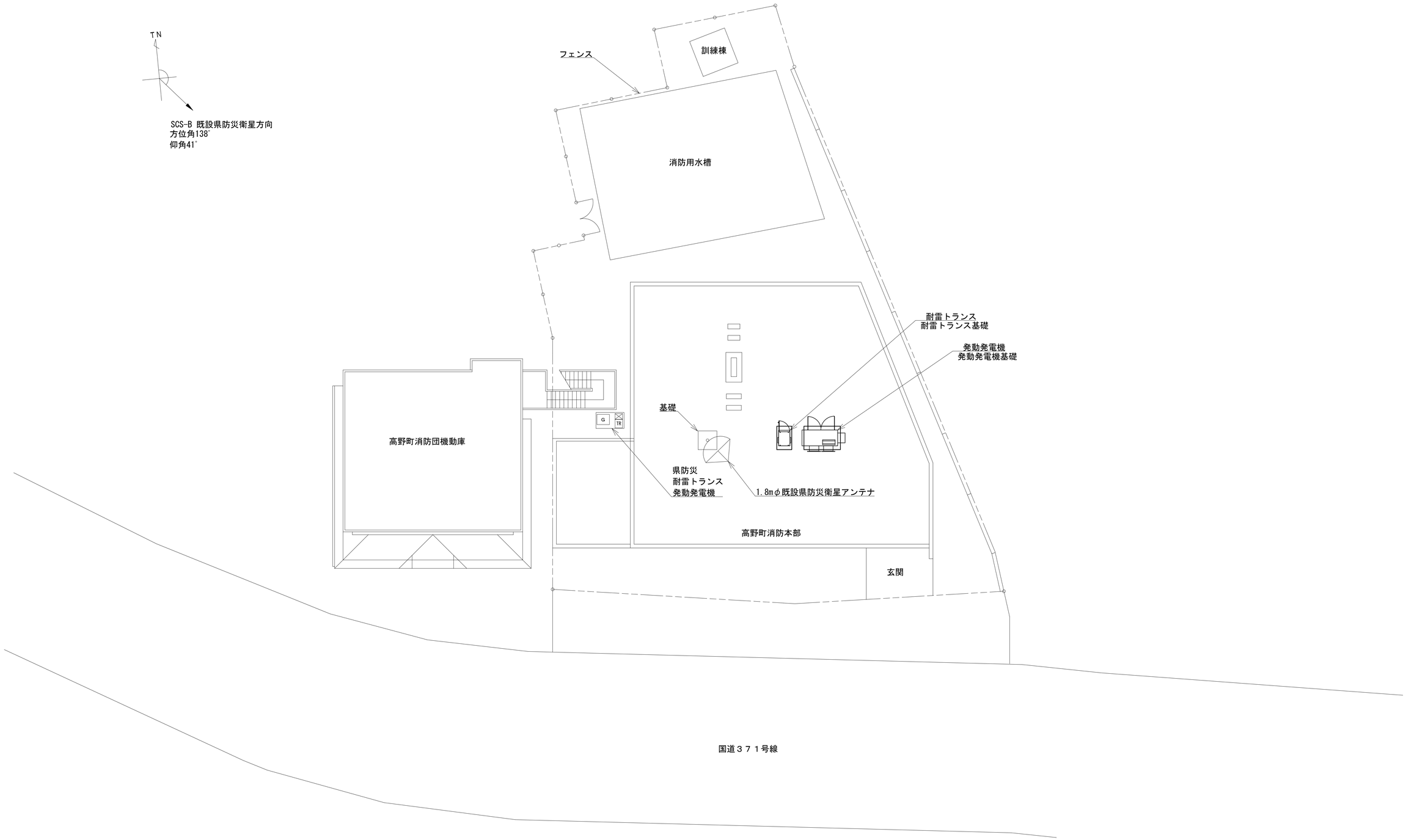

緯度： 34° 12′ 47″
経度：135° 35′ 12″

施工場所：高野町高野山600

凡　例

：更新	：撤去	：別途	——：更新　- - -：撤去
：既設	：改修		——：既設　—·—：別途

工事名	和歌山県消防救急デジタル無線システム再整備工事		
図面名	高野町消防本部　敷地平面図		
作成年月日	令和 6年　3月		
縮尺	1:100	図面番号	9 葉之内 2
会社名	株式会社エイト日本技術開発		
事業者名	和　歌　山　県		

北側立面図

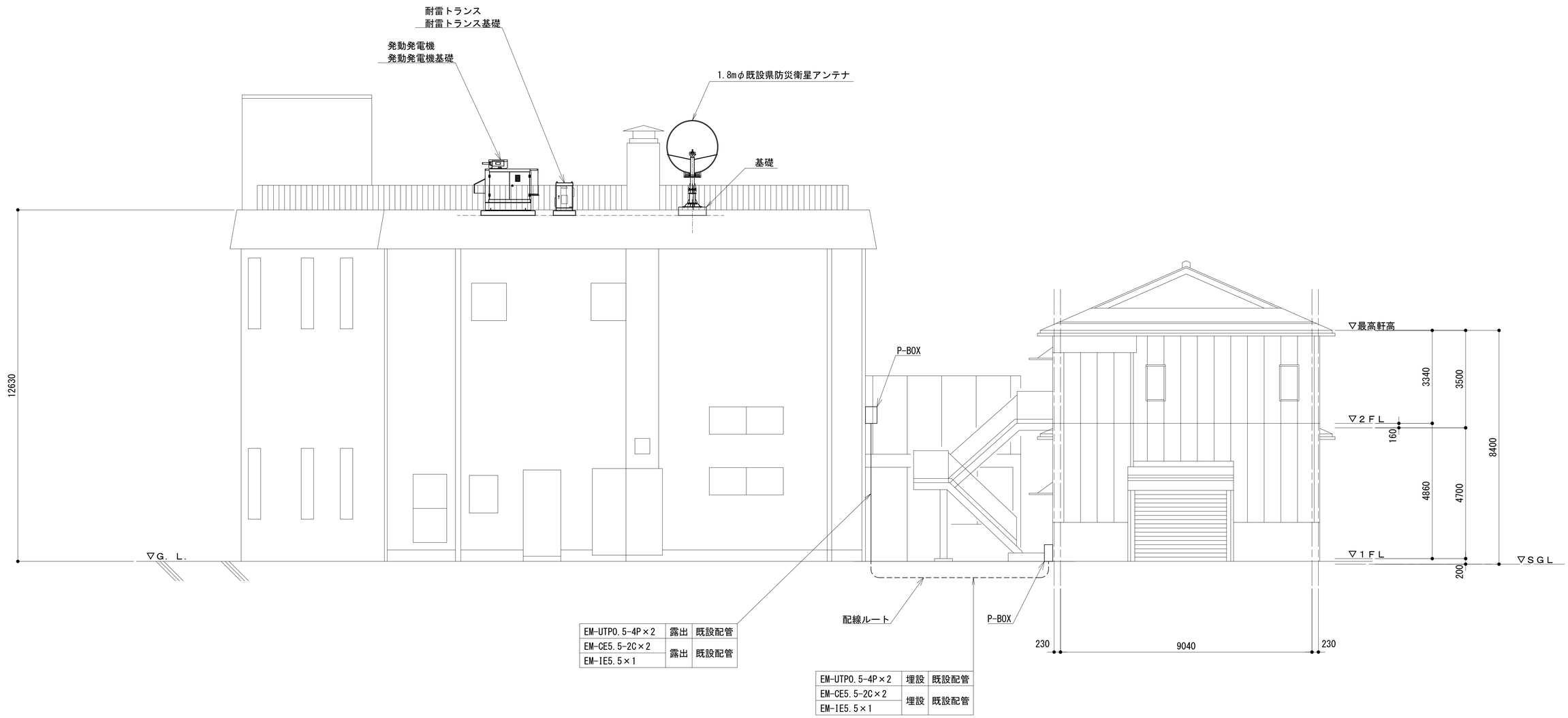

凡 例

: 更新　: 撤去　: 別途　: 更新　: 撤去

: 既設　: 改修　: 既設　: 別途

工事名	和歌山県消防救急デジタル無線システム再整備工事		
図面名	高野町消防本部　北側立面図		
作成年月日	令和 6年　3月		
縮尺	1:75	図面番号	9 葉之内 3
会社名	株式会社エイト日本技術開発		
事業者名	和　歌　山　県		

屋上階平面図

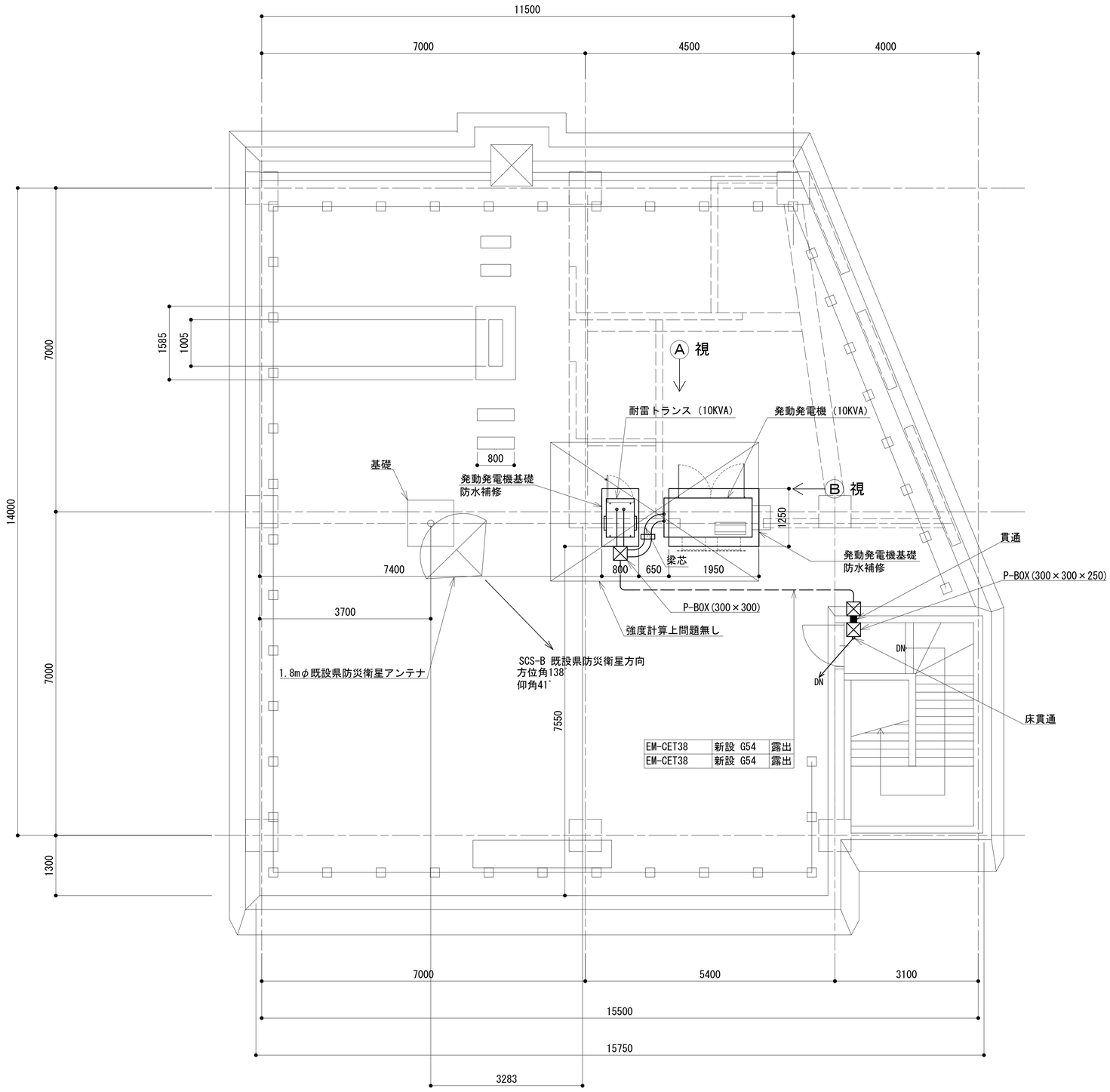

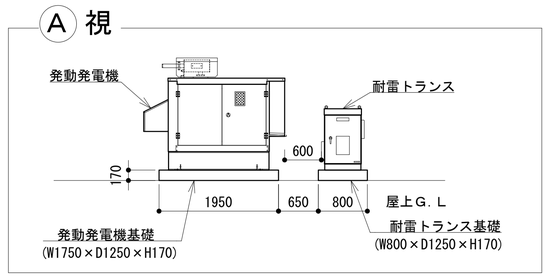

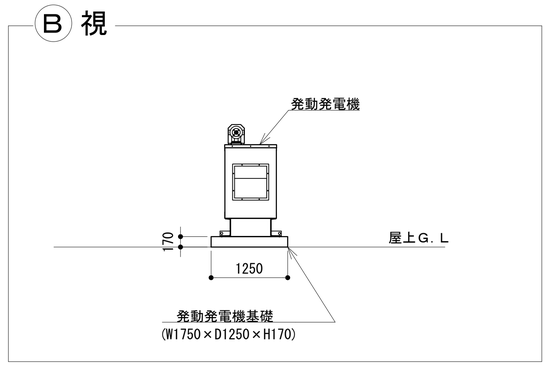

凡　例

: 更新　: 撤去　: 別途　: 更新　: 撤去

: 既設　: 改修　: 既設　: 別途

工事名	和歌山県消防救急デジタル無線システム再整備工事		
図面名	高野町消防本部　屋上階平面図		
作成年月日	令和 6年　3月		
縮尺	1:50	図面番号	9 葉之内 4
会社名	株式会社エイト日本技術開発		
事業者名	和　歌　山　県		

２階平面図

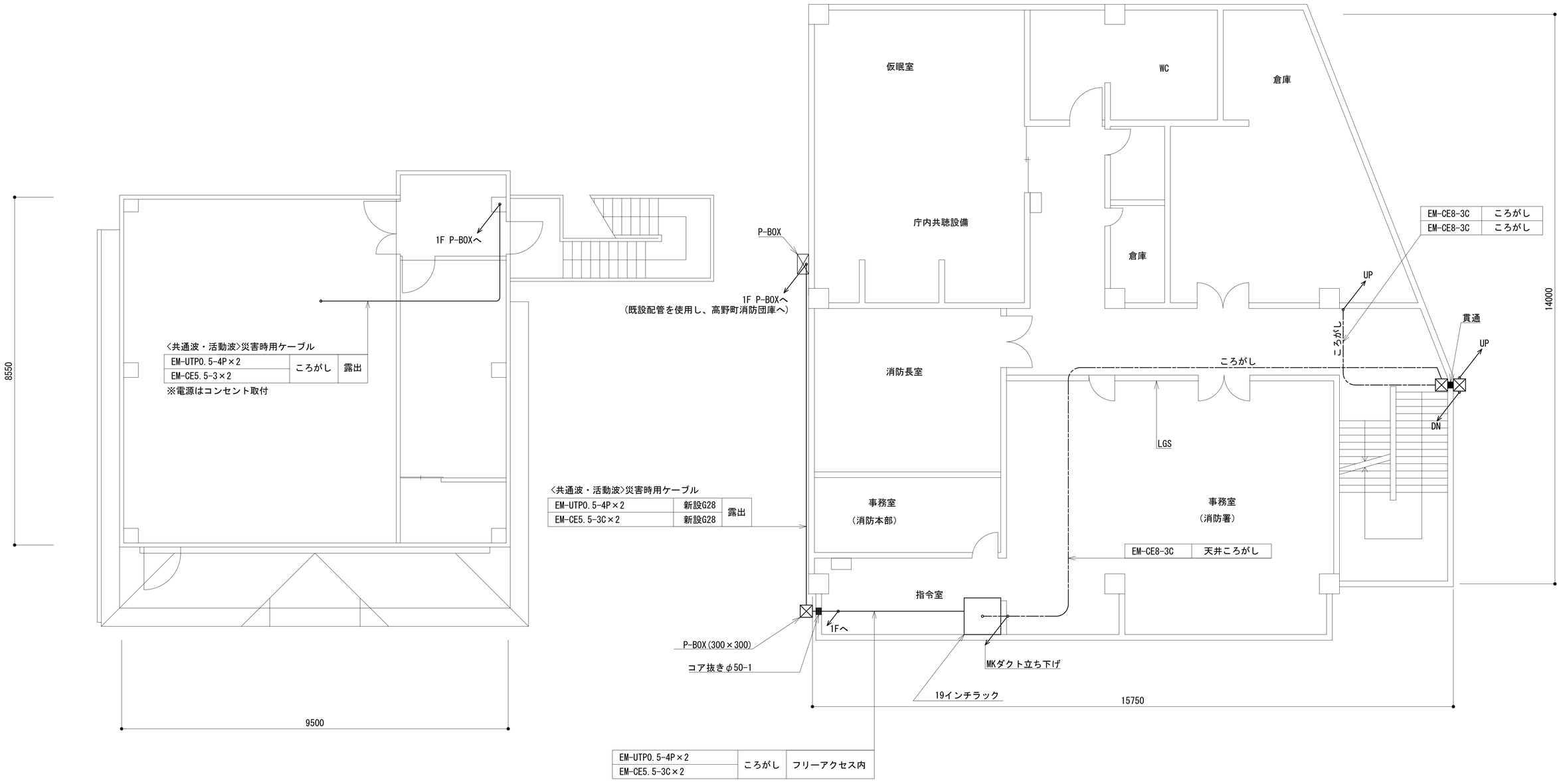

凡　例

: 更新　: 撤去　: 別途　: 更新　: 撤去

: 既設　: 改修　: 既設　: 別途

工事名	和歌山県消防救急デジタル無線システム再整備工事		
図面名	高野町消防本部　2階平面図		
作成年月日	令和 6年　3月		
縮尺	1:50	図面番号	9 葉之内 5
会社名	株式会社エイト日本技術開発		
事業者名	和　歌　山　県		

１階平面図

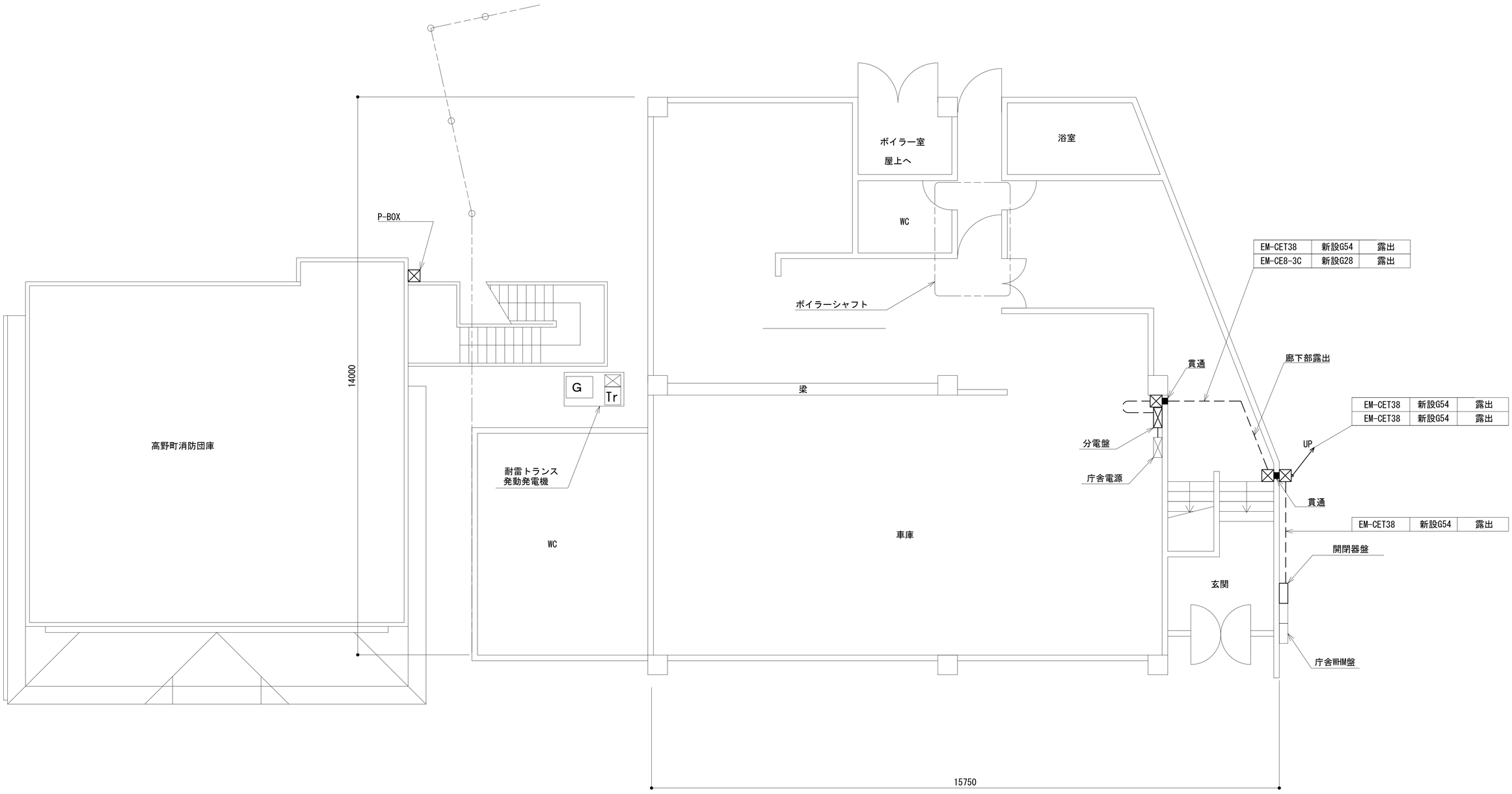

凡　例

: 更新　: 撤去　: 別途　: 更新　: 撤去

: 既設　: 改修　: 既設　: 別途

工事名	和歌山県消防救急デジタル無線システム再整備工事		
図面名	高野町消防本部　1階平面図		
作成年月日	令和 6年　3月		
縮尺	1:50	図面番号	9 葉之内 6
会社名	株式会社エイト日本技術開発		
事業者名	和　歌　山　県		

2階指令室機器配置図

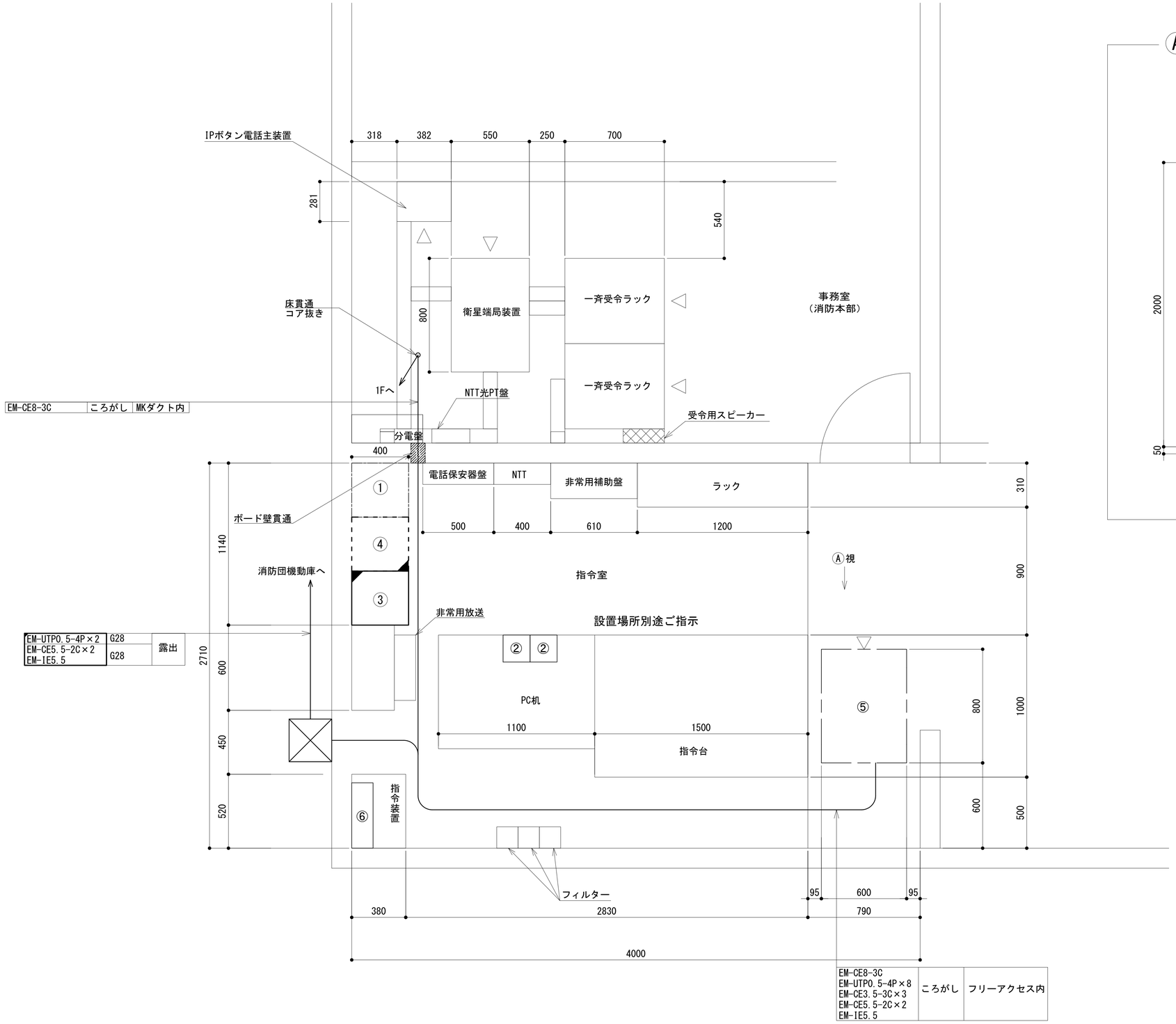

機器配置図　S=1：15

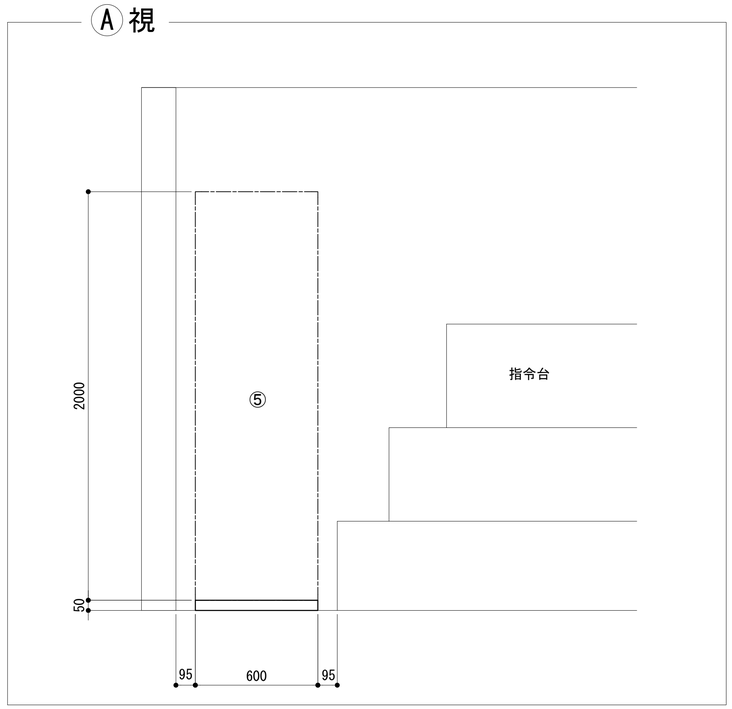

No	指令室・設備名
①	遠方監視制御装置（操作卓）
②	遠隔制御装置（活動波）（別途工事）
③	遠隔制御装置（共通波）：卓上型
④	遠隔制御装置（共通波）：拡張型
⑤	収容架（19インチラック）
⑥	MDF

凡　例

：更新　：撤去　：別途　——：更新　- - -：撤去

：既設　：改修　——：既設　—·—：別途

工事名	和歌山県消防救急デジタル無線システム再整備工事		
図面名	高野町消防本部 2階指令室機器配置図		
作成年月日	令和 6年　3月		
縮尺	1:15	図面番号	9 葉之内 7
会社名	株式会社エイト日本技術開発		
事業者名	和　歌　山　県		

収容架実装図

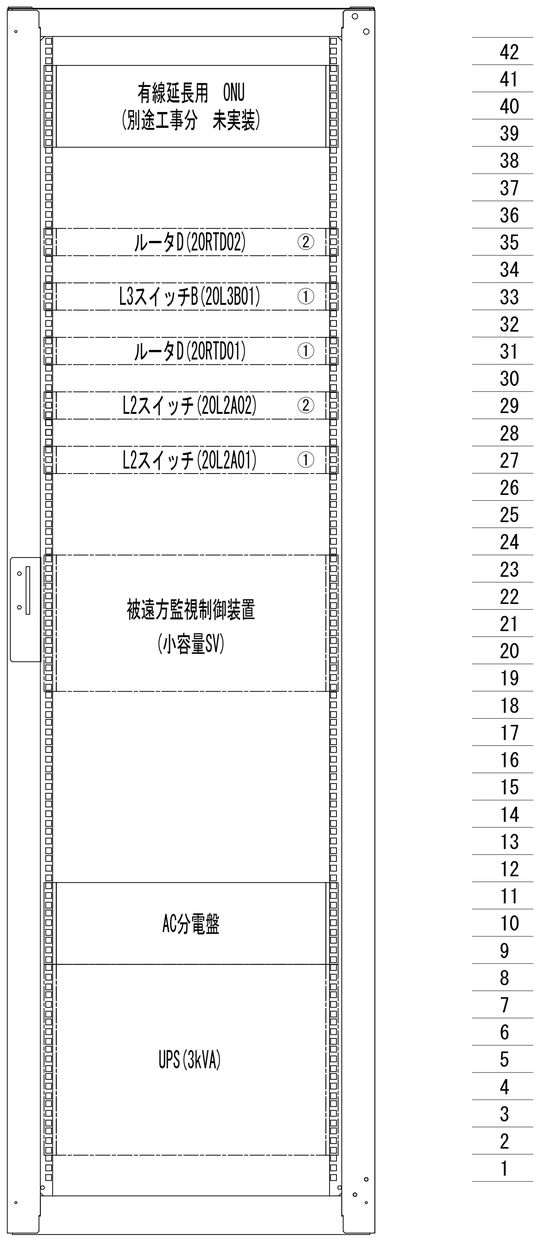

前面実装図　S=1:5

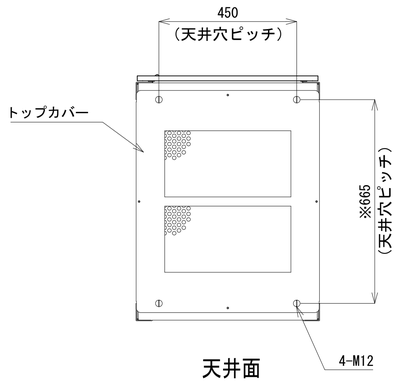

天井面

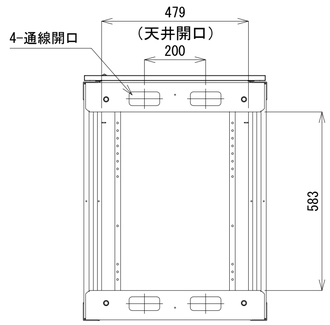

天井面
(トップカバーを外した状態)

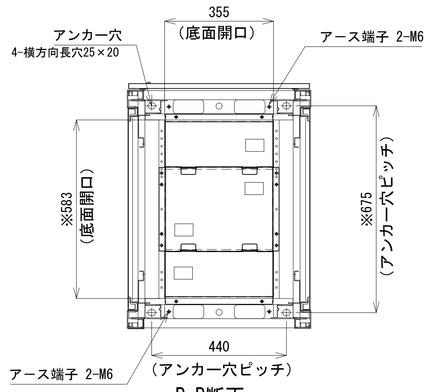

B-B断面

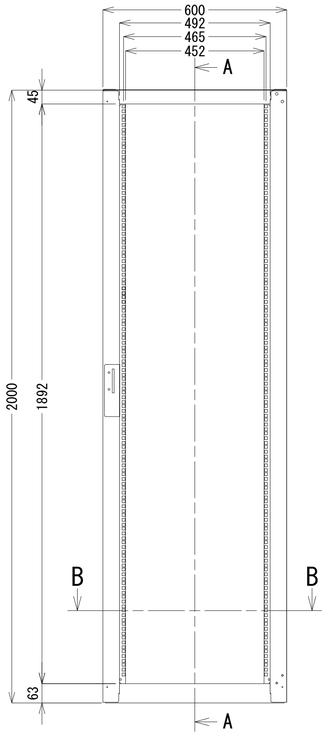

正面図

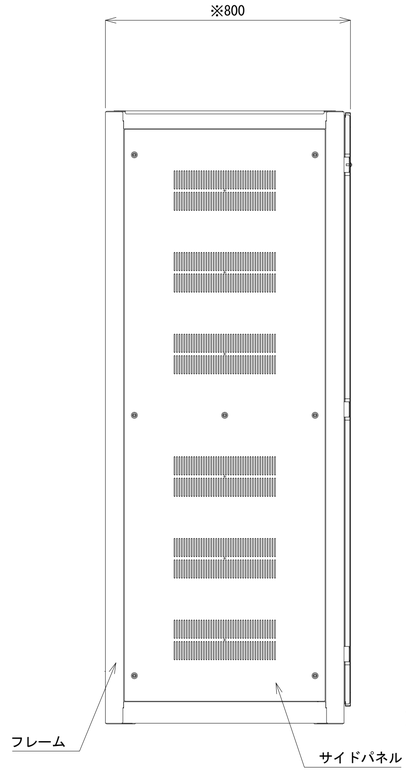

側面図

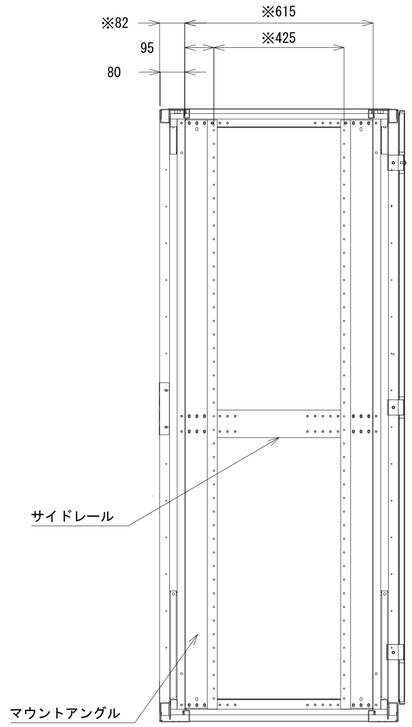

A-A断面

収容架A　姿図　S=1:10

凡　例

- ◪ : 更新
- ◪ : 撤去
- □ : 別途
- ―― : 更新
- - - - : 撤去
- □ : 既設
- ◪ : 改修
- ―― : 既設
- ―·― : 別途

工事名	和歌山県消防救急デジタル無線システム再整備工事		
図面名	高野町消防本部　収容架実装図		
作成年月日	令和 6年　3月		
縮尺	1:5, 1:10	図面番号	9 葉之内 8
会社名	株式会社エイト日本技術開発		
事業者名	和　歌　山　県		

配線系統図（信号系/電源系）（新設）

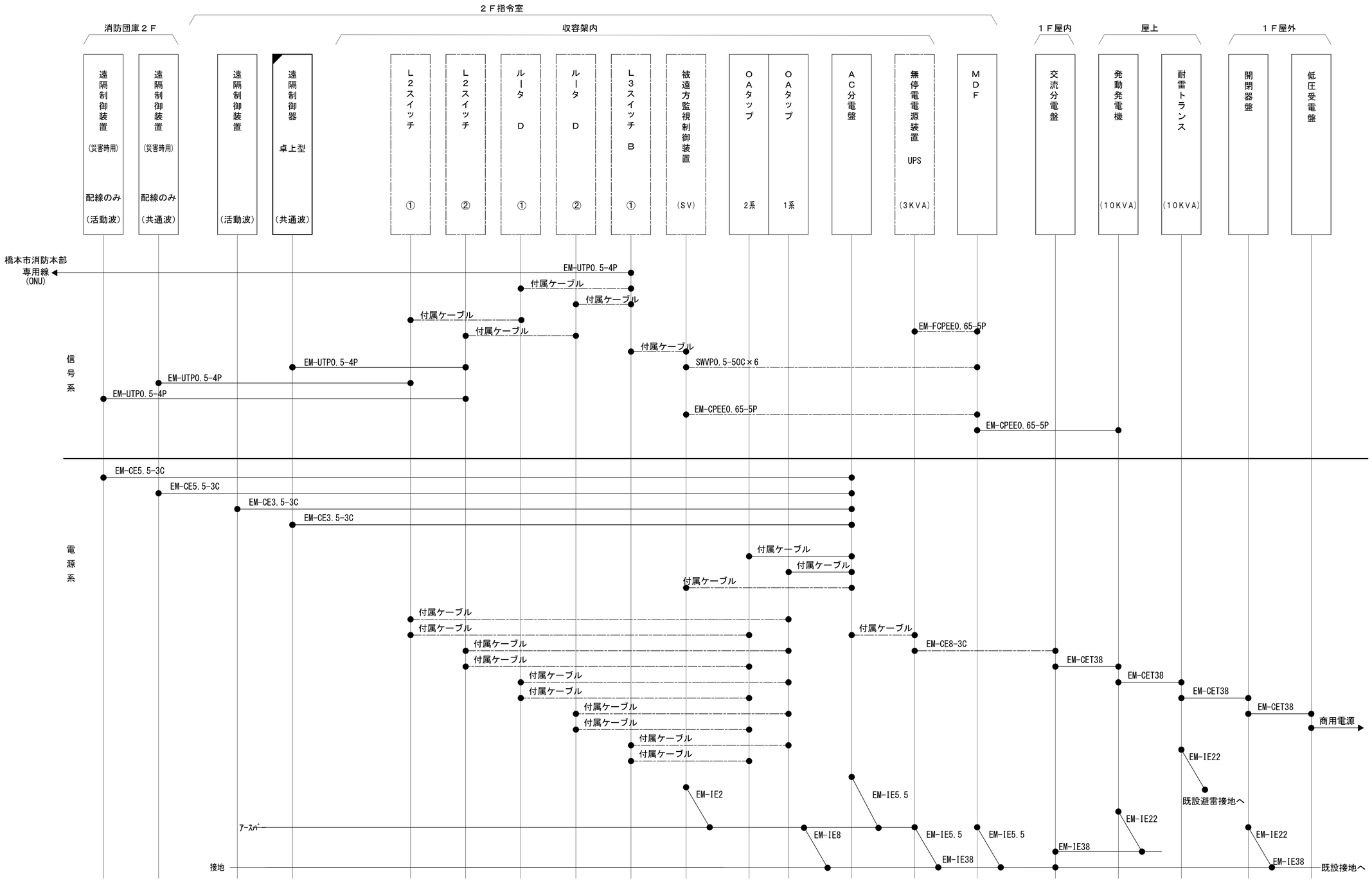

凡　例

- ：更新
- ：撤去
- ：別途
- ：更新
- ：撤去
- ：既設
- ：改修
- ：既設
- ：別途

工事名	和歌山県消防救急デジタル無線システム再整備工事		
図面名	高野町消防本部 配線系統図（信号系/電源系）（新設）		
作成年月日	令和 6年　3月		
縮尺	NTS	図面番号	9 葉之内 9
会社名	株式会社エイト日本技術開発		
事業者名	和　歌　山　県		

図　面　目　録

図面番号	図　面　名　称
1	システム系統図
2	西側立面図
3	屋上平面図
4	5階平面図
5	4階平面図
6	5階無線室機器配置図
7	4階機械室詳細平面図
8	収容架実装図
9	空中線系統図
10	配線系統図(信号系)(新設)
11	配線系統図(電源系)(新設)
12	アンテナ取付詳細図
13	
14	
15	

システム系統図

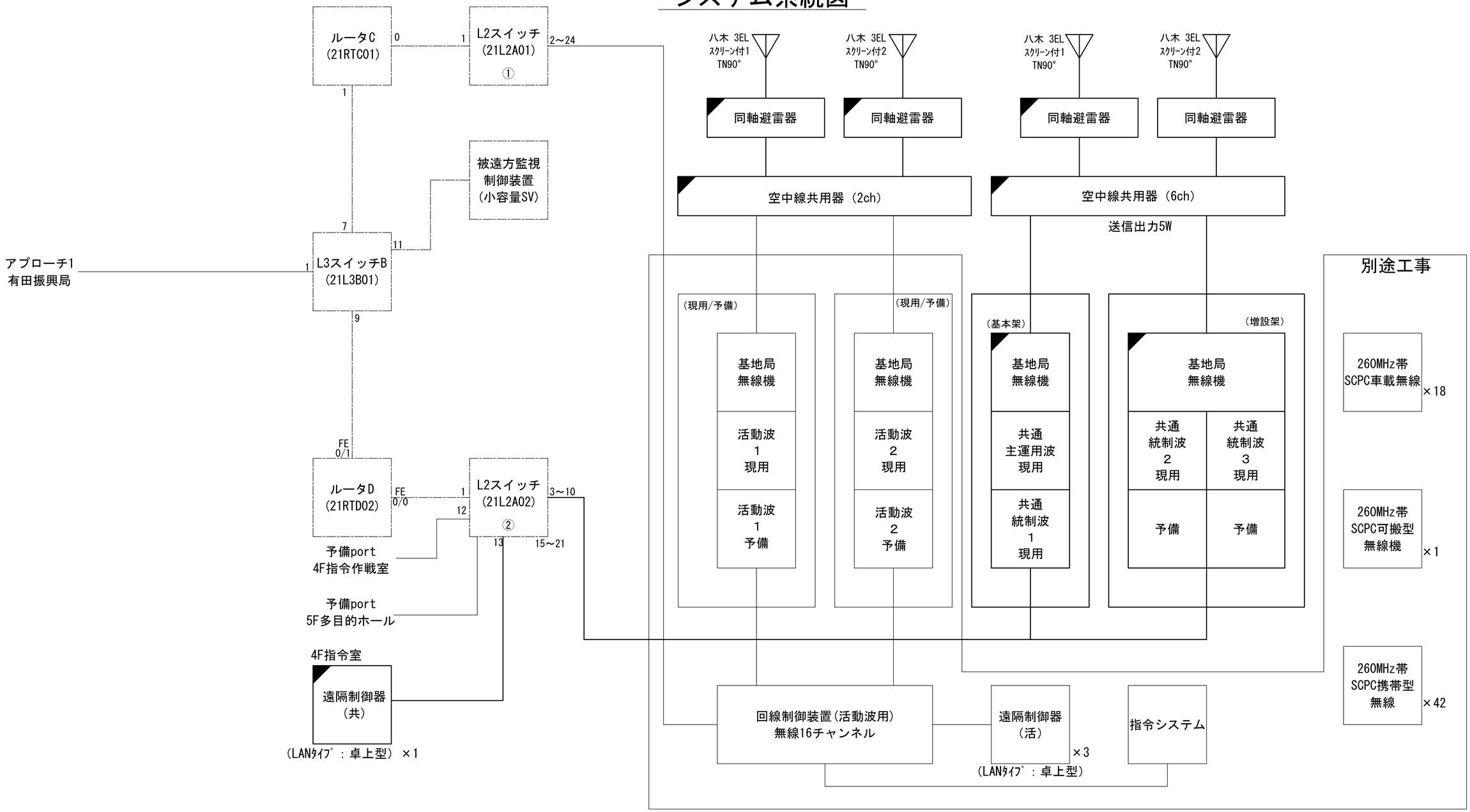

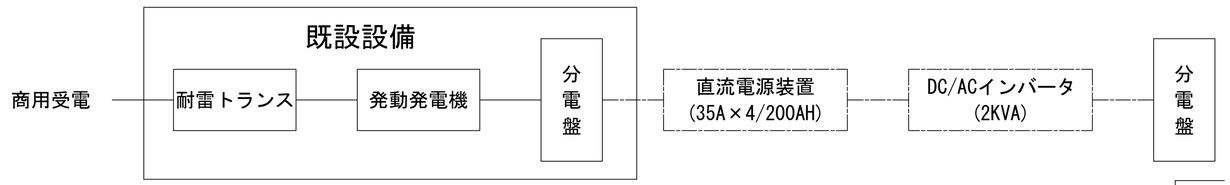

凡　例

：更新　：撤去　：別途　：更新　：撤去

：既設　：改修　：既設　：別途

工事名	和歌山県消防救急デジタル無線システム再整備工事		
図面名	有田市消防本部　システム系統図		
作成年月日	令和 6年　3月		
縮尺	NTS	図面番号	12 葉之内 1
会社名	株式会社エイト日本技術開発		
事業者名	和　歌　山　県		

西側立面図

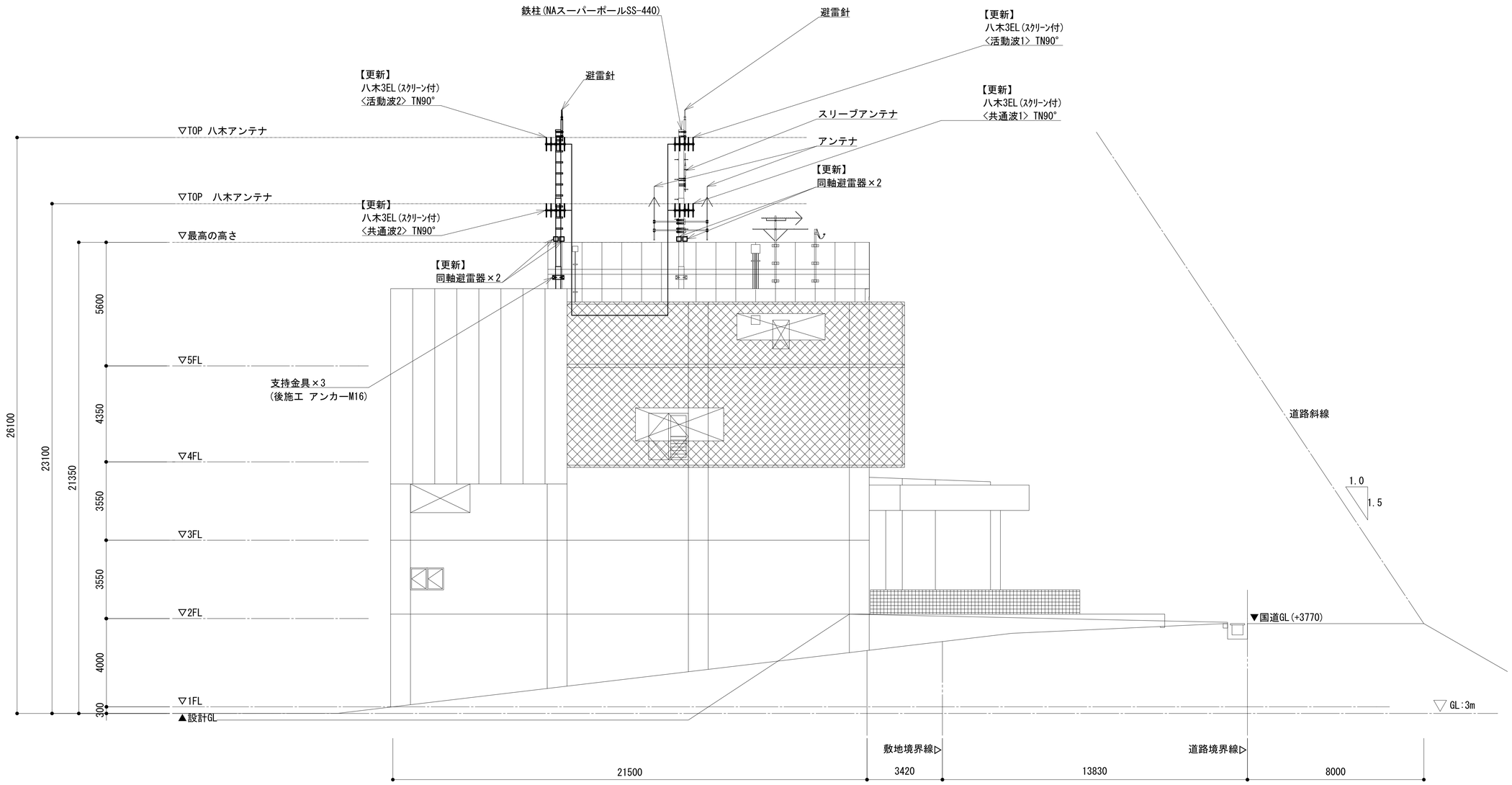

緯度： 34° 04′ 58″
緯度： 135° 07′ 38″
ＧＬ：3m

凡 例

：更新	：撤去	：別途	：更新　：撤去
：既設	：改修		：既設　：別途

工事名	和歌山県消防救急デジタル無線システム再整備工事		
図面名	有田市消防本部　西側立面図		
作成年月日	令和 6年　3月		
縮尺	1:100	図面番号	12 葉之内 2
会社名	株式会社エイト日本技術開発		
事業者名	和　歌　山　県		

屋上平面図

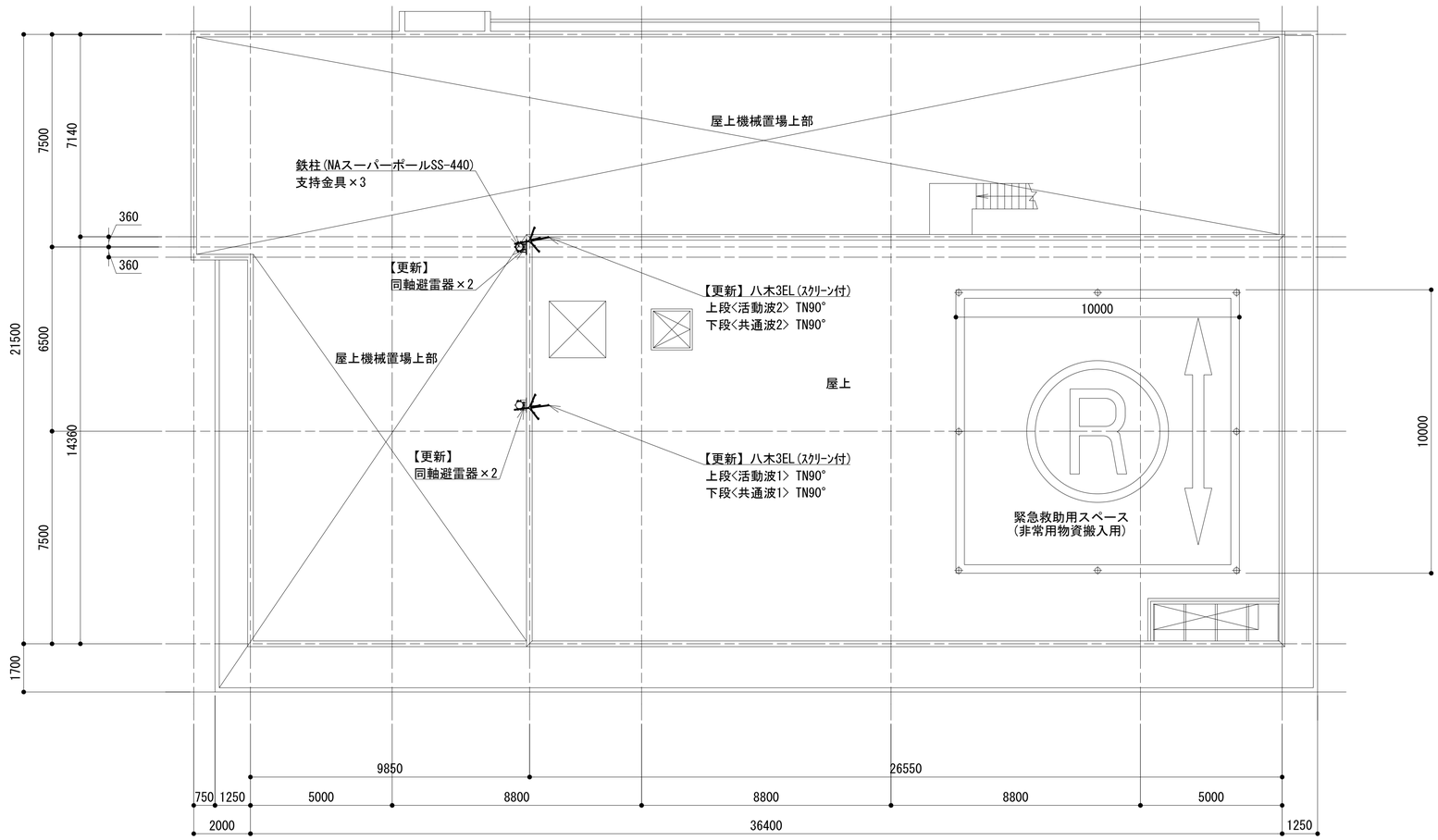

凡 例

: 更新　: 撤去　: 別途　: 更新　: 撤去

: 既設　: 改修　: 既設　: 別途

工事名	和歌山県消防救急デジタル無線システム再整備工事		
図面名	有田市消防本部　屋上平面図		
作成年月日	令和 6年　3月		
縮尺	1:100	図面番号	12 葉之内 3
会社名	株式会社エイト日本技術開発		
事業者名	和　歌　山　県		

５階平面図

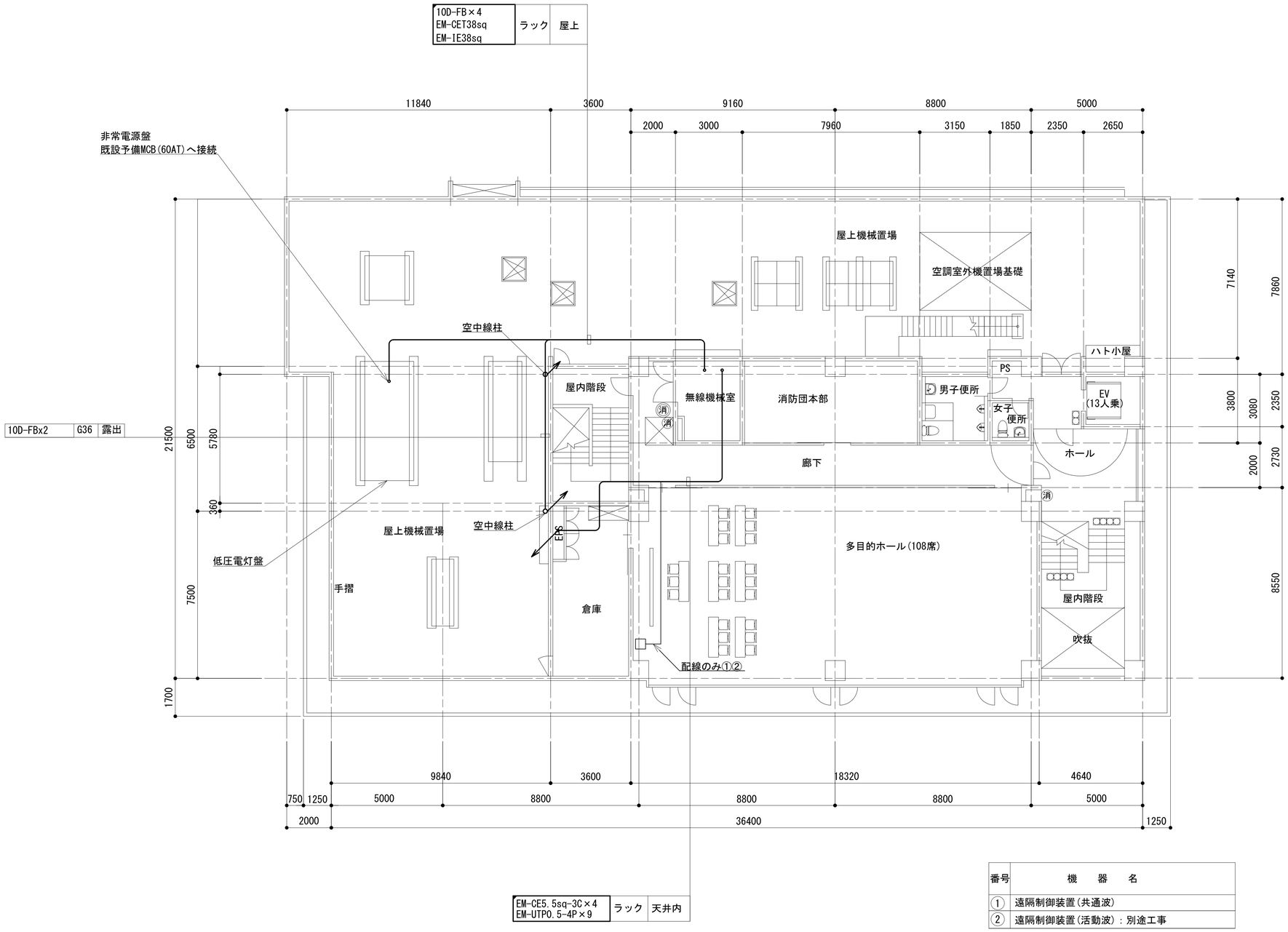

番号	機　器　名
①	遠隔制御装置(共通波)
②	遠隔制御装置(活動波)：別途工事

凡　例

：更新　：撤去　：別途　——：更新　- - -：撤去

：既設　：改修　——：既設　—-—：別途

工事名	和歌山県消防救急デジタル無線システム再整備工事		
図面名	有田市消防本部　5階平面図		
作成年月日	令和 6年　3月		
縮尺	1:100	図面番号	12 葉之内 4
会社名	株式会社エイト日本技術開発		
事業者名	和　歌　山　県		

４階平面図

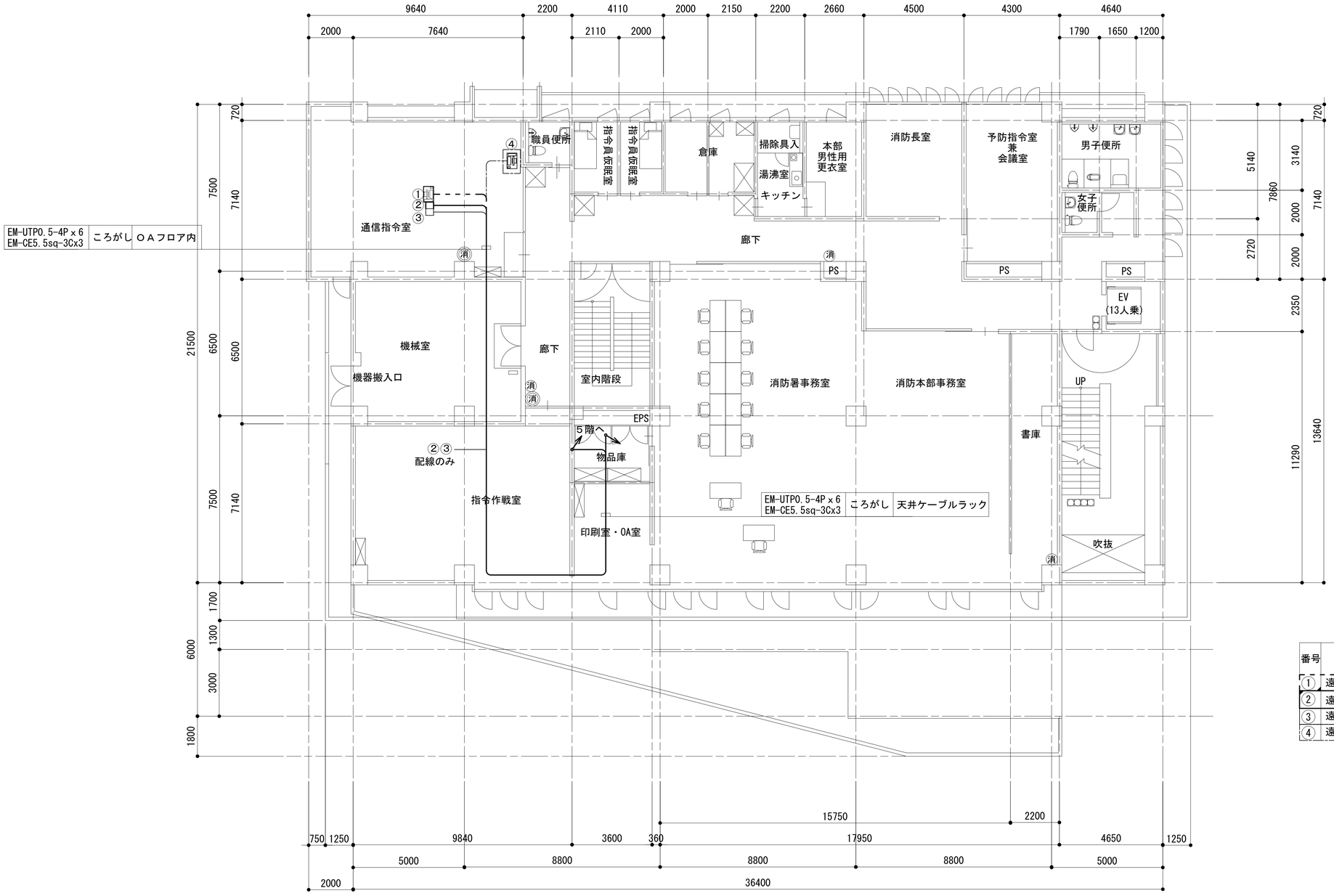

番号	機　器　名
①	遠隔制御装置(共通波：全県型)
②	遠隔制御装置(共通波：卓上型)
③	遠隔制御装置(活動波)：別途工事
④	遠方監視制御装置(操作卓)

凡　例

：更新　：撤去　：別途　——：更新　- - -：撤去

：既設　：改修　——：既設　—·—：別途

工事名	和歌山県消防救急デジタル無線システム再整備工事		
図面名	有田市消防本部　4階平面図		
作成年月日	令和 6年　3月		
縮尺	1:100	図面番号	12葉之内 5
会社名	株式会社エイト日本技術開発		
事業者名	和　歌　山　県		

５階無線機械室配置図

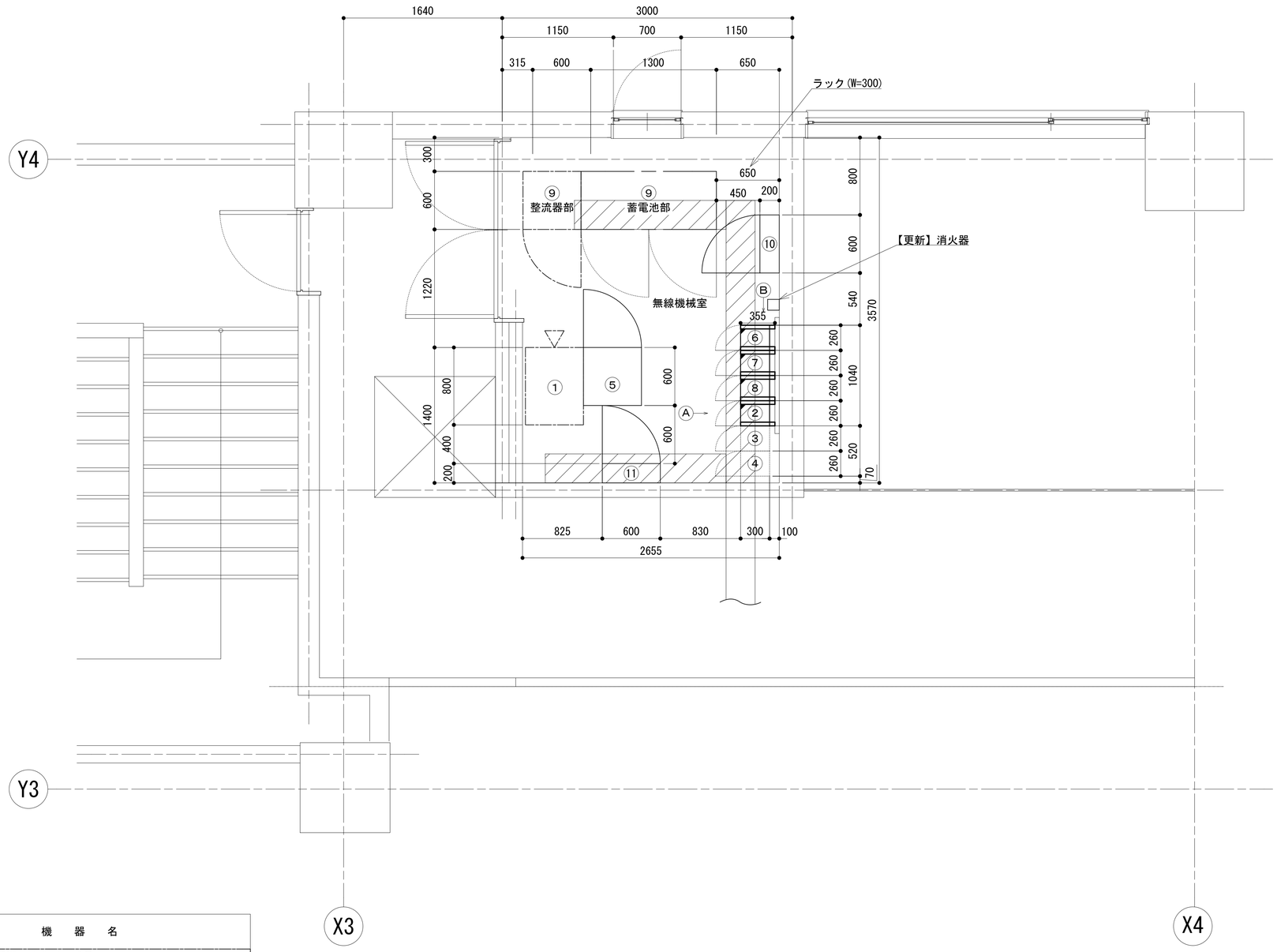

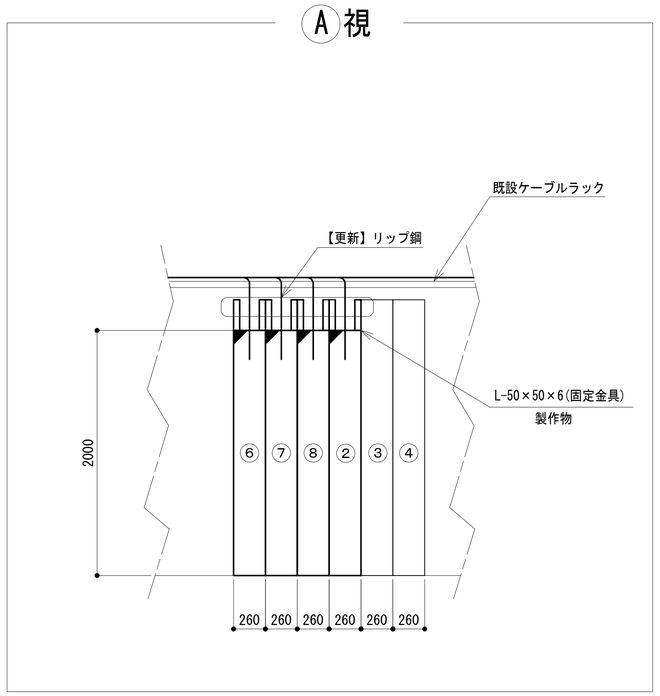

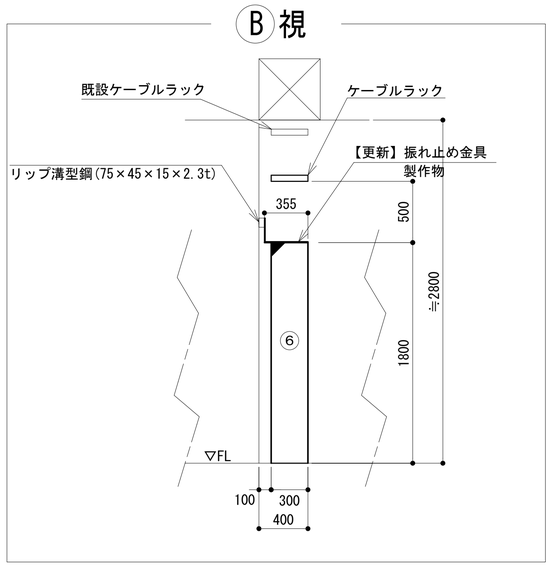

番号	機　器　名
①	収容架（１９インチラック）
②	２波共用器
③	活動波用基地局無線機１（現用・予備）（別途工事）
④	活動波用基地局無線機２（現用・予備）（別途工事）
⑤	活動波用回線制御装置（別途工事）
⑥	６波共用器
⑦	共用波用基地局無線機（基本架）
⑧	共用波用基地局無線機（増設架）
⑨	直流電源装置(整流部・蓄電部)
⑩	交流・直流分電盤
⑪	MDF

凡　例

：更新　：撤去　：別途　：更新　：撤去

：既設　：改修　：既設　：別途

工事名	和歌山県消防救急デジタル無線システム再整備工事		
図面名	有田市消防本部 ５階無線機械室配置図		
作成年月日	令和 6年　3月		
縮尺	1:25	図面番号	12 葉之内 6
会社名	株式会社エイト日本技術開発		
事業者名	和　歌　山　県		

４階機械室詳細平面図

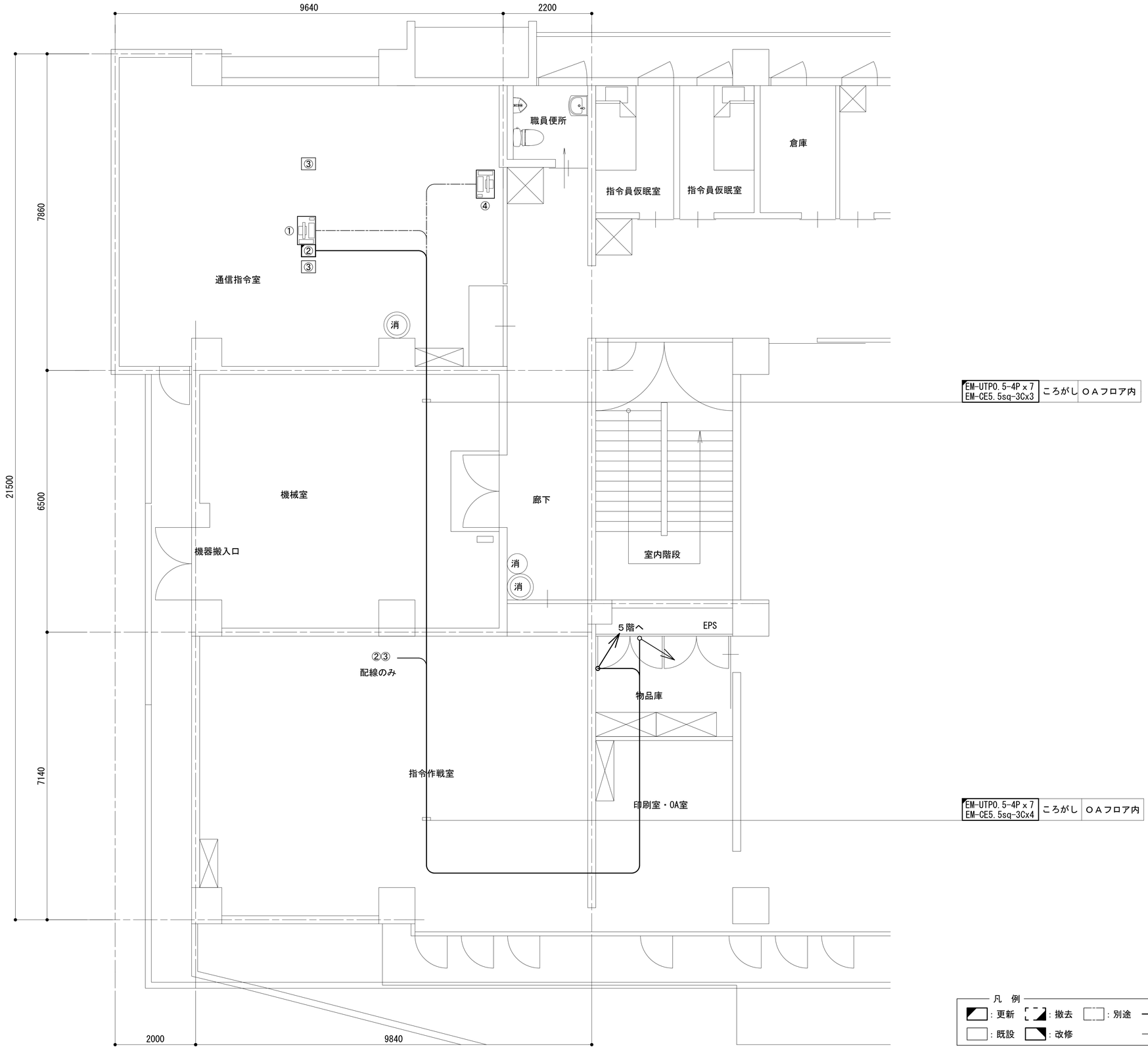

番号	機　器　名
①	遠隔制御装置(共通波:全県型)
②	遠隔制御装置(共通波:卓上型)
③	遠隔制御装置(活動波)　(別途工事)
④	遠方監視制御装置(操作卓)

凡　例

: 更新　: 撤去　: 別途　: 更新　: 撤去

: 既設　: 改修　: 既設　: 別途

工事名	和歌山県消防救急デジタル無線システム再整備工事		
図面名	有田市消防本部 ４階機械室詳細平面図		
作成年月日	令和 6年　3月		
縮尺	1:50	図面番号	12 葉之内 7
会社名	株式会社エイト日本技術開発		
事業者名	和　歌　山　県		

収容架実装図

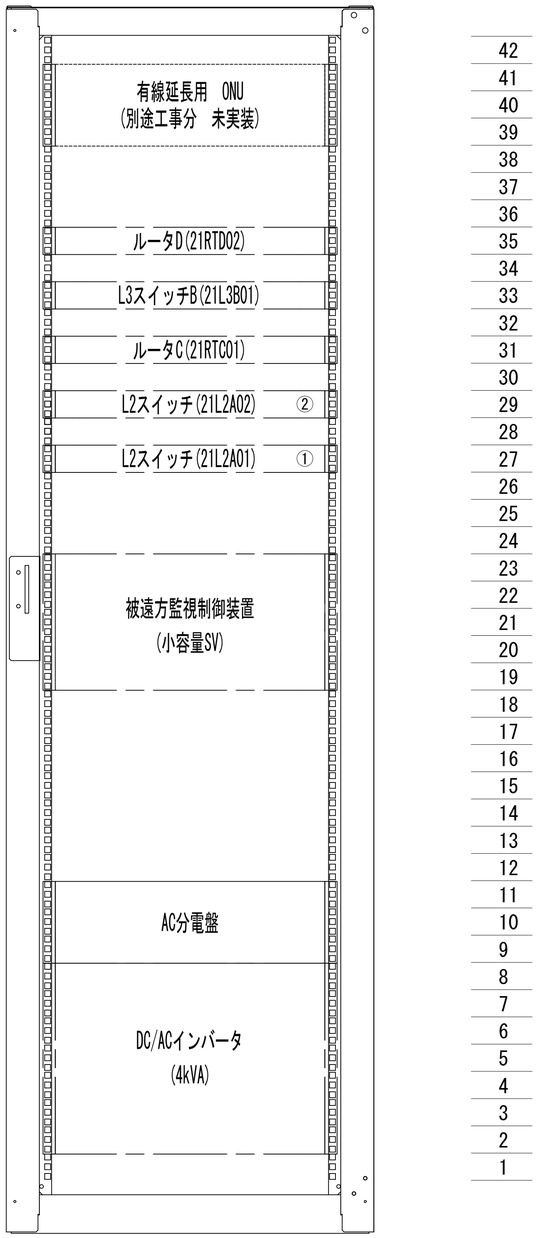

前面実装図　S=1:5

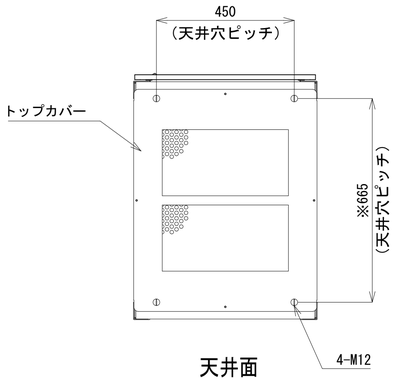

天井面

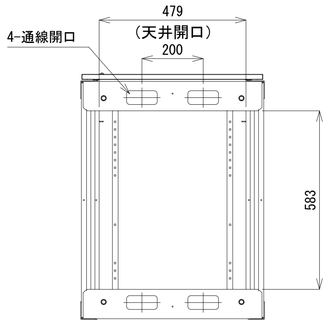

天井面
(トップカバーを外した状態)

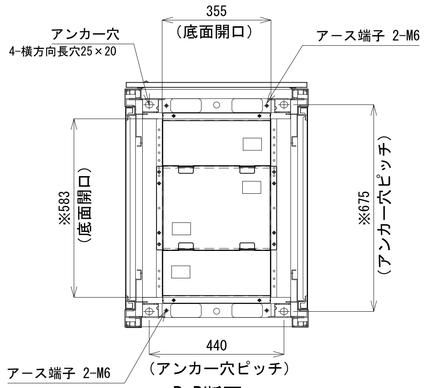

B-B断面

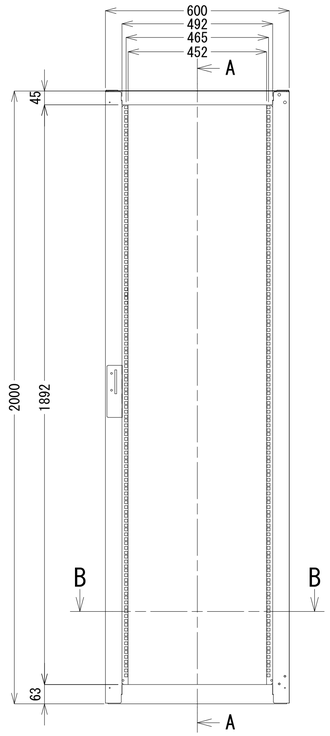

正面図

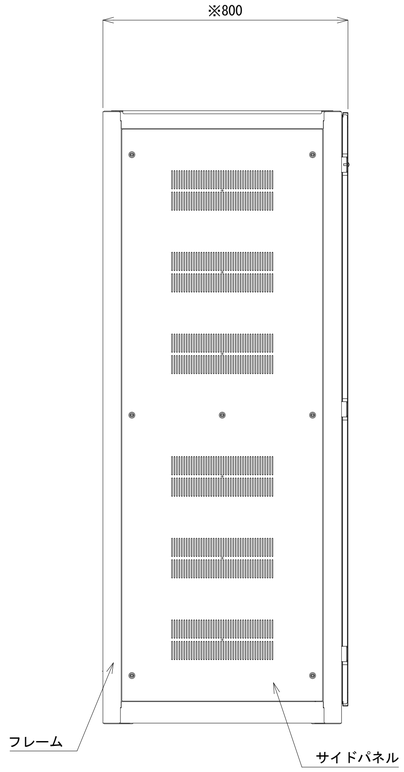

側面図

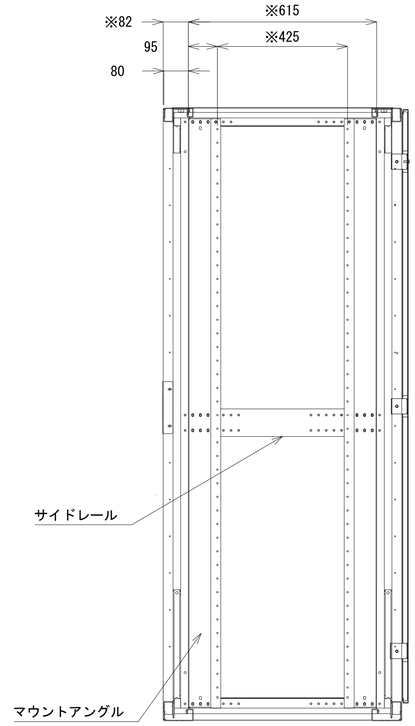

A-A断面

収容架A　姿図　S=1:10

凡　例

: 更新　: 撤去　: 別途　: 更新　: 撤去

: 既設　: 改修　: 既設　: 別途

工事名	和歌山県消防救急デジタル無線システム再整備工事		
図面名	有田市消防本部　収容架実装図		
作成年月日	令和 6年　3月		
縮尺	1:5, 1:10	図面番号	12葉之内 8
会社名	株式会社エイト日本技術開発		
事業者名	和　歌　山　県		

空中線系統図

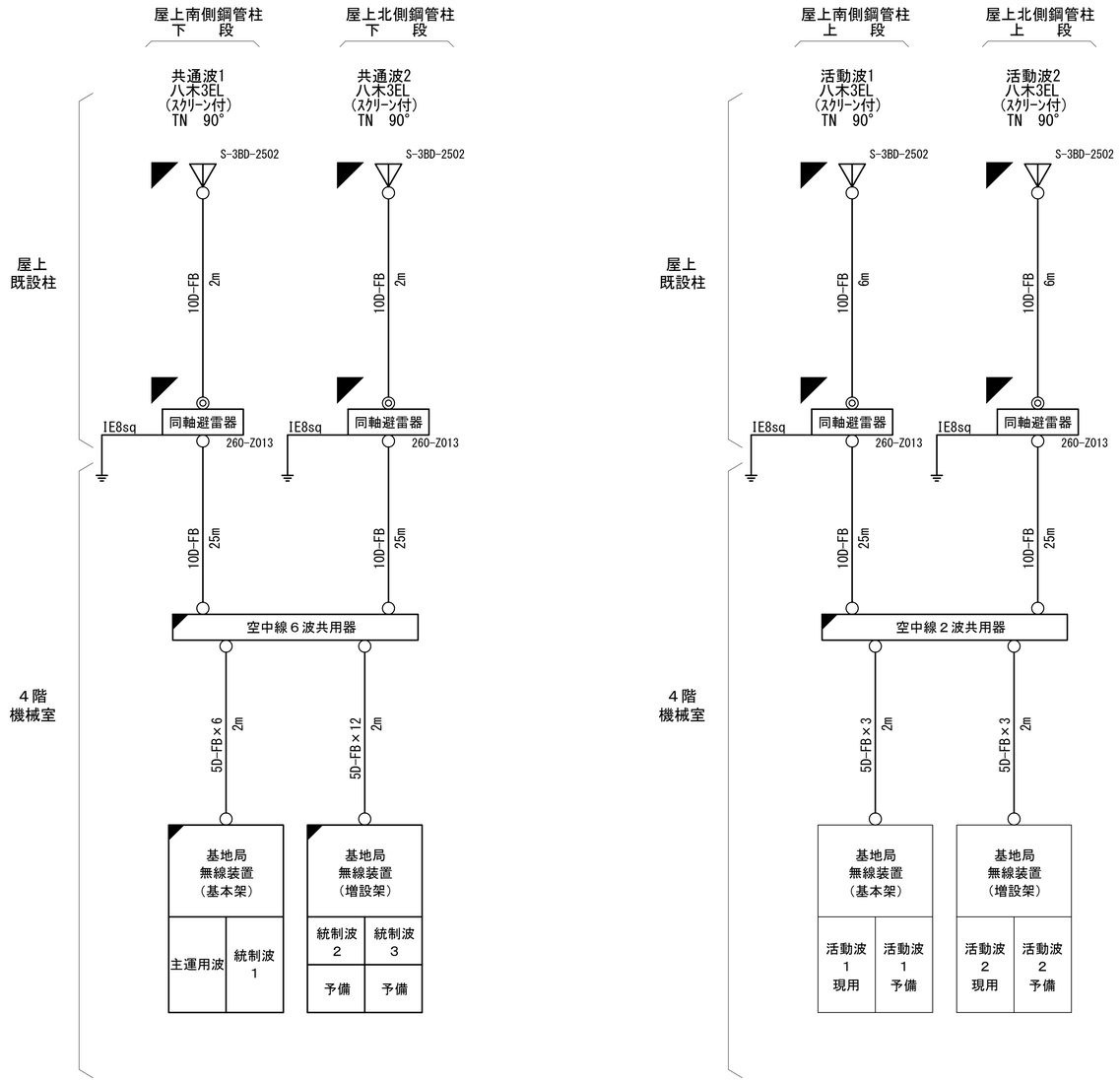

凡例

- ○ N-Pコネクタ
- ◎ N-Jコネクタ
- ◔ N-P L型コネクタ
- ● N型終端器(機器添付)

凡　例

- ◢ : 更新
- ◢ : 撤去
- □ : 別途
- ―― : 更新
- - - - : 撤去
- □ : 既設
- ◥ : 改修
- ―― : 既設
- ―・― : 別途

工事名	和歌山県消防救急デジタル無線システム再整備工事		
図面名	有田市消防本部　空中線系統図		
作成年月日	令和 6年　3月		
縮尺	NTS	図面番号	12葉之内 9
会社名	株式会社エイト日本技術開発		
事業者名	和　歌　山　県		

配線系統図（信号系）（新設）

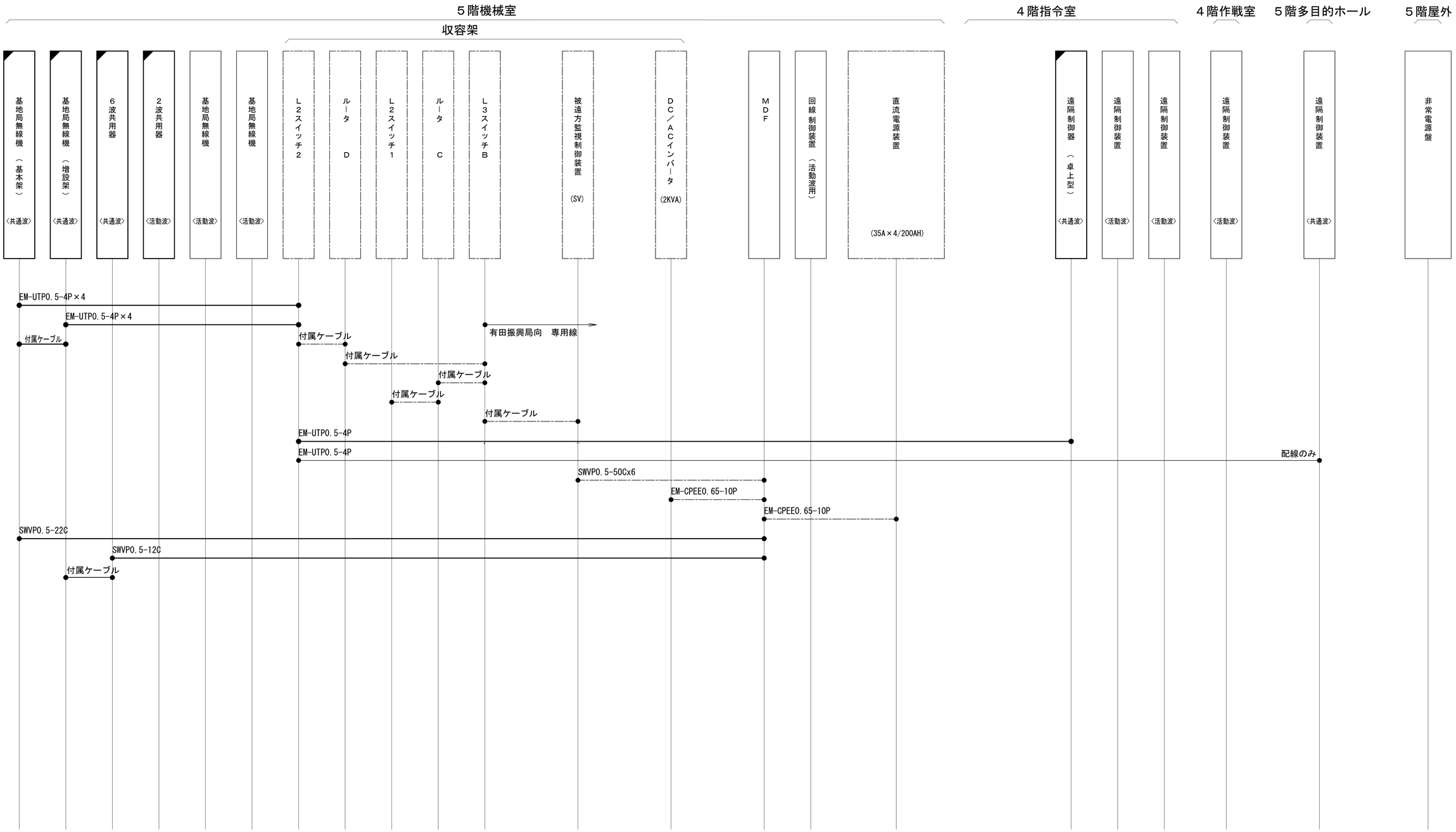

凡　例

◪：更新	◪：撤去	□：別途	——：更新	- - -：撤去	
□：既設	◪：改修		——：既設	—·—：別途	

工事名	和歌山県消防救急デジタル無線システム再整備工事		
図面名	有田市消防本部 配線系統図（信号系）（新設）		
作成年月日	令和 6年　3月		
縮尺	NTS	図面番号	12葉之内10
会社名	株式会社エイト日本技術開発		
事業者名	和　歌　山　県		

配線系統図（電源系）（新設）

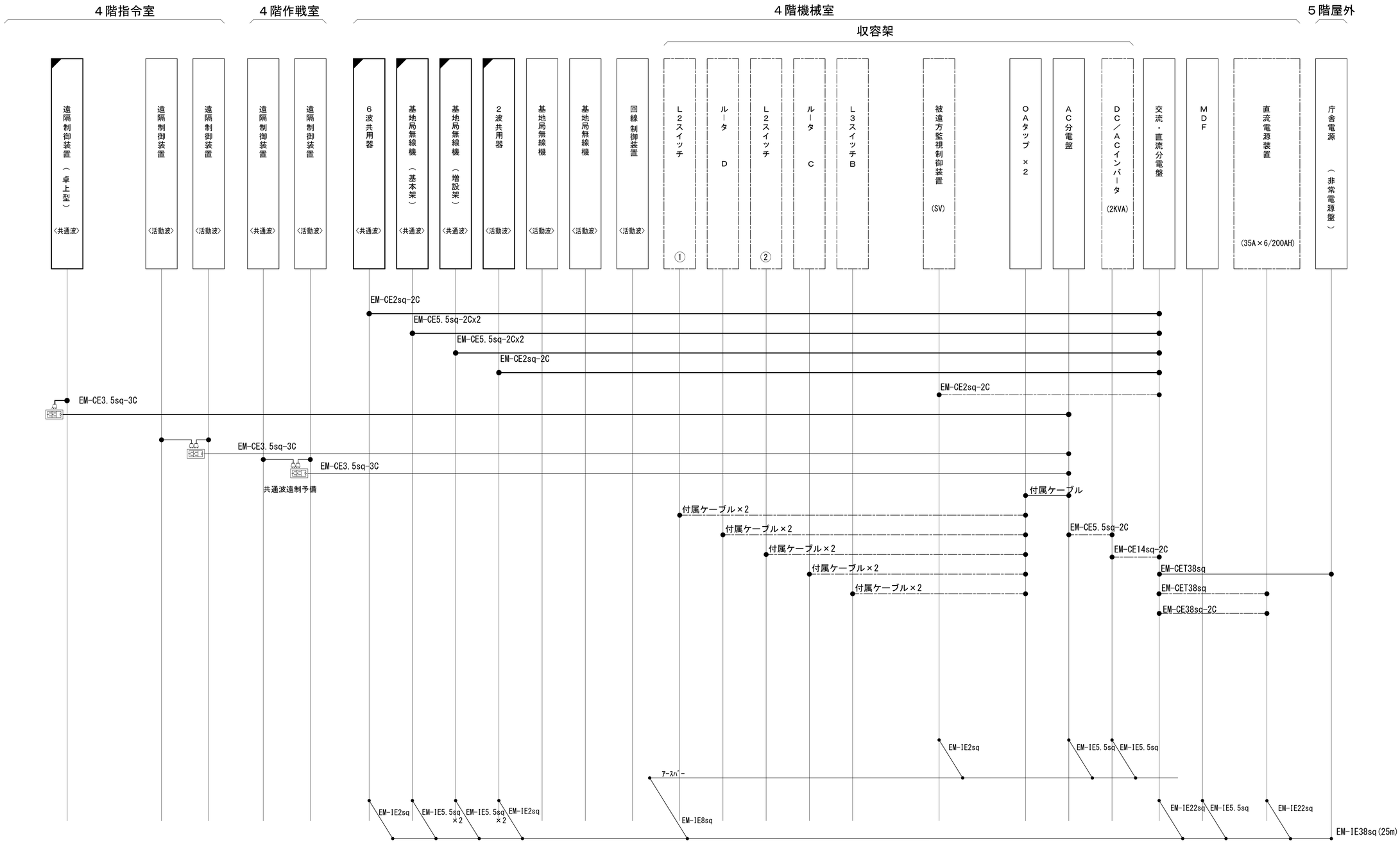

凡　例

- ：更新
- ：撤去
- ：別途
- ：更新
- ：撤去
- ：既設
- ：改修
- ：既設
- ：別途

工事名	和歌山県消防救急デジタル無線システム再整備工事		
図面名	有田市消防本部 配線系統図(電源系)(新設)		
作成年月日	令和 6年　3月		
縮尺	NTS	図面番号	12 葉之内 11
会社名	株式会社エイト日本技術開発		
事業者名	和　歌　山　県		

アンテナ取付詳細図

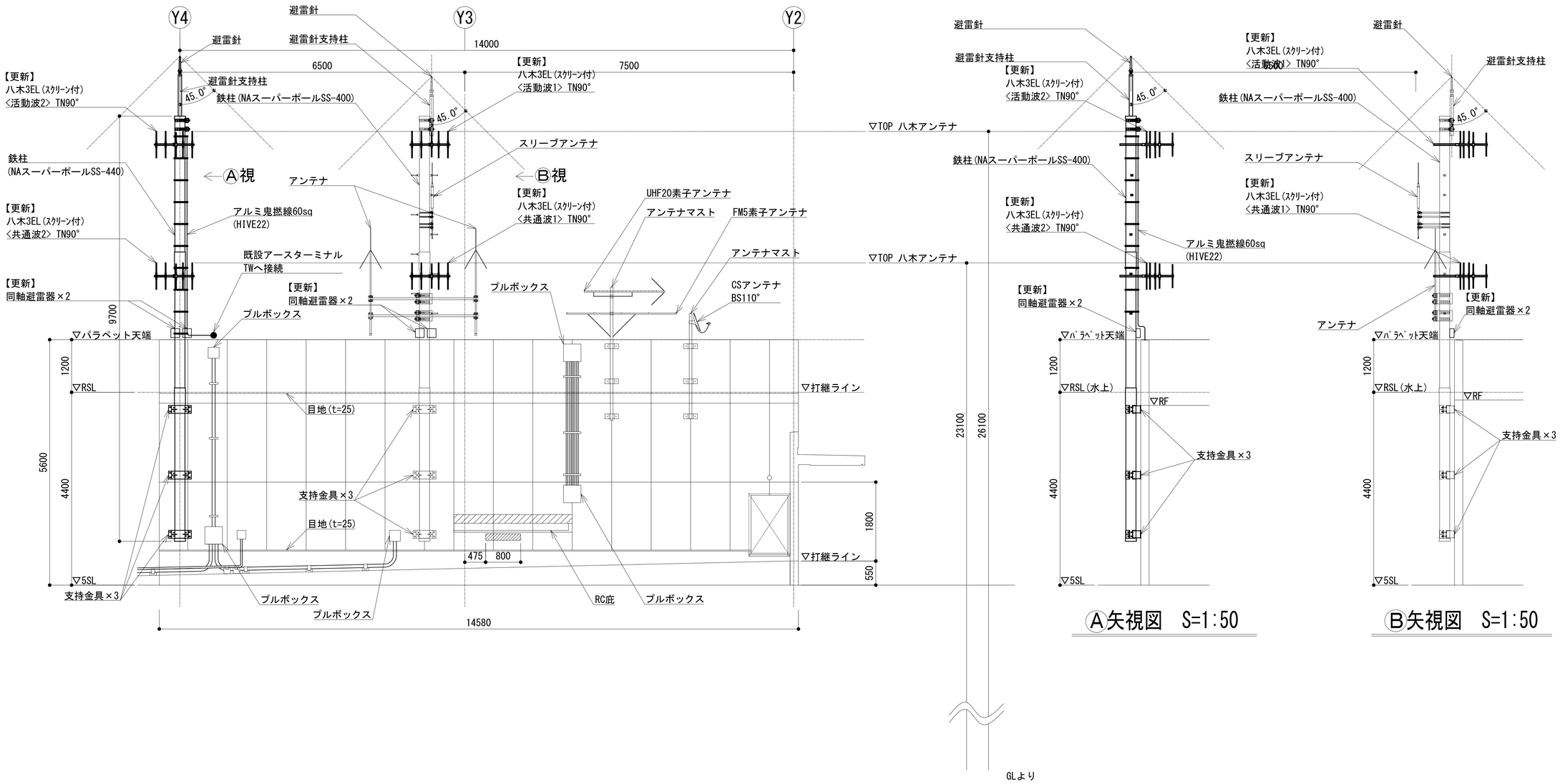

Ⓐ矢視図　S=1:50

Ⓑ矢視図　S=1:50

凡　例

: 更新　: 撤去　: 別途　: 更新　: 撤去

: 既設　: 改修　: 既設　: 別途

工事名	和歌山県消防救急デジタル無線システム再整備工事		
図面名	有田市消防本部　アンテナ取付詳細図		
作成年月日	令和 6年　3月		
縮尺	1:50	図面番号	12 葉之内 12
会社名	株式会社エイト日本技術開発		
事業者名	和　歌　山　県		

図　面　目　録

図面番号	図　面　名　称
1	システム系統図
2	敷地平面図
3	西側立面図
4	屋上階平面図
5	2階平面図
6	1階平面図
7	2階会議室機器配置図
8	収容架実装図
9	空中線系統図
10	配線系統図(信号系)(新設)
11	配線系統図(電源系)(新設)
12	
13	
14	
15	

システム系統図

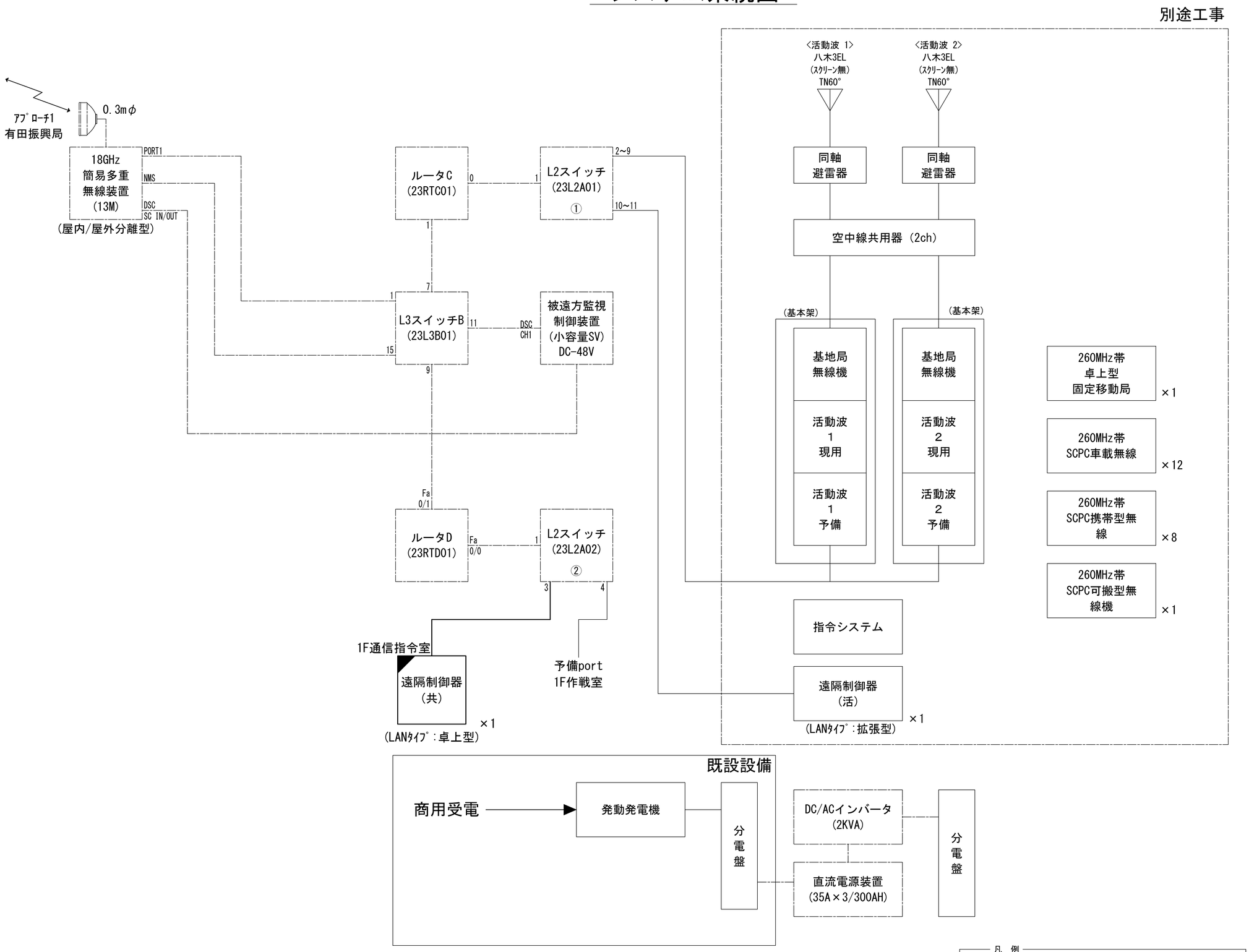

凡 例

◪ : 更新	◪ : 撤去	□ : 別途	―― : 更新　- - - : 撤去
□ : 既設	◪ : 改修		―― : 既設　―― : 別途

工事名	和歌山県消防救急デジタル無線システム再整備工事		
図面名	湯浅広川消防組合本部 システム系統図		
作成年月日	令和 6年　3月		
縮尺	NTS	図面番号	11 葉之内 1
会社名	株式会社エイト日本技術開発		
事業者名	和　歌　山　県		

敷地平面図

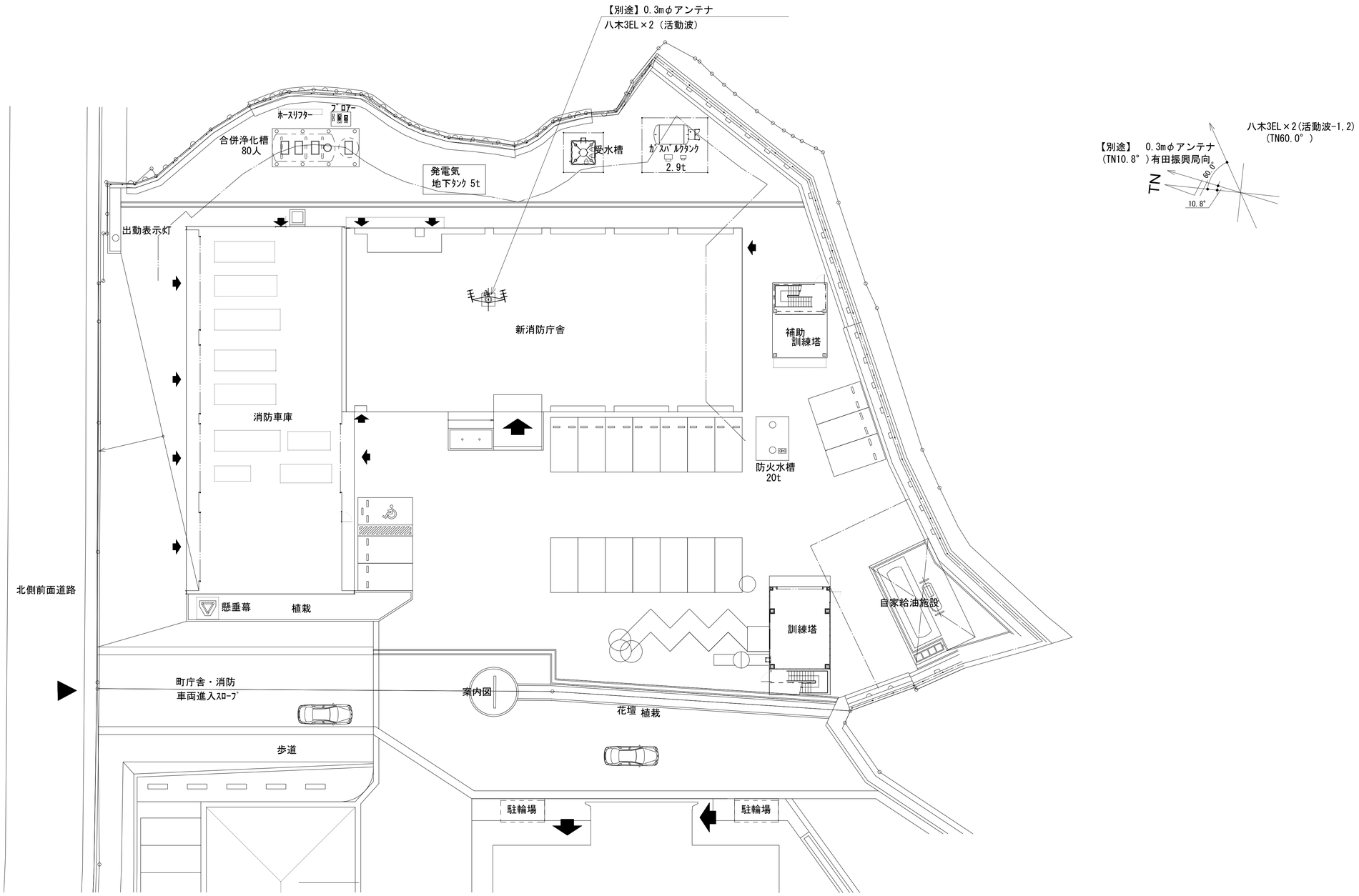

緯度：　34°01′48″
経度：135°11′28″

施工場所：湯浅町大字青木670

凡　例

：更新	：撤去	：別途	——：更新　- - -：撤去
：既設	：改修		——：既設　—·—：別途

工事名	和歌山県消防救急デジタル無線システム再整備工事		
図面名	湯浅広川消防組合本部　敷地平面図		
作成年月日	令和 6年　3月		
縮尺	1:200	図面番号	11 葉之内 2
会社名	株式会社エイト日本技術開発		
事業者名	和　歌　山　県		

西側立面図

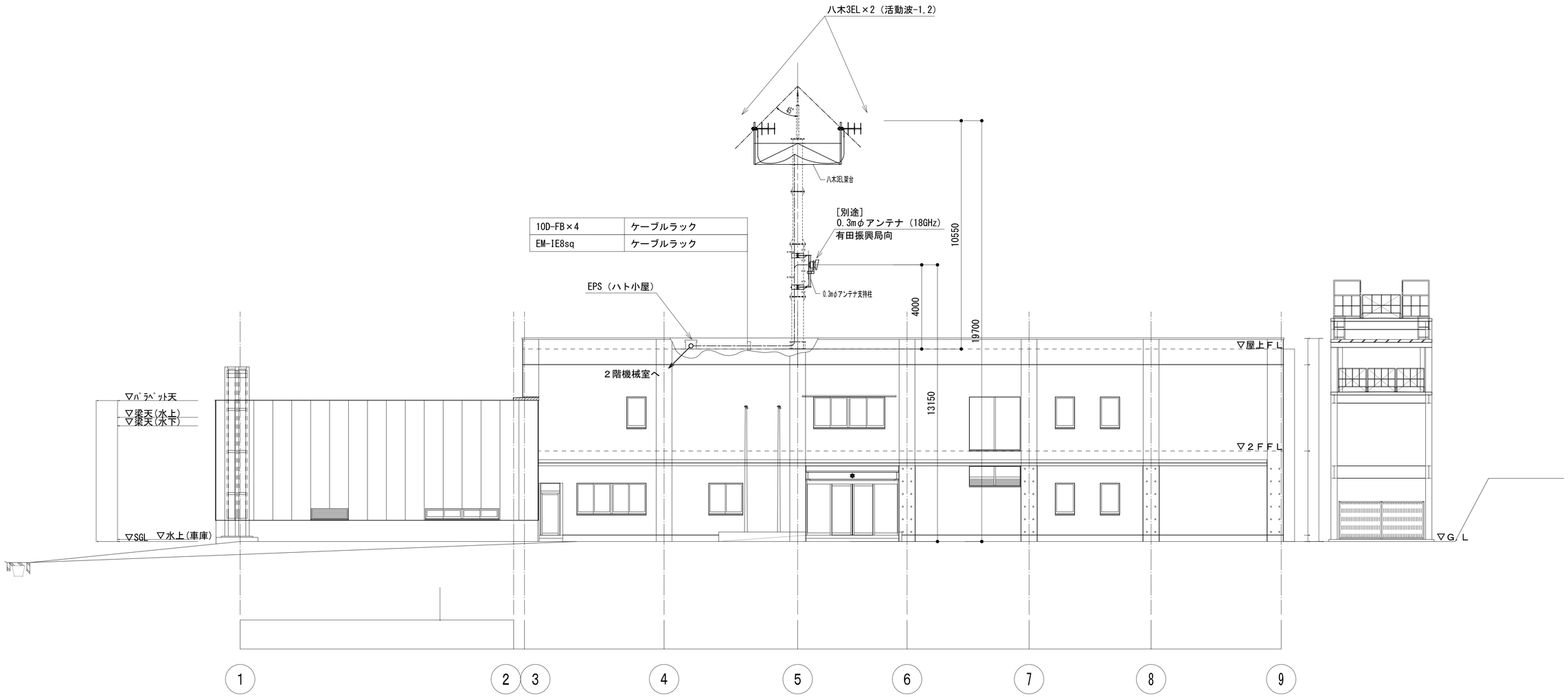

凡　例

◪：更新	◪：撤去	□：別途	——：更新　- - -：撤去
□：既設	◪：改修		——：既設　—·—：別途

工事名	和歌山県消防救急デジタル無線システム再整備工事		
図面名	湯浅広川消防組合本部　西側立面図		
作成年月日	令和 6年　3月		
縮尺	1:100	図面番号	11 葉之内 3
会社名	株式会社エイト日本技術開発		
事業者名	和　歌　山　県		

屋上階平面図

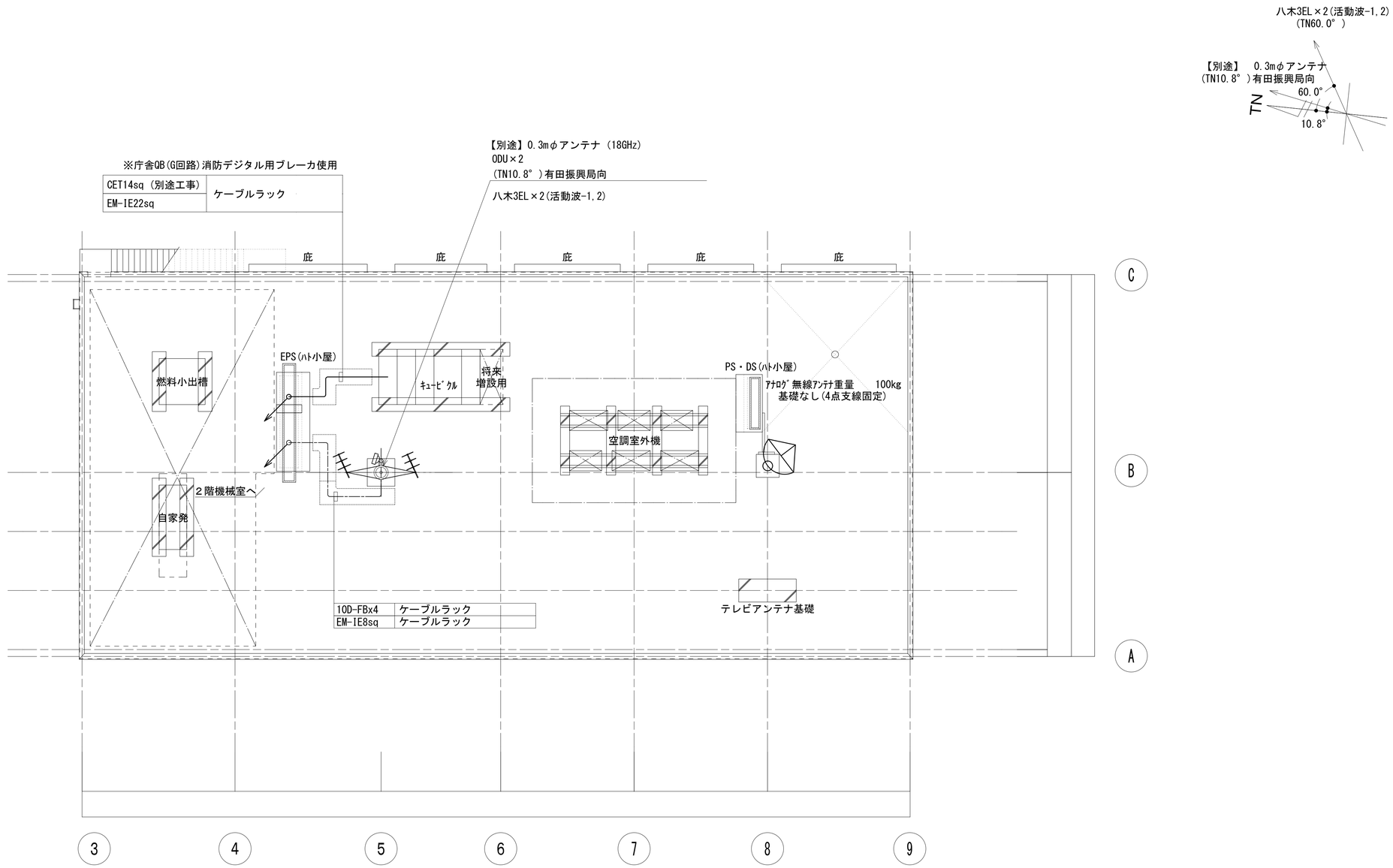

凡 例

: 別途 : 撤去 : 別途 ——: 別途 - - -: 撤去

: 既設 : 改修 ——: 既設 —·—: 別途

工事名	和歌山県消防救急デジタル無線システム再整備工事		
図面名	湯浅広川消防組合本部 屋上階平面図		
作成年月日	令和 6年 3月		
縮尺	1:100	図面番号	11 葉之内 4
会社名	株式会社エイト日本技術開発		
事業者名	和 歌 山 県		

2階平面図

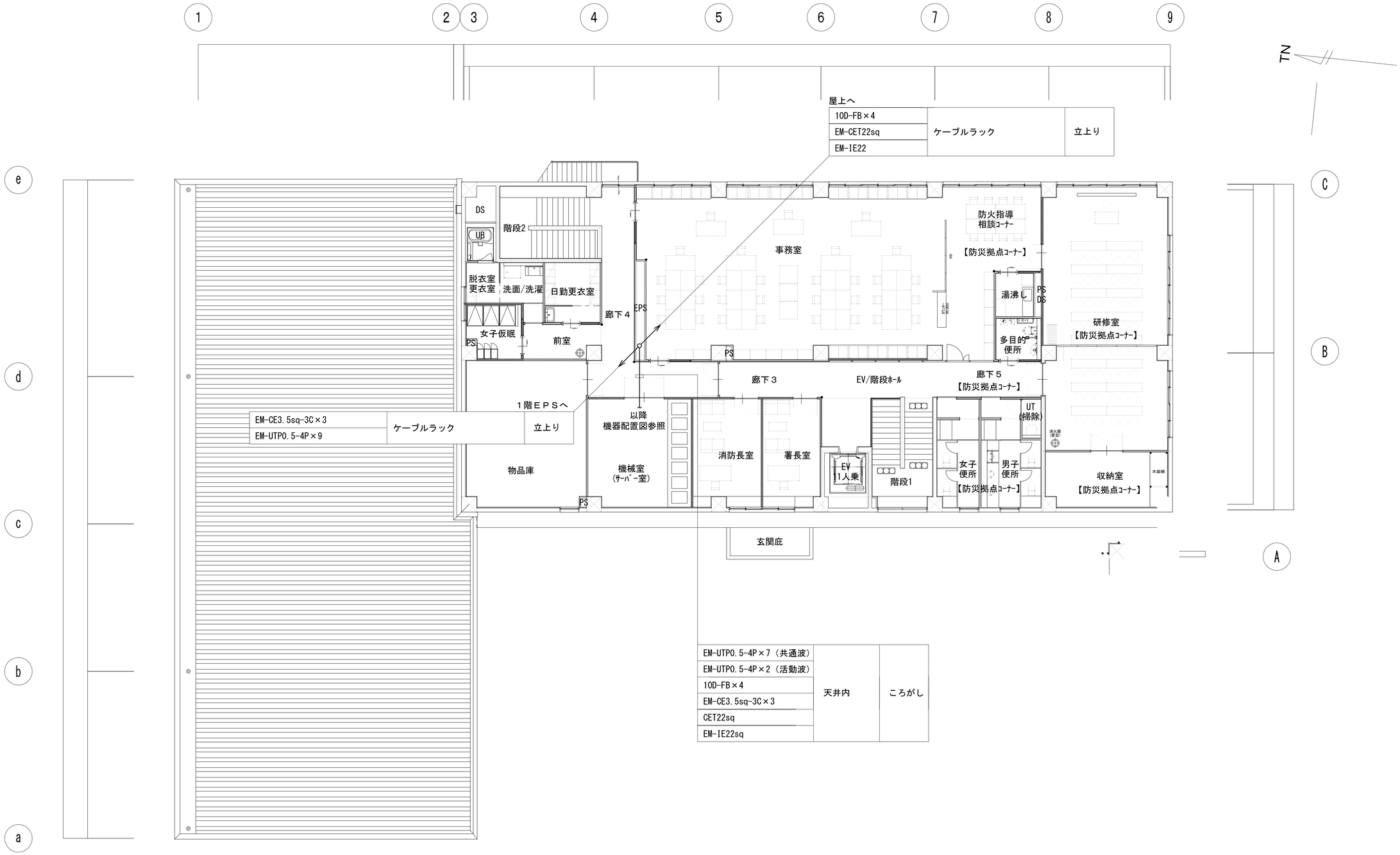

凡　例

: 更新　: 撤去　: 別途　: 更新　: 撤去

: 既設　: 改修　: 既設　: 別途

工事名	和歌山県消防救急デジタル無線システム再整備工事		
図面名	湯浅広川消防組合本部　2階平面図		
作成年月日	令和 6年　3月		
縮尺	1:100	図面番号	11 葉之内 5
会社名	株式会社エイト日本技術開発		
事業者名	和　歌　山　県		

１階平面図

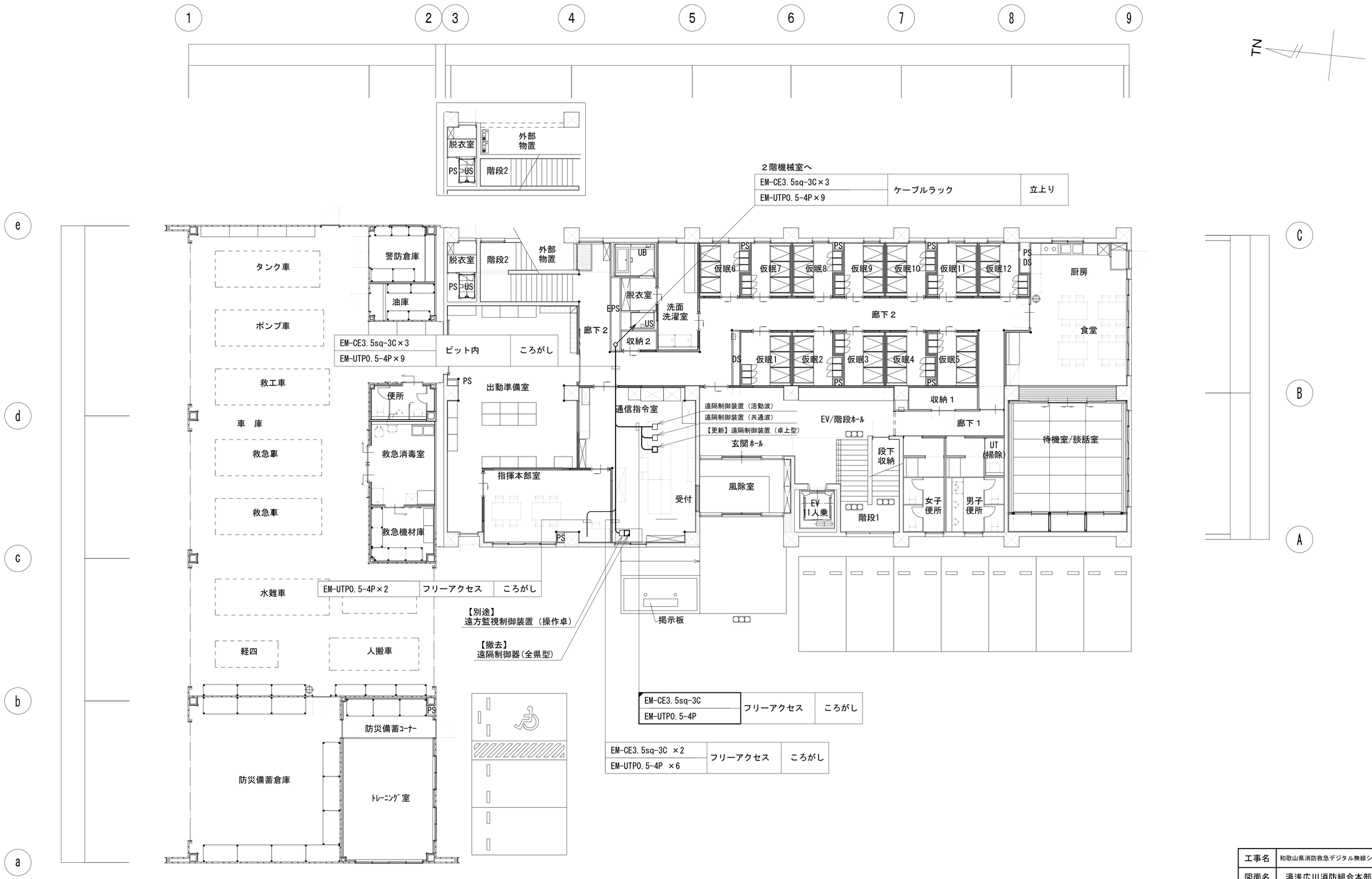

凡　例

◪：更新	◪：撤去	□：別途	——：更新　- - -：撤去
□：既設	◪：改修		——：既設　—·—：別途

工事名	和歌山県消防救急デジタル無線システム再整備工事		
図面名	湯浅広川消防組合本部　1階平面図		
作成年月日	令和 6年　3月		
縮尺	1:100	図面番号	11 葉之内 6
会社名	株式会社エイト日本技術開発		
事業者名	和　歌　山　県		

2階会議室機器配置図

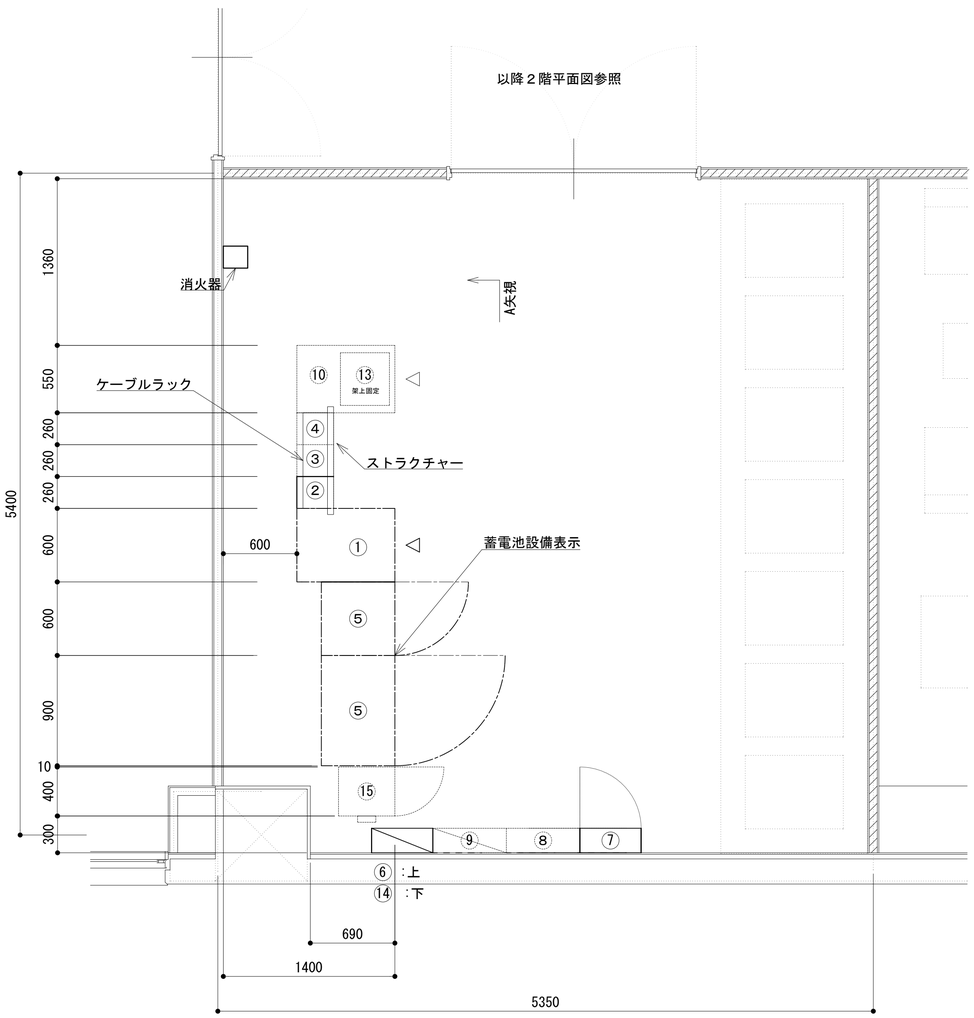

番号	機　器　名		
①	収容架（１９インチラック）	W600-D800-H2100　200Kg	
②	２波共用器	W260-D300-H1800　100Kg	
③	活動波用基地局無線機１（現用・予備）	W260-D300-H1800　100Kg	※別途工事
④	活動波用基地局無線機２（現用・予備）	W260-D300-H1800　100Kg	※別途工事
⑤	直流電源装置（-48v 150A 300AH24）	W1500-D600-H1900　1,000Kg	
⑥	直流分電盤		
⑦	端子盤(消防MDF)		
⑧	端子盤(庁舎MDF)		※別途工事
⑨	庁舎分電盤		※別途工事
⑩	衛星端局装置	W550-D800-H1800	※別途工事
⑪	受令ラック　１	W600-D700-H1700	※別途工事
⑫	受令ラック　２	W600-D700-H1700	※別途工事
⑬	交換機（県防災）	W430-D400-H200	※別途工事
⑭	防災分電盤	W500-D160-H700	※別途工事
⑮	耐雷トランス	W400-D460-H750	※別途工事

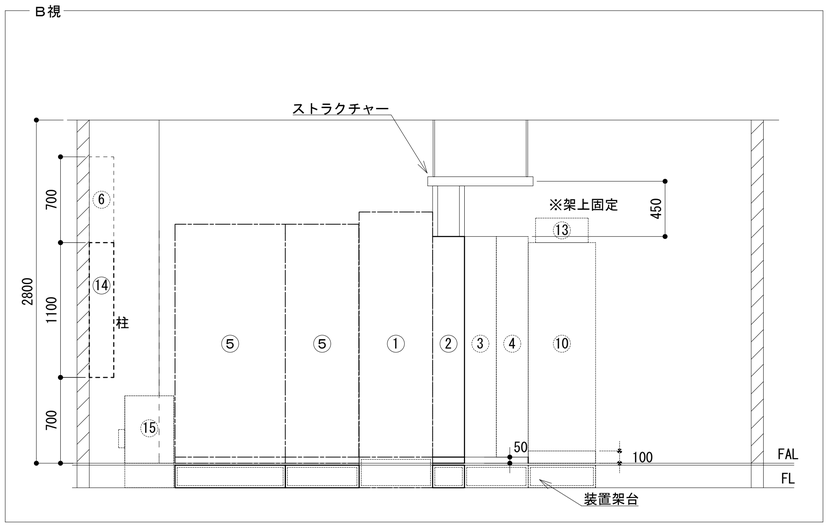

凡　例

：更新　：撤去　：別途　：更新　：撤去

：既設　：改修　：既設　：別途

工事名	和歌山県消防救急デジタル無線システム再整備工事		
図面名	湯浅広川消防組合本部 2階会議室機器配置図		
作成年月日	令和 6年　3月		
縮尺	1:25	図面番号	11 葉之内 7
会社名	株式会社エイト日本技術開発		
事業者名	和　歌　山　県		

収容架実装図

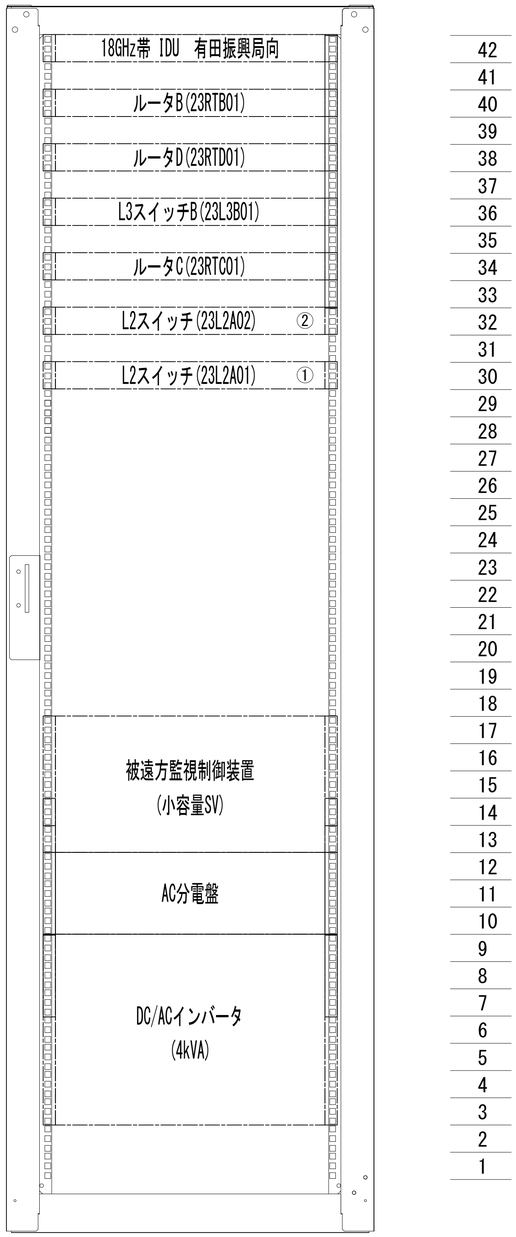

前面実装図 S=1:5

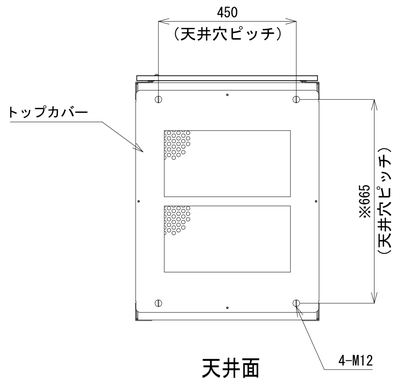

天井面

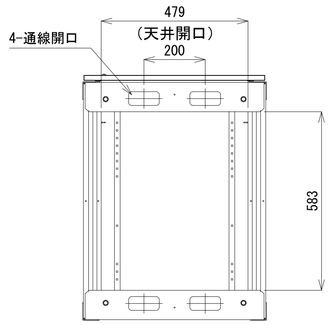

天井面
(トップカバーを外した状態)

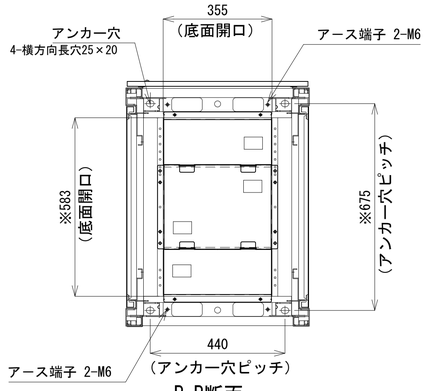

B-B断面

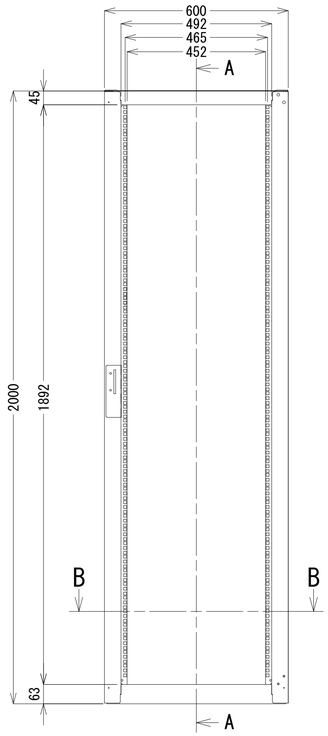

正面図

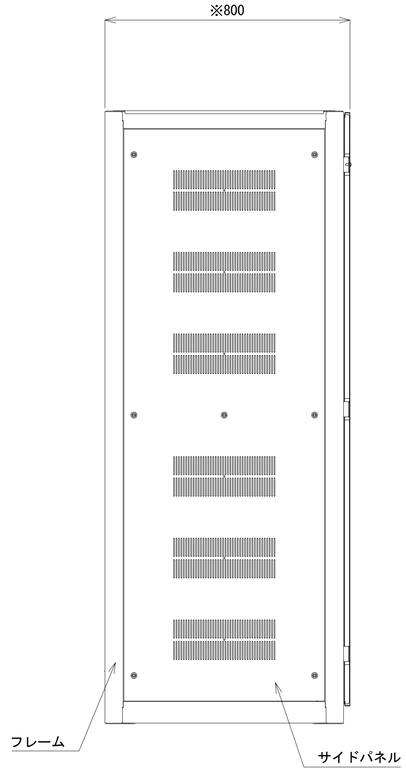

側面図

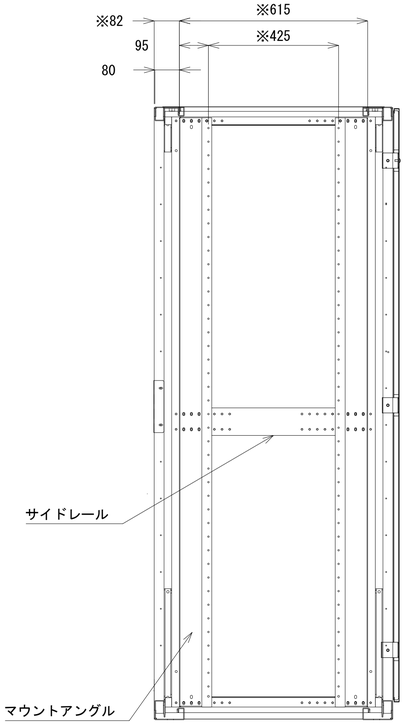

A-A断面

収容架A 姿図 S=1:10

凡 例

◪ : 更新	◪ : 撤去	□ : 別途	―― : 更新	- - - : 撤去	
□ : 既設	◪ : 改修		―― : 既設	---- : 別途	

工事名	和歌山県消防救急デジタル無線システム再整備工事		
図面名	湯浅広川消防組合本部 収容架実装図		
作成年月日	令和 6年 3月		
縮尺	1:5, 1:10	図面番号	11 葉之内 8
会社名	株式会社エイト日本技術開発		
事業者名	和 歌 山 県		

空中線系統図

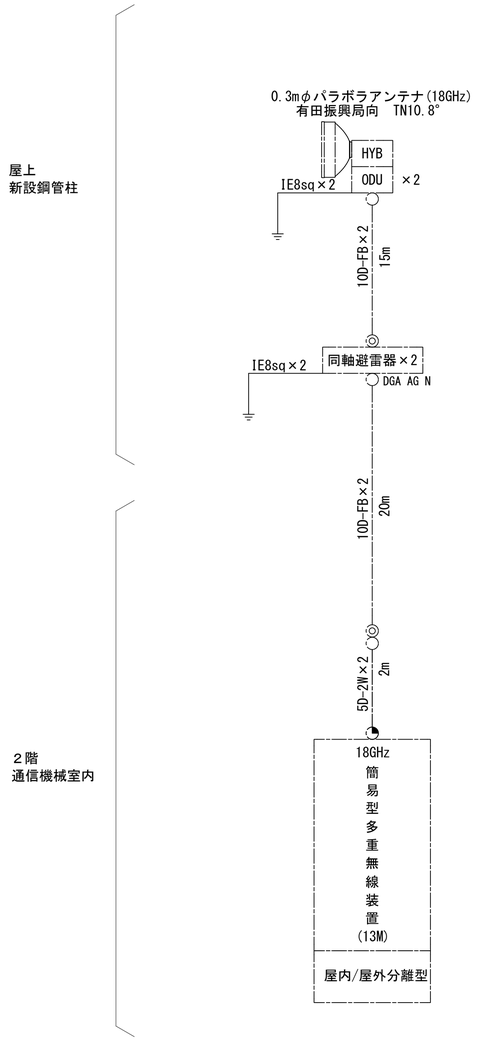

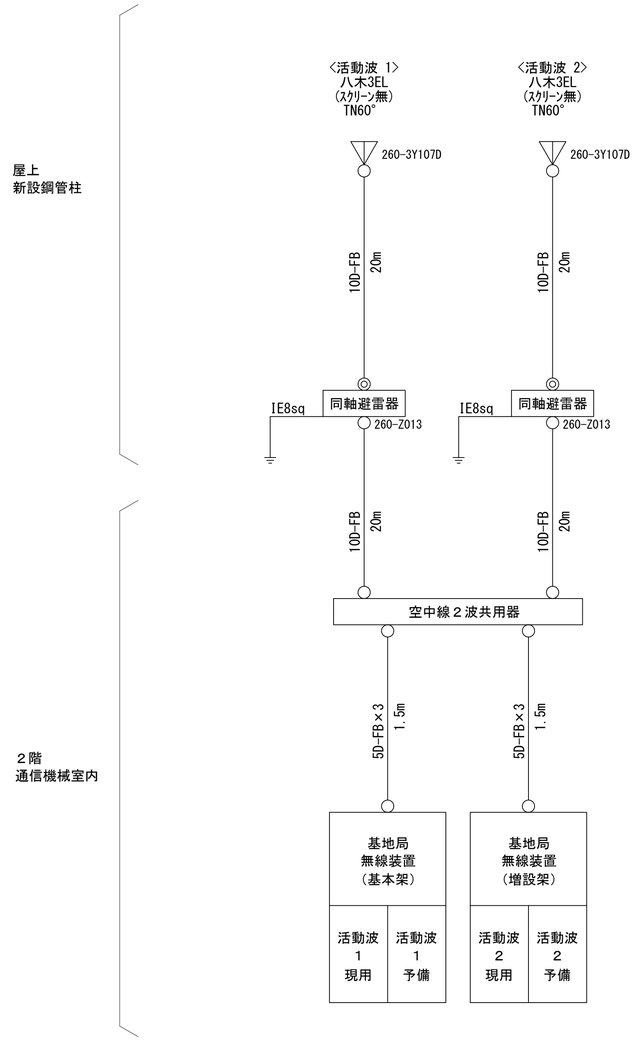

凡例

- ○ N-Pコネクタ
- ◎ N-Jコネクタ
- ◔ TNC-P型コネクタ
- ● N型終端器(機器添付)

凡　例

- ◪ : 更新
- ◪ : 撤去
- ▭ : 別途
- ―― : 更新
- - - - : 撤去
- ▭ : 既設
- ◪ : 改修
- ―― : 既設
- ―・― : 別途

工事名	和歌山県消防救急デジタル無線システム再整備工事		
図面名	湯浅広川消防組合本部　空中線系統図		
作成年月日	令和 6年　3月		
縮尺	NTS	図面番号	11 葉之内 9
会社名	株式会社エイト日本技術開発		
事業者名	和　歌　山　県		

配線系統図（信号系）（新設）

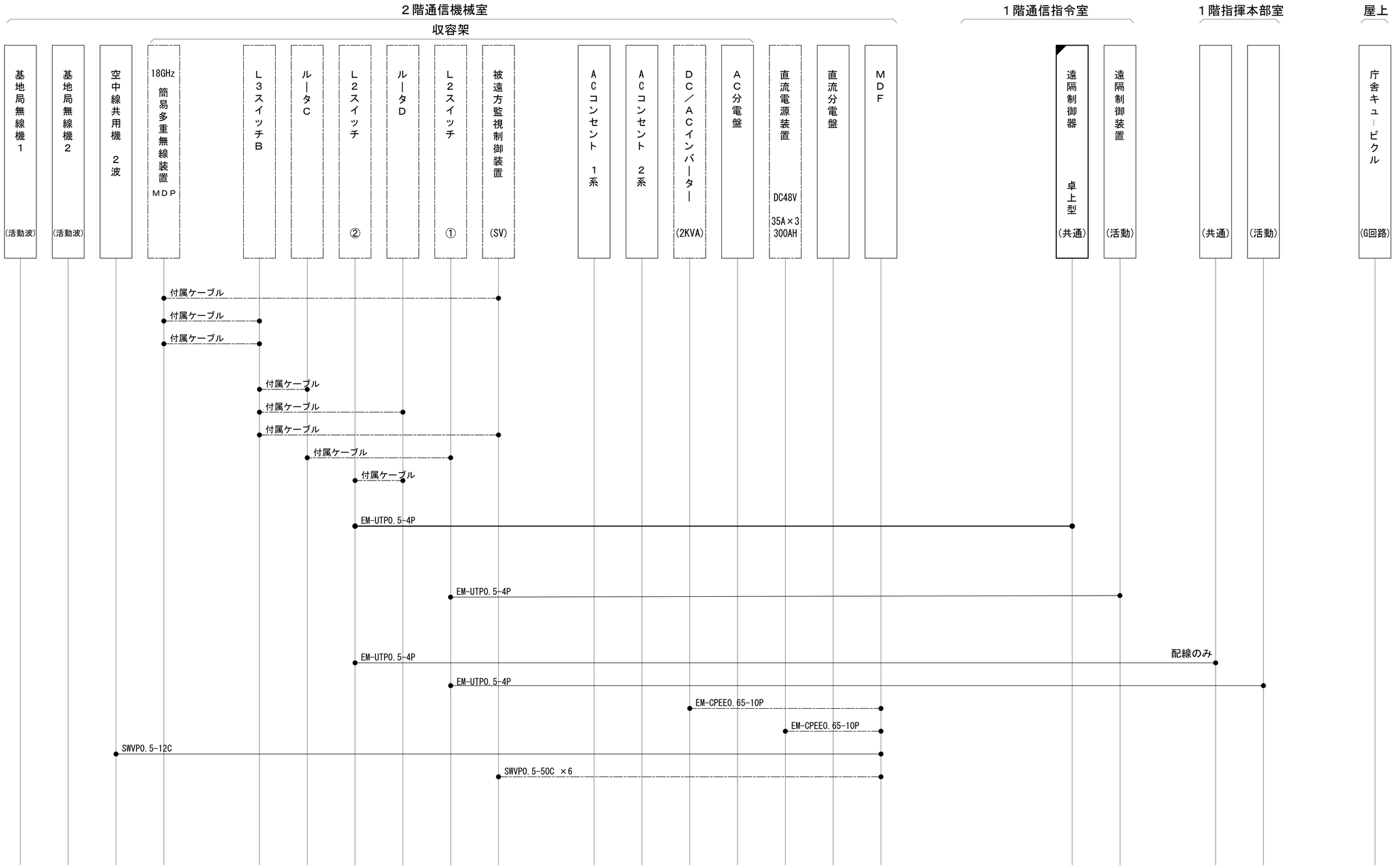

凡　例

◪：更新	◪：撤去	□：別途	——：更新　- - -：撤去
□：既設	◪：改修		——：既設　—·—：別途

工事名	和歌山県消防救急デジタル無線システム再整備工事		
図面名	湯浅広川消防組合本部 配線系統図（信号系）（新設）		
作成年月日	令和 6年　3月		
縮尺	NTS	図面番号	11 葉之内 10
会社名	株式会社エイト日本技術開発		
事業者名	和　歌　山　県		

配線系統図（電源系）（新設）

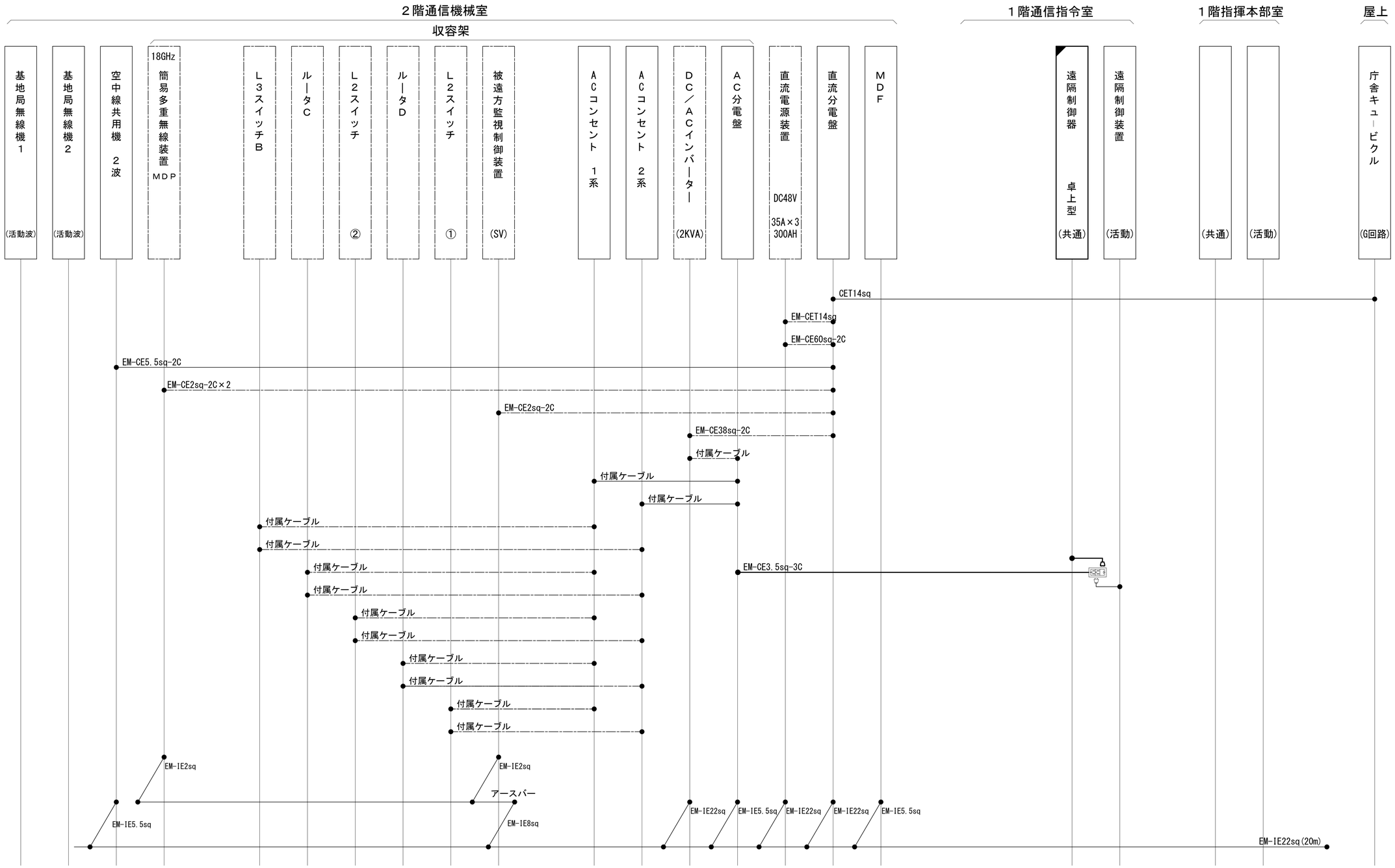

凡　例

◪：更新	◪：撤去	□：別途	——：更新　- - -：撤去
□：既設	◪：改修		——：既設　—·—：別途

工事名	和歌山県消防救急デジタル無線システム再整備工事		
図面名	湯浅広川消防組合本部 配線系統図（電源系）（新設）		
作成年月日	令和 6年　3月		
縮尺	NTS	図面番号	11 葉之内 11
会社名	株式会社エイト日本技術開発		
事業者名	和　歌　山　県		

図　面　目　録

図面番号	図　面　名　称
1	システム系統図
2	敷地平面図
3	南側立面図
4	1階通信機械室機器配置図(1/2)
5	1階通信機械室機器配置図(2/2)
6	収容架実装図
7	空中線系統図
8	配線系統図(信号系)(新設)
9	配線系統図(電源系)(新設)
10	導波管概念図（屋外）
11	導波管概念図（屋内）
12	補強詳細図（1）
13	補強詳細図（2）
14	
15	

システム系統図

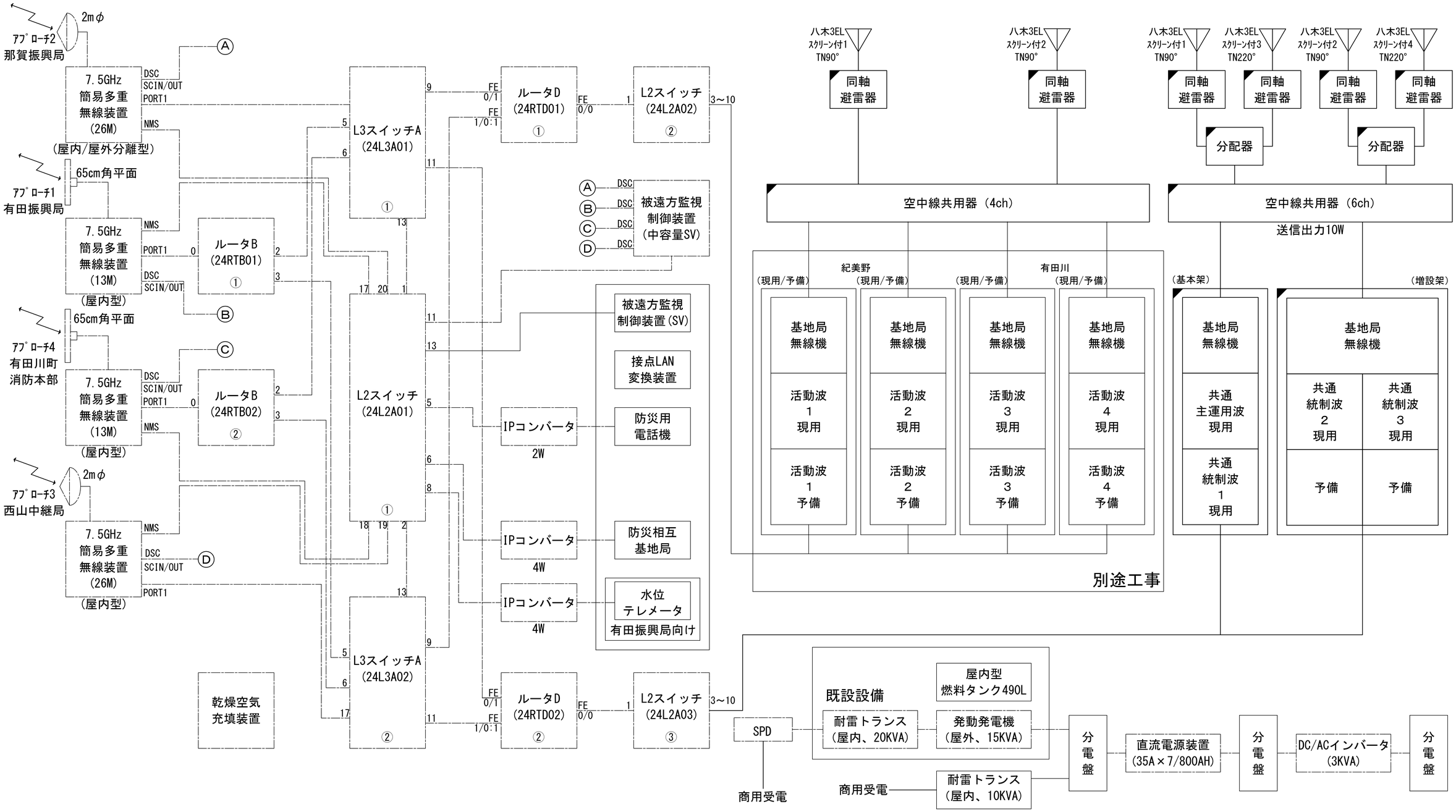

凡 例

: 更新　: 撤去　: 別途　: 更新　: 撤去

: 既設　: 改修　: 既設　: 別途

工事名	和歌山県消防救急デジタル無線システム再整備工事		
図面名	生石中継局　システム系統図		
作成年月日	令和 6年　3月		
縮尺	NTS	図面番号	13 葉之内 1
会社名	株式会社エイト日本技術開発		
事業者名	和　歌　山　県		

敷地平面図

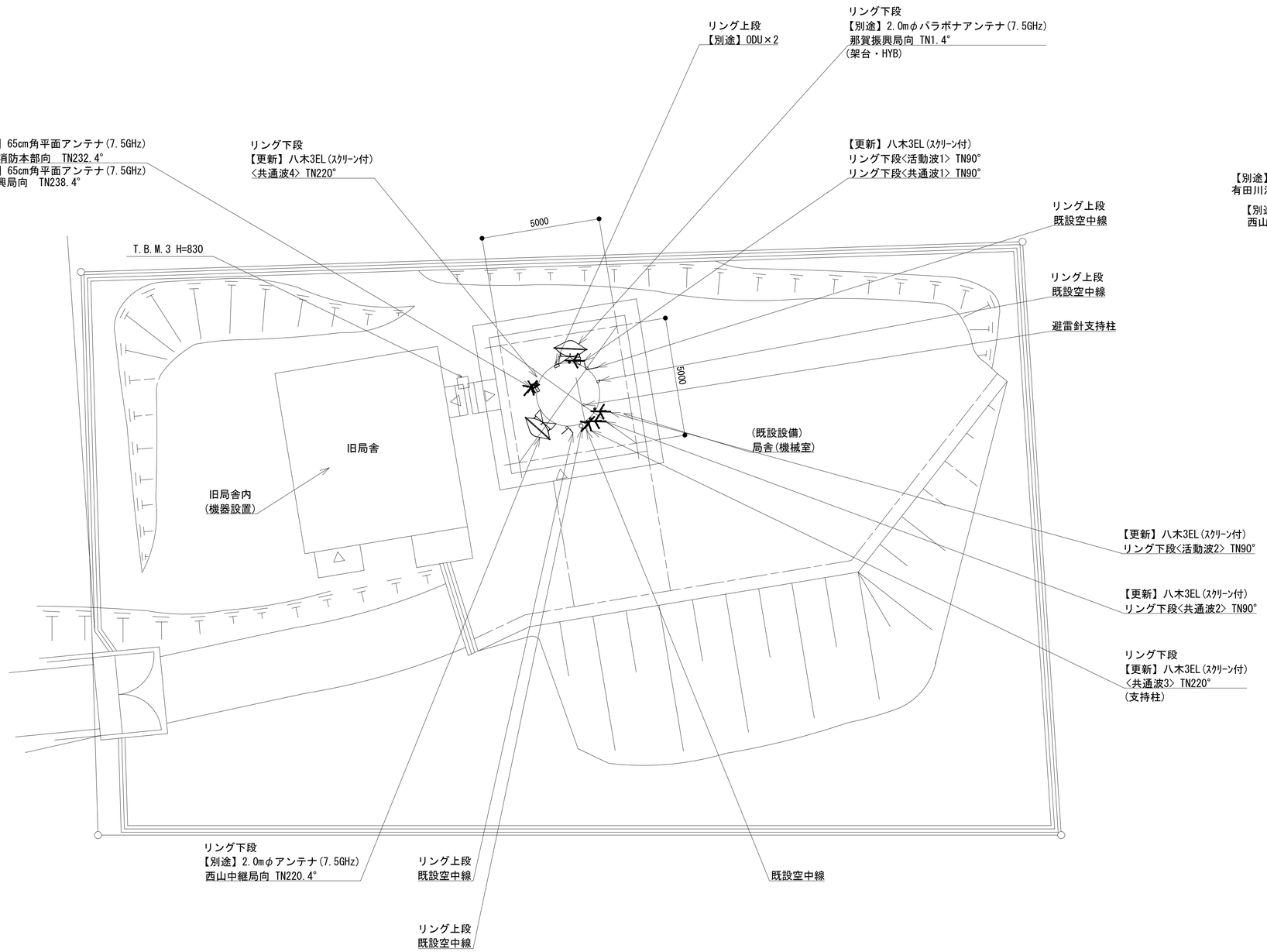

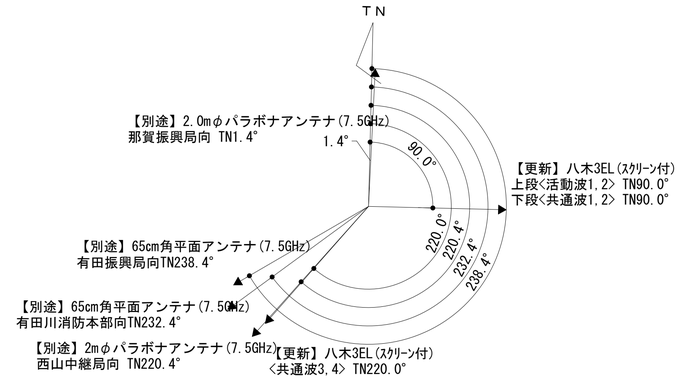

緯度: 34° 06′ 17″
経度: 135° 19′ 11″
ＧＬ: 872m

施工場所: 有田川町大字生石字喜五郎谷５１２－６７

凡 例

: 更新	: 撤去	: 更新	——: 更新	- - -: 撤去	
: 既設	: 改修		——: 既設	—·—: 更新	

工事名	和歌山県消防救急デジタル無線システム再整備工事		
図面名	生石中継局 敷地平面図		
作成年月日	令和 6年 3月		
縮尺	1:150	図面番号	13 葉之内 2
会社名	株式会社エイト日本技術開発		
事業者名	和 歌 山 県		

南側立面図

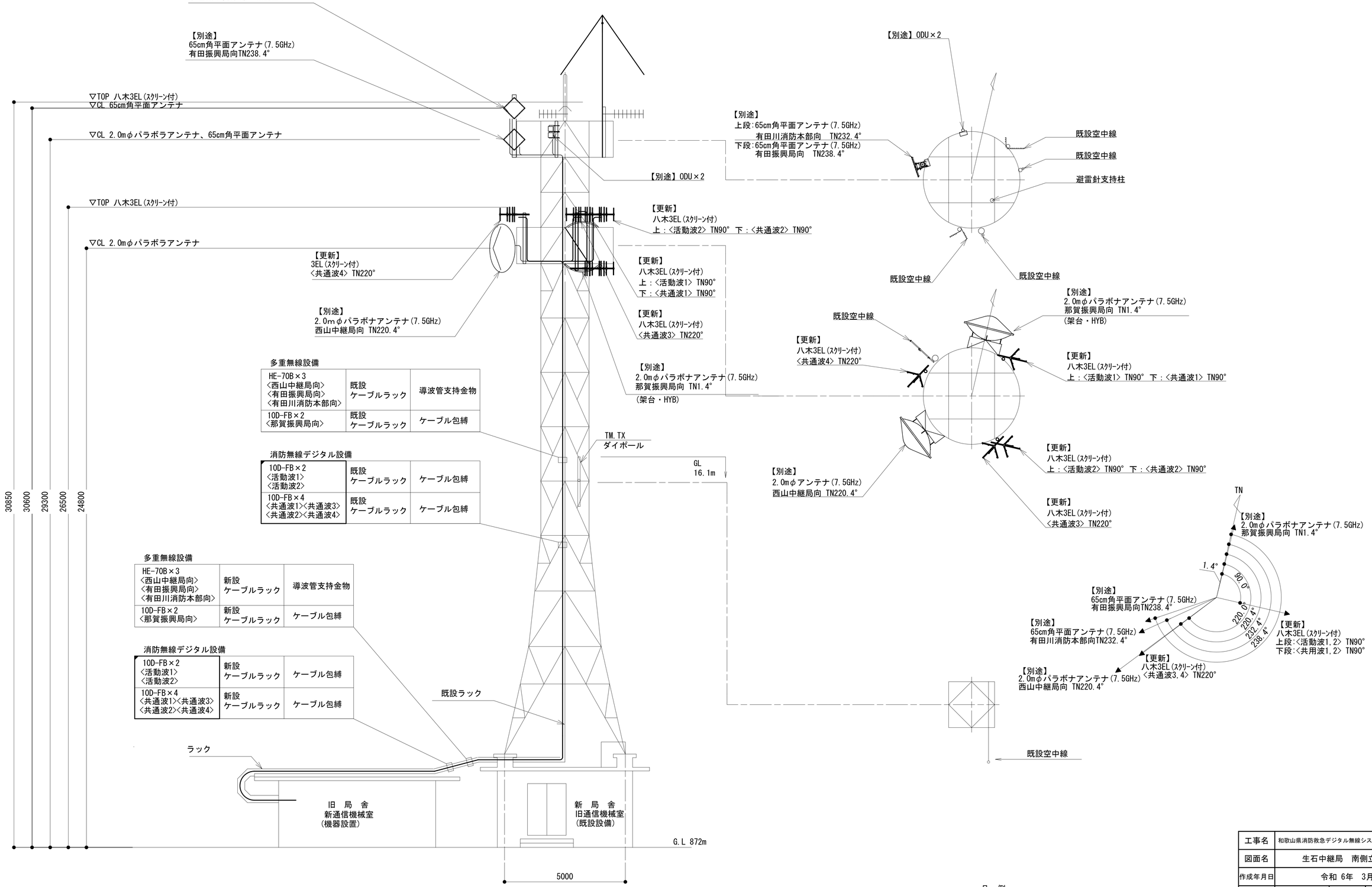

工事名	和歌山県消防救急デジタル無線システム再整備工事		
図面名	生石中継局　南側立面図		
作成年月日	令和 6年　3月		
縮尺	1:75	図面番号	13 葉之内 3
会社名	株式会社エイト日本技術開発		
事業者名	和　歌　山　県		

１階通信機械室機器配置図

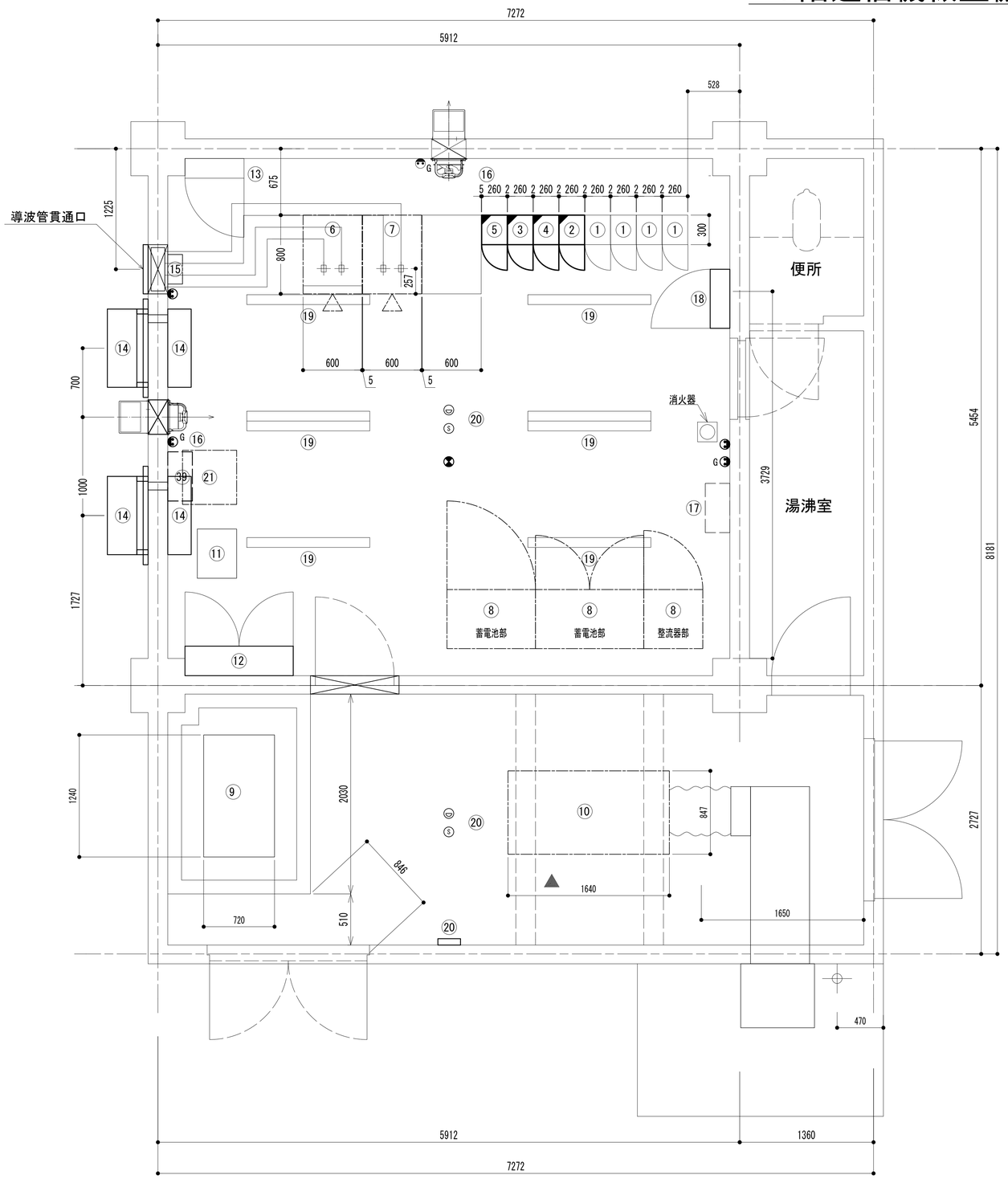

旧局舎（新設機器設置）

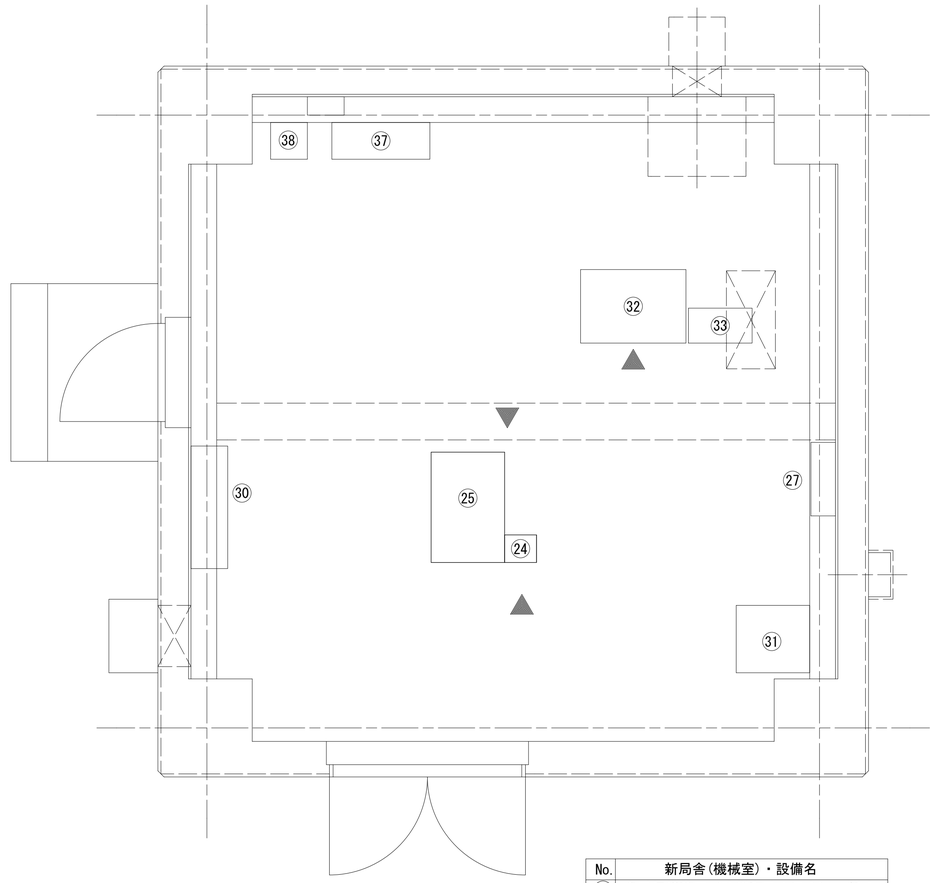

新局舎（既設機器）

No.	旧局舎（機械室）・設備名
①	活動（1，2）
①	活動波基地局無線機（基本架）
②	４波共用器（活動波）
③	共通波基地局無線機（基本架）
④	共通波基地局無線機（増設架）
⑤	６波共用器（共通波）
⑥	収容架１（19インチラック）
⑦	収容架２（19インチラック）
⑧	48V直流電源装置
⑨	屋内型燃料タンク490Ｌ
⑩	発動発電機（室内型）15kVA
⑪	耐雷トランス 15KVA
⑫	総合分電盤
⑬	MDF
⑭	空調設備
⑮	乾燥空気充填装置
⑯	換気扇・電動ｼｬｯﾀｰ付ｶﾊﾞｰ・防虫網
⑰	電灯分電盤
⑱	直流分電盤
⑲	蛍光灯
⑳	火災受信機・感知器（煙・熱）
㉑	耐雷トランス（20kVA 屋内）

No.	新局舎（機械室）・設備名	
㉑	多重無線装置（防災和歌山県向）	撤去
㉒	多重無線装置（有田振興局向）	撤去
㉓	全県移動基地局装置	
㉔	基地局回線接続装置	
㉕	被遠方監視制御装置	
㉖	時分割多重化装置	撤去
㉗	直流分電盤（DC24V）	
㉘	乾燥空気充填装置	撤去
㉙	直流電源装置（DC24V）	撤去
㉚	空調分電盤	
㉛	ＩＤＦ	
㉜	直流電源装置	
㉝	テレメータ無線装置	
㉞	直流電源装置（和歌山向）	
㉟	水位テレメータ（有田向）	
㊱	水位テレメータ（和歌山向）	
㊲	ファンヒータ	
㊳	除湿機	
㊴	限流抵抗回路盤	

凡　例

：更新　：撤去　：別途　——：更新　- - -：撤去

：既設　：改修　——：既設　——：別途

工事名	和歌山県消防救急デジタル無線システム再整備工事		
図面名	生石中継局 １階通信機械室機器配置図		
作成年月日	令和 6年　3月		
縮尺	1:25	図面番号	13 葉之内 4
会社名	株式会社エイト日本技術開発		
事業者名	和　歌　山　県		

１階通信機械室機器配置図(2/2)

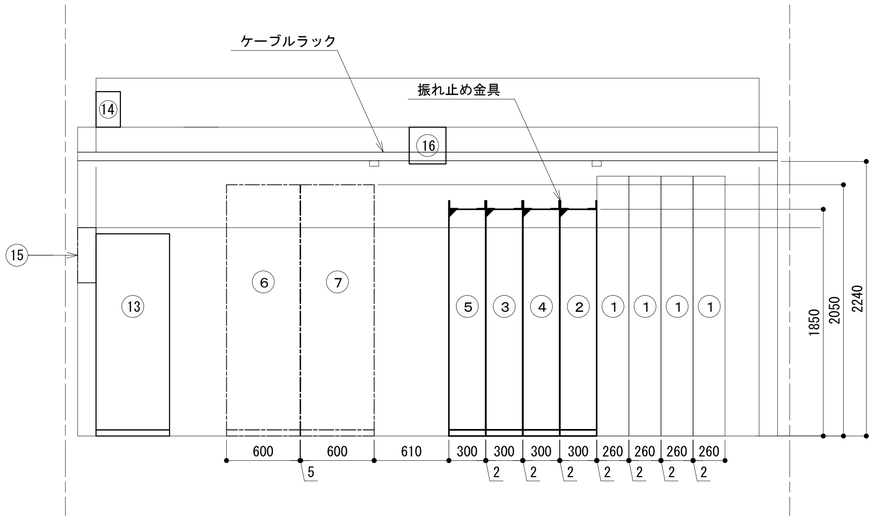

ⓑ視

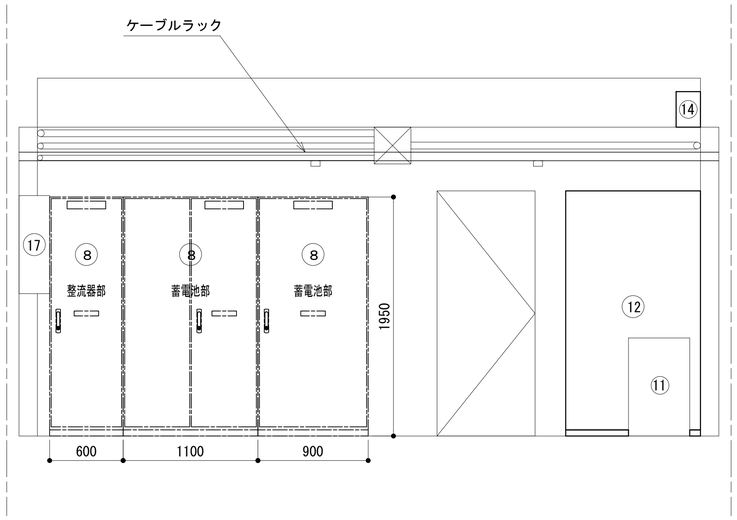

ⓓ視

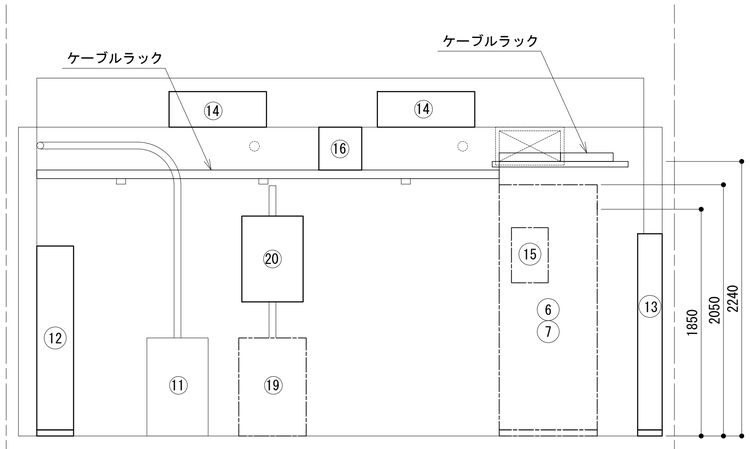

ⓐ視

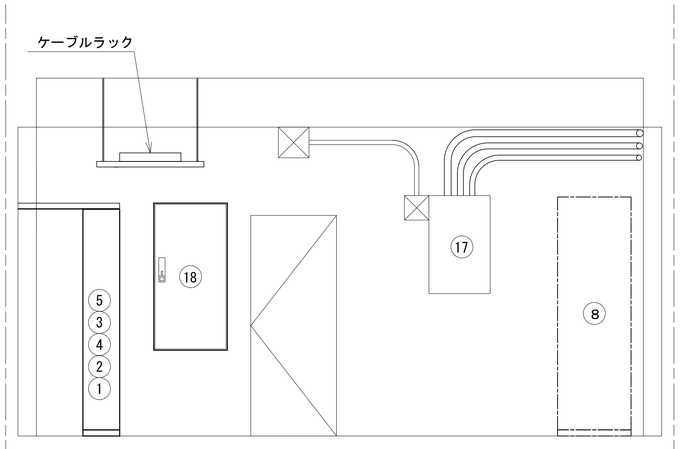

ⓒ視

No.	旧局舎(機械室)・設備名
①	活動波基地局無線機(基本架)
①	活動(1,2)
②	４波共用器(活動波)
③	共通波基地局無線機(基本架)
④	共通波基地局無線機(増設架)
⑤	６波共用器(共通波)
⑥	収容架１(19インチラック)
⑦	収容架２(19インチラック)
⑧	48V直流電源装置
⑪	耐雷トランス 15KVA
⑫	総合分電盤
⑬	MDF
⑭	空調設備
⑮	乾燥空気充填装置
⑯	換気扇
⑰	電灯分電盤
⑱	直流分電盤
⑲	耐雷トランス (10kVA 屋内型)
⑳	限流抵抗回路盤

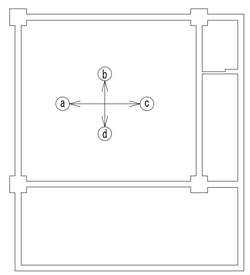

凡　例

: 更新　: 撤去　: 別途　: 更新　: 撤去

: 既設　: 改修　: 既設　: 別途

工事名	和歌山県消防救急デジタル無線システム再整備工事		
図面名	生石中継局 １階通信機械室機器配置図(2/2)		
作成年月日	令和 6年　3月		
縮尺	1:25	図面番号	13 葉之内 5
会社名	株式会社エイト日本技術開発		
事業者名	和　歌　山　県		

収容架実装図

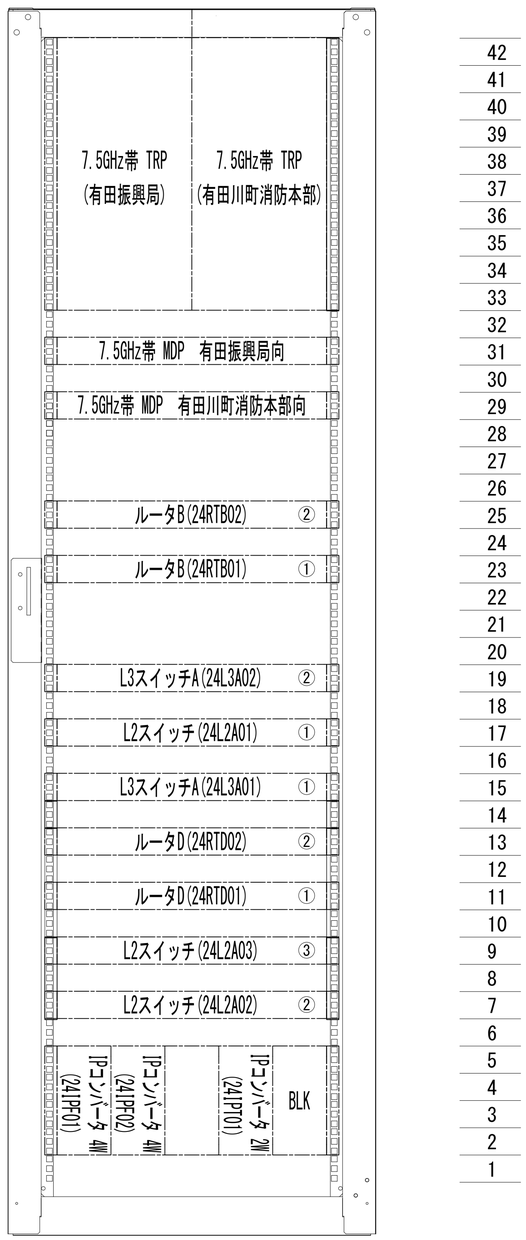

前面実装図 S=1:5

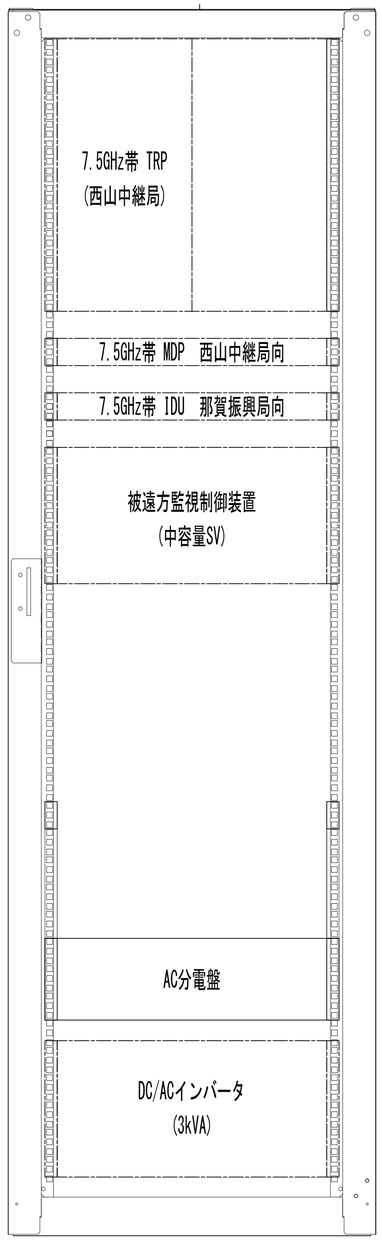

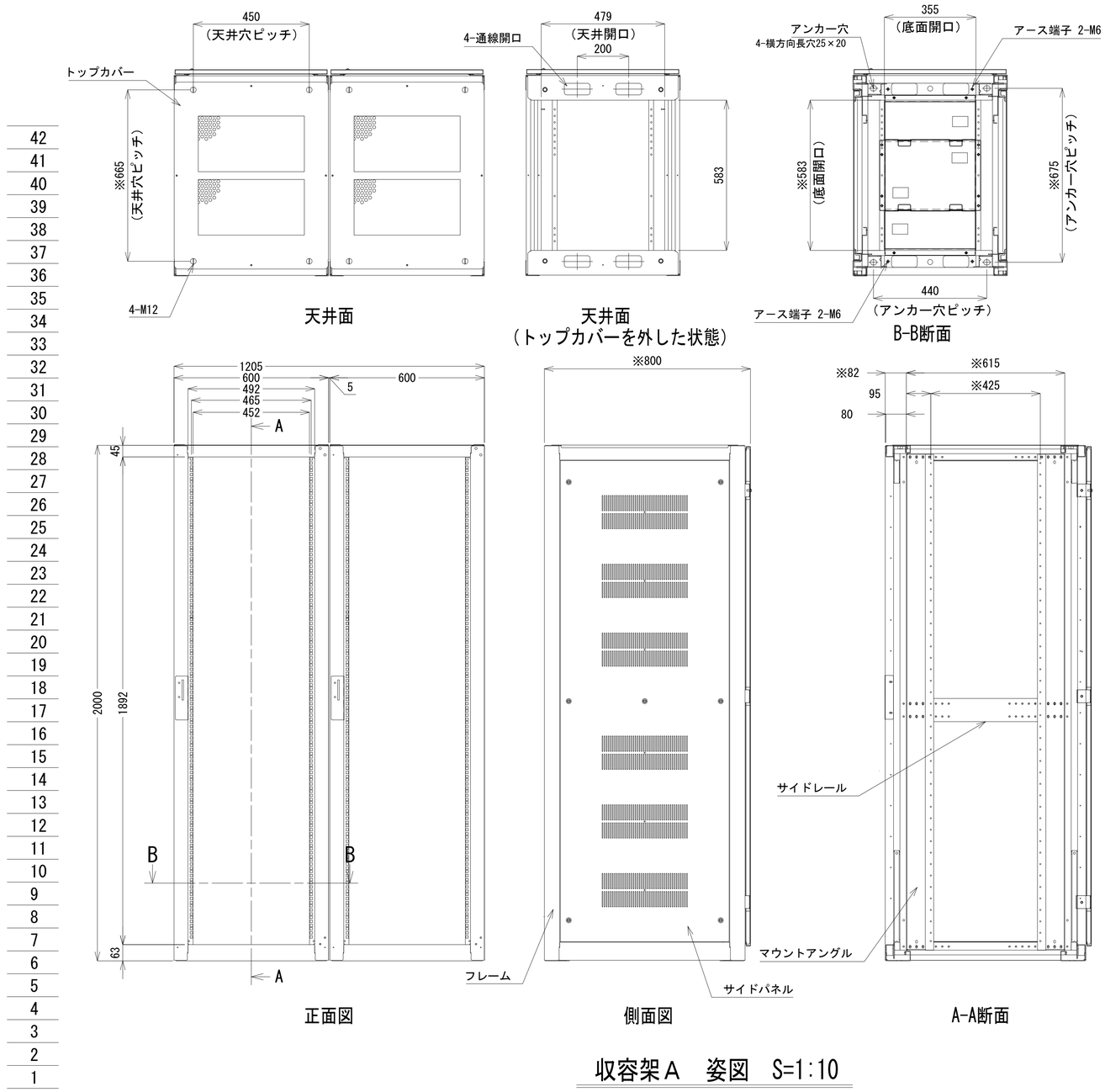

収容架A 姿図 S=1:10

凡 例

◪ : 更新	◪ : 撤去	□ : 別途	——— : 更新 - - - : 撤去
□ : 既設	◪ : 改修		——— : 既設 —·— : 別途

工事名	和歌山県消防救急デジタル無線システム再整備工事		
図面名	生石中継局 収容架実装図		
作成年月日	令和 6年 3月		
縮尺	1:5,1:10	図面番号	13 葉之内 6
会社名	株式会社エイト日本技術開発		
事業者名	和 歌 山 県		

空中線系統図

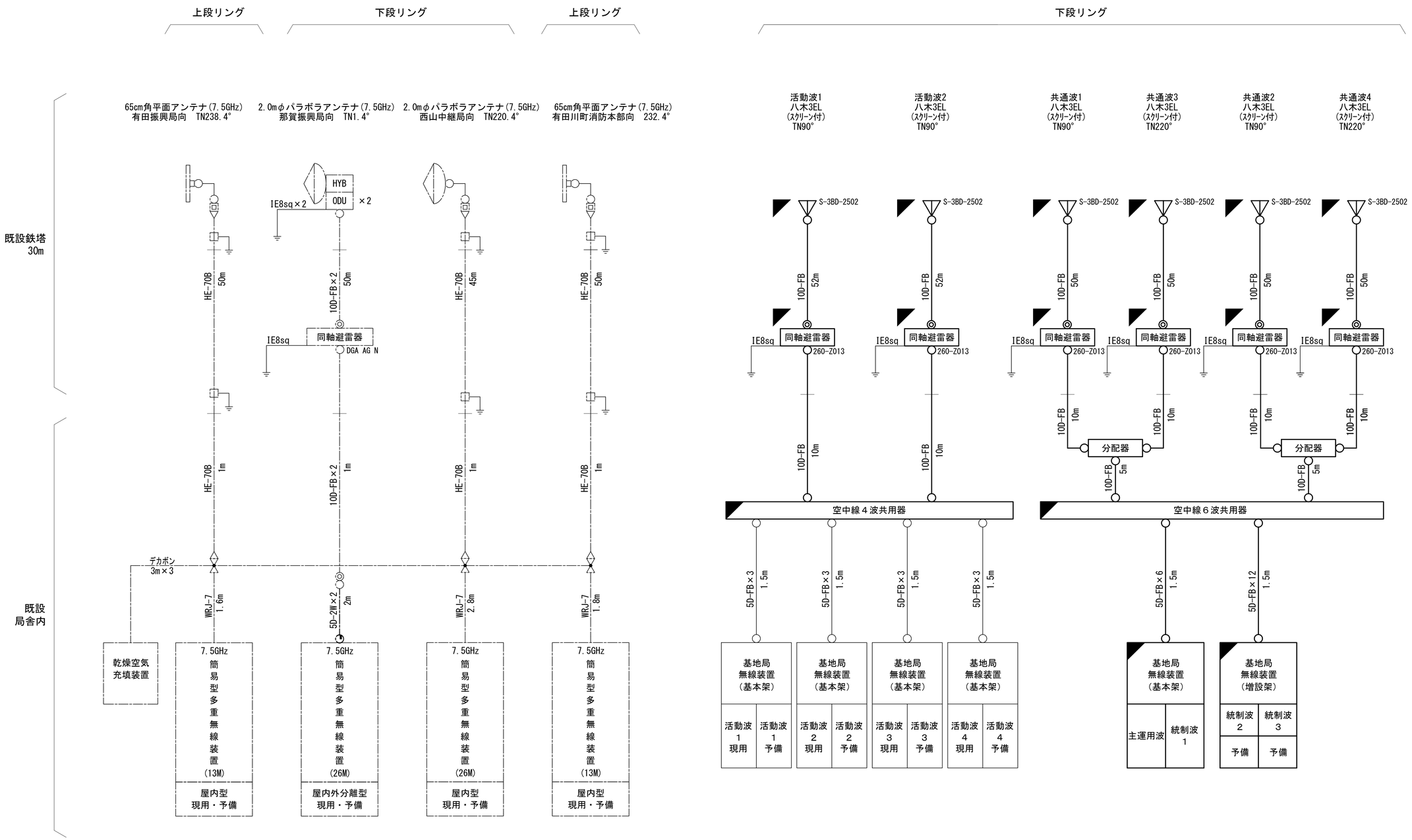

凡例

- ○ N-Pコネクタ
- ◎ N-Jコネクタ
- ◔ N-P L型コネクタ
- ● N型終端器(機器添付)
- △ 導波管接栓
- ◫ トラジュー
- 導波管アースキット
- 低損失同軸ケーブル

凡　例

- ◪ : 更新
- ◪ : 撤去
- ▭ : 別途
- ―― : 更新
- - - - : 撤去
- ▭ : 既設
- ◪ : 改修
- ―― : 既設
- ―― : 別途

工事名	和歌山県消防救急デジタル無線システム再整備工事		
図面名	生石中継局　空中線系統図		
作成年月日	令和 6年　3月		
縮尺	NTS	図面番号	13 葉之内 7
会社名	株式会社エイト日本技術開発		
事業者名	和　歌　山　県		

配線系統図(信号系)(新設)

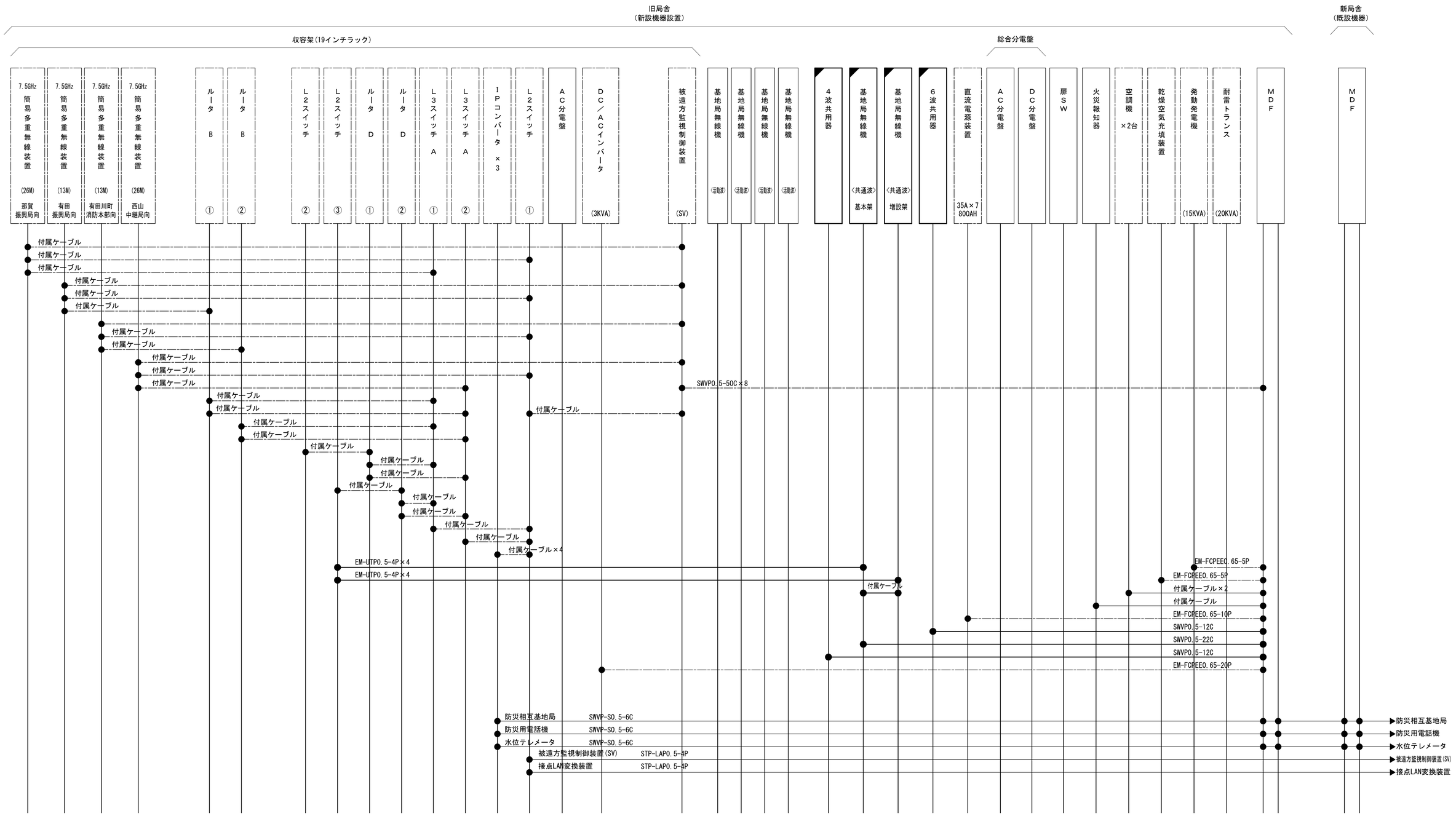

凡 例

◪ : 更新	◪ : 撤去	□ : 別途	━━ : 更新　- - - : 撤去
□ : 既設	◪ : 改修		━━ : 既設　┄┄ : 別途

工事名	和歌山県消防救急デジタル無線システム再整備工事		
図面名	生石中継局　配線系統図(信号系)(新設)		
作成年月日	令和 6年　3月		
縮尺	NTS	図面番号	13葉之内 8
会社名	株式会社エイト日本技術開発		
事業者名	和　歌　山　県		

配線系統図（電源系）(新設)

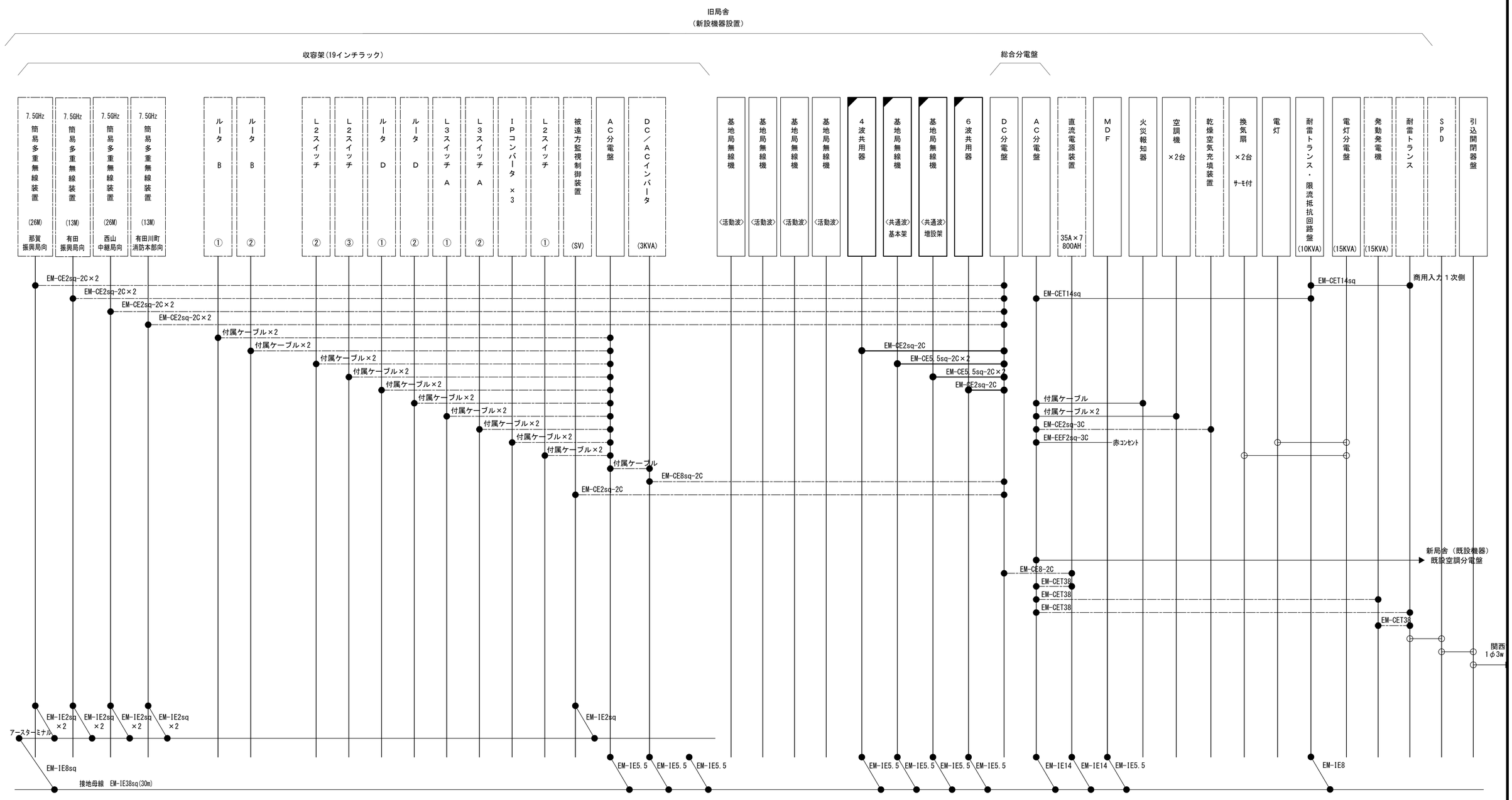

凡　例

- ◪：更新
- ◪：撤去
- □：別途
- ——：更新
- - - -：撤去
- □：既設
- ◪：改修
- ——：既設
- ——：別途

工事名	和歌山県消防救急デジタル無線システム再整備工事		
図面名	生石中継局 配線系統図(電源系)(新設)		
作成年月日	令和 6年　3月		
縮尺	NTS	図面番号	13 葉之内 9
会社名	株式会社エイト日本技術開発		
事業者名	和　歌　山　県		

導波管概念図（屋外）

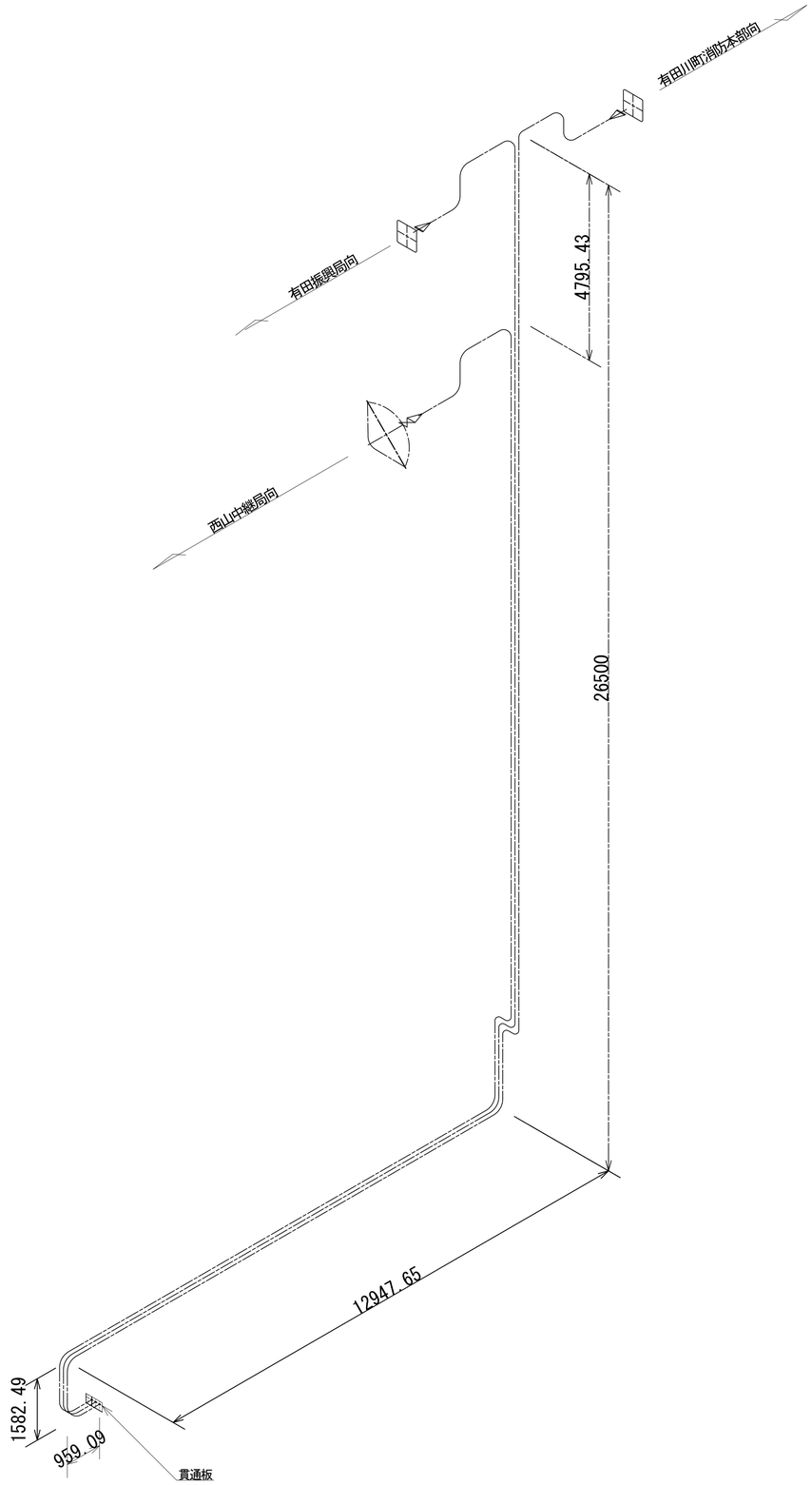

導波管材料数量表

名　　称	規格（長さ）	数　　量	備　　考
楕円導波管	HE-70B	51	有田川町消防本部向
楕円導波管	HE-70B	51	有田振興局向
楕円導波管	HE-70B	46	西山中継局向
導波管ｺﾈｸﾀ	PRJ-7	6	3ヶはコネクタライズ
サポート金具	L=150	148	SUS
ﾕﾆﾊﾞｰｻﾙｸﾗﾝﾌﾟ	M12	15	
アースキット		9	

凡　例

：更新　：撤去　：別途　——：更新　- - -：撤去

：既設　：改修　——：既設　—·—：別途

工事名	和歌山県消防救急デジタル無線システム再整備工事		
図面名	生石中継局　導波管概念図（屋外）		
作成年月日	令和 6年　3月		
縮尺	1:75	図面番号	13 葉之内 10
会社名	株式会社エイト日本技術開発		
事業者名	和　歌　山　県		

導波管概念図（屋内）

導波管材料数量表

名　　称	規格（長さ）	数　　量	備　　考
気密導波管	L=120	3	
ｺﾝﾎﾞﾘｭｰﾄ	L=200	3	
Eﾍﾞﾝﾄﾞ	L=50	3	
Hﾍﾞﾝﾄﾞ	L=50	10	
直管	L=110	3	両フランジ
直管	L=100	2	両フランジ
直管	L=200	1	両フランジ
直管	L=146	2	両フランジ
直管	L=166	3	両フランジ
直管	L=186	1	両フランジ
直管	L=415	1	両フランジ
直管	L=615	1	両フランジ
直管	L=830	1	両フランジ
直管	L=900	1	両フランジ
組立用ﾋﾞｽ	M3	360組	M3×15、菊W、NT
ﾃﾞｶﾎﾞﾝﾁｭｰﾌﾞ	6φ	10m	
サポート金物	L-150	15	WRJ用
ﾕﾆﾊﾞｰｻﾙｸﾗﾝﾌﾟ	M12	15	

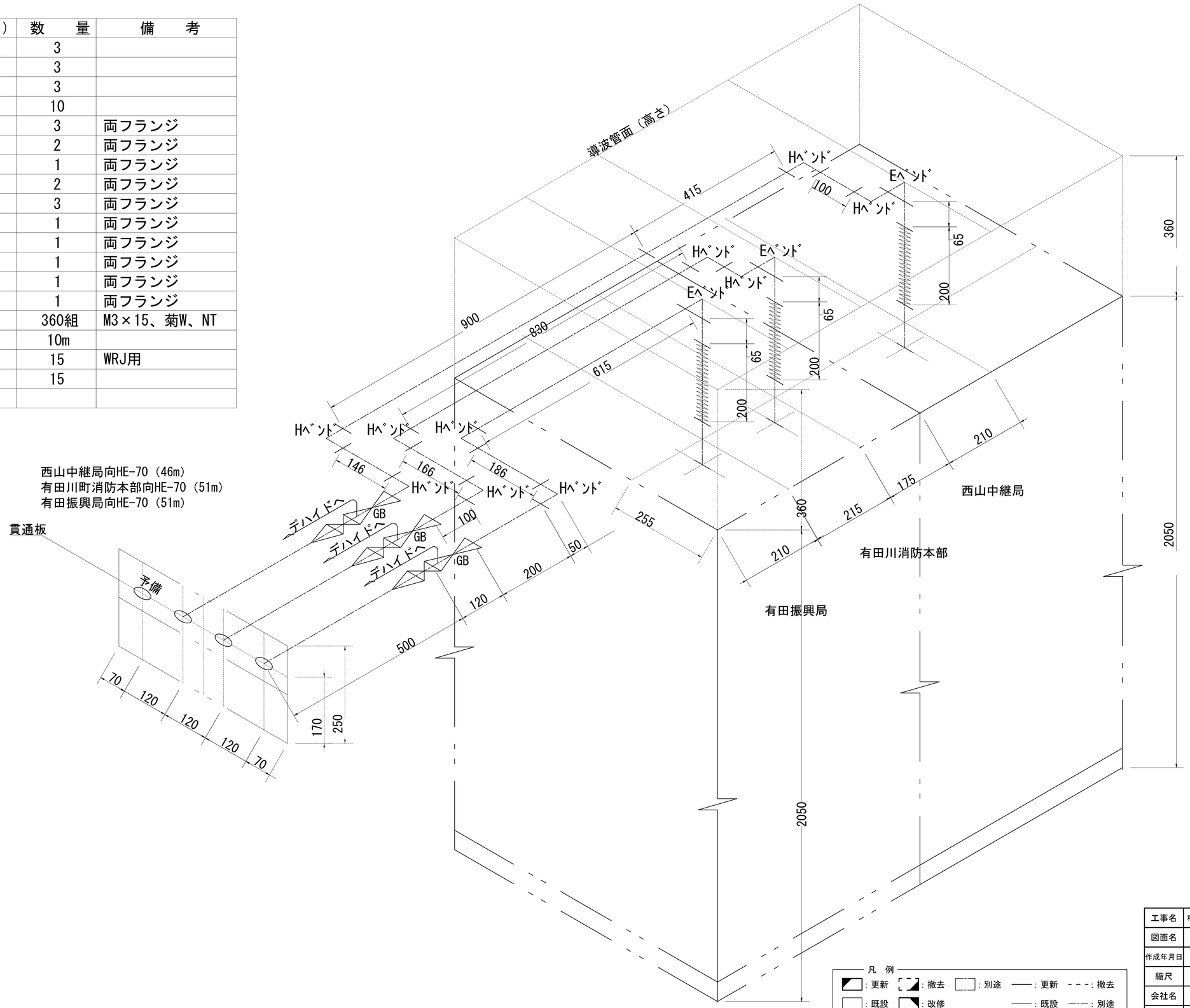

凡　例

◪：更新	◪：撤去	□：別途	——：更新	- - -：撤去
□：既設	◪：改修		——：既設	—·—：別途

工事名	和歌山県消防救急デジタル無線システム再整備工事		
図面名	生石中継局　導波管概念図（屋内）		
作成年月日	令和 6年　3月		
縮尺	1:5	図面番号	13 葉之内 11
会社名	株式会社エイト日本技術開発		
事業者名	和　歌　山　県		

補強詳細図 (1)

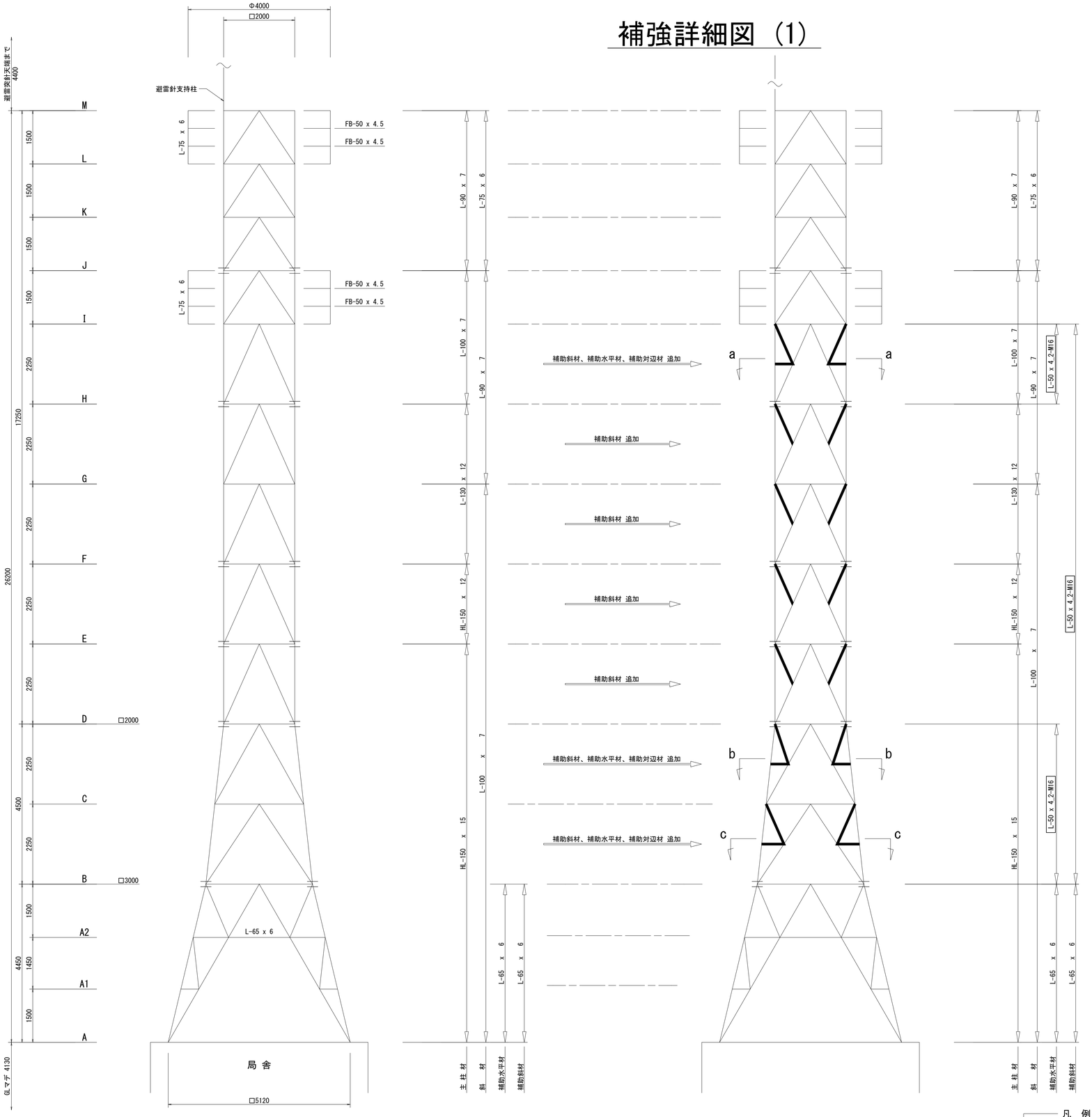

現 況

既設鉄塔 立面図
S = 1 : 60

改 修 後

補助対辺材 (a - a 矢視)

補助対辺材 (b - b 矢視)

補助対辺材 (c - c 矢視)

特記事項(既設-鉄塔部材に適用)

1. 詳細図中の寸法値は全て " mm " 単位とする。
2. 鋼材及びボルトの材質
   L -130 x 12以下 : SS400
   HL-150 x 12以上 : SS540
   M16 : SS400
   M20、M24 : SS490
3. 部材表面は、溶融亜鉛めっき仕上げ。

特記事項(改修部材)

1. 図中の太線 ━━ 部材および
   サイズ表記等 □ 付の項目は改修部を示す。
2. 製作は 鋼構造設計規準(日本建築学会) による。
3. 材質・強度区分
   SS400 : 山形鋼(L)、鋼板(PL)
   5.8 : M16
4. ナット
   特殊二重ナット(クサビ式) + 平座金 x 2
5. 鋼材表面処理
   溶融亜鉛めっき(JIS H 8641)
   HDZT77 (HDZ55) : 形鋼類、鋼板
   HDZT49 (HDZ35) : 普通ボルト
6. 補強材の取付は、4面とも行う。
7. 工作図面作成時に、現況確認 および 部材製作に
   必要な寸法測定等の 現地調査 を行うこと。

凡 例

: 更新 : 撤去 : 別途 ── : 更新 - - - : 撤去
: 既設 : 改修 ── : 既設 ─·─ : 別途

工事名	和歌山県消防救急デジタル無線システム再整備工事		
図面名	生石中継所 補強詳細図 (1)		
作成年月日	令和 6年 3月		
縮尺	1:60	図面番号	13 葉之内 12
会社名	株式会社エイト日本技術開発		
事業者名	和 歌 山 県		

補強詳細図 (2)

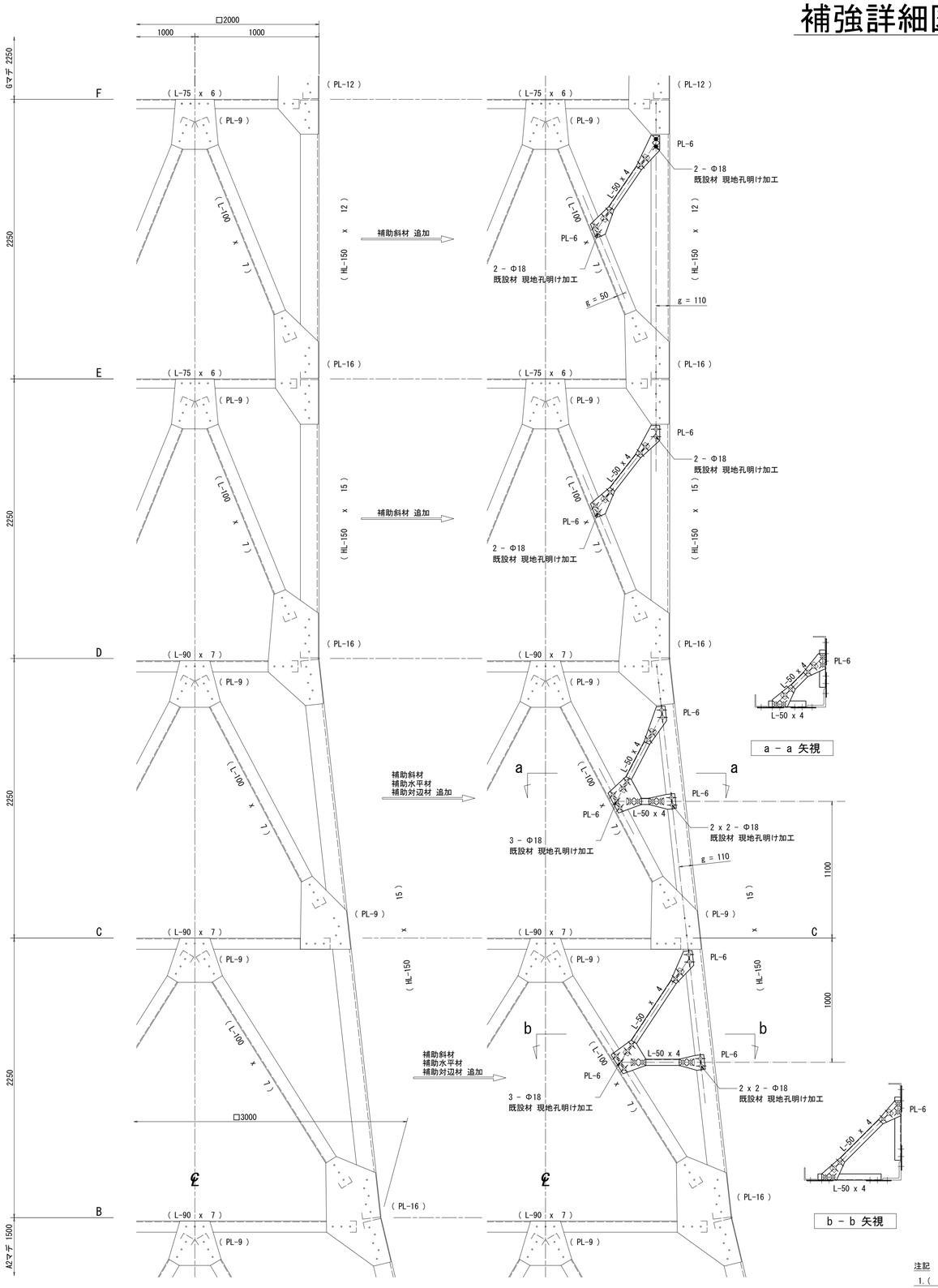

既設鉄塔 立面図 (F節～B節)
S = 1 : 20

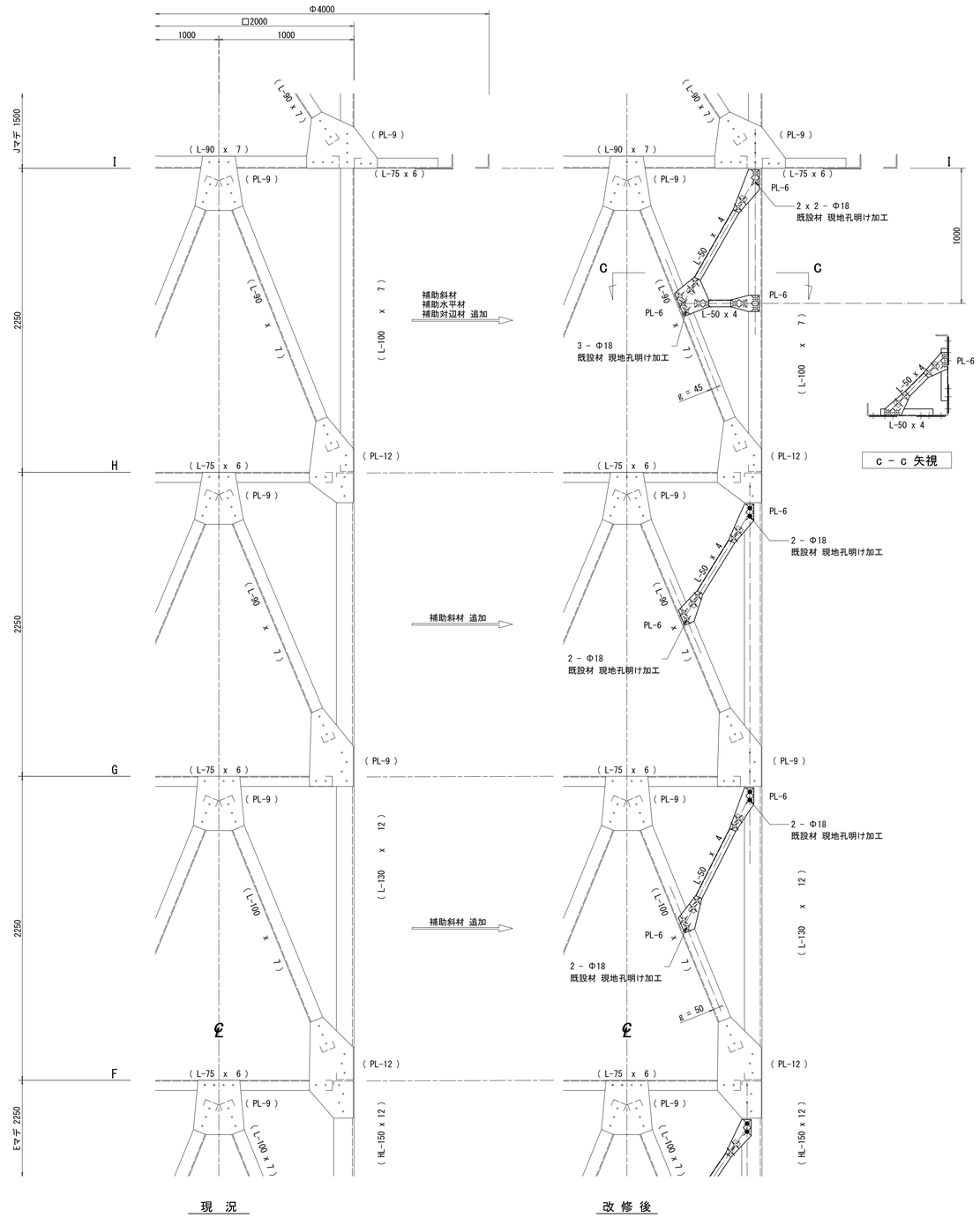

既設鉄塔 立面図 (I節～F節)
S = 1 : 20

注記

1. (　) 付の部材サイズは既設部材を示す。
2. 現地孔あけ等の現地加工箇所には　防錆処理　(ジンクリッチペイント処理等)　を施すこと。

ボルト記号表

径 ＼ 長	30	35	40	45	50	55	60	65	70	75	80	85	90	95	100	105
M16_5.8		⊘	○	●	⊗	⊗	✧	✦	⊘	⊘	⊘	⊘	⊘	⊘	⊘	⊘

工事名	和歌山県消防救急デジタル無線システム再整備工事		
図面名	生石中継所 補強詳細図 (2)		
作成年月日	令和 6年　3月		
縮尺	1:60	図面番号	13 葉之内 13
会社名	株式会社エイト日本技術開発		
事業者名	和　歌　山　県		

図　面　目　録

図面番号	図　面　名　称
1	システム系統図
2	西側立面図
3	屋上階平面図
4	2階平面図
5	2階機械室機器配置図
6	収容架実装図
7	空中線系統図
8	配線系統図(信号系/電源系)(新設)
9	導波管概念図（屋外）
10	導波管概念図（屋内）
11	
12	
13	
14	
15	
16	

システム系統図

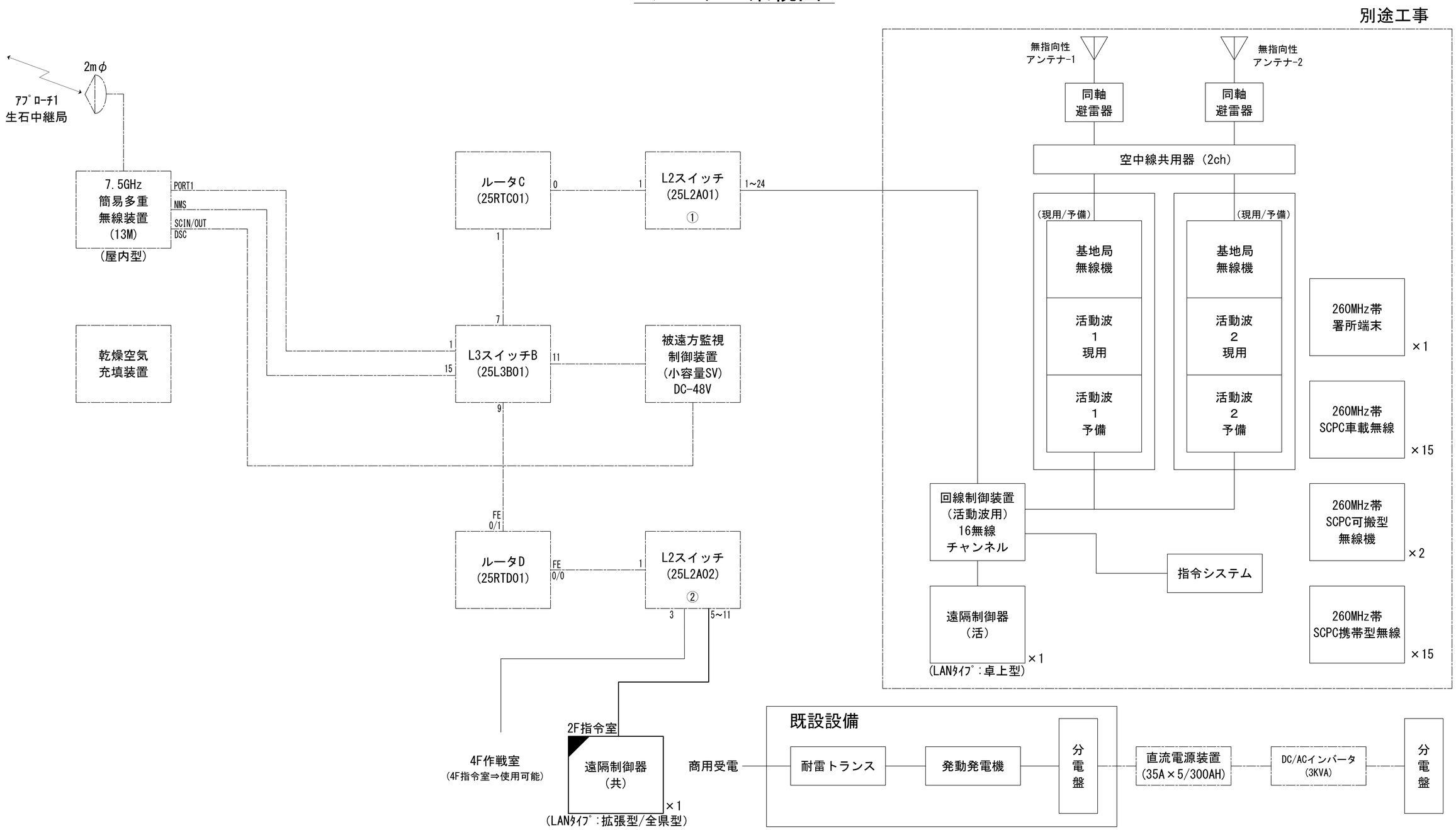

凡　例

◪：更新	◪：撤去	□：別途	——：更新　- - -：撤去
□：既設	◪：改修		——：既設　—·—：別途

工事名	和歌山県消防救急デジタル無線システム再整備工事		
図面名	有田川町消防本部　システム系統図		
作成年月日	令和 6年　3月		
縮尺	NTS	図面番号	10葉之内 1
会社名	株式会社エイト日本技術開発		
事業者名	和　歌　山　県		

西側立面図

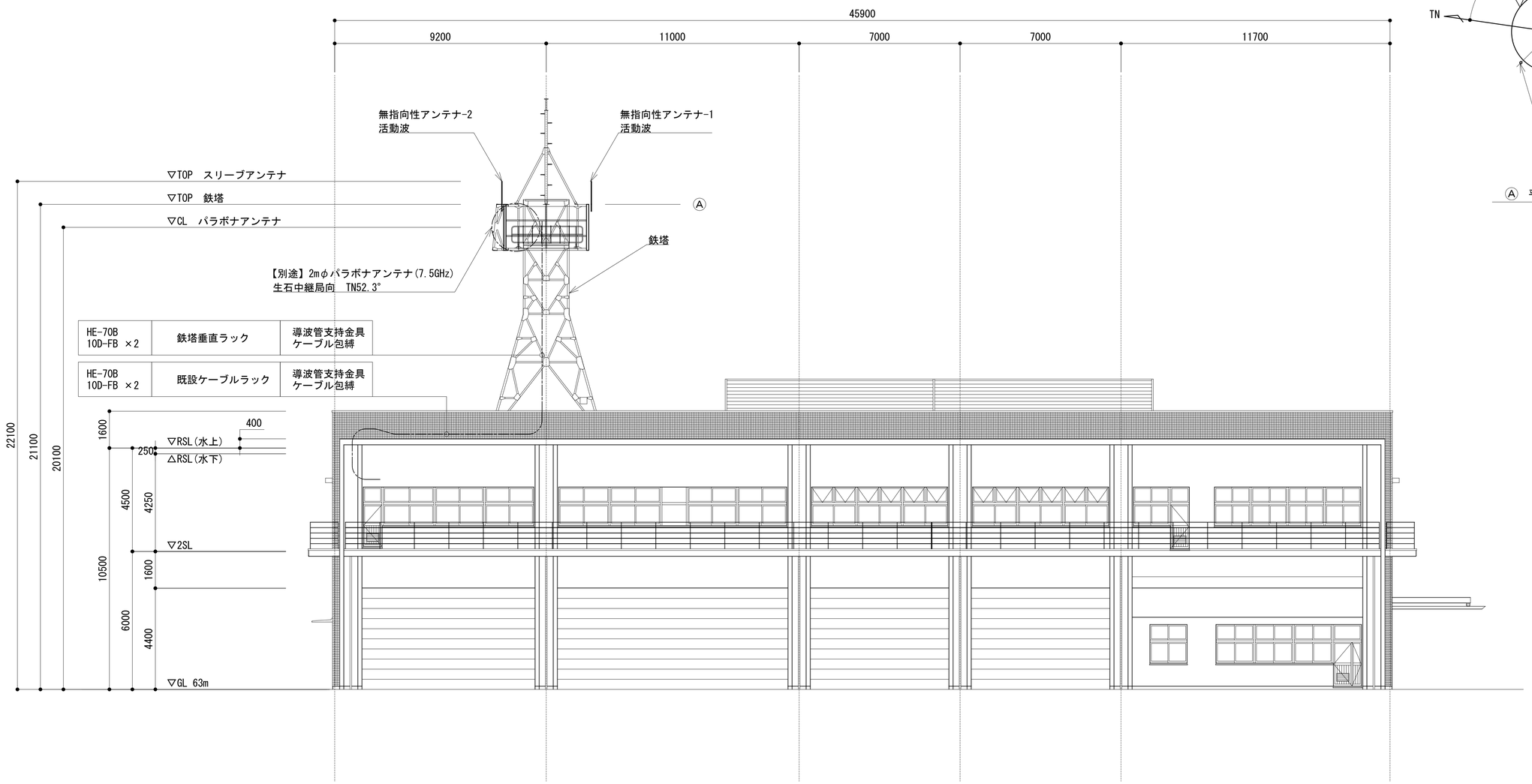

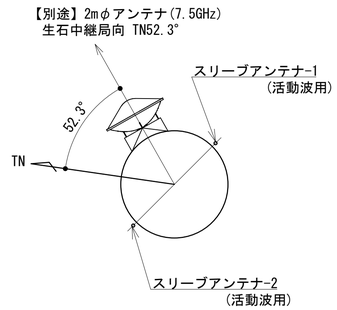

Ⓐ 平 面 図

緯度： 34° 03′ 13″
緯度：135° 14′ 25″
ＧＬ：63m

凡 例

：更新	：撤去	：別途	：更新　：撤去
：既設	：改修		：既設　：別途

工事名	和歌山県消防救急デジタル無線システム再整備工事		
図面名	有田川町消防本部　西側立面図		
作成年月日	令和 6年　3月		
縮尺	1:100	図面番号	10葉之内 2
会社名	株式会社エイト日本技術開発		
事業者名	和　歌　山　県		

屋上階平面図

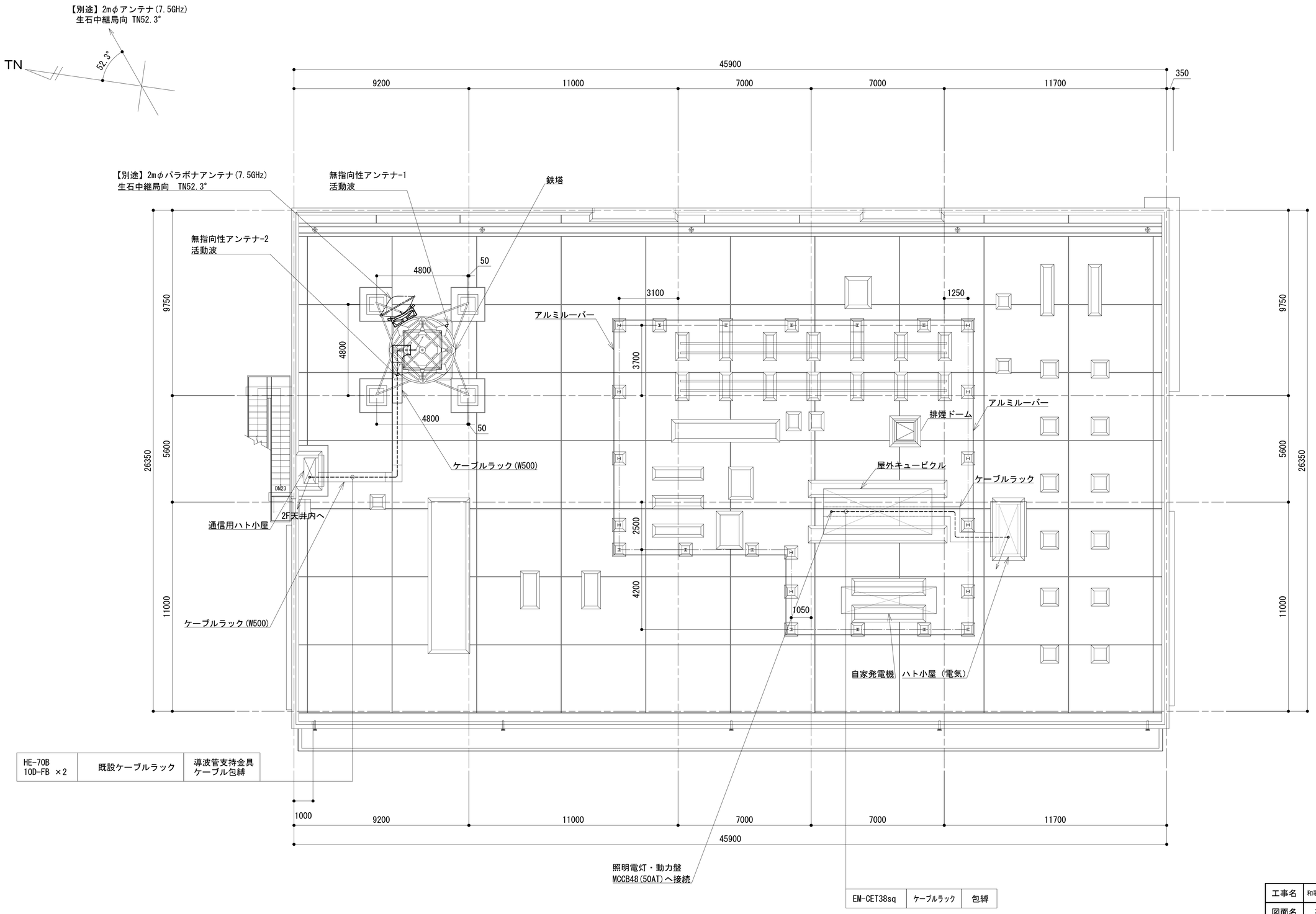

HE-70B 10D-FB ×2	既設ケーブルラック	導波管支持金具 ケーブル包縛

EM-CET38sq	ケーブルラック	包縛

凡 例

: 別途　: 撤去　: 別途　: 別途　: 撤去

: 既設　: 改修　: 既設　: 別途

工事名	和歌山県消防救急デジタル無線システム再整備工事		
図面名	有田川町消防本部　屋上階平面図		
作成年月日	令和 6年　3月		
縮尺	1:100	図面番号	10 葉之内 3
会社名	株式会社エイト日本技術開発		
事業者名	和　歌　山　県		

2階平面図

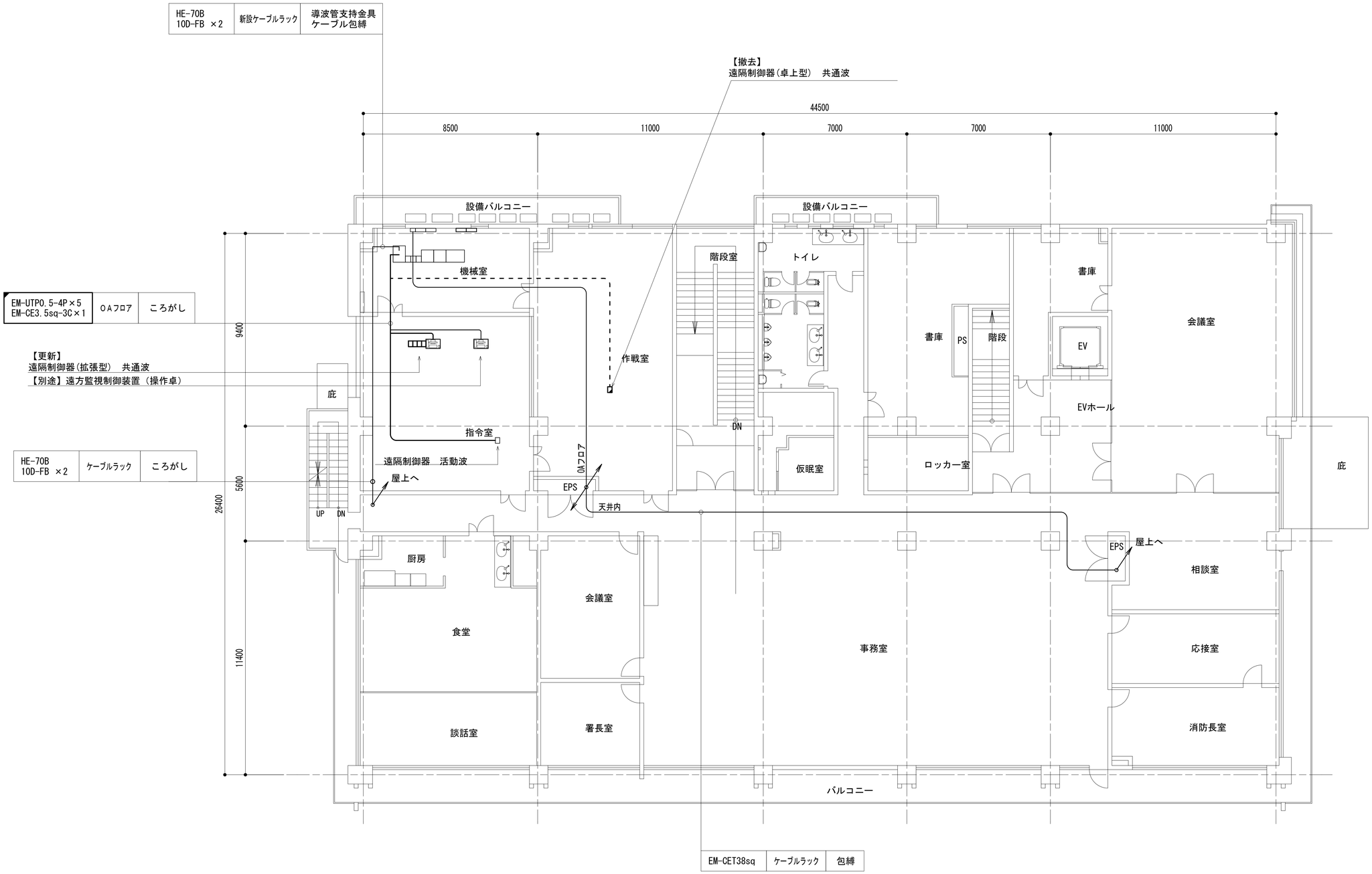

凡　例

- ：更新
- ：撤去
- ：別途
- ：更新
- ：撤去
- ：既設
- ：改修
- ：既設
- ：別途

工事名	和歌山県消防救急デジタル無線システム再整備工事		
図面名	有田川町消防本部　2階平面図		
作成年月日	令和 6年　3月		
縮尺	1:100	図面番号	10葉之内 4
会社名	株式会社エイト日本技術開発		
事業者名	和　歌　山　県		

2階機械室機器配置図

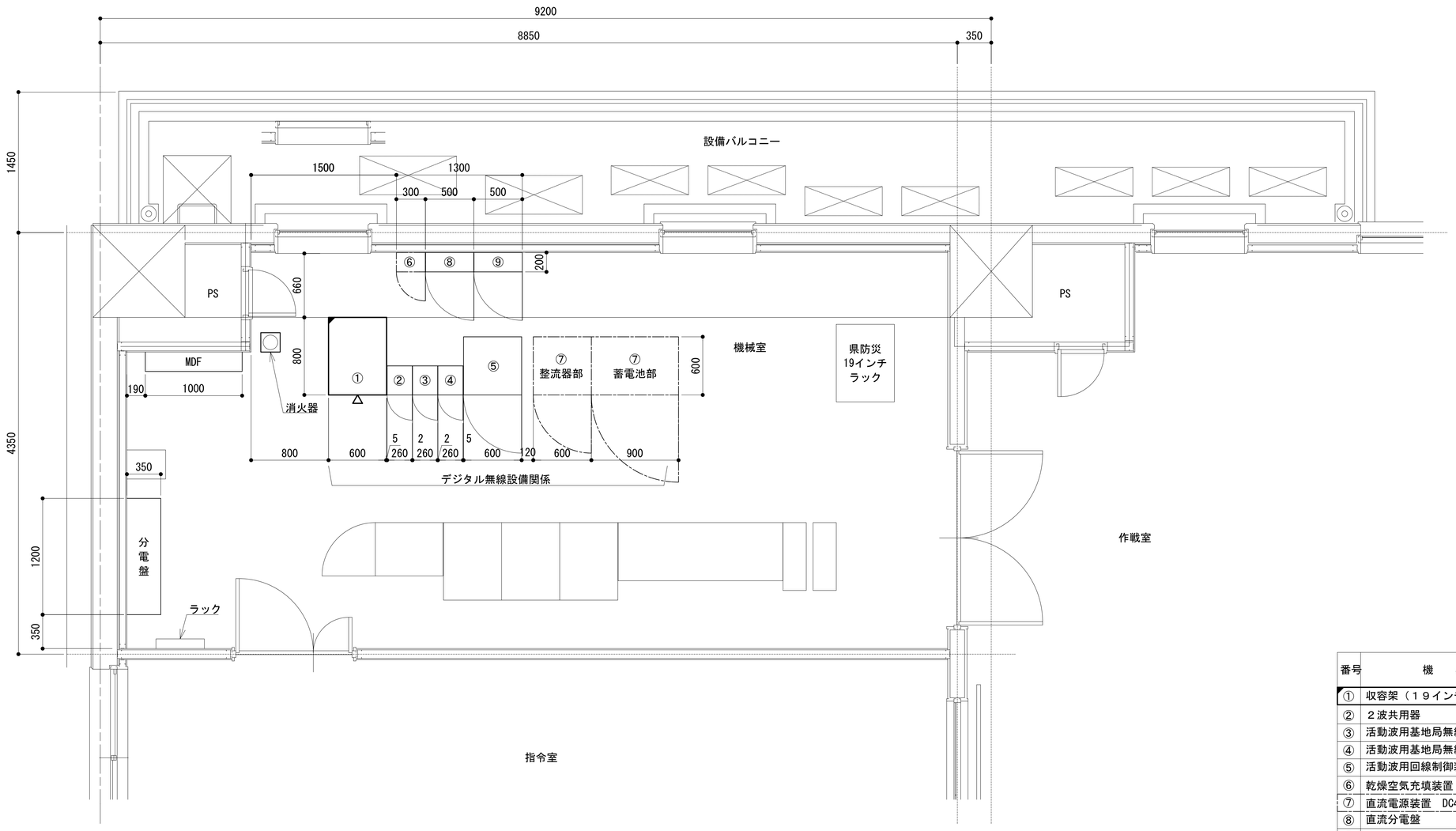

番号	機　器　名
①	収容架（１９インチラック）
②	２波共用器
③	活動波用基地局無線機１（現用・予備）（別途工事）
④	活動波用基地局無線機２（現用・予備）（別途工事）
⑤	活動波用回線制御装置(別途工事)
⑥	乾燥空気充填装置
⑦	直流電源装置　DC48V 35Ax5 300AH
⑧	直流分電盤
⑨	ＭＤＦ
⑩	手元開閉器盤

凡　例

: 更新　: 撤去　: 別途　——: 更新　- - -: 撤去

: 既設　: 改修　——: 既設　—·—: 別途

工事名	和歌山県消防救急デジタル無線システム再整備工事		
図面名	有田川町消防本部 2階機械室機器配置図		
作成年月日	令和 6年　3月		
縮尺	1:25	図面番号	10 葉之内 5
会社名	株式会社エイト日本技術開発		
事業者名	和　歌　山　県		

収容架実装図

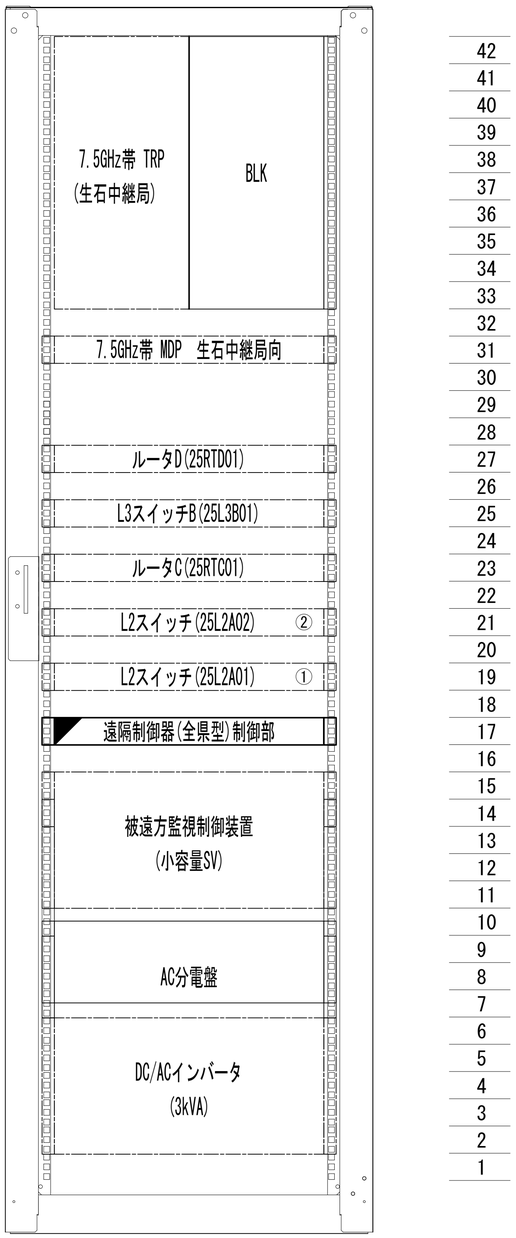

前面実装図 S=1:5

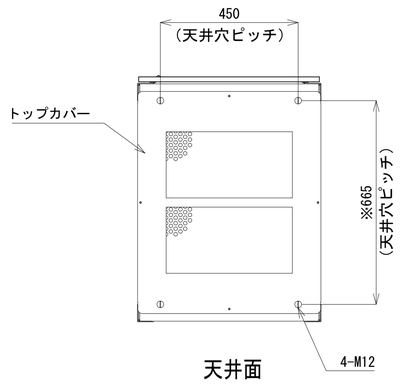

天井面

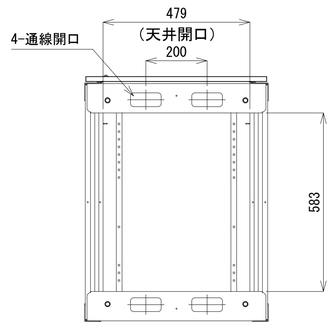

天井面
(トップカバーを外した状態)

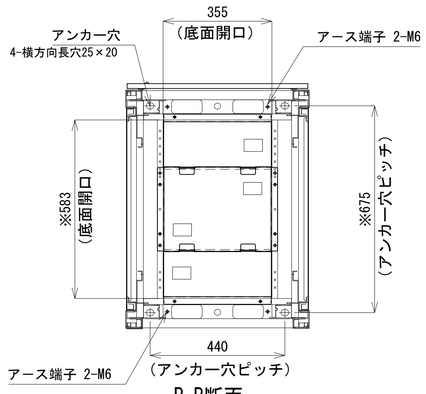

B-B断面

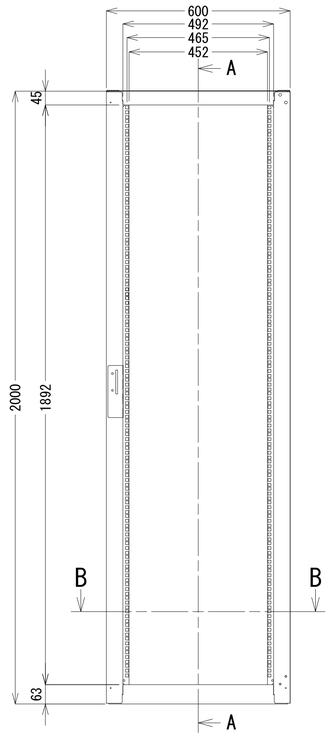

正面図

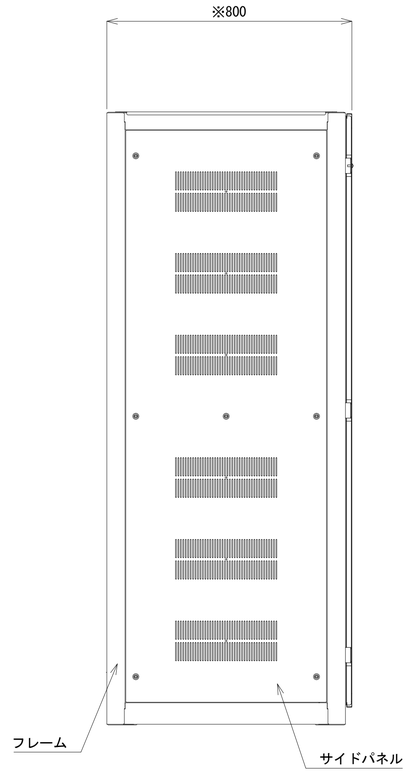

側面図

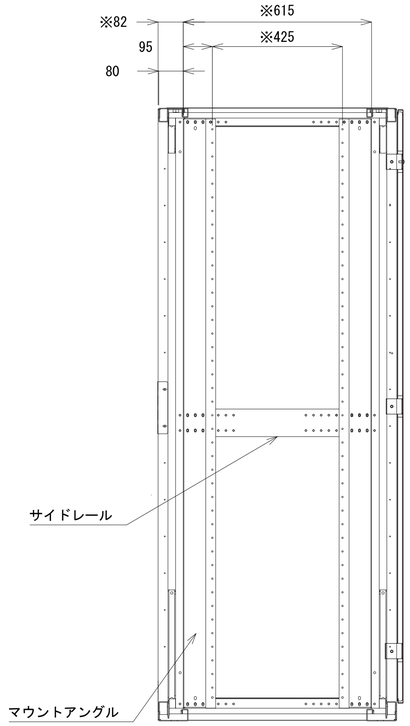

A-A断面

収容架A 姿図 S=1:10

凡 例

: 更新	: 撤去	: 別途	—— : 更新	- - - : 撤去	
: 既設	: 改修		—— : 既設	—·— : 別途	

工事名	和歌山県消防救急デジタル無線システム再整備工事		
図面名	有田川町消防本部 収容架実装図		
作成年月日	令和 6年 3月		
縮尺	1:5, 1:10	図面番号	10葉之内 6
会社名	株式会社エイト日本技術開発		
事業者名	和 歌 山 県		

空中線系統図

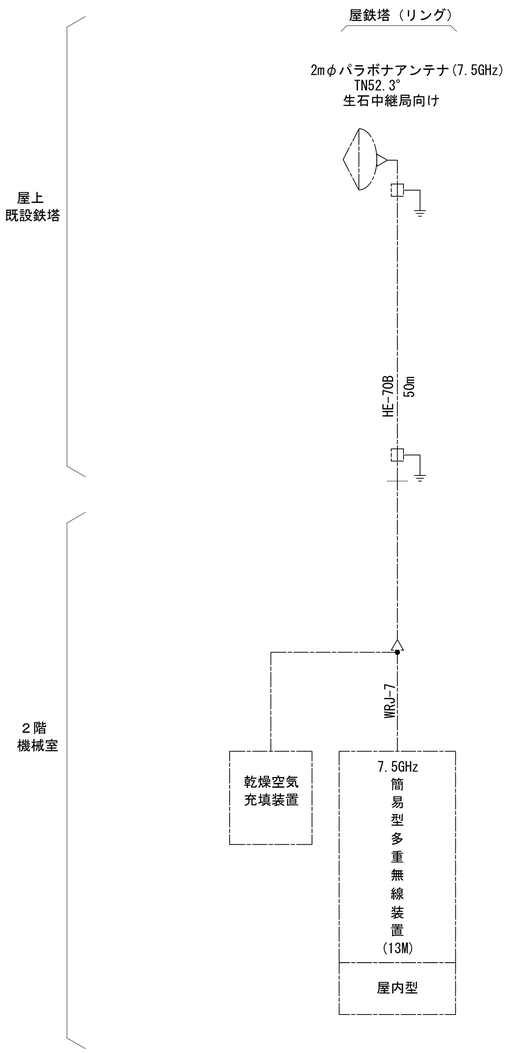

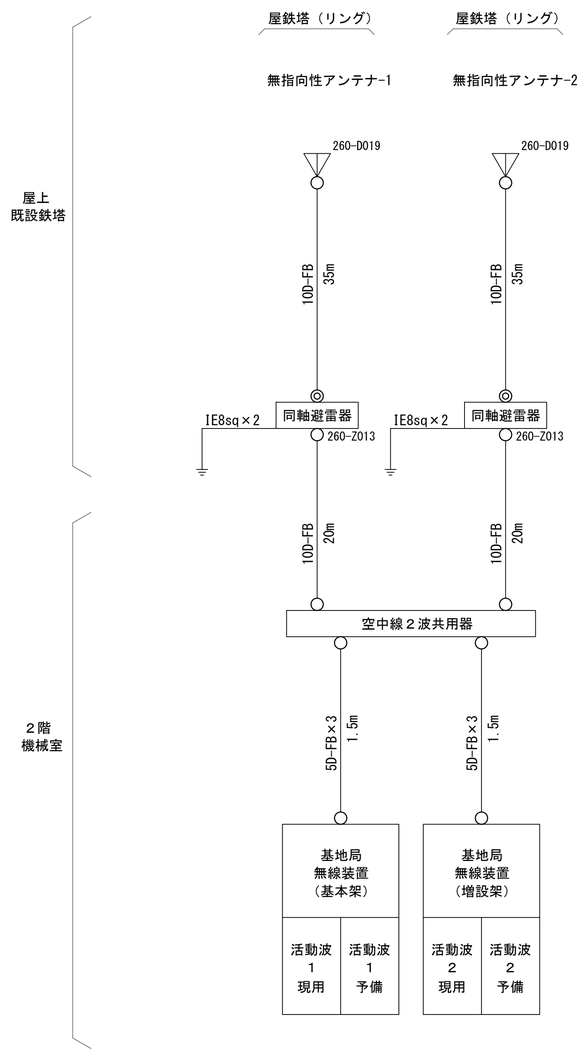

凡例

- ○ N-Pコネクタ
- ◎ N-Jコネクタ
- TNC-PL型コネクタ
- ● N型終端器(機器添付)
- △ 導波管接栓
- 導波管アースキット

凡　例

- ：更新
- ：撤去
- ：別途
- ：更新
- ：撤去
- ：既設
- ：改修
- ：既設
- ：別途

工事名	和歌山県消防救急デジタル無線システム再整備工事		
図面名	有田川町消防本部　空中線系統図		
作成年月日	令和 6年　3月		
縮尺	NTS	図面番号	10葉之内 7
会社名	株式会社エイト日本技術開発		
事業者名	和　歌　山　県		

配線系統図(信号系/電源系)(新設)

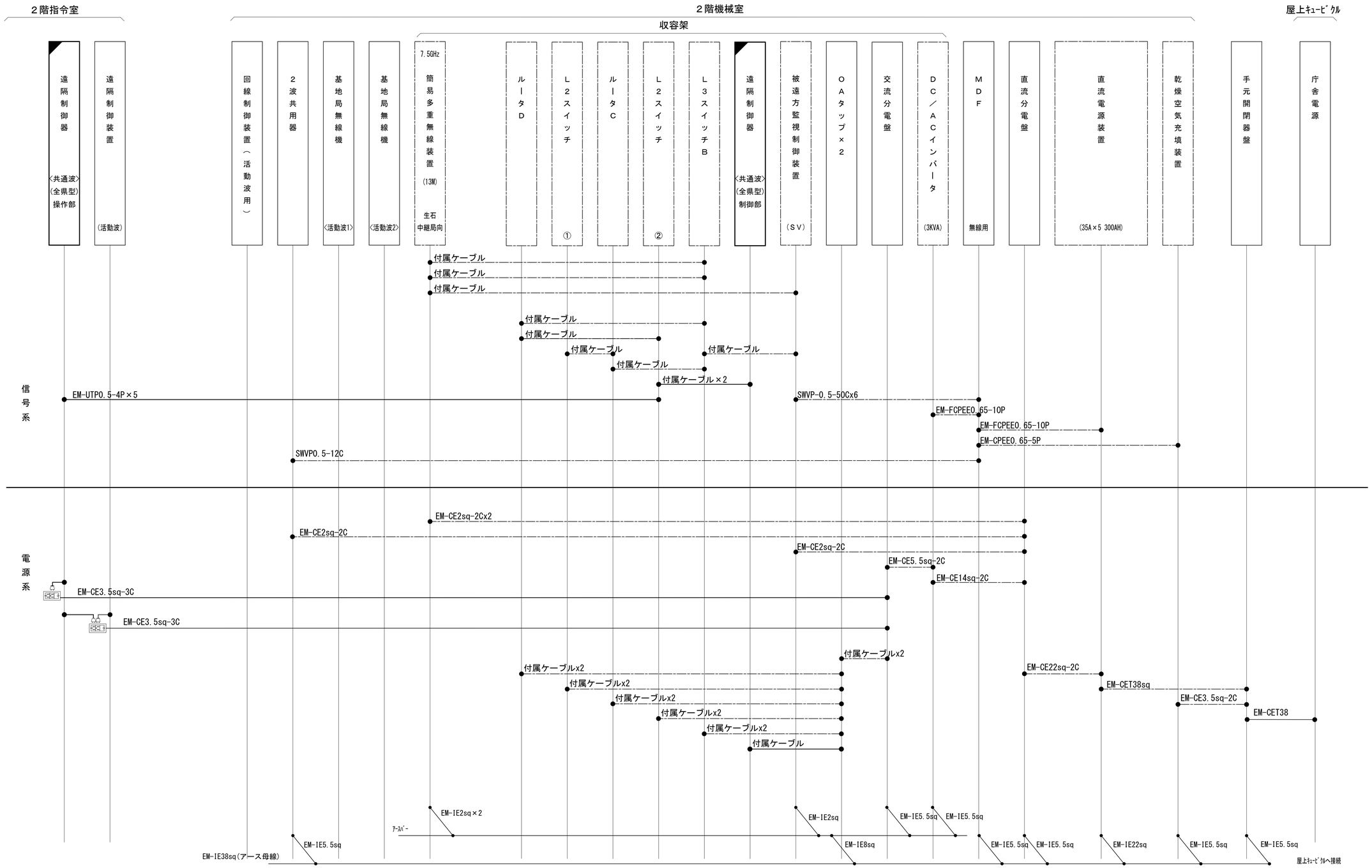

凡　例

- ：更新
- ：撤去
- ：別途
- ：更新
- ：撤去
- ：既設
- ：改修
- ：既設
- ：別途

工事名	和歌山県消防救急デジタル無線システム再整備工事		
図面名	有田川町消防本部 配線系統図(信号系/電源系)(新設)		
作成年月日	令和 6年　3月		
縮尺	NTS	図面番号	10 葉之内 8
会社名	株式会社エイト日本技術開発		
事業者名	和　歌　山　県		

導波管概念図（屋外）

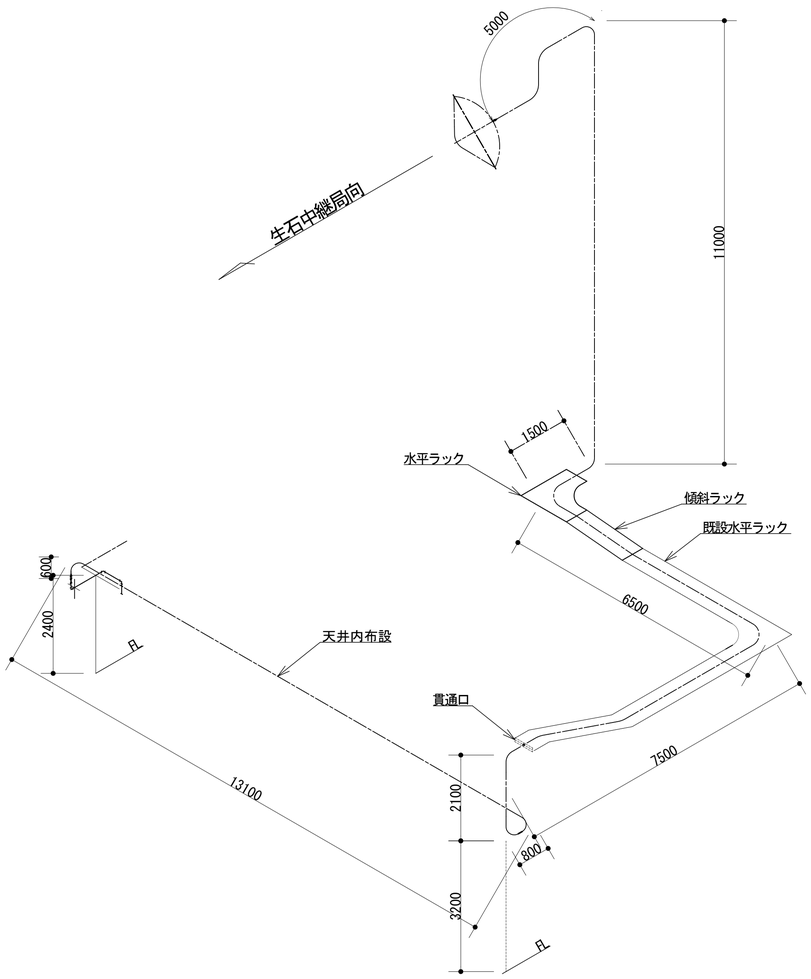

導波管材料数量表

名　　称	規格（長さ）	数　　量	備　　考
楕円導波管	HE-70B	50	生石中継所向
導波管ｺﾈｸﾀ	PRJ-7	2	１ヶはコネクタライズ
サポート金具	L=150	52	SUS
ﾕﾆﾊﾞｰｻﾙｸﾗﾝﾌﾟ	M12	52	
アースキット		2	

凡　例

：更新　：撤去　：別途　——：更新　- - -：撤去

：既設　：改修　——：既設　—·—：別途

工事名	和歌山県消防救急デジタル無線システム再整備工事		
図面名	有田川町消防本部 導波管概念図（屋外）		
作成年月日	令和 6年　3月		
縮尺	1:75	図面番号	10 葉之内 09
会社名	株式会社エイト日本技術開発		
事業者名	和　歌　山　県		

導波管概念図（屋内）

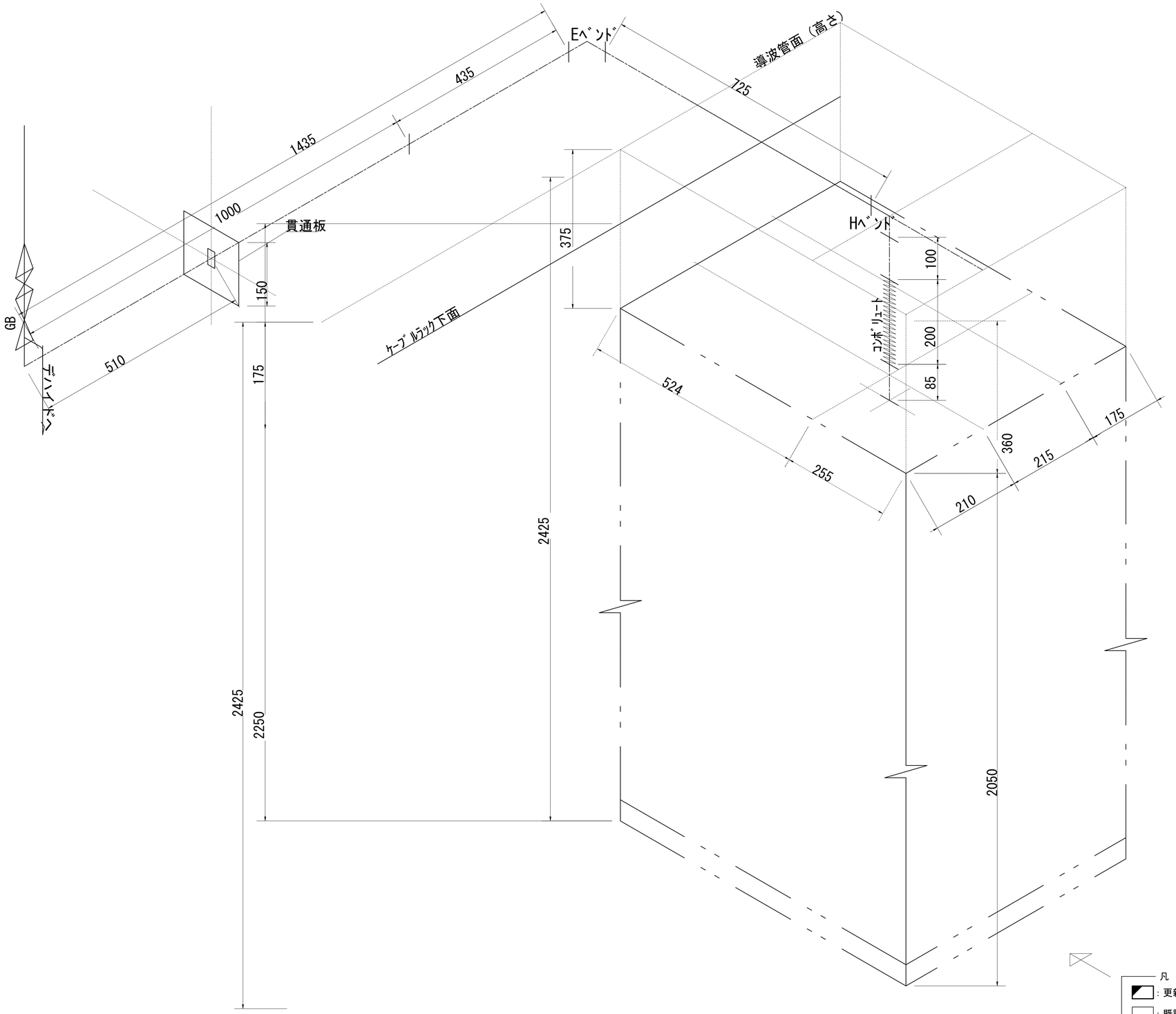

導波管材料数量表

名　　称	規格（長さ）	数　　量	備　　考
気密導波管	L=120	1	
ｺﾝﾎﾞﾘｭｰﾄ	L=200	1	
Eﾍﾞﾝﾄﾞ	L=50	1	
Hﾍﾞﾝﾄﾞ	L=50	2	
直管	L=1000	1	両フランジ
直管	L=435	1	両フランジ
直管	L=725	1	両フランジ
直管	L=100	1	両フランジ
直管	L=85	1	両フランジ
組立用ﾋﾞｽ	M3	96組	M3×15、菊W、NT
ﾃﾞｶﾎﾞﾝﾁｭｰﾌﾞ	6φ	5m	
サポート金物	L-150	3	WRJ用
ﾕﾆﾊﾞｰｻﾙｸﾗﾝﾌﾟ	M12	3	
貫通板	150×150	1	アルミ
ｹｰﾌﾞﾙﾗｯｸ	W=500	L=1600	
ﾌﾞﾗｹｯﾄ	BK70	2	

凡　例

: 更新　: 撤去　: 別途　: 更新　: 撤去

: 既設　: 改修　: 既設　: 別途

工事名	和歌山県消防救急デジタル無線システム再整備工事		
図面名	有田川町消防本部 導波管概念図（屋内）		
作成年月日	令和 6年　3月		
縮尺	1:5	図面番号	10 葉之内 10
会社名	株式会社エイト日本技術開発		
事業者名	和　歌　山　県		

図　面　目　録

図面番号	図　面　名　称
1	システム系統図
2	敷地平面図
3	南側立面図
4	屋上階平面図
5	1階平面図
6	2階平面図
7	2階機械室機器配置図
8	収容架実装図
9	空中線系統図
10	配線系統図(信号系／電源系)(新設)
11	
12	
13	
14	
15	

システム系統図

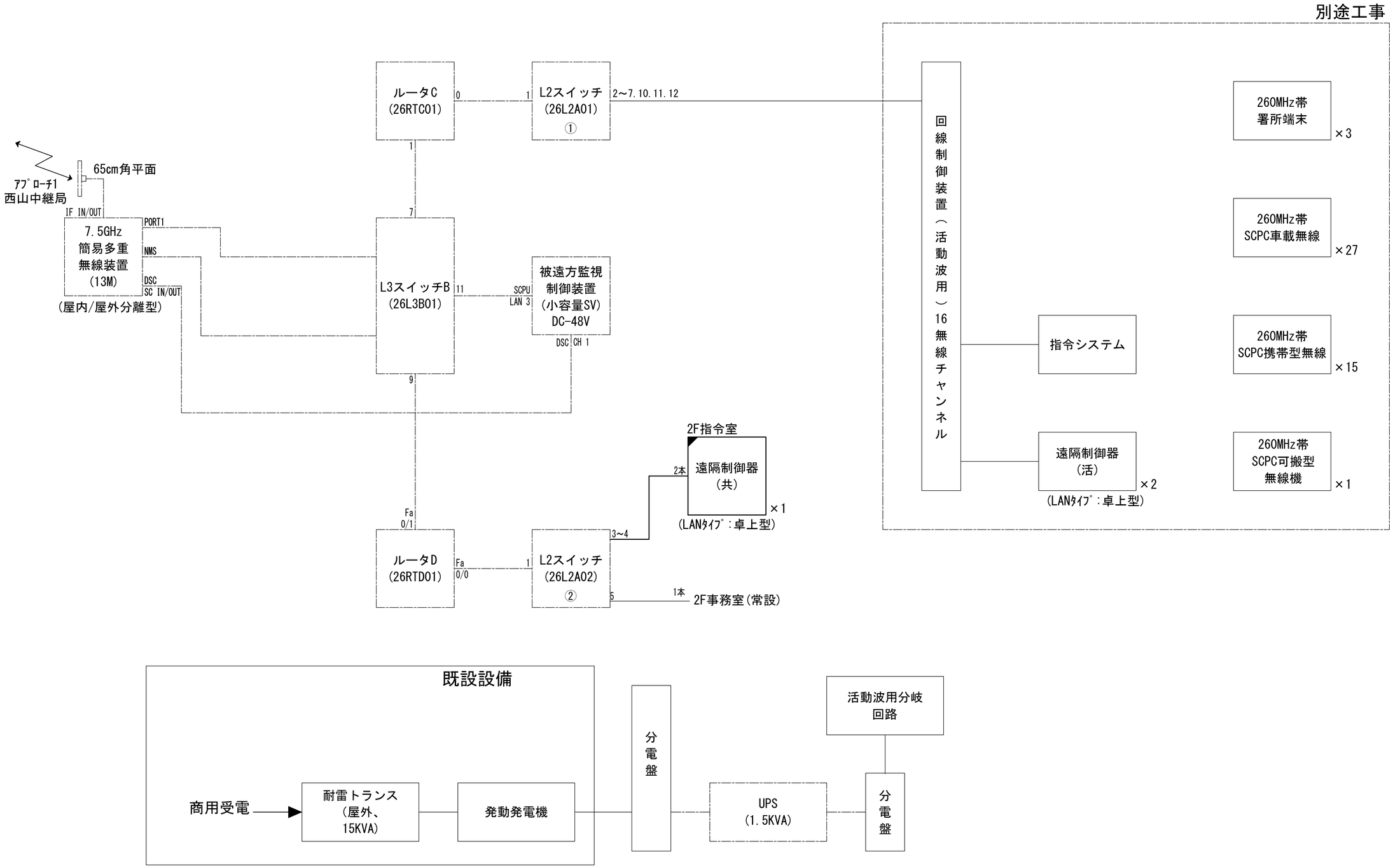

凡　例

: 更新　: 撤去　: 別途　: 更新　: 撤去

: 既設　: 改修　: 既設　: 別途

工事名	和歌山県消防救急デジタル無線システム再整備工事		
図面名	日高広域消防事務組合本部 システム系統図		
作成年月日	令和 6年　3月		
縮尺	NTS	図面番号	10葉之内 1
会社名	株式会社エイト日本技術開発		
事業者名	和　歌　山　県		

敷地平面図

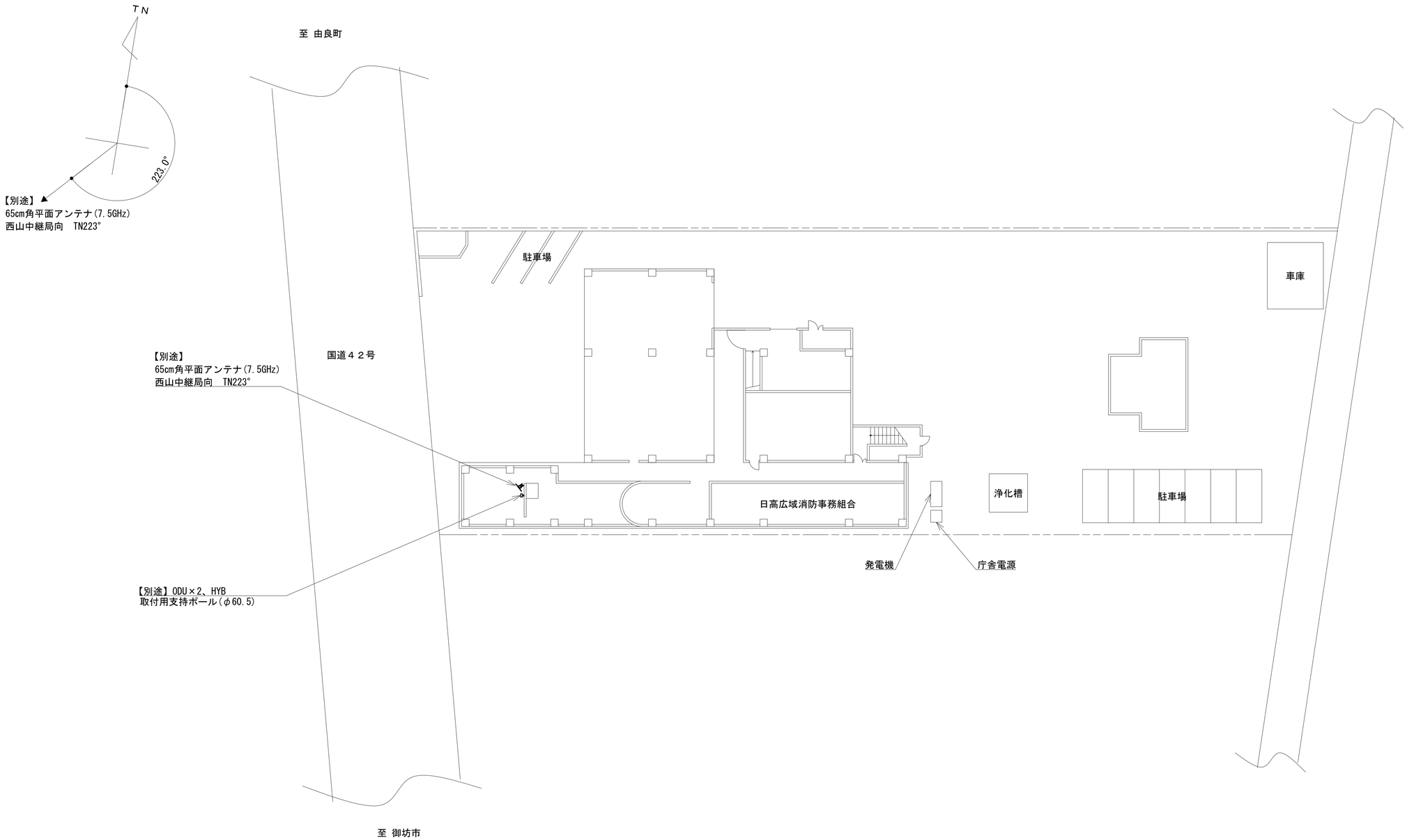

緯度：　33°55′48″
経度：135°08′36″
ＧＬ：12m

施工場所：日高郡日高町萩原930-1

凡　例
：別途　：撤去　：別途　：別途　：撤去
：既設　：改修　：既設　：別途

工事名	和歌山県消防救急デジタル無線システム再整備工事		
図面名	日高広域消防事務組合本部 敷地平面図		
作成年月日	令和 6年　3月		
縮尺	1:200	図面番号	10葉之内 2
会社名	株式会社エイト日本技術開発		
事業者名	和　歌　山　県		

南側立面図

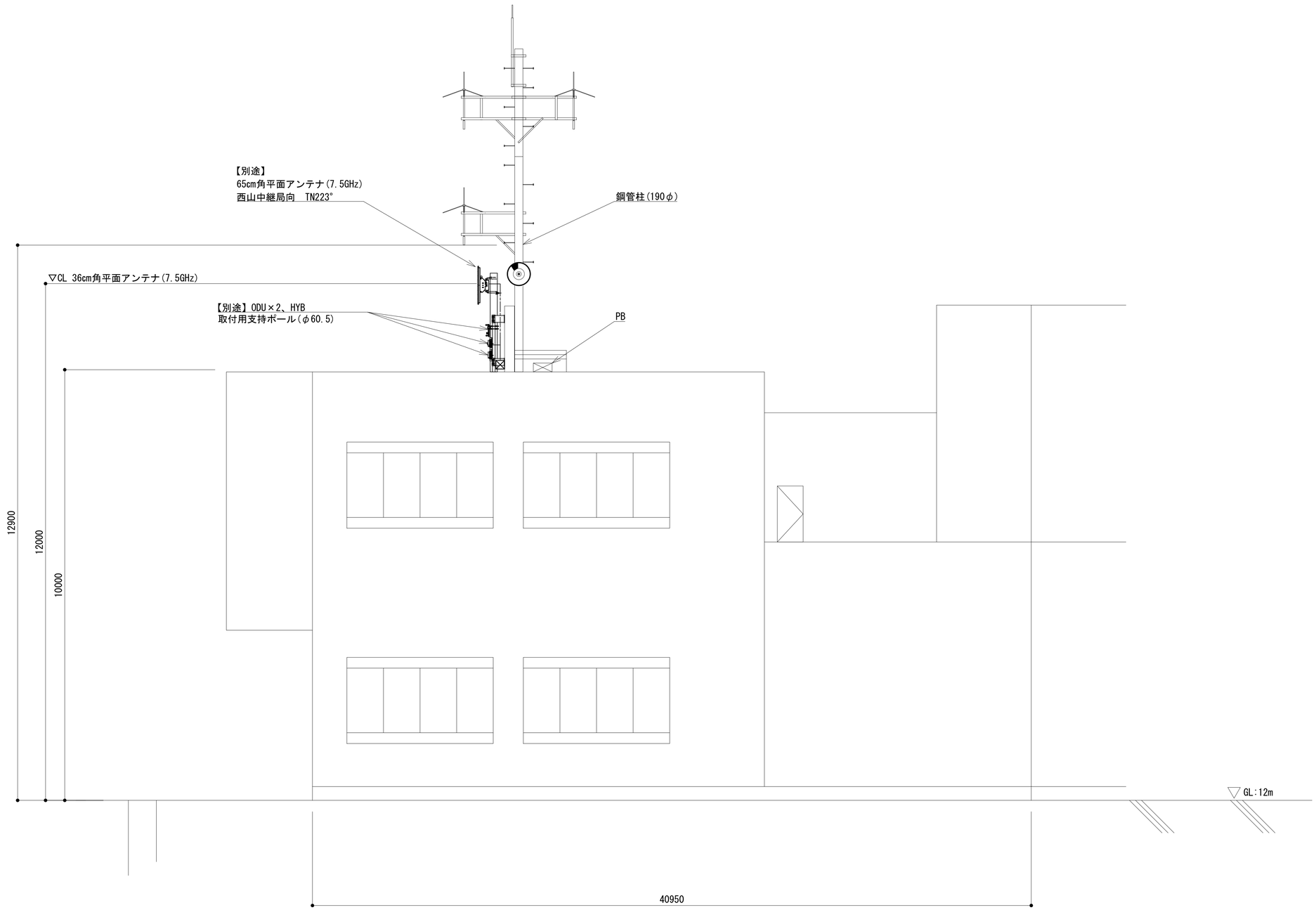

凡　例

◪：別途	◪：撤去	□：別途	——：別途	- - -：撤去
□：既設	◪：改修		——：既設	—·—：別途

工事名	和歌山県消防救急デジタル無線システム再整備工事		
図面名	日高広域消防事務組合本部 南側立面図		
作成年月日	令和 6年　3月		
縮尺	1:50	図面番号	10 葉之内 3
会社名	株式会社エイト日本技術開発		
事業者名	和　歌　山　県		

屋上階平面図

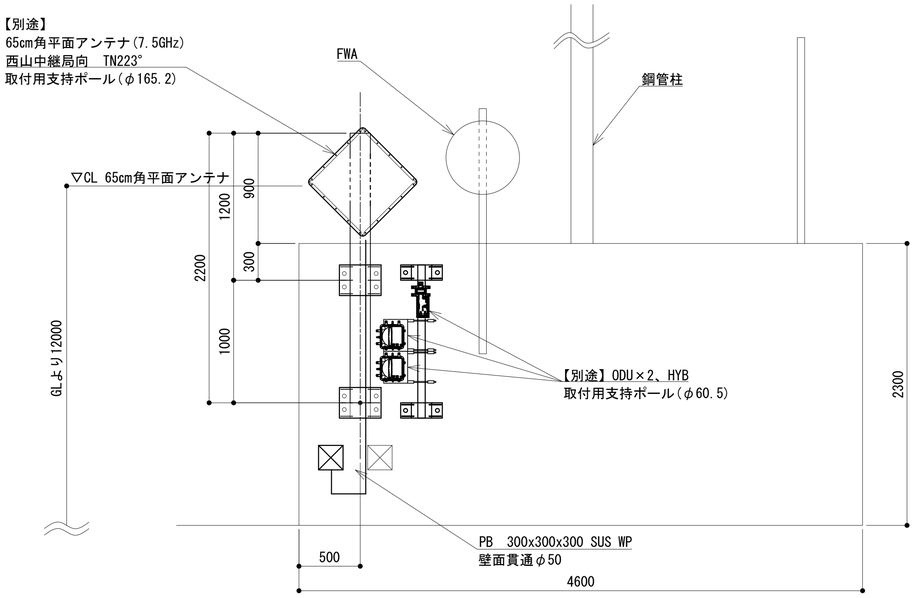

Ⓐ 視矢視図　　S=1:50

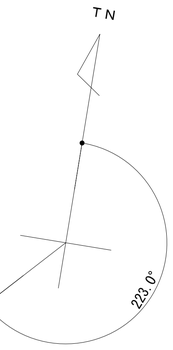

【別途】
65cm角平面アンテナ(7.5GHz)
西山中継局向　TN223°

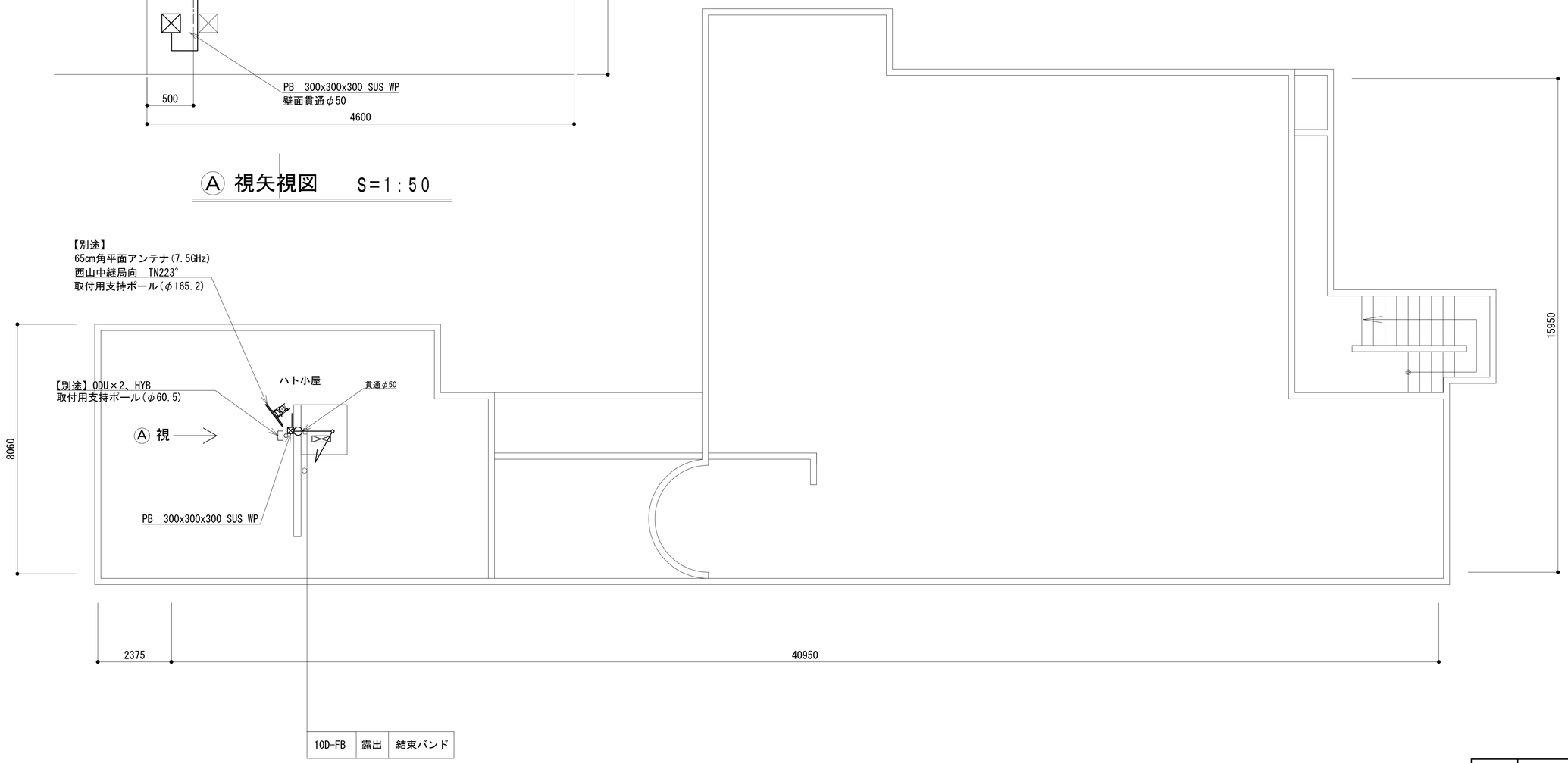

凡　例

◢ : 別途	◢ : 撤去	▭ : 別途	━━ : 別途　- - - : 撤去
▭ : 既設	◣ : 改修		━━ : 既設　-·-· : 別途

工事名	和歌山県消防救急デジタル無線システム再整備工事		
図面名	日高広域消防事務組合本部 屋上階平面図		
作成年月日	令和 6年　3月		
縮尺	1:75	図面番号	10葉之内 4
会社名	株式会社エイト日本技術開発		
事業者名	和　歌　山　県		

1階平面図

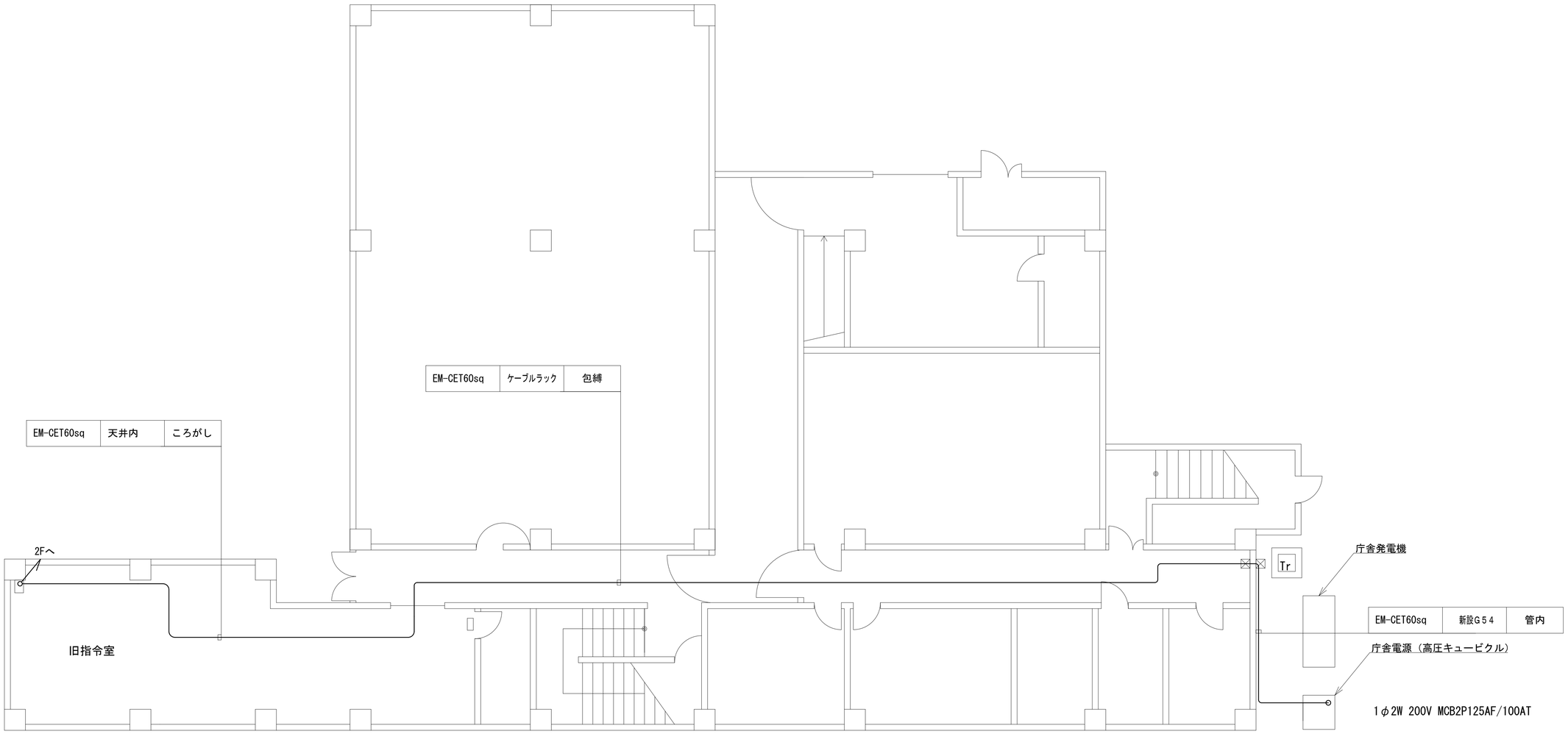

凡　例

- ：更新
- ：撤去
- ：別途
- ：既設
- ：改修
- ——：更新
- - - -：撤去
- ——：既設
- —·—：別途

工事名	和歌山県消防救急デジタル無線システム再整備工事		
図面名	日高広域消防事務組合本部 1階平面図		
作成年月日	令和 6年　3月		
縮尺	1:75	図面番号	10葉之内 5
会社名	株式会社エイト日本技術開発		
事業者名	和　歌　山　県		

2階平面図

NO	機　器　名　称	備 考
①	収容架	
②	直流電源装置	
③	遠隔制御装置（卓上型）×1	
④	遠隔制御装置（活動波）	
⑤	遠隔制御装置（全県型／拡張型）	
⑥	遠方監視制御装置（操作卓）	
⑦	回線制御装置（活動波）	
⑧	MDF	
⑨	18GHz帯多重無線装置	
⑩	交流・直流分電盤	
⑪	受令ラック	
⑫	防災用分電盤	
⑬	ＩＰ防災中継交換機	

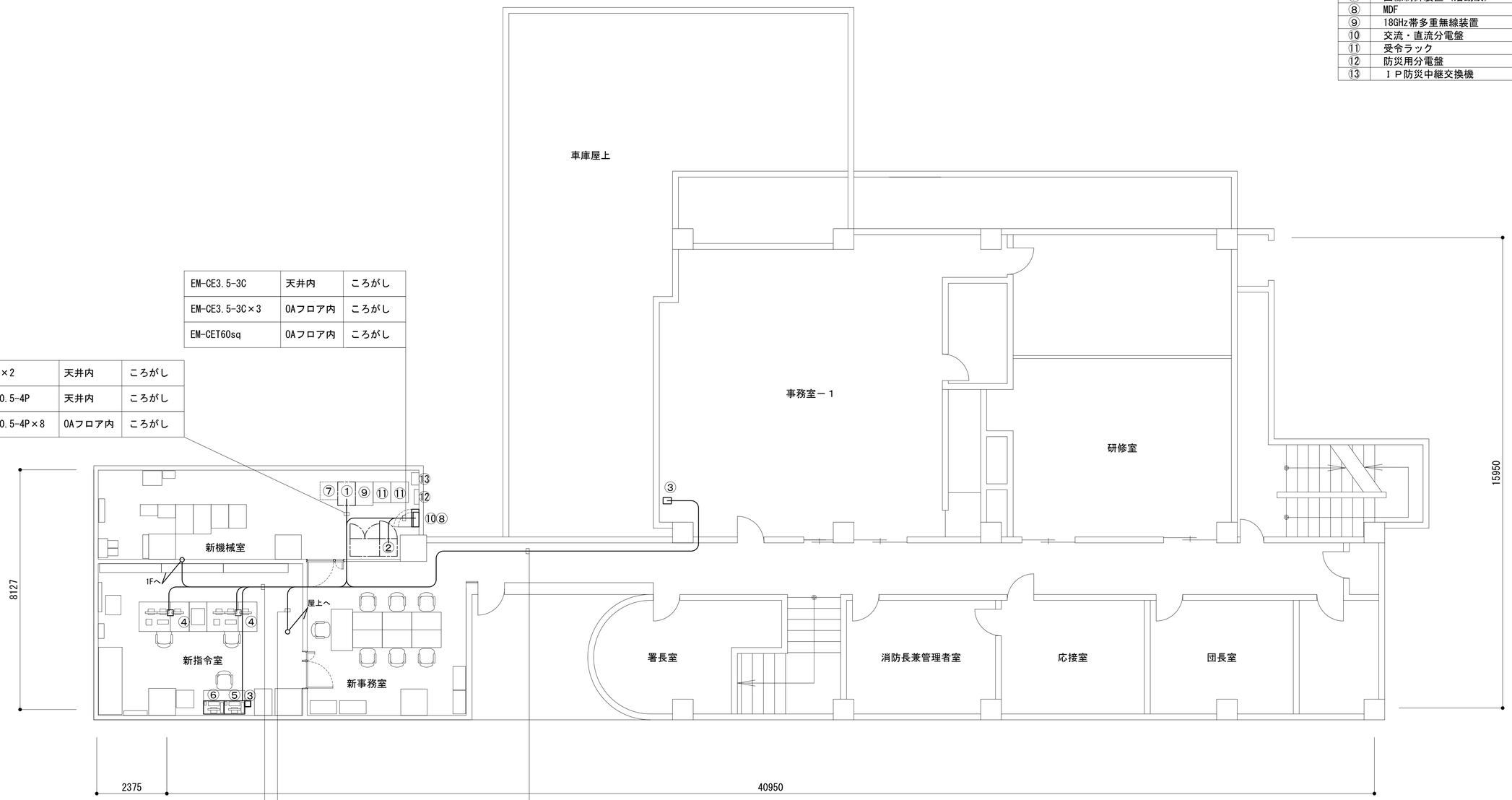

EM-CE3.5-3C	天井内	ころがし
EM-CE3.5-3C×3	OAフロア内	ころがし
EM-CET60sq	OAフロア内	ころがし

10D-FB×2	天井内	ころがし
EM-UTP0.5-4P	天井内	ころがし
EM-UTP0.5-4P×8	OAフロア内	ころがし

EM-UTP0.5-4P×8	OAフロア内	ころがし
EM-CE3.5-3C×3	OAフロア内	ころがし
EM-CET60sq	OAフロア内	ころがし

10D-FB×2	天井内	ころがし

EM-UTP0.5-4P	天井内	ころがし
EM-CE3.5-3C	天井内	ころがし

凡　例

：更新　：撤去　：別途　――：更新　- - -：撤去

：既設　：改修　――：既設　――：別途

工事名	和歌山県消防救急デジタル無線システム再整備工事		
図面名	日高広域消防事務組合本部 2階平面図		
作成年月日	令和 6年　3月		
縮尺	1:75	図面番号	10葉之内 6
会社名	株式会社エイト日本技術開発		
事業者名	和　歌　山　県		

2階機械室機器配置図

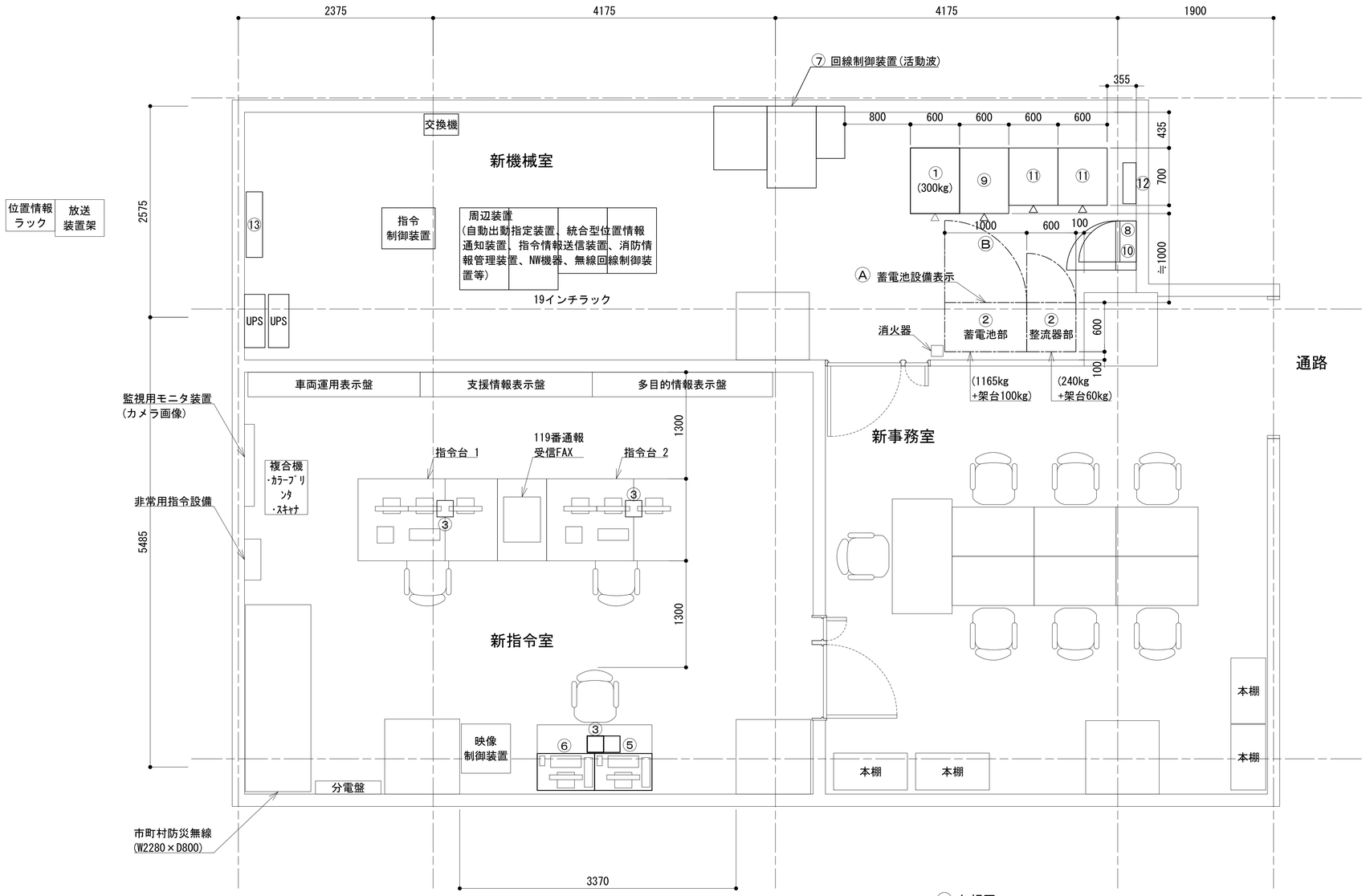

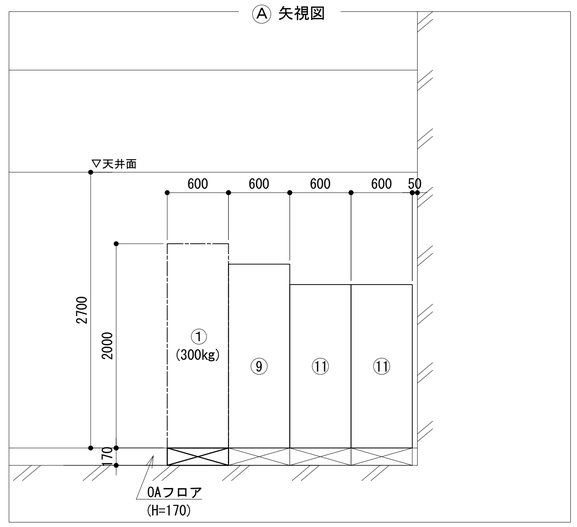

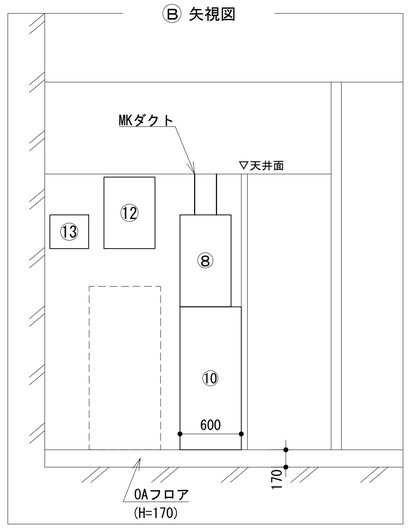

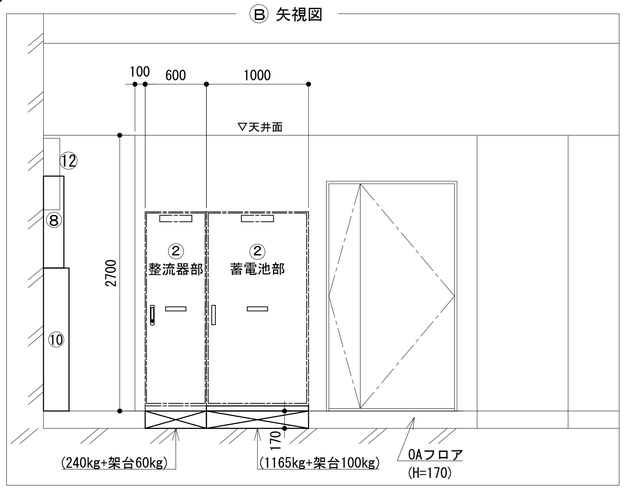

NO	機　器　名　称	備　考
①	収容架	本工事
②	直流電源装置	本工事
③	遠隔制御装置（卓上型）	本工事
④	遠隔制御装置（活動波）	別途工事
⑤	遠隔制御装置（全県型／拡張型）	本工事
⑥	遠方監視制御装置（操作卓）	本工事
⑦	回線制御装置（活動波）	別途工事
⑧	MDF	本工事
⑨	衛星端局装置	移設
⑩	交流・直流分電盤	本工事
⑪	受令ラック	移設
⑫	防災用分電盤	移設
⑬	ＩＰ防災中継交換機	移設

凡　例

: 更新　: 撤去　: 別途　: 更新　: 撤去

: 既設　: 改修　: 既設　: 別途

工事名	和歌山県消防救急デジタル無線システム再整備工事		
図面名	日高広域消防事務組合本部 2階機械室機器配置図		
作成年月日	令和 6年　3月		
縮尺	1:30	図面番号	10 葉之内 7
会社名	株式会社エイト日本技術開発		
事業者名	和　歌　山　県		

収容架実装図

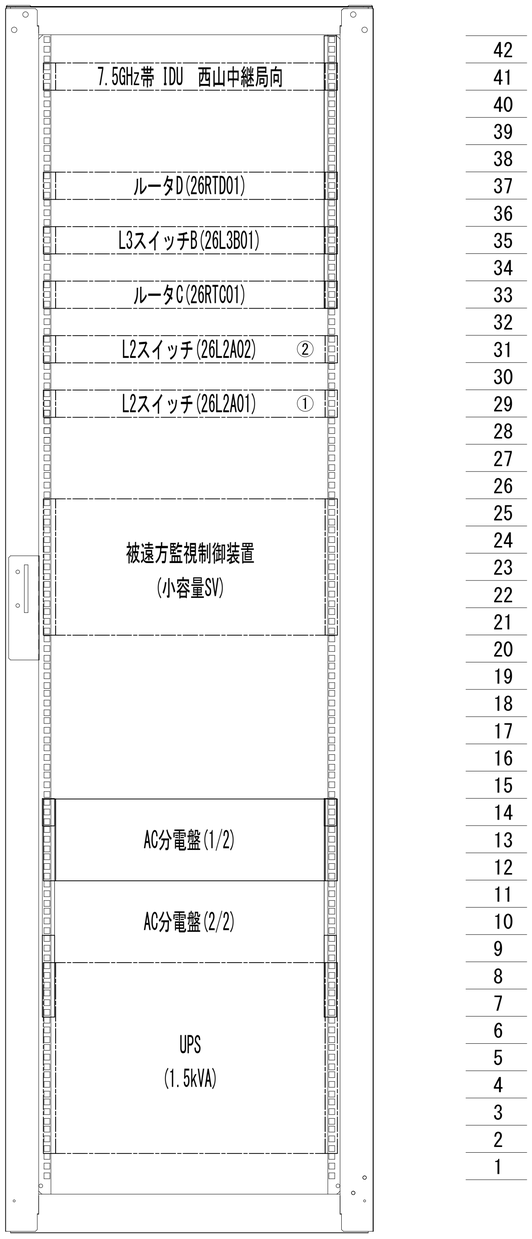

前面実装図 S=1:5

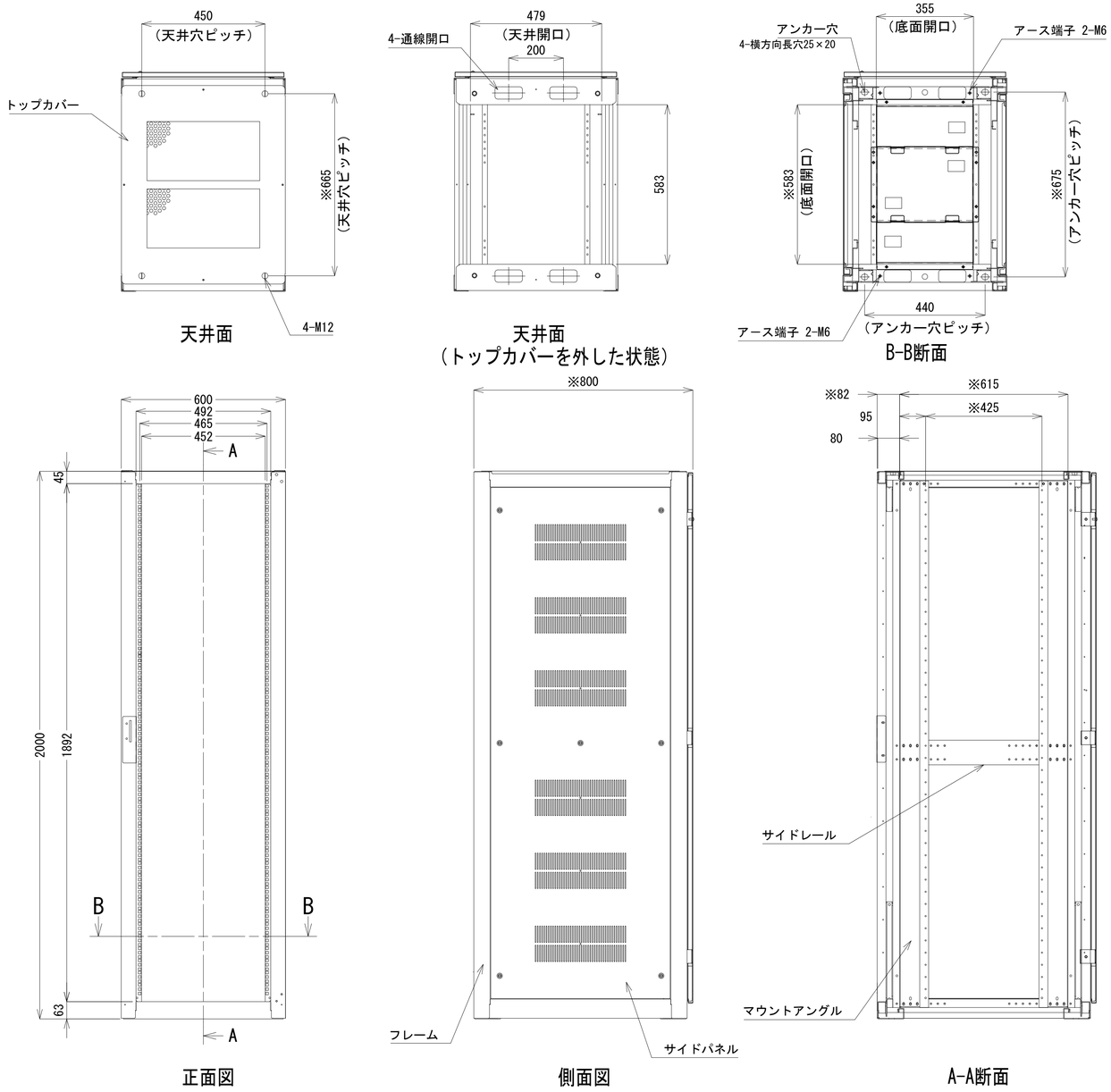

収容架A 姿図 S=1:10

凡 例

◪ : 更新	◪ : 撤去	□ : 別途	―― : 更新	- - - : 撤去	
□ : 既設	◪ : 改修		―― : 既設	―― : 別途	

工事名	和歌山県消防救急デジタル無線システム再整備工事		
図面名	日高広域消防事務組合本部 収容架実装図		
作成年月日	令和 6年 3月		
縮尺	1:5, 1:10	図面番号	10葉之内 8
会社名	株式会社エイト日本技術開発		
事業者名	和 歌 山 県		

空中線系統図

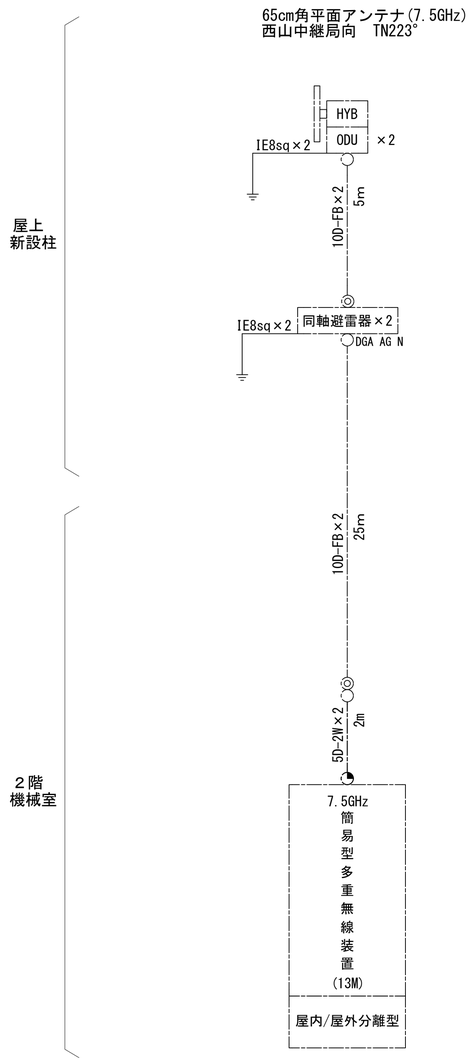

凡例

- ○ N-Pコネクタ
- ◎ N-Jコネクタ
- ◔ N-P L型コネクタ
- ● N型終端器(機器添付)
- ▫ LAN用コネクタ
- △ 導波管接栓
- 導波管アースキット
- □ トラジュー接栓
- ⊠ TRD

凡　例

- ◪ : 更新　◪ : 撤去　□ : 別途　—— : 更新　- - - : 撤去
- □ : 既設　◪ : 改修　—— : 既設　—·— : 別途

工事名	和歌山県消防救急デジタル無線システム再整備工事		
図面名	日高広域消防事務組合本部 空中線系統図		
作成年月日	令和 6年　3月		
縮尺	NTS	図面番号	10葉之内 9
会社名	株式会社エイト日本技術開発		
事業者名	和　歌　山　県		

配線系統図(信号系/電源系)(新設)

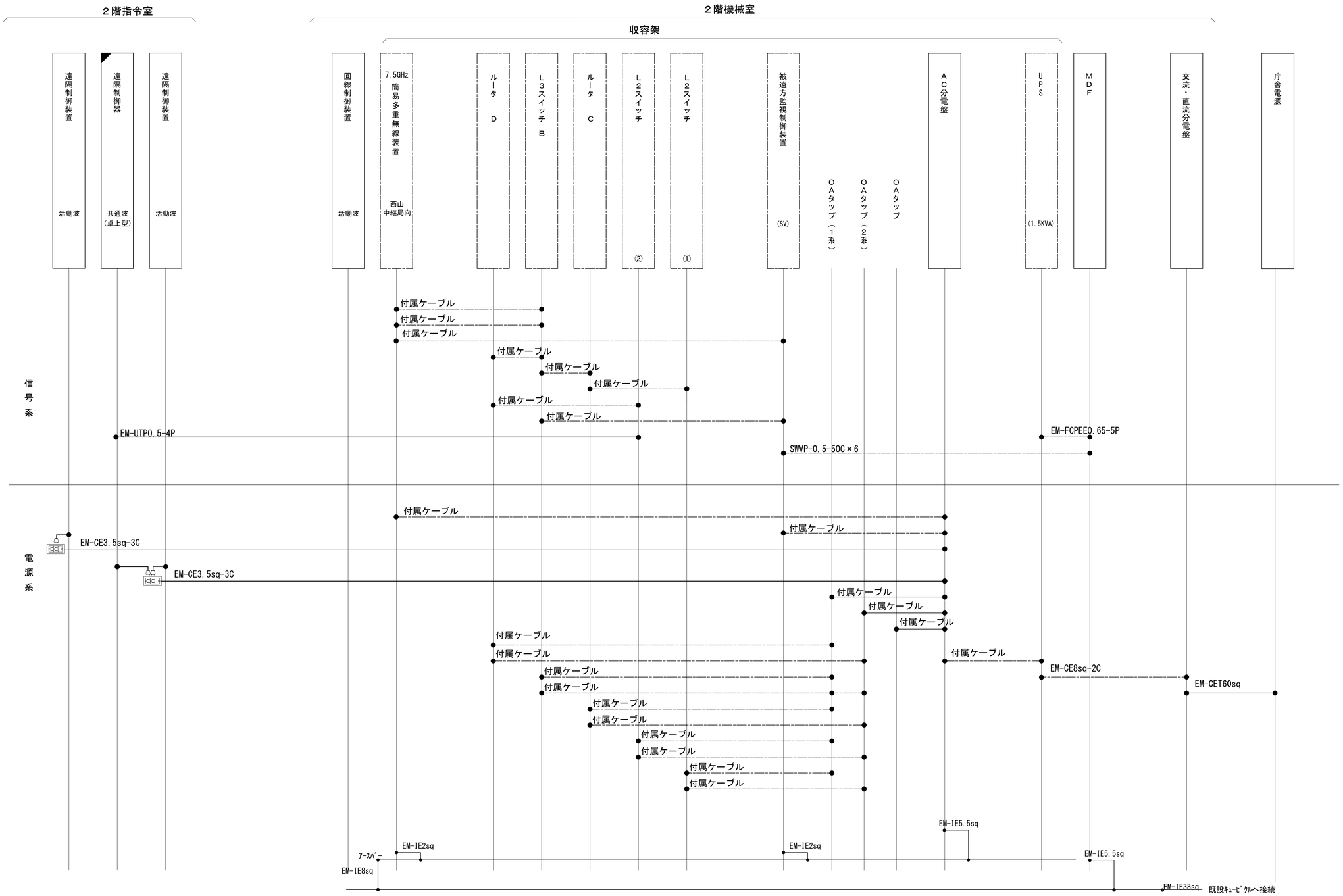

凡　例

- ：更新
- ：撤去
- ：別途
- ：既設
- ：改修
- ：更新
- ：撤去
- ：既設
- ：別途

工事名	和歌山県消防救急デジタル無線システム再整備工事		
図面名	日高広域消防事務組合本部 配線系統図(信号系/電源系)(新設)		
作成年月日	令和 6年　3月		
縮尺	NTS	図面番号	10葉之内10
会社名	株式会社エイト日本技術開発		
事業者名	和　歌　山　県		

図　面　目　録

図面番号	図　面　名　称
1	システム系統図
2	敷地平面図
3	南側立面図
4	平面図
5	機器配置図(1/2)
6	機器配置図(2/2)
7	収容架実装図(1/2)
8	収容架実装図(2/2)
9	空中線系統図1
10	空中線系統図2
11	配線系統図(信号系)(1/2)（新設）
12	配線系統図(信号系)(2/2)（新設）
13	配線系統図(電源系)(1/2)（新設）
14	配線系統図(電源系)(2/2)（新設）
15	導波管概念図（屋外1）
16	導波管概念図（屋外2）
17	導波管概念図（屋外3）
18	導波管概念図（屋内）
19	
20	
21	
22	

システム系統図

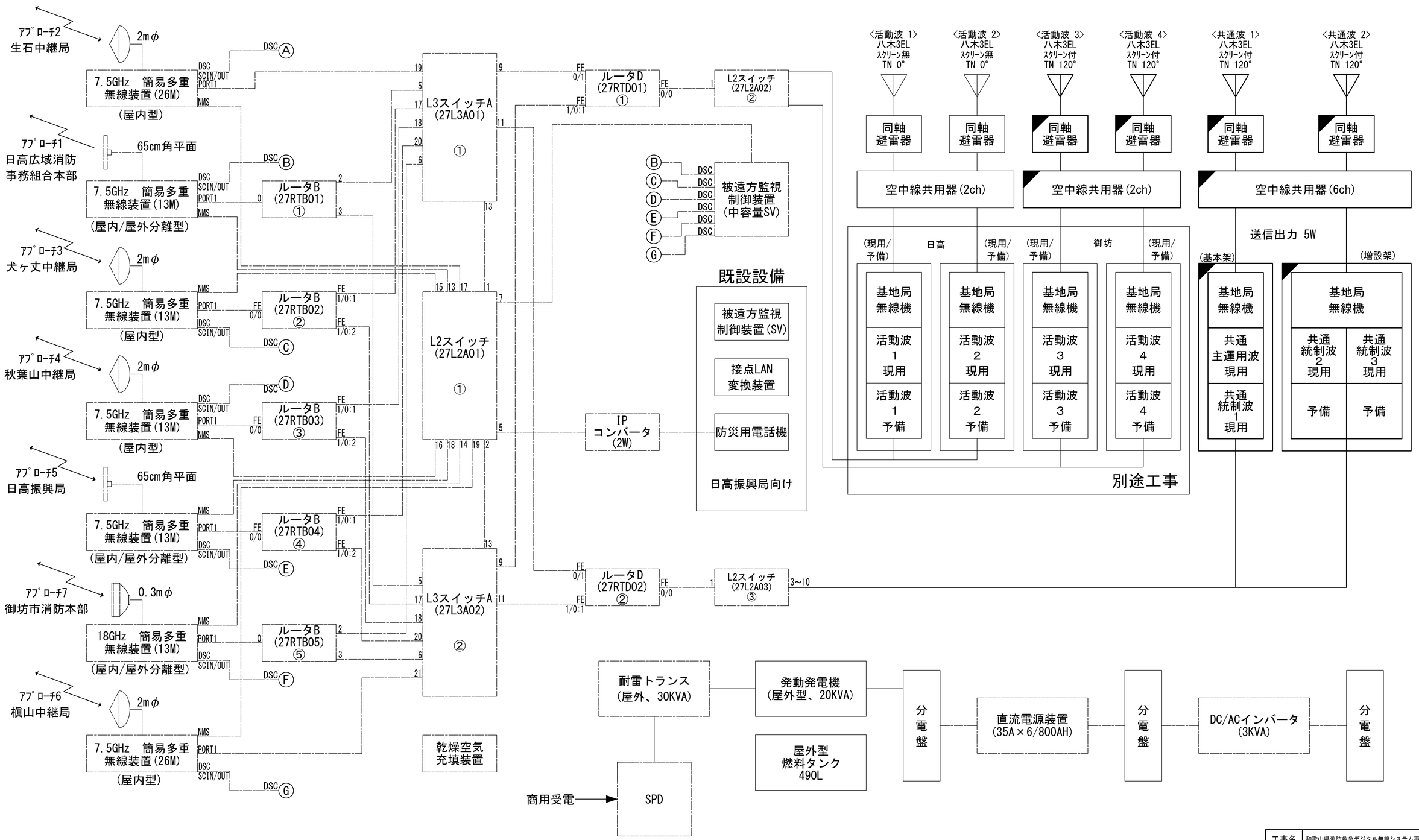

凡 例

- ◪ : 更新
- ◪ : 撤去
- □ : 別途
- ── : 更新
- - - : 撤去
- □ : 既設
- ◪ : 改修
- ── : 既設
- ── : 別途

工事名	和歌山県消防救急デジタル無線システム再整備工事		
図面名	西山中継局　システム系統図		
作成年月日	令和 6年　3月		
縮尺	NTS	図面番号	18 葉之内 1
会社名	株式会社エイト日本技術開発		
事業者名	和　歌　山　県		

敷地平面図

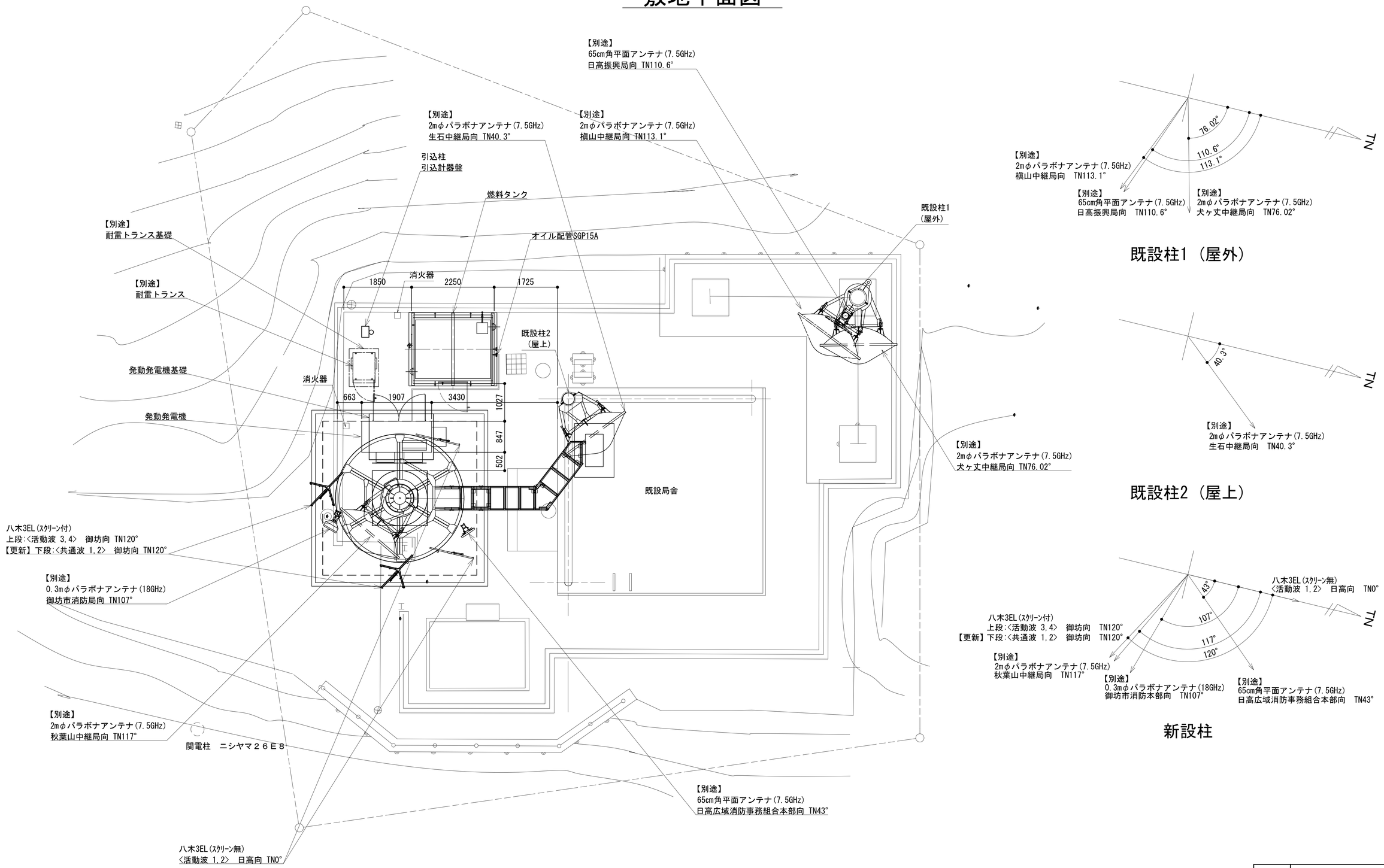

緯度： 33° 54′ 31″
経度：135° 07′ 08″
ＧＬ：266m

施工場所：日高町大字志賀字三河谷4924-1

凡 例

◪：別途	◪：撤去	▭：別途	——：別途	- - -：撤去
▭：既設	◪：改修		——：既設	—·—：別途

工事名	和歌山県消防救急デジタル無線システム再整備工事		
図面名	西山中継局 敷地平面図		
作成年月日	令和 6年 3月		
縮尺	1:50	図面番号	18 葉之内 2
会社名	株式会社エイト日本技術開発		
事業者名	和 歌 山 県		

南側立面図

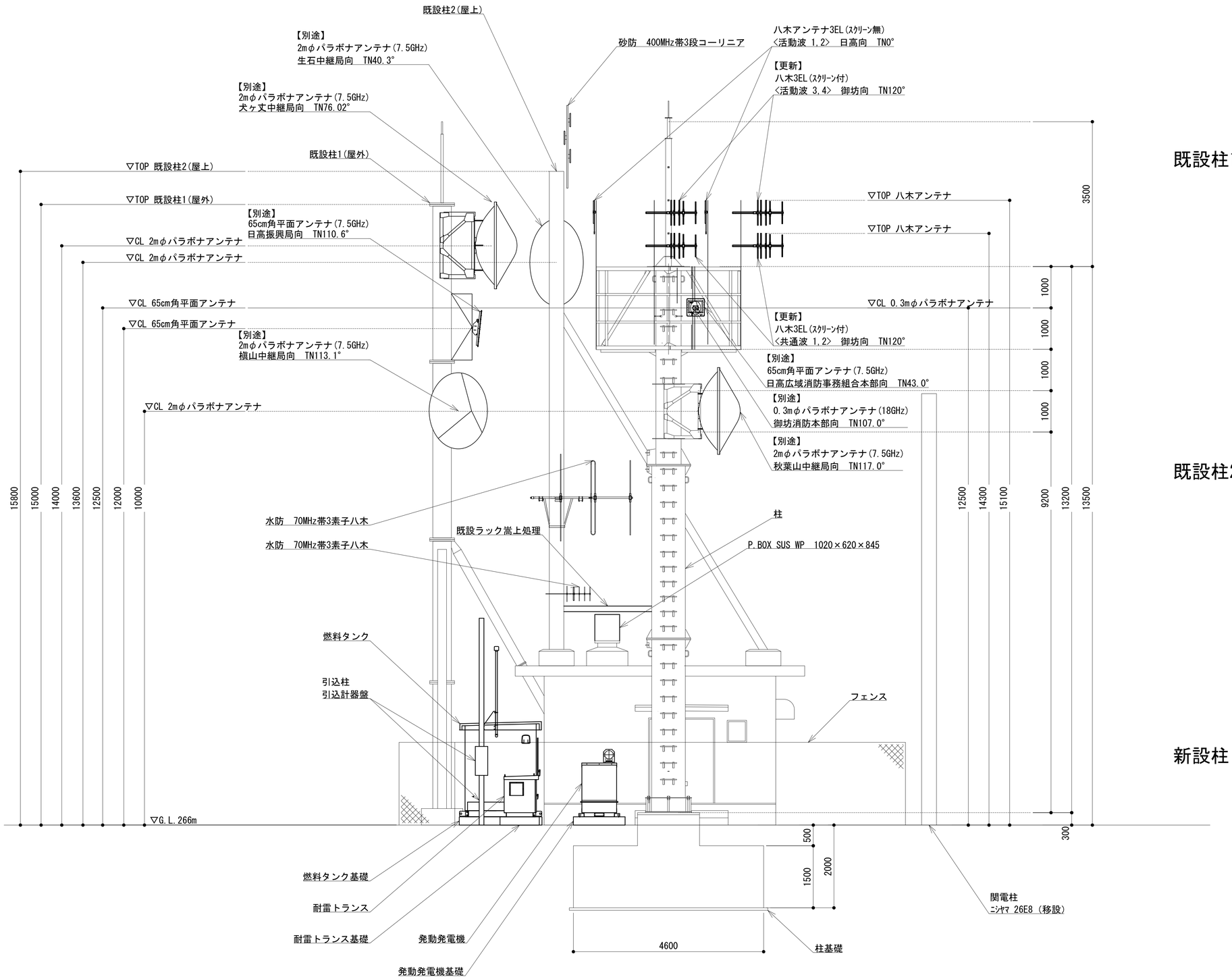

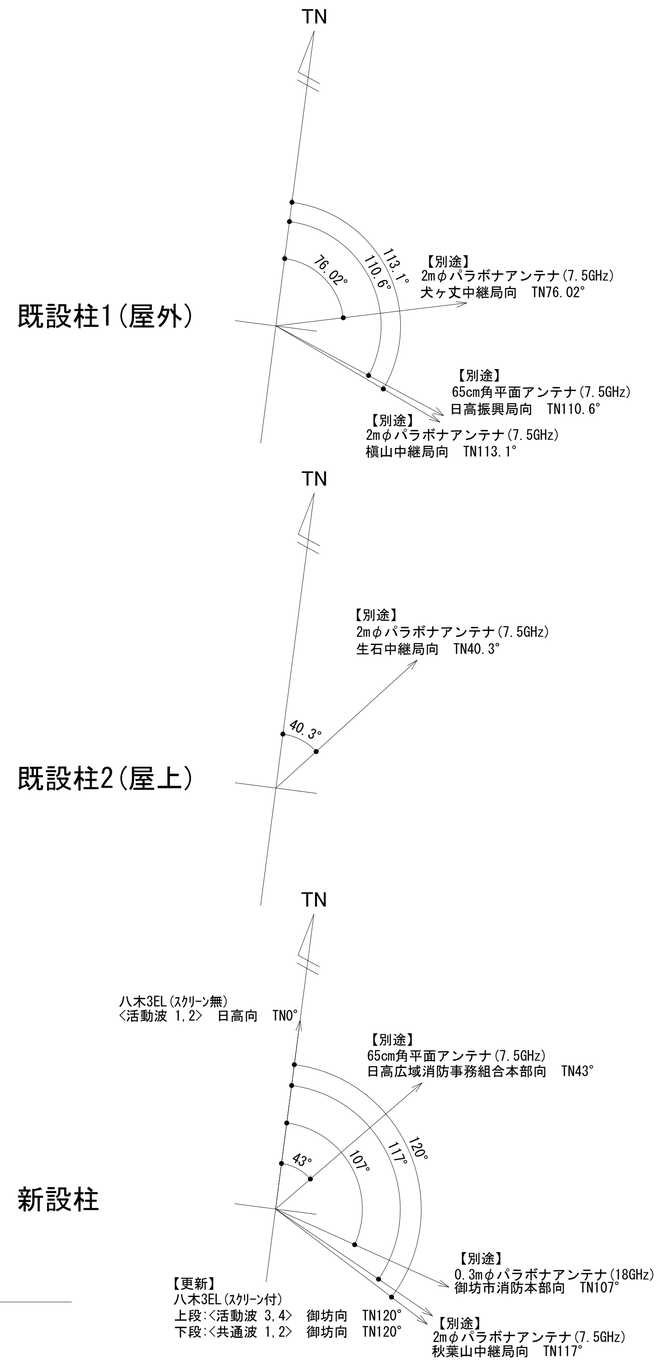

凡　例

◪ : 別途	◪ : 撤去	□ : 別途	―― : 別途	- - - : 撤去	
□ : 既設	◪ : 改修		―― : 既設	―·― : 別途	

工事名	和歌山県消防救急デジタル無線システム再整備工事		
図面名	西山中継局　南側立面図		
作成年月日	令和 6年　3月		
縮尺	1:50	図面番号	18 葉之内 3
会社名	株式会社エイト日本技術開発		
事業者名	和　歌　山　県		

平面図

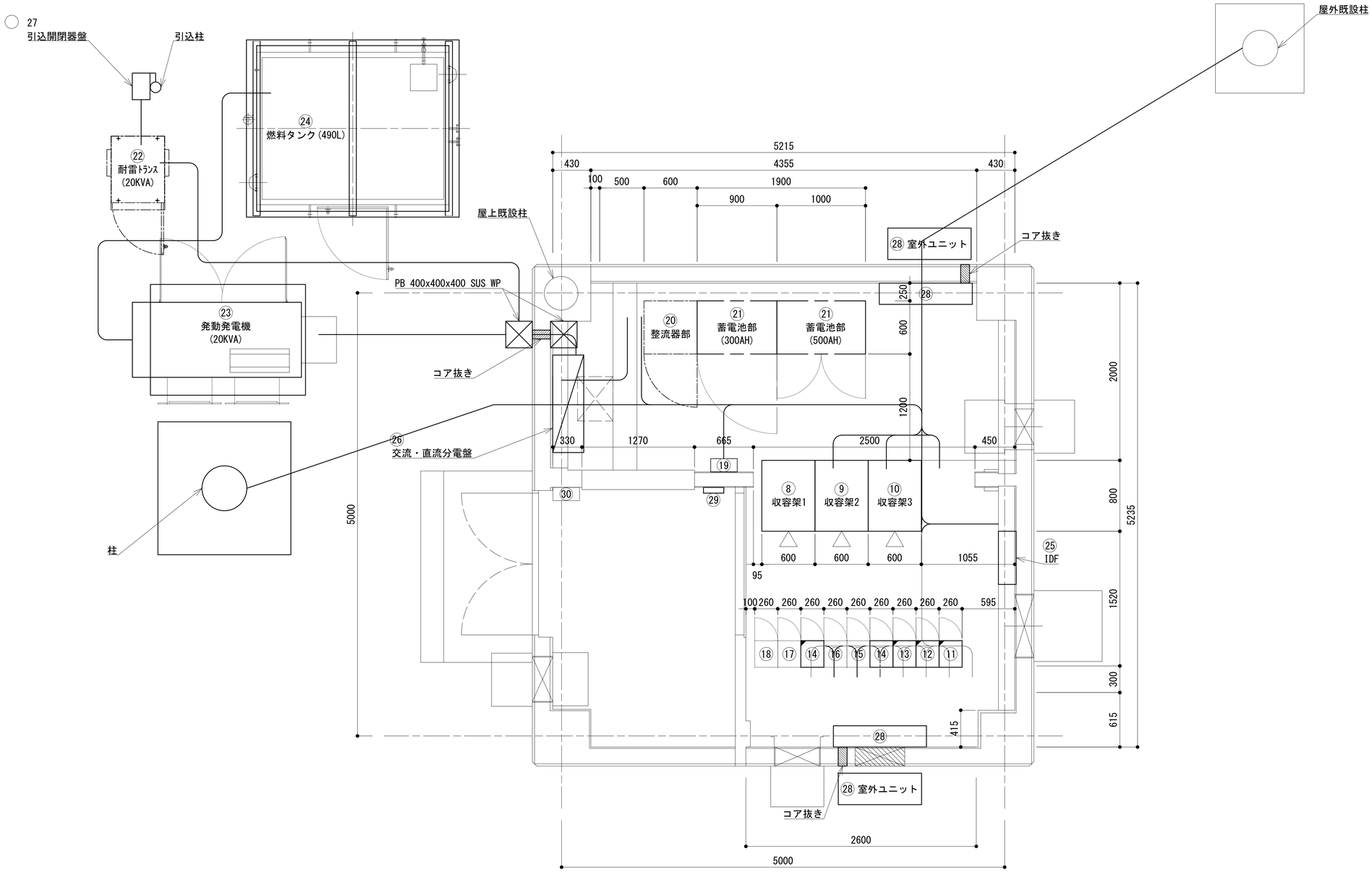

番号	機　器　名
⑧	収容架１（収容架立面図に詳細）
⑨	収容架２（収容架立面図に詳細）
⑩	収容架３（収容架立面図に詳細）
⑪	共通波用６波共用器
⑫	共通波用基地局無線機（基本架）
⑬	共通波用基地局無線機（増設架）
⑭	活動波用２波共用器（日高広域消防）
⑭	活動波用２波共用器(御坊)
⑮	活動波用基地局無線機１（別途工事）
⑯	活動波用基地局無線機２（別途工事）
⑰	活動波用基地局無線機３（別途工事）
⑱	活動波用基地局無線機４（別途工事）
⑲	乾燥空気充填装置
⑳	直流電源装置（－４８Ｖ　２５Ａ×７）
㉑	蓄電池盤　　（８００ＡＨ）
㉒	屋外型耐雷トランス（２０ＫＶＡ）
㉓	屋外型発動発電機（２０ＫＶＡ）
㉔	屋外型燃料タンク（４９０ℓ）
㉕	ＩＤＦ
㉖	交流・直流分電盤
㉗	引込開閉器盤
㉘	空調設備（室内機・室外機）
㉙	火災受信盤
㉚	有人無人切替リレー盤

凡　例

: 更新　: 撤去　: 別途　: 更新　: 撤去

: 既設　: 改修　: 既設　: 別途

工事名	和歌山県消防救急デジタル無線システム再整備工事		
図面名	西山中継局　平面図		
作成年月日	令和 6年　3月		
縮尺	1:25	図面番号	18 葉之内 4
会社名	株式会社エイト日本技術開発		
事業者名	和　歌　山　県		

機器配置図(1/2)

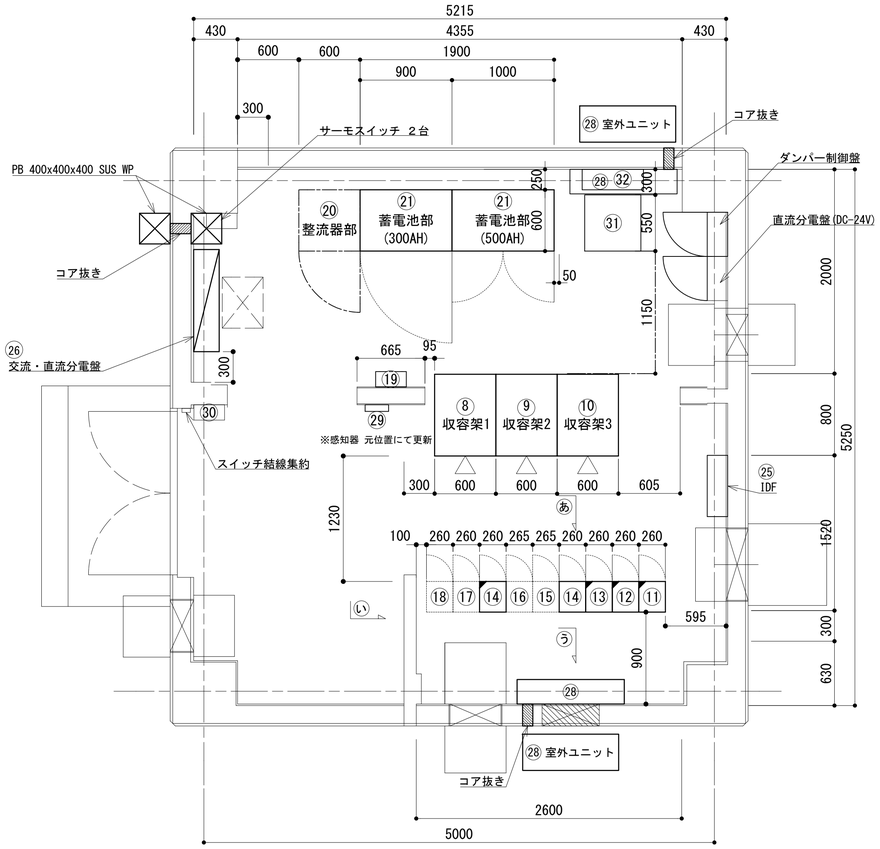

平面図　S=1:30

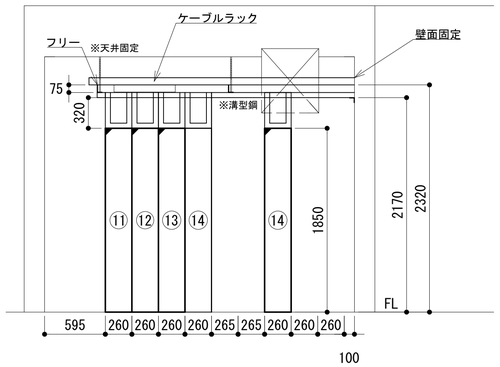

あ視断面図　S=1:30

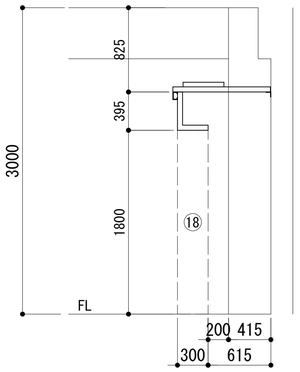

い視断面図　S=1:30

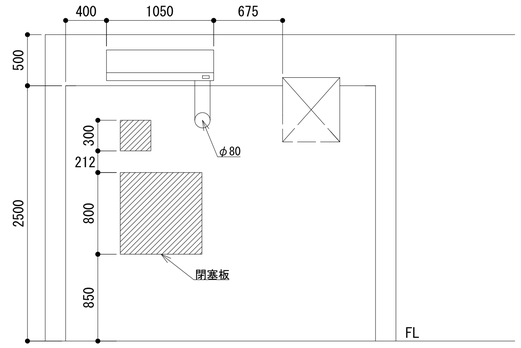

う視断面図　S=1:30

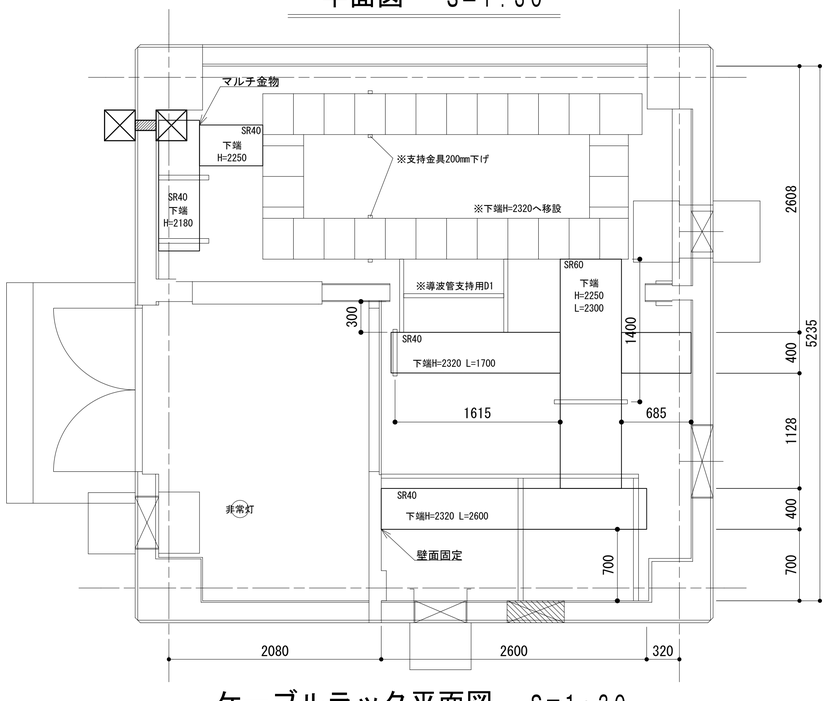

ケーブルラック平面図　S=1:30

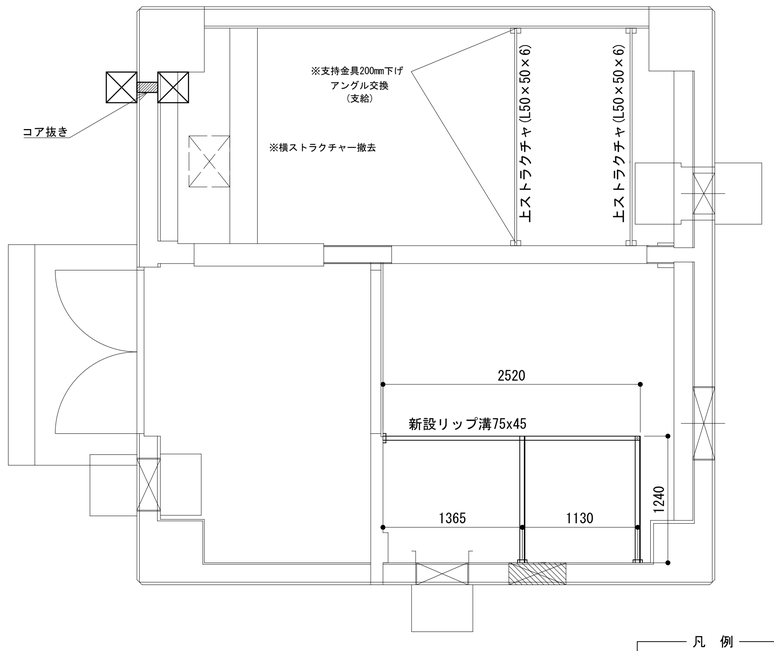

ストラクチャ平面図　S=1:30

番号	機　器　名
⑧	収容架１（収容架立面図に詳細）
⑨	収容架２（収容架立面図に詳細）
⑩	収容架３（収容架立面図に詳細）
⑪	共通波用６波共用器
⑫	共通波用基地局無線機（基本架）
⑬	共通波用基地局無線機（増設架）
⑭	活動波用２波共用器（日高広域消防）
⑭	活動波用２波共用器（御坊）
⑮	活動波用基地局無線機１（別途工事）
⑯	活動波用基地局無線機２（別途工事）
⑰	活動波用基地局無線機３（別途工事）
⑱	活動波用基地局無線機４（別途工事）
⑲	乾燥空気充填装置
⑳	直流電源装置（－４８Ｖ　２５Ａ×７）
㉑	蓄電池盤　（８００ＡＨ）
㉕	ＩＤＦ
㉖	交流・直流分電盤
㉘	空調設備
㉙	火災受信盤
㉚	有人無人切替リレー盤
㉛	耐雷トランス(10kVA 屋内型)
㉜	限流抵抗回路盤

凡　例

: 更新　: 撤去　: 別途　: 更新　: 撤去

: 既設　: 改修　: 既設　: 別途

工事名	和歌山県消防救急デジタル無線システム再整備工事		
図面名	西山中継局　機器配置図(1/2)		
作成年月日	令和 6年　3月		
縮尺	1:30	図面番号	18 葉之内 5
会社名	株式会社エイト日本技術開発		
事業者名	和　歌　山　県		

機器配置図(2/2)

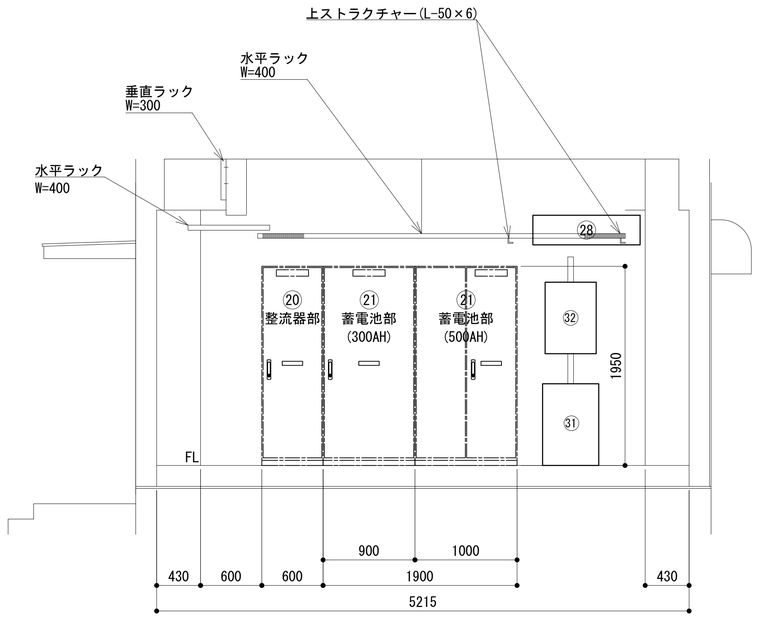

A面立面図 S=1:30

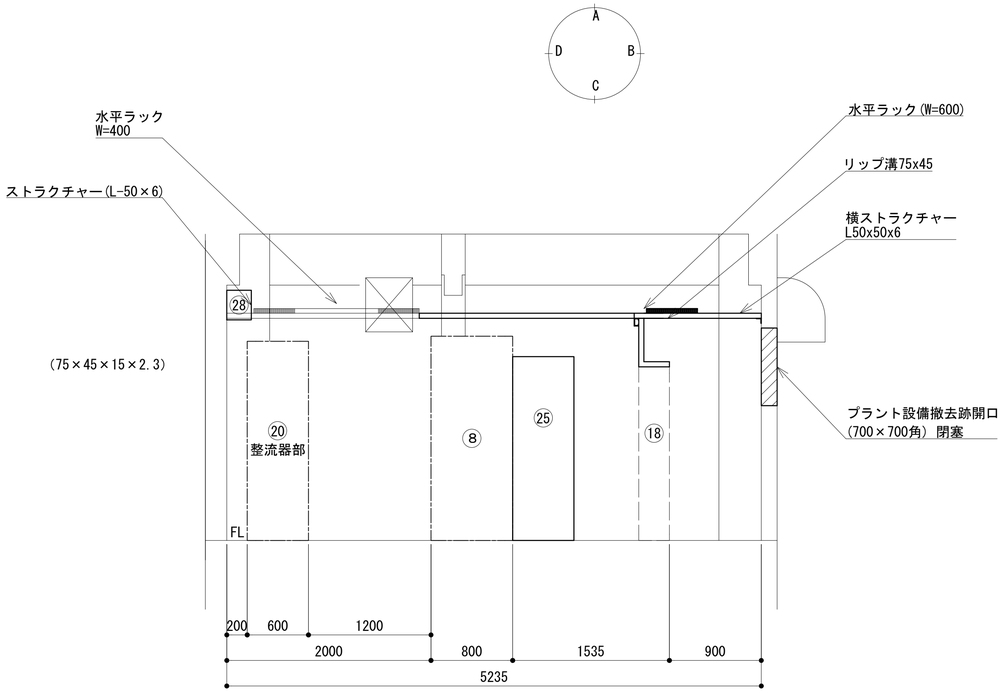

B面立面図 S=1:30

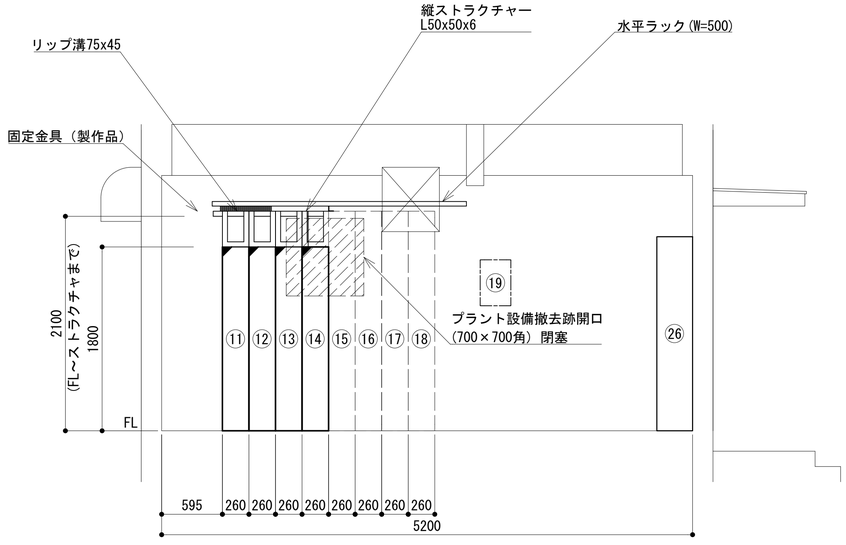

C面立面図 S=1:30

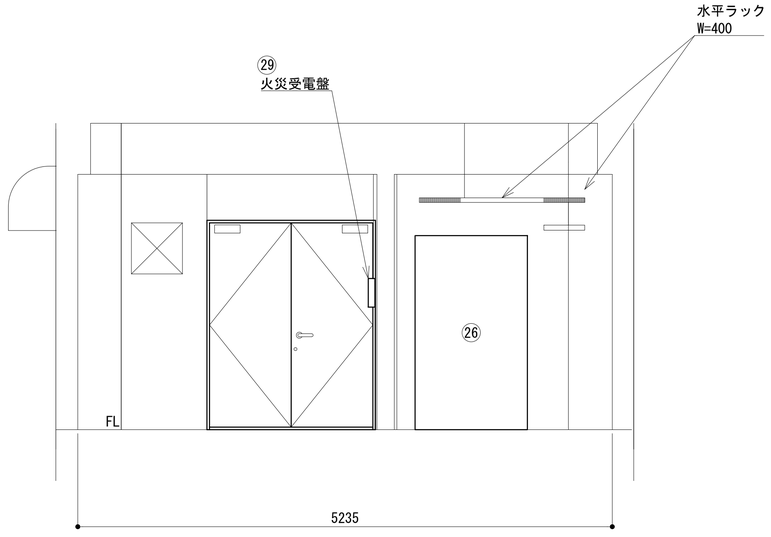

D面立面図 S=1:30

番号	機　器　名
⑧	収容架１（収容架立面図に詳細）
⑨	収容架２（収容架立面図に詳細）
⑩	収容架３（収容架立面図に詳細）
⑪	共通波用６波共用器
⑫	共通波用基地局無線機（基本架）
⑬	共通波用基地局無線機（増設架）
⑭	活動波用２波共用器（日高広域消防）
⑭	活動波用２波共用器（御坊）
⑮	活動波用基地局無線機１（別途工事）
⑯	活動波用基地局無線機２（別途工事）
⑰	活動波用基地局無線機３（別途工事）
⑱	活動波用基地局無線機４（別途工事）
⑲	乾燥空気充填装置
⑳	直流電源装置（－４８Ｖ　２５Ａ×７）
㉑	蓄電池盤　　（８００ＡＨ）
㉕	ＩＤＦ
㉖	交流・直流分電盤
㉘	空調設備
㉙	火災受信盤
㉚	有人無人切替リレー盤
㉛	耐雷トランス(10kVA 屋内型)
㉜	限流抵抗回路盤

凡　例

: 更新　: 撤去　: 別途　: 更新　: 撤去

: 既設　: 改修　: 既設　: 別途

工事名	和歌山県消防救急デジタル無線システム再整備工事		
図面名	西山中継局　機器配置図(2/2)		
作成年月日	令和 6年　3月		
縮尺	1:30	図面番号	18 葉之内 6
会社名	株式会社エイト日本技術開発		
事業者名	和　歌　山　県		

収容架実装図(1/2)

収容架　1

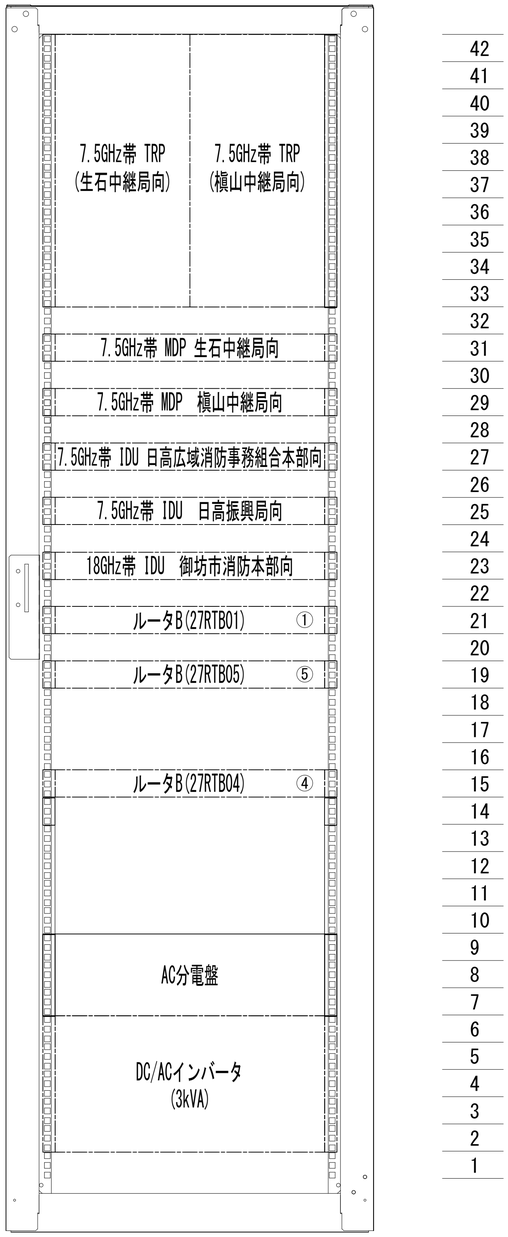

収容架　2

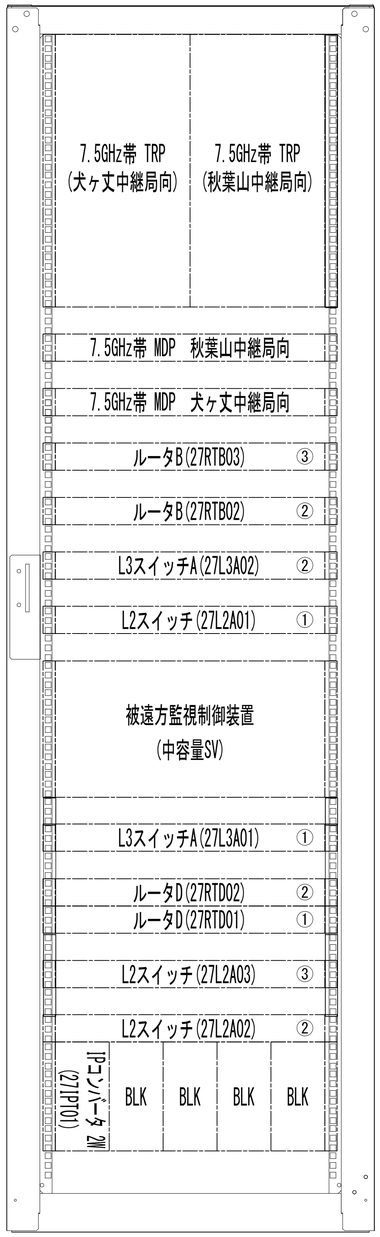

収容架　3

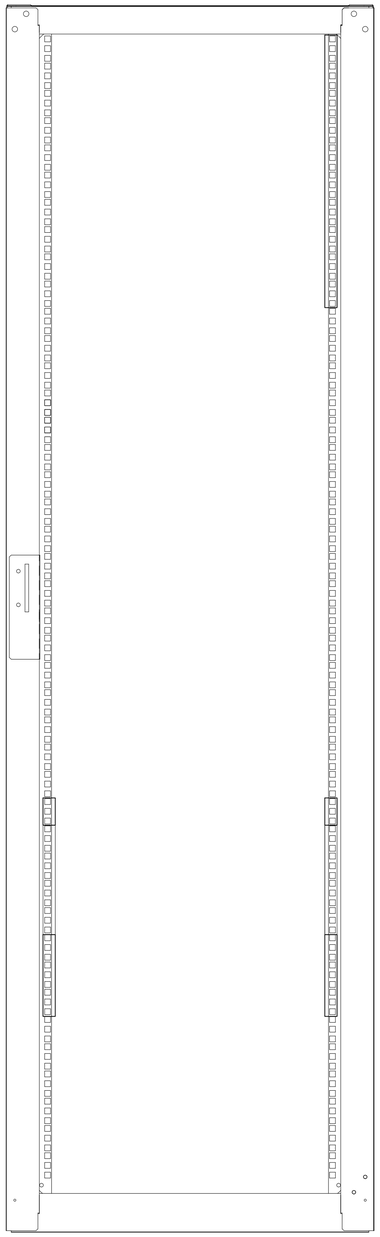

凡　例

: 更新　: 撤去　: 別途　: 更新　: 撤去

: 既設　: 改修　: 既設　: 別途

工事名	和歌山県消防救急デジタル無線システム再整備工事		
図面名	西山中継局　収容架実装図(1/2)		
作成年月日	令和 6年　3月		
縮尺	1:10	図面番号	18葉之内 7
会社名	株式会社エイト日本技術開発		
事業者名	和　歌　山　県		

収容架実装図(2/2)

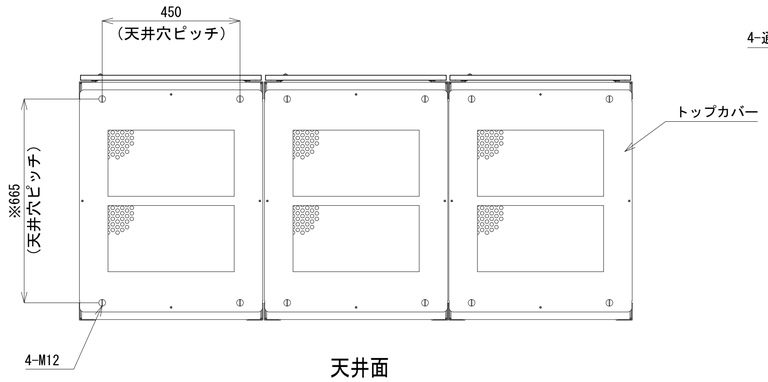

天井面

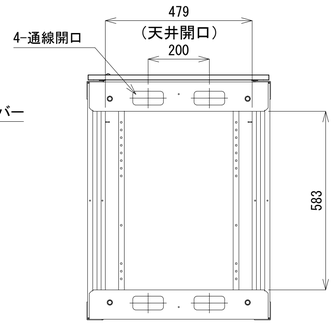

天井面
(トップカバーを外した状態)

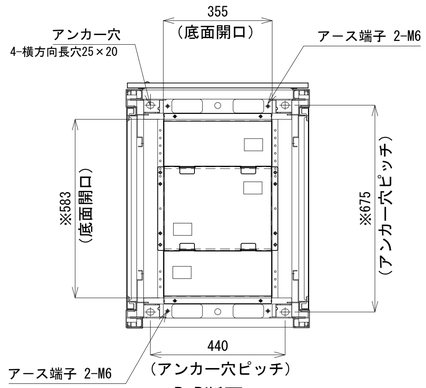

B-B断面

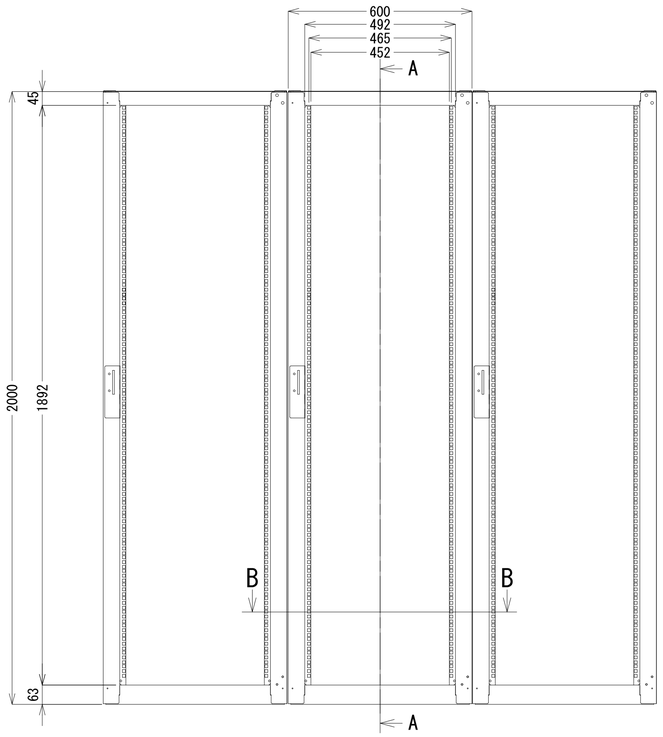

正面図

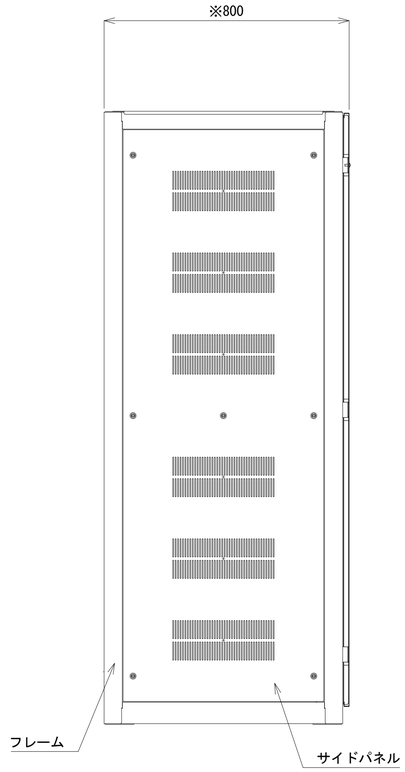

側面図

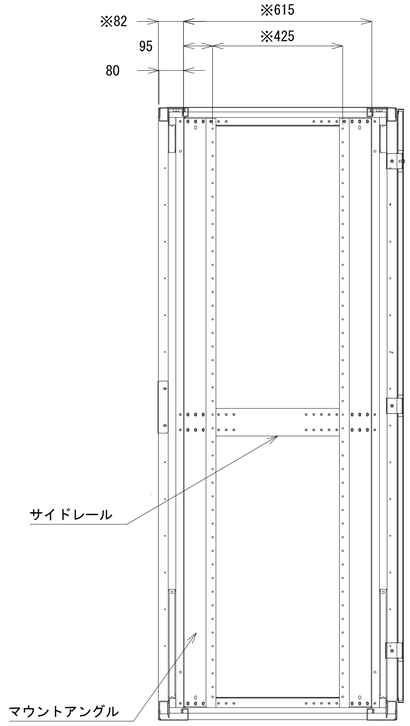

A-A断面

凡　例

: 更新　: 撤去　: 別途　: 更新　: 撤去

: 既設　: 改修　: 既設　: 別途

工事名	和歌山県消防救急デジタル無線システム再整備工事		
図面名	西山中継局　収容架実装図(2/2)		
作成年月日	令和 6年　3月		
縮尺	1:10	図面番号	18葉之内 8
会社名	株式会社エイト日本技術開発		
事業者名	和　歌　山　県		

空中線系統図(1/2)

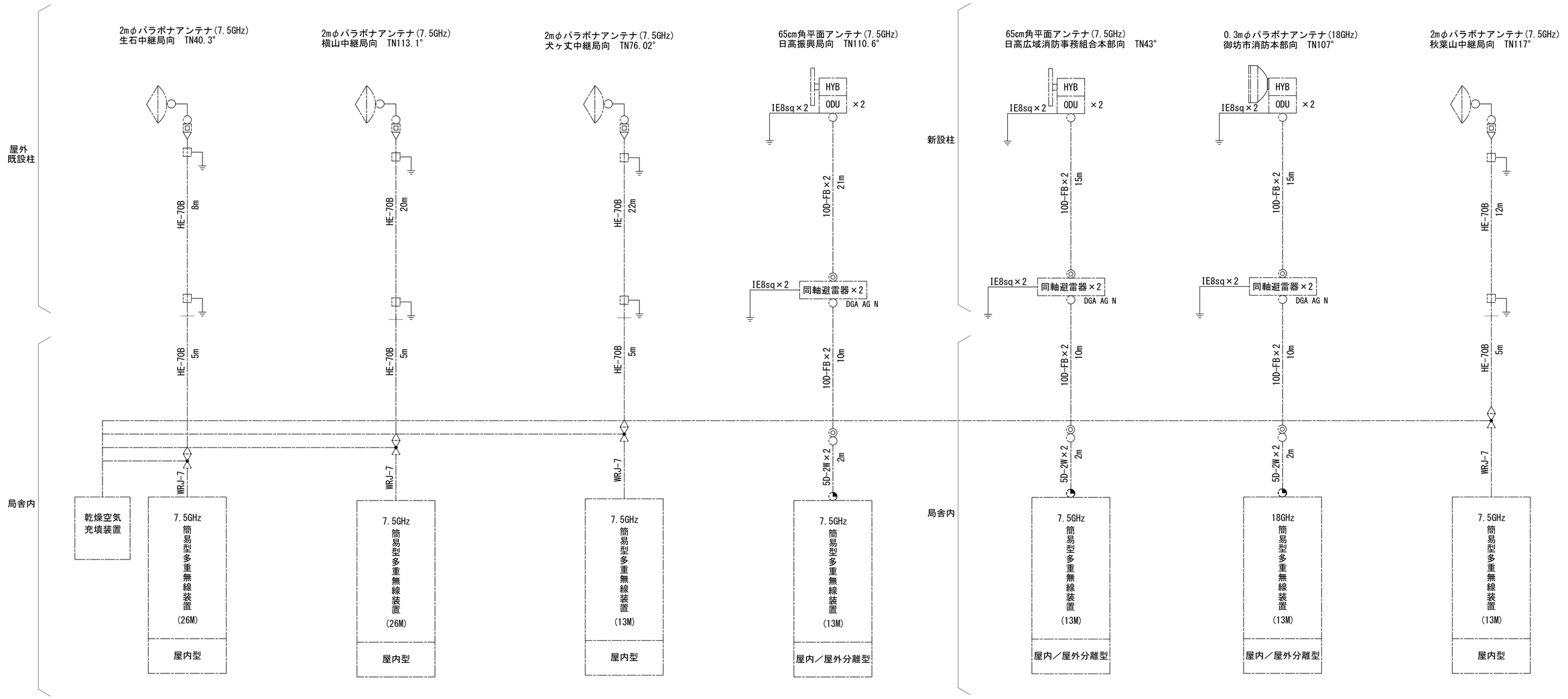

凡例

- ○ N-Pコネクタ
- ◎ N-Jコネクタ
- ◔ TNC-P型コネクタ
- ● N型終端器(機器添付)
- △ 導波管接栓
- □ 導波管アースキット

凡　例

- ◪ : 更新　◪ : 撤去　□ : 別途　—— : 更新　- - - : 撤去
- □ : 既設　◪ : 改修　—— : 既設　—·— : 別途

工事名	和歌山県消防救急デジタル無線システム再整備工事		
図面名	西山中継局　空中線系統図(1/2)		
作成年月日	令和 6年　3月		
縮尺	NTS	図面番号	18 葉之内 9
会社名	株式会社エイト日本技術開発		
事業者名	和　歌　山　県		

空中線系統図(2/2)

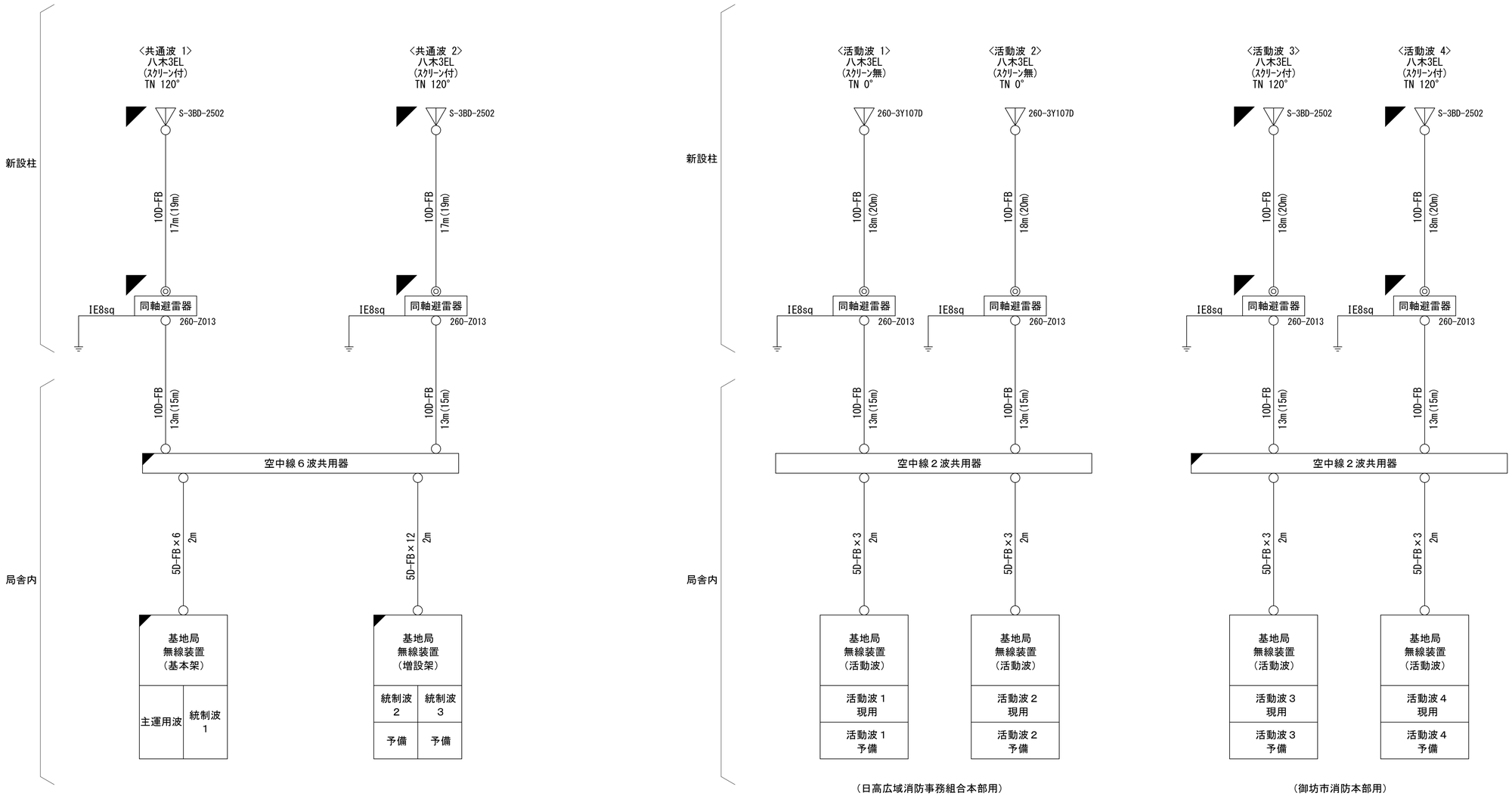

（日高広域消防事務組合本部用）

（御坊市消防本部用）

凡例

○ N-Pコネクタ
◎ N-Jコネクタ
◔ N-P L型コネクタ
● N型終端器(機器添付)

凡　例

: 更新　: 撤去　: 別途　: 更新　: 撤去
: 既設　: 改修　: 既設　: 別途

工事名	和歌山県消防救急デジタル無線システム再整備工事		
図面名	西山中継局　空中線系統図(2/2)		
作成年月日	令和 6年　3月		
縮尺	NTS	図面番号	18 葉之内 10
会社名	株式会社エイト日本技術開発		
事業者名	和　歌　山　県		

配線系統図（信号系）(1/2)（新設）

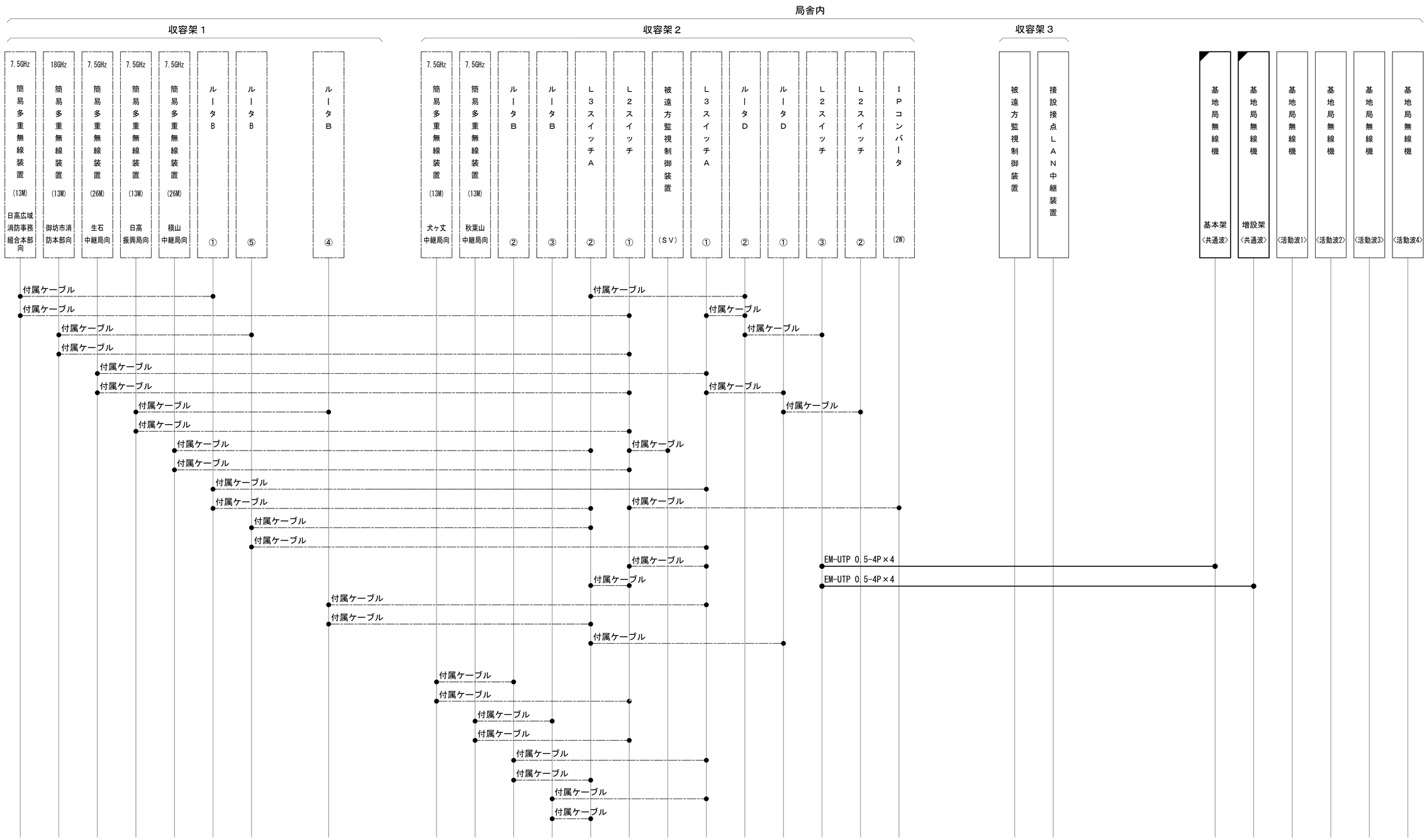

凡　例

：更新	：撤去	：別途	：更新	：撤去	
：既設	：改修		：既設	：別途	

工事名	和歌山県消防救急デジタル無線システム再整備工事		
図面名	西山中継局 配線系統図（信号系）(1/2)（新設）		
作成年月日	令和 6年　3月		
縮尺	NTS	図面番号	18 葉之内 11
会社名	株式会社エイト日本技術開発		
事業者名	和　歌　山　県		

配線系統図（信号系）(2/2)(新設)

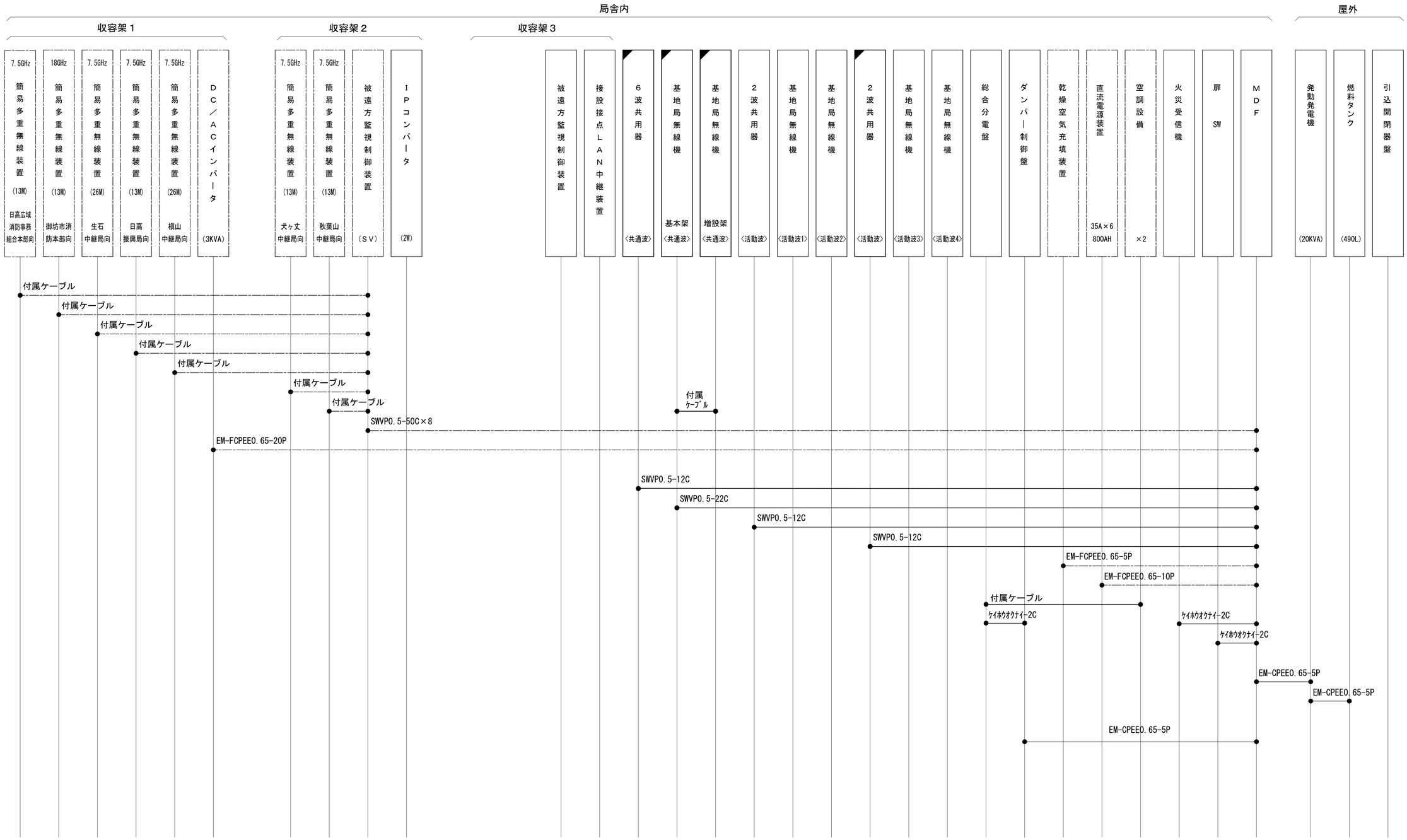

凡　例

- ：更新
- ：撤去
- ：別途
- ：更新
- ：撤去
- ：既設
- ：改修
- ：既設
- ：別途

工事名	和歌山県消防救急デジタル無線システム再整備工事		
図面名	西山中継局 配線系統図（信号系）(2/2)(新設)		
作成年月日	令和 6年　3月		
縮尺	NTS	図面番号	18 葉之内 12
会社名	株式会社エイト日本技術開発		
事業者名	和　歌　山　県		

配線系統図（電源系）(1/2)(新設)

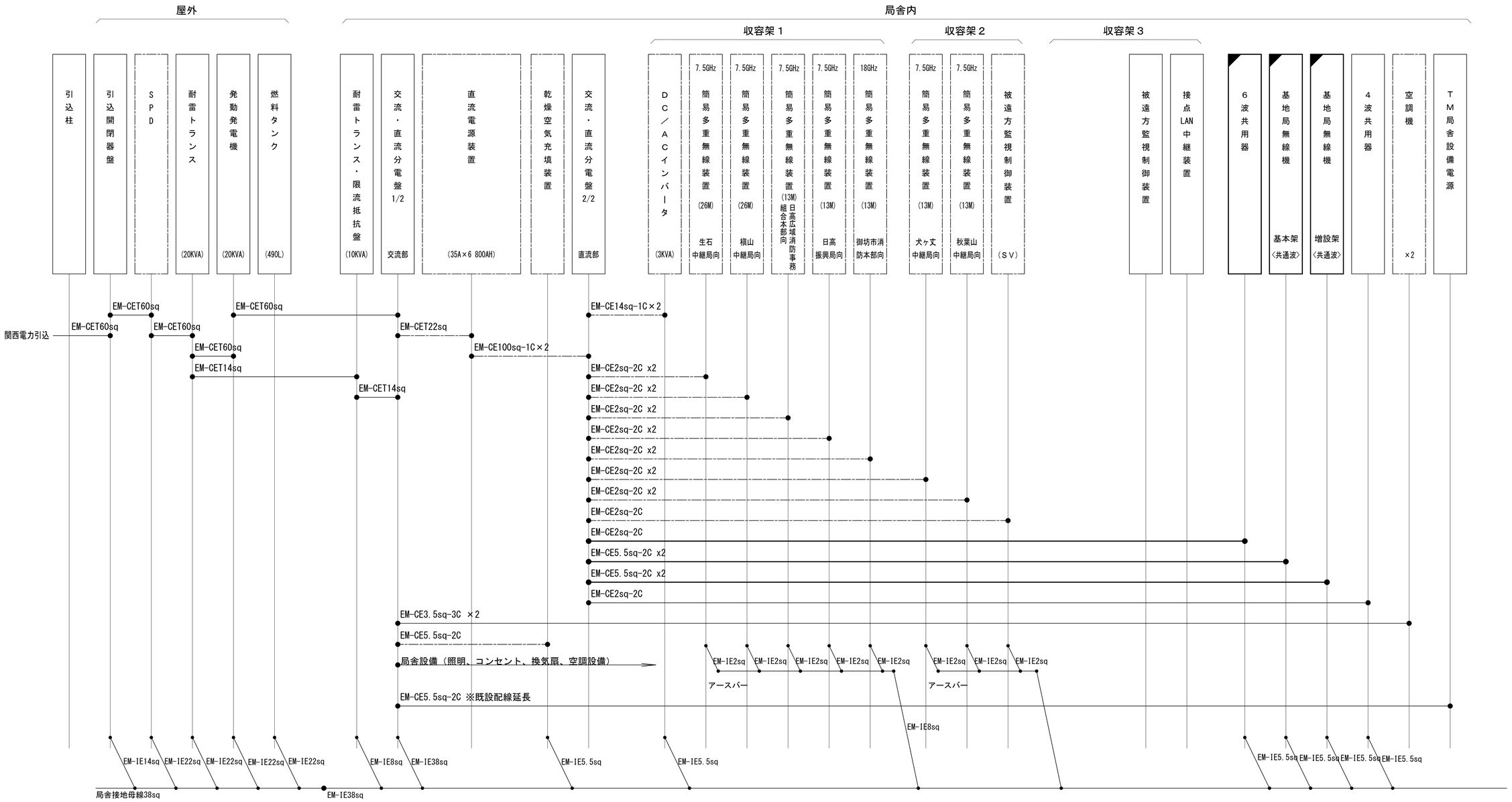

凡　例

◪：更新	◪：撤去	：別途	——：更新	- - -：撤去
：既設	◪：改修		——：既設	—·—：別途

工事名	和歌山県消防救急デジタル無線システム再整備工事		
図面名	西山中継局 配線系統図（電源系）(1/2)(新設)		
作成年月日	令和 6年　3月		
縮尺	NTS	図面番号	18 葉之内 13
会社名	株式会社エイト日本技術開発		
事業者名	和　歌　山　県		

配線系統図（電源系）(2/2)（新設）

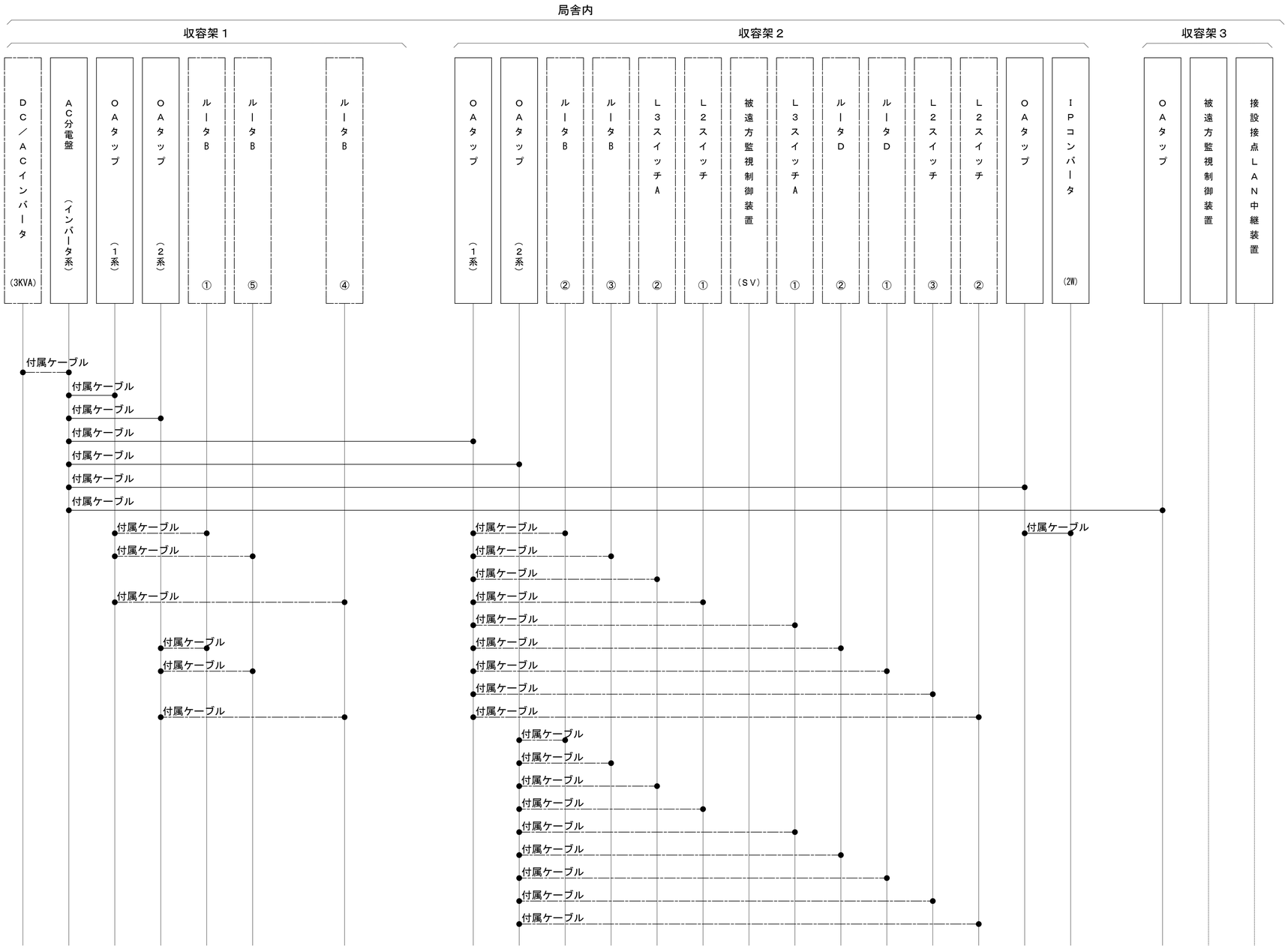

凡　例

- ◪：更新
- ◪：撤去
- □：別途
- ——：更新
- - - -：撤去
- □：既設
- ◪：改修
- ——：既設
- —·—：別途

工事名	和歌山県消防救急デジタル無線システム再整備工事		
図面名	西山中継局 配線系統図（電源系）(2/2)（新設）		
作成年月日	令和 6年　3月		
縮尺	NTS	図面番号	18 葉之内 14
会社名	株式会社エイト日本技術開発		
事業者名	和　歌　山　県		

導波管概念図（屋外1）（既設柱1）

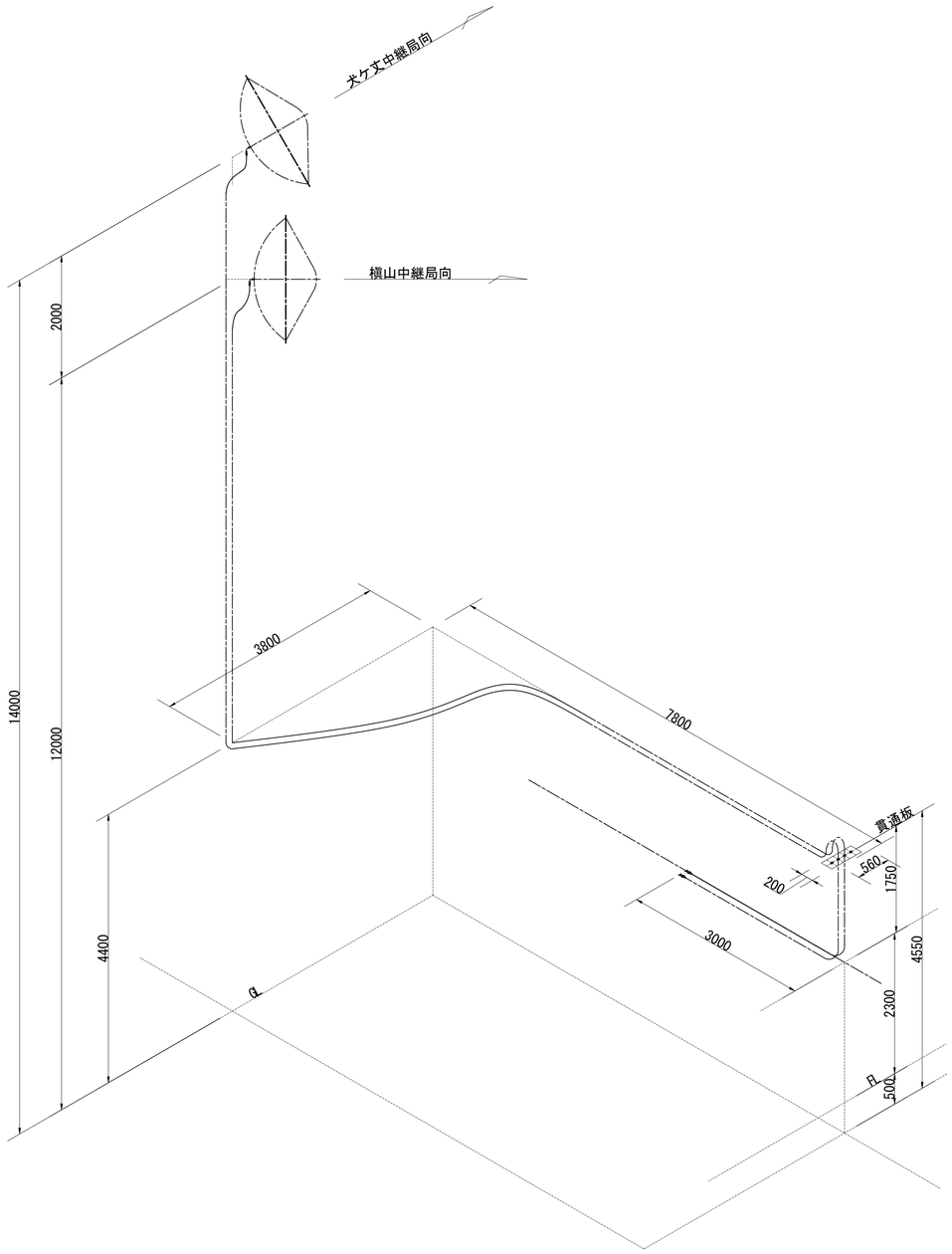

導波管材料数量表

名　　称	規格（長さ）	数　　量	備　　考
楕円導波管	HE-70B	27m	犬ヶ丈中継局向
楕円導波管	HE-70B	25m	槇山中継局向
導波管ｺﾈｸﾀ	PRJ-7	4	2ヶはコネクタライズ
Eﾍﾞﾝﾄﾞ	L=60	2	PRJ（屋外用）
サポート金具	L=100	52	SUS
サポート金具			
ﾕﾆﾊﾞｰｻﾙｸﾗﾝﾌﾟ	M12	34	
貫通板	200×560×1.5	―	
アースキット		4	

凡　例

: 更新　: 撤去　: 別途　: 更新　: 撤去

: 既設　: 改修　: 既設　: 別途

工事名	和歌山県消防救急デジタル無線システム再整備工事		
図面名	西山中継局 導波管概念図（屋外1）（既設柱1）		
作成年月日	令和 6年　3月		
縮尺	1:50	図面番号	18 葉之内 15
会社名	株式会社エイト日本技術開発		
事業者名	和　歌　山　県		

導波管概念図（屋外2）（既設柱2）

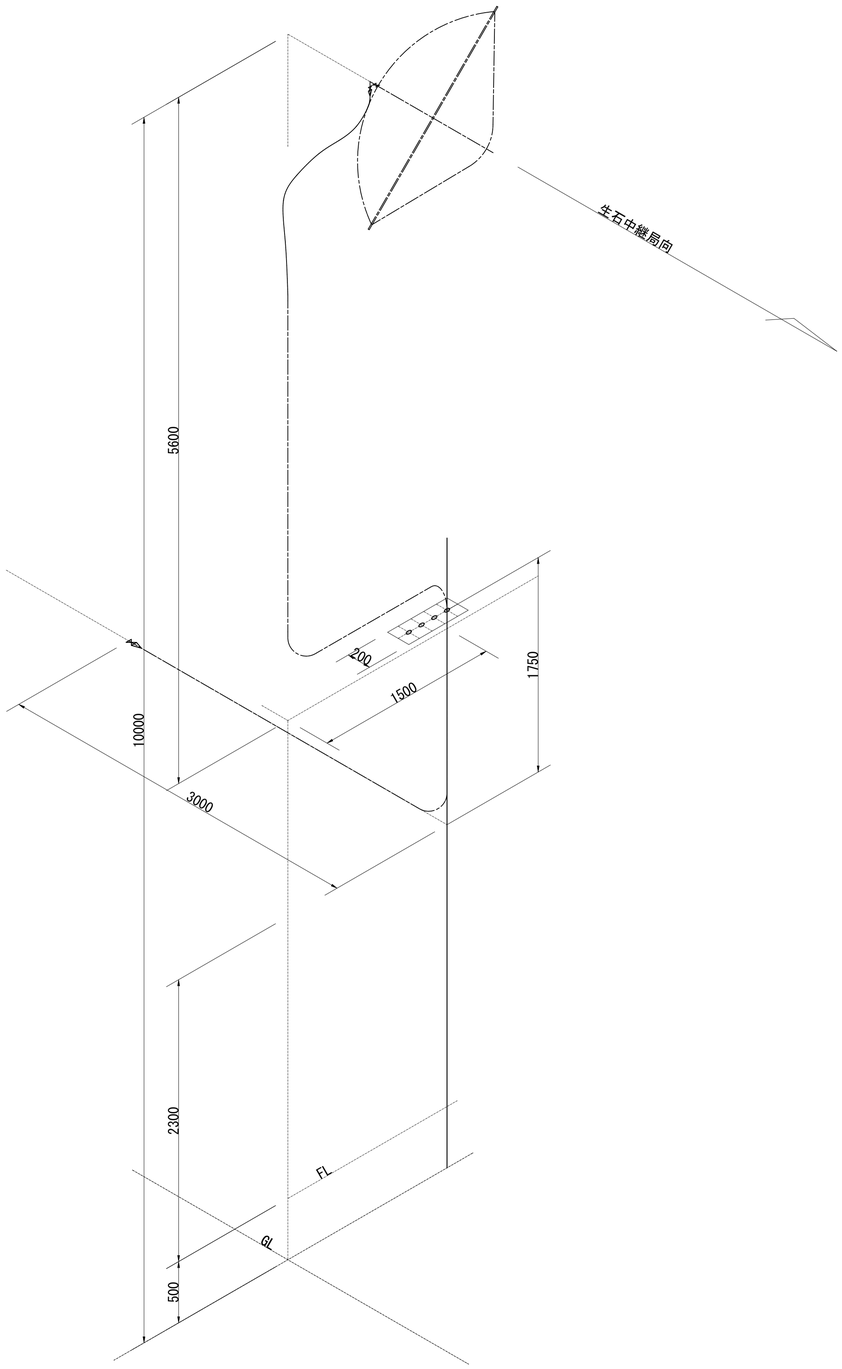

導波管材料数量表

名　称	規格（長さ）	数　量	備　考
楕円導波管	HE-70B	13m	生石中継局向
導波管ｺﾈｸﾀ	PRJ-7	2	1ヶはコネクタライズ
Eﾍﾞﾝﾄﾞ	L=60	1	PRJ（屋外用）
サポート金具	L=100	14	SUS
ﾕﾆﾊﾞｰｻﾙｸﾗﾝﾌﾟ	M12	14	
貫通板	150×150×1.5	―	
アースキット		2	

凡　例

: 更新　: 撤去　: 別途　——: 更新　- - -: 撤去

: 既設　: 改修　——: 既設　—·—: 別途

工事名	和歌山県消防救急デジタル無線システム再整備工事		
図面名	西山中継局 導波管概念図（屋外2）（既設柱2）		
作成年月日	令和 6年　3月		
縮尺	1:25	図面番号	18 葉之内 16
会社名	株式会社エイト日本技術開発		
事業者名	和　歌　山　県		

導波管概念図（屋外3）（新設柱）

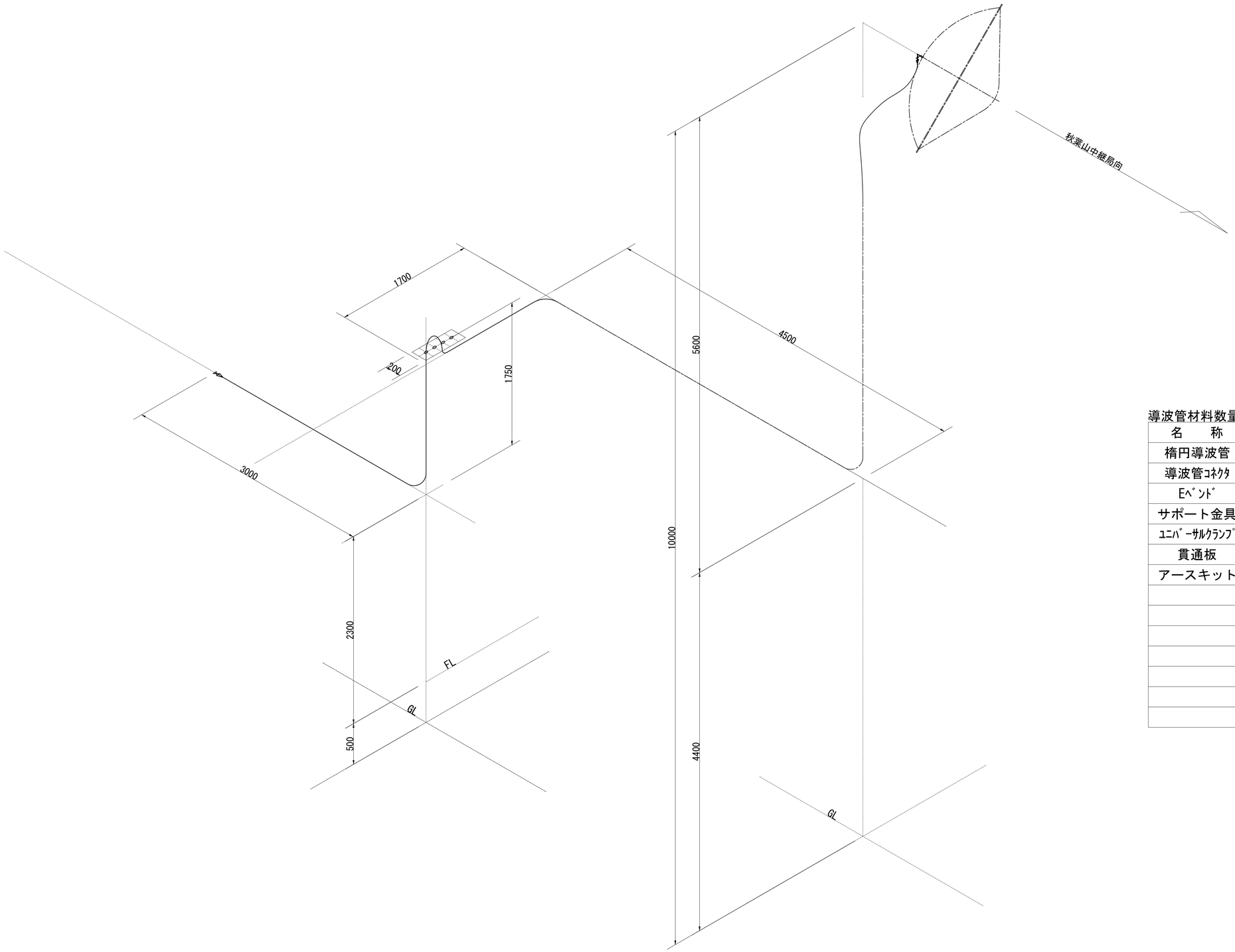

導波管材料数量表

名　　称	規格（長さ）	数　　量	備　　考
楕円導波管	HE-70B	17m	秋葉山中継局向
導波管ｺﾈｸﾀ	PRJ-7	2	1ヶはコネクタライズ
Eﾍﾞﾝﾄﾞ	L=60	1	PRJ（屋外用）
サポート金具	L=100	19	SUS
ﾕﾆﾊﾞｰｻﾙｸﾗﾝﾌﾟ	M12	19	
貫通板	150×150×1.5	―	
アースキット		2	

凡　例

: 更新　: 撤去　: 別途　: 更新　: 撤去

: 既設　: 改修　: 既設　: 別途

工事名	和歌山県消防救急デジタル無線システム再整備工事		
図面名	西山中継局 導波管概念図（屋外3）（新設柱）		
作成年月日	令和 6年　3月		
縮尺	1:25	図面番号	18 葉之内 17
会社名	株式会社エイト日本技術開発		
事業者名	和　歌　山　県		

導波管概念図（屋内）

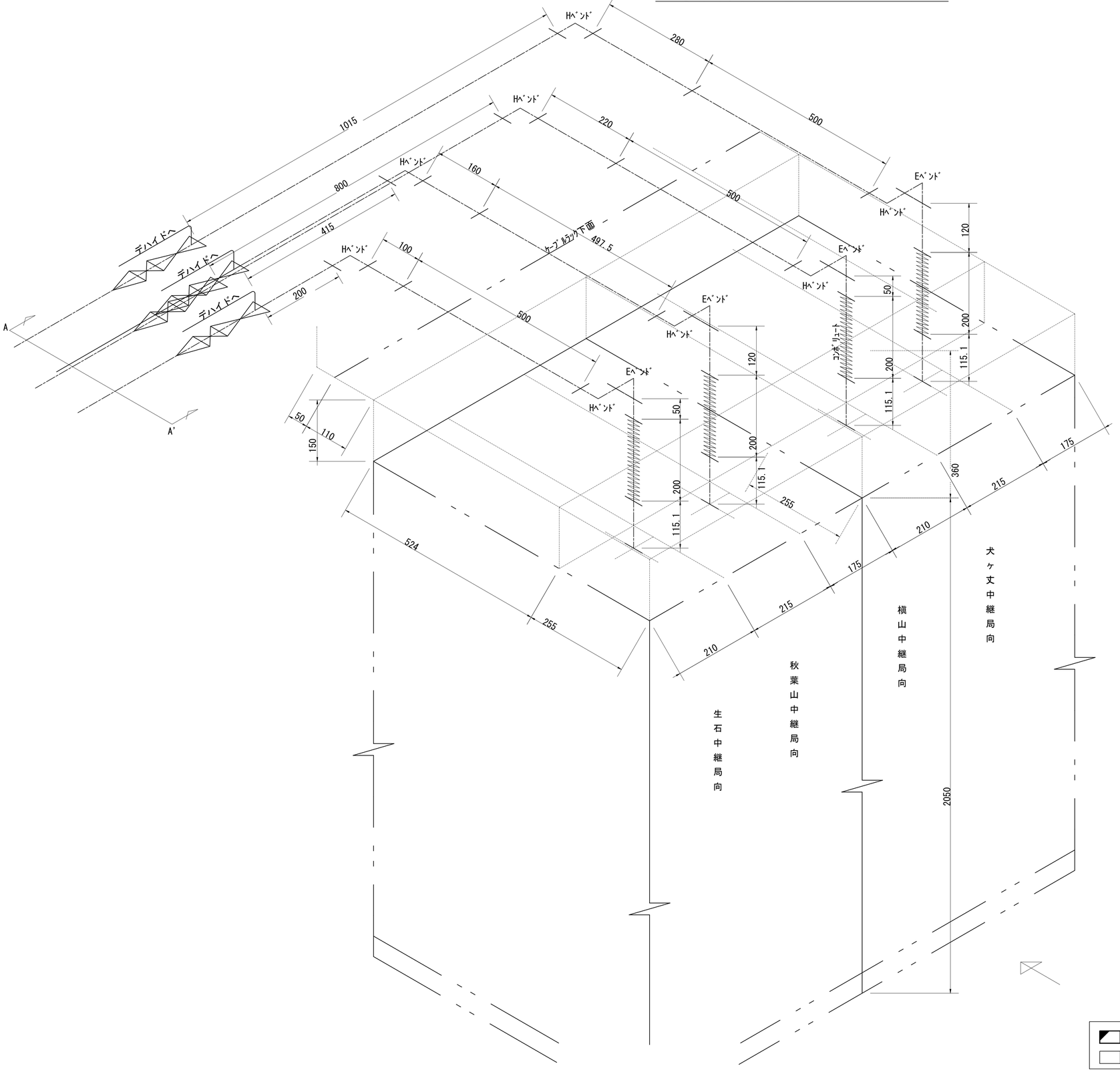

導波管材料数量表

名　　称	規格（長さ）	数　　量	備　　考
気密導波管	L=120	4	
ｺﾝﾎﾞﾘｭｰﾄ	L=200	4	
Eﾍﾞﾝﾄﾞ	L=50	4	
Hﾍﾞﾝﾄﾞ	L=50	8	
直管	L=1015	1	両フランジ
直管	L=800	1	両フランジ
直管	L=415	1	両フランジ
直管	L=200	1	両フランジ
直管	L=50	2	両フランジ
直管	L=115	4	両フランジ
直管	L=500	4	両フランジ
直管	L=120	2	両フランジ
直管	L=100	1	両フランジ
直管	L=160	1	両フランジ
直管	L=220	1	両フランジ
直管	L=280	1	両フランジ
組立用ﾋﾞｽ	M3	320組	M3×15、菊W、NT
ﾃﾞｶﾎﾞﾝﾁｭｰﾌﾞ	6φ	20m	
サポート金物	L=100	5	WRJ用
サポート金物	L=200	5	WRJ用
ﾕﾆﾊﾞｰｻﾙｸﾗﾝﾌﾟ	M12	10	

犬ケ丈向HE70B（27m）
秋葉向HE70B（17m）
槇山向HE70B（25m）
生石向HE70B（13m）

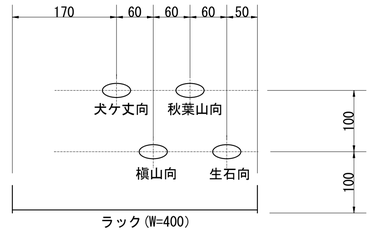

A-A' 視図

凡　例

：更新	：撤去	：別途	：更新	：撤去	
：既設	：改修		：既設	：別途	

工事名	和歌山県消防救急デジタル無線システム再整備工事		
図面名	西山中継局　導波管概念図（屋内）		
作成年月日	令和 6年　3月		
縮尺	1:5	図面番号	18 葉之内 18
会社名	株式会社エイト日本技術開発		
事業者名	和　歌　山　県		

図　面　目　録

図面番号	図　面　名　称
1	システム系統図
2	敷地平面図
3	北側立面図
4	屋上階平面図
5	2階平面図
6	1階平面図
7	2階機械室機器配置図
8	収容架実装図
9	空中線系統図
10	配線系統図(信号系／電源系)(新設)
11	
12	
13	
14	
15	

システム系統図

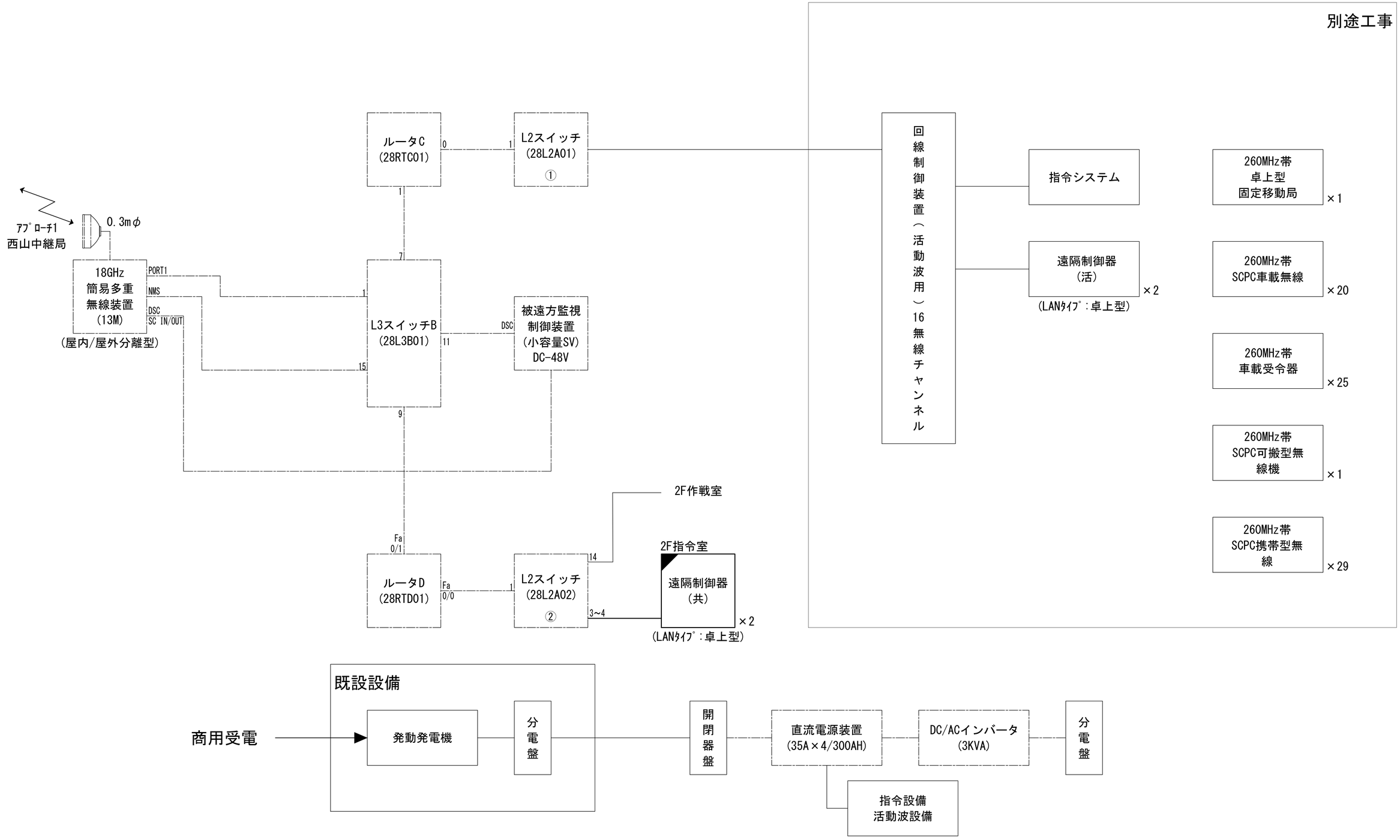

凡　例

：更新	：撤去	：別途	——：更新　- - -：撤去
：既設	：改修		——：既設　—·—：別途

工事名	和歌山県消防救急デジタル無線システム再整備工事		
図面名	御坊市消防本部 システム系統図		
作成年月日	令和 6年　3月		
縮尺	NTS	図面番号	10葉之内 1
会社名	株式会社エイト日本技術開発		
事業者名	和　歌　山　県		

敷地平面図

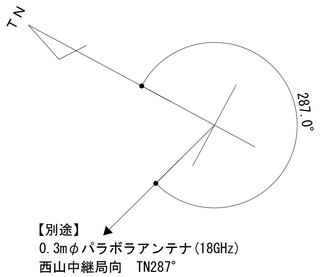

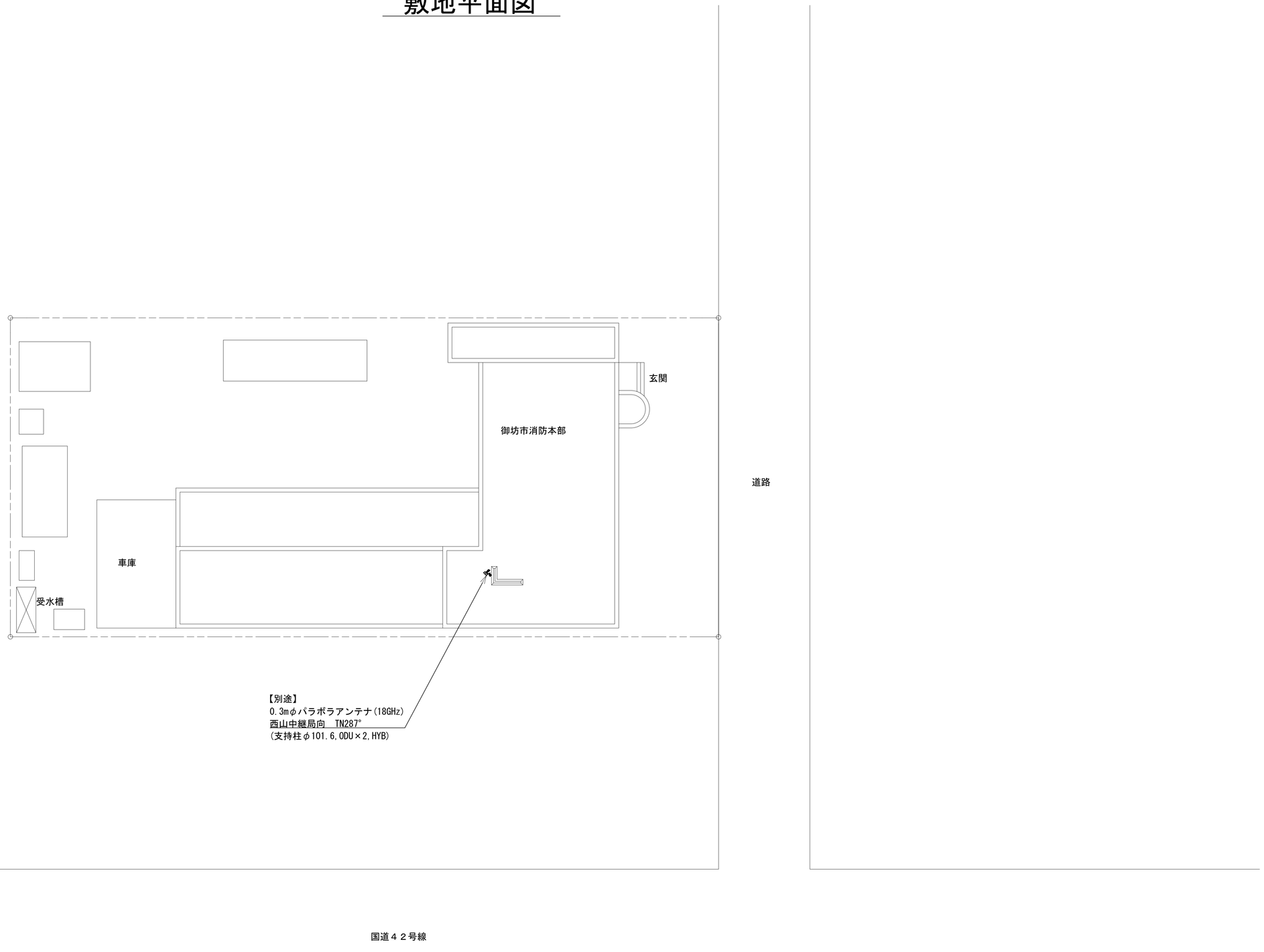

緯度：　33°　54′　02″
経度：135°　09′　00″
ＧＬ：5m

施工場所：御坊市湯川町財部221-1

凡　例
：別途　：撤去　：別途　——：別途　- - -：撤去
：既設　：改修　——：既設　—·—：別途

工事名	和歌山県消防救急デジタル無線システム再整備工事		
図面名	御坊市消防本部　敷地平面図		
作成年月日	令和 6年　3月		
縮尺	1:200	図面番号	10 葉之内 2
会社名	株式会社エイト日本技術開発		
事業者名	和　歌　山　県		

北側立面図

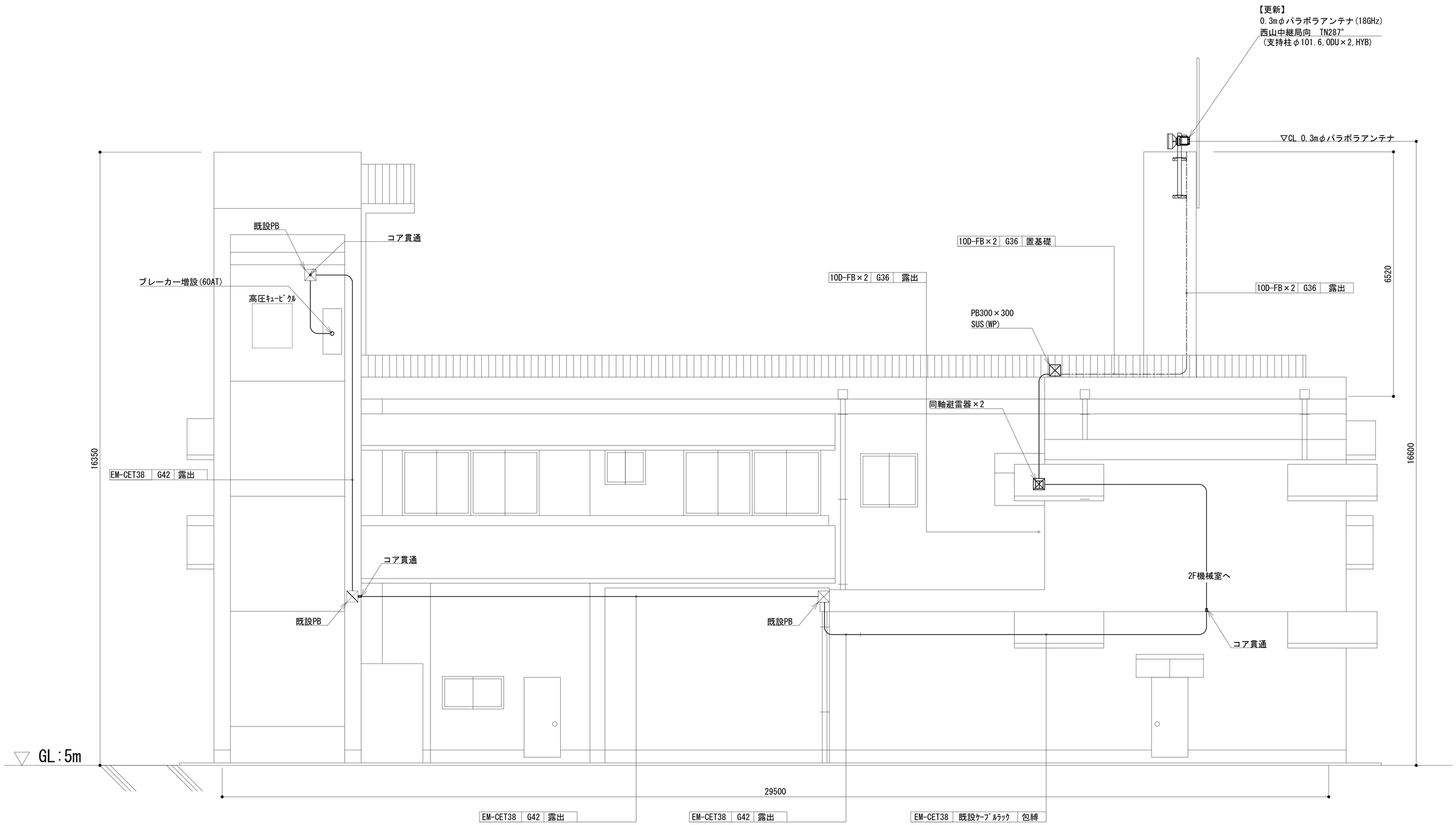

凡　例

: 更新　: 撤去　: 更新　——: 更新　- - -: 撤去

: 既設　: 改修　——: 既設　—·—: 更新

工事名	和歌山県消防救急デジタル無線システム再整備工事		
図面名	御坊市消防本部　北側立面図		
作成年月日	令和 6年　3月		
縮尺	1:50	図面番号	10葉之内 3
会社名	株式会社エイト日本技術開発		
事業者名	和　歌　山　県		

屋上階平面図

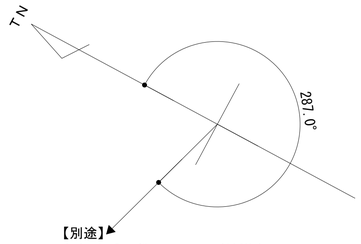

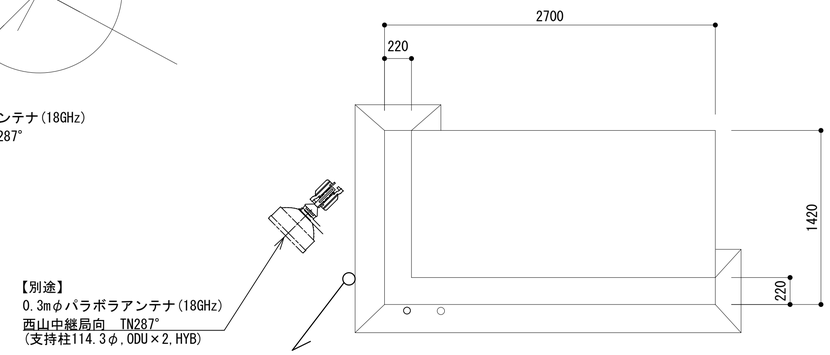

訓練塔平面図　S=1/50

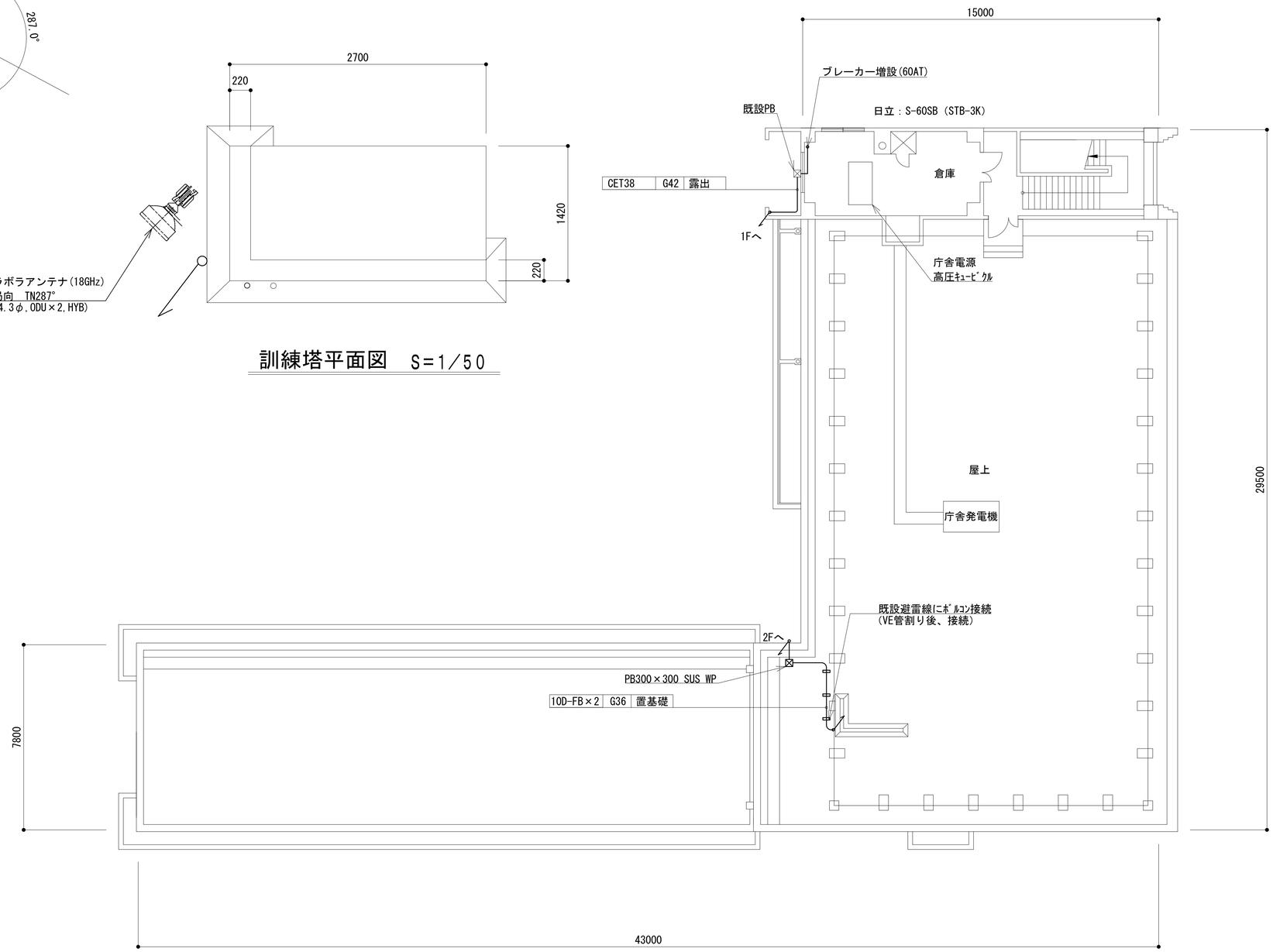

凡　例

：別途	：撤去	：別途	：別途	：撤去
：既設	：改修		：既設	：別途

工事名	和歌山県消防救急デジタル無線システム再整備工事		
図面名	御坊市消防本部　屋上階平面図		
作成年月日	令和 6年　3月		
縮尺	1:100	図面番号	10葉之内 4
会社名	株式会社エイト日本技術開発		
事業者名	和　歌　山　県		

2階平面図

番号	機　器　名
①	収容架
②	回線制御装置（活動波用）　（別途工事）
③	遠方監視制御装置(操作卓)
④	遠隔制御装置(活動波用)　（別途工事）
⑤	遠隔制御装置（拡張型/全県型）
⑥	遠隔制御装置（卓上型）×2
⑦	直流電源装置DC48V 25A x6　300AH
⑧	MDF
⑨	開閉器盤

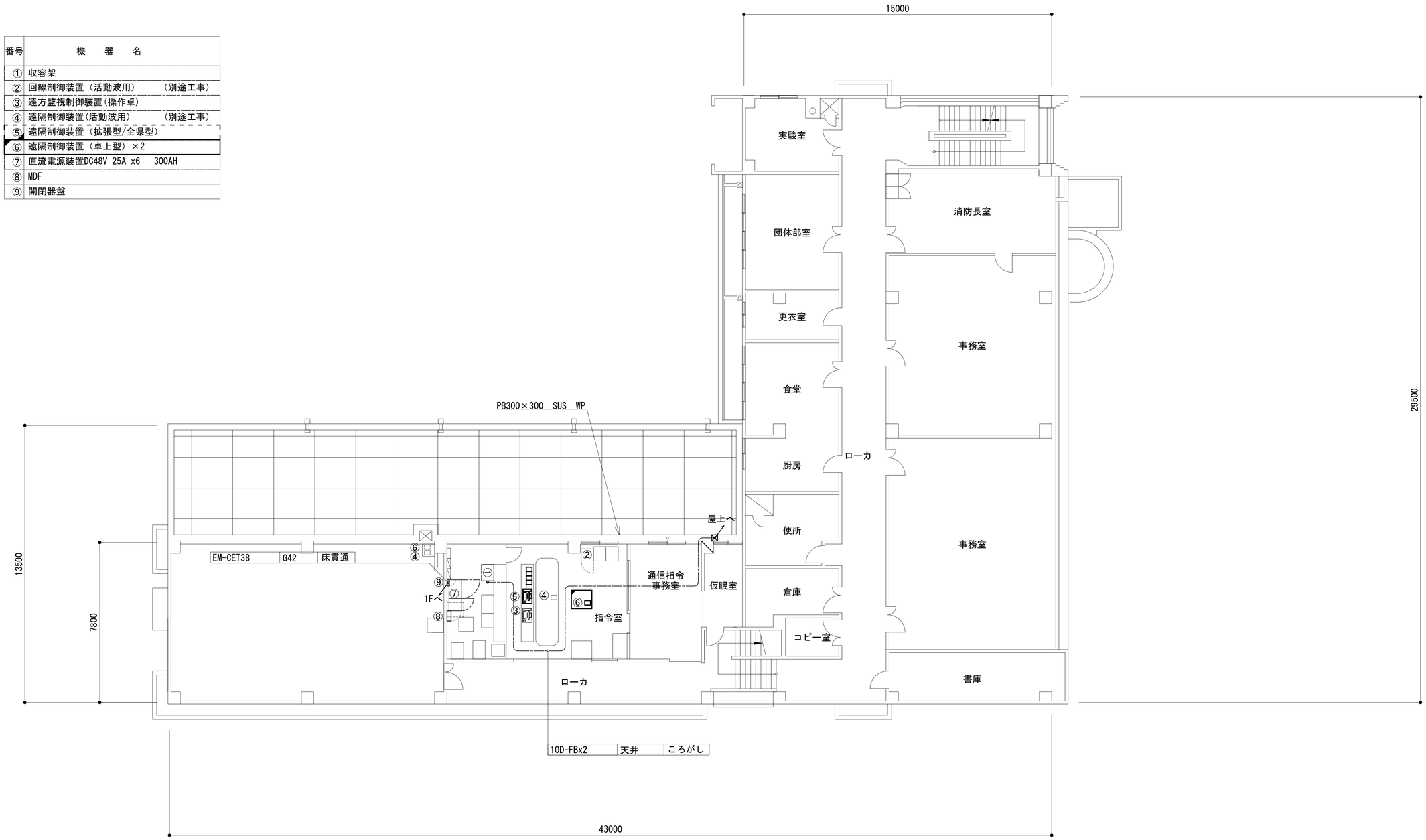

凡　例

◪：更新	◪：撤去	□：別途	——：更新	- - -：撤去	
□：既設	◪：改修		——：既設	—·—：別途	

工事名	和歌山県消防救急デジタル無線システム再整備工事		
図面名	御坊市消防本部　2階平面図		
作成年月日	令和 6年　3月		
縮尺	1:100	図面番号	10葉之内 5
会社名	株式会社エイト日本技術開発		
事業者名	和　歌　山　県		

1階平面図

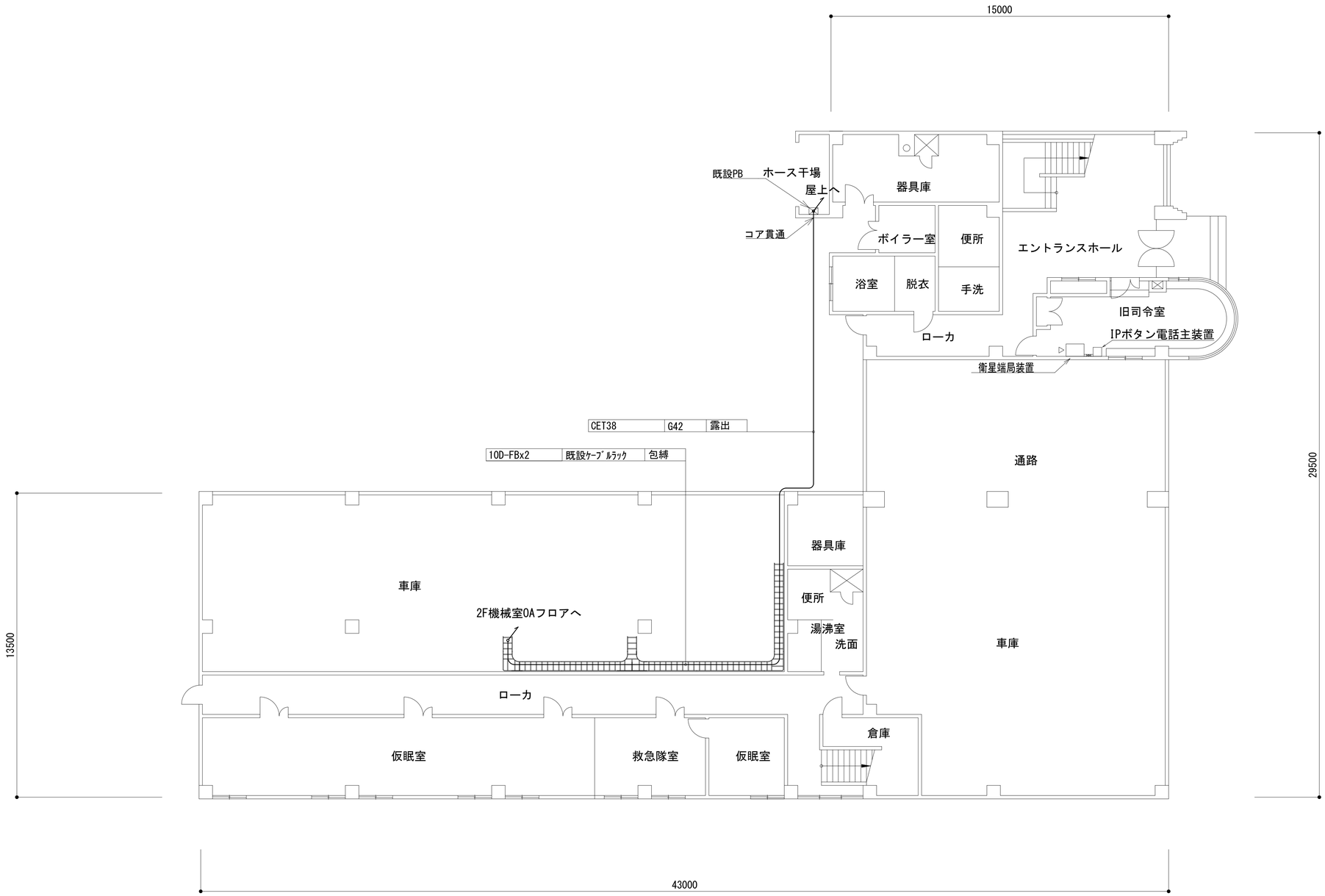

凡　例

◢ : 更新	◪ : 撤去	▭ : 別途	━━ : 更新　- - - : 撤去
▭ : 既設	◥ : 改修		━━ : 既設　—·— : 別途

工事名	和歌山県消防救急デジタル無線システム再整備工事		
図面名	御坊市消防本部　1階平面図		
作成年月日	令和 6年　3月		
縮尺	1:100	図面番号	10 葉之内 6
会社名	株式会社エイト日本技術開発		
事業者名	和　歌　山　県		

2階機械室機器配置図

番号	機　器　名
①	収容架
②	回線制御装置（活動波用）　（別途工事）
③	遠方監視制御装置(操作卓)
④	遠隔制御装置(活動波用)　（別途工事）
⑤	遠隔制御装置（拡張型/全県型）
⑥	遠隔制御装置（卓上型）
⑦	直流電源装置DC48V 25A x6　300AH
⑧	MDF
⑨	開閉器盤
⑩	防災用分電場

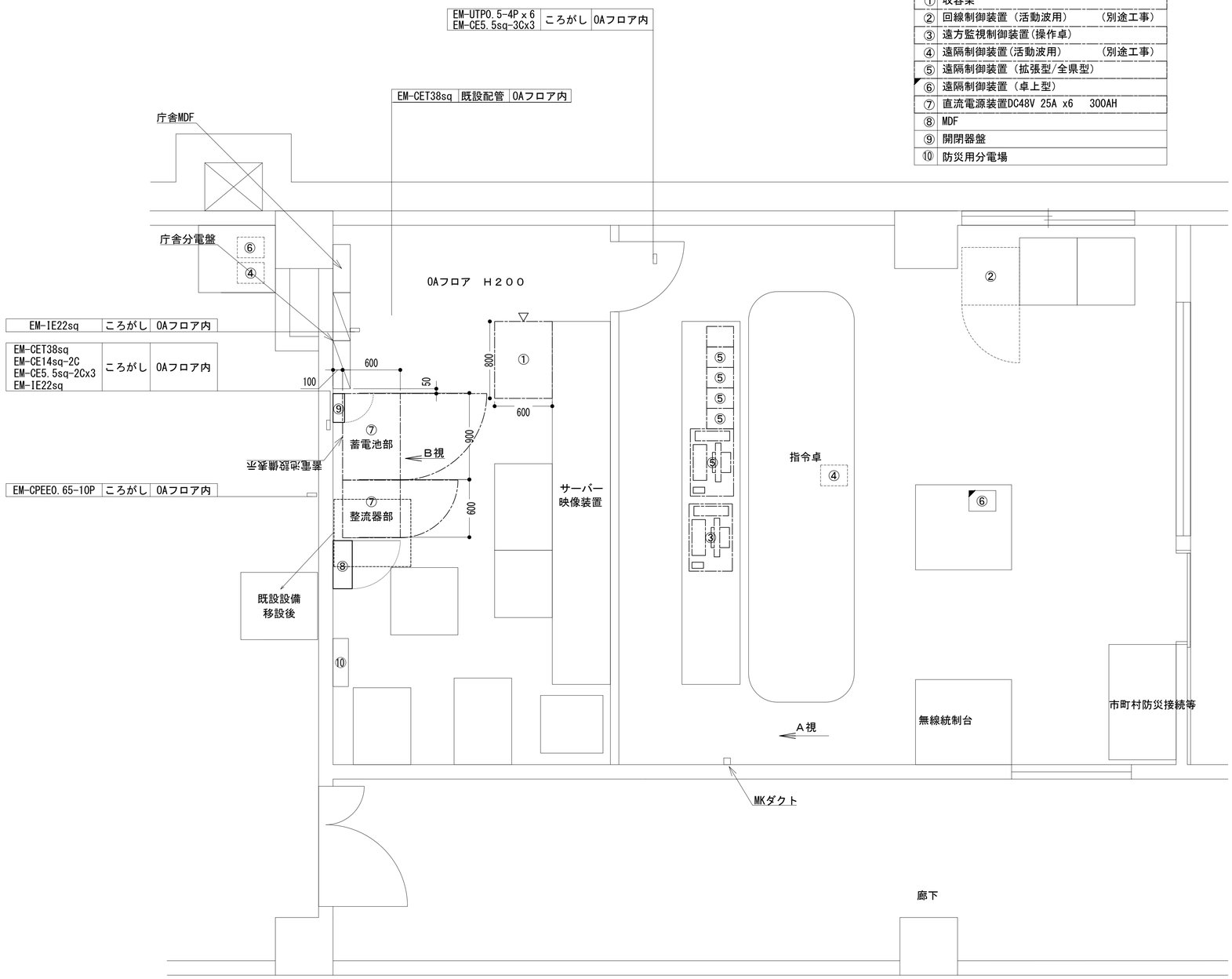

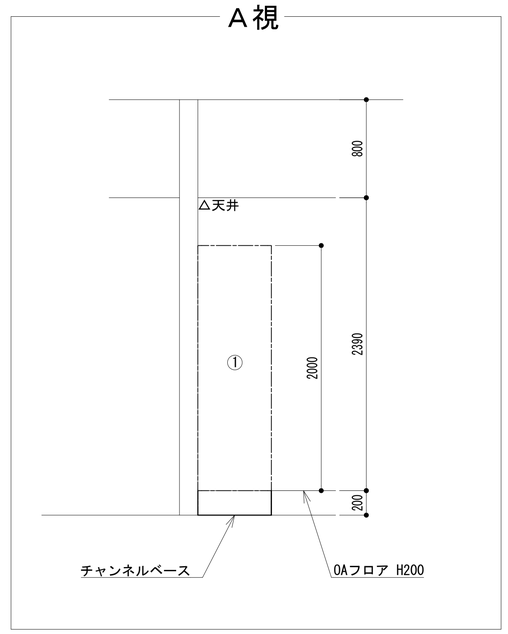

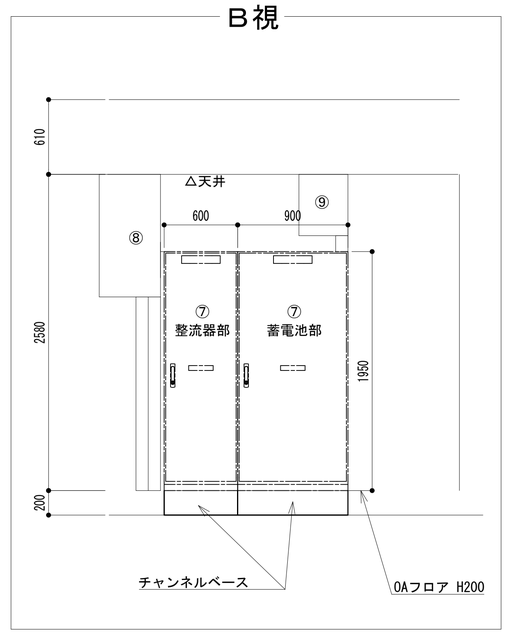

凡　例

：更新	：撤去	：別途	——：更新	- - -：撤去	
：既設	：改修		——：既設	—·—：別途	

工事名	和歌山県消防救急デジタル無線システム再整備工事		
図面名	御坊市消防本部 2階機械室機器配置図		
作成年月日	令和 6年　3月		
縮尺	1:25	図面番号	10 葉之内 7
会社名	株式会社エイト日本技術開発		
事業者名	和　歌　山　県		

収容架実装図

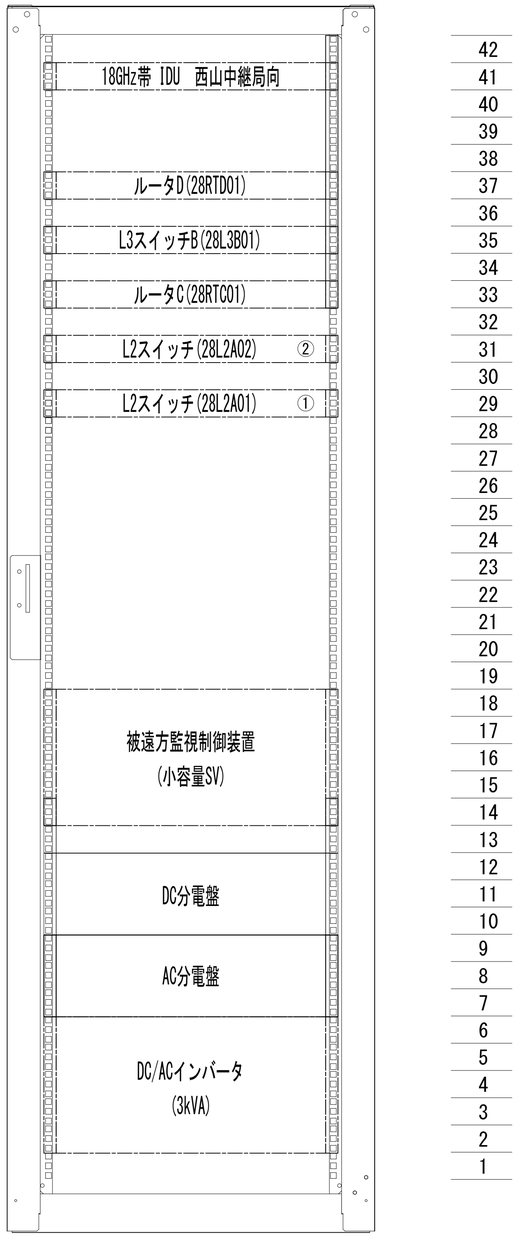

前面実装図 S=1:5

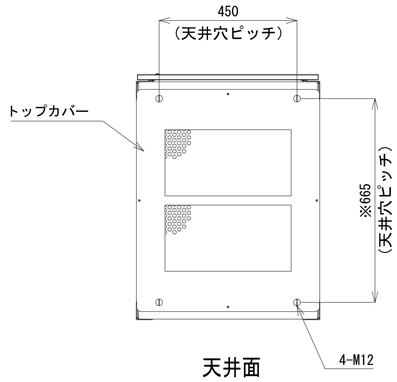

天井面

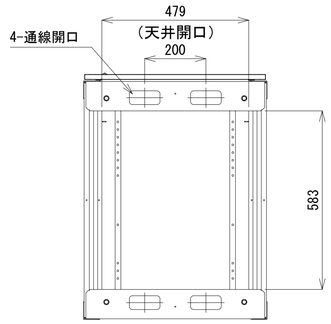

天井面
(トップカバーを外した状態)

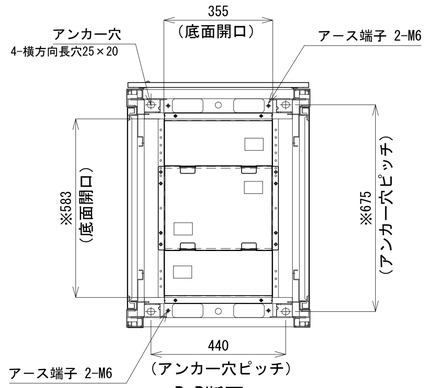

B-B断面

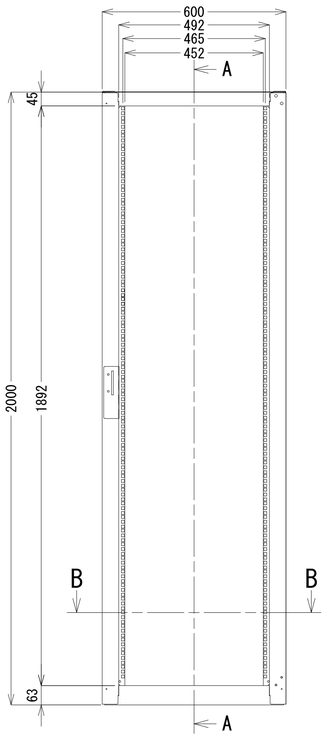

正面図

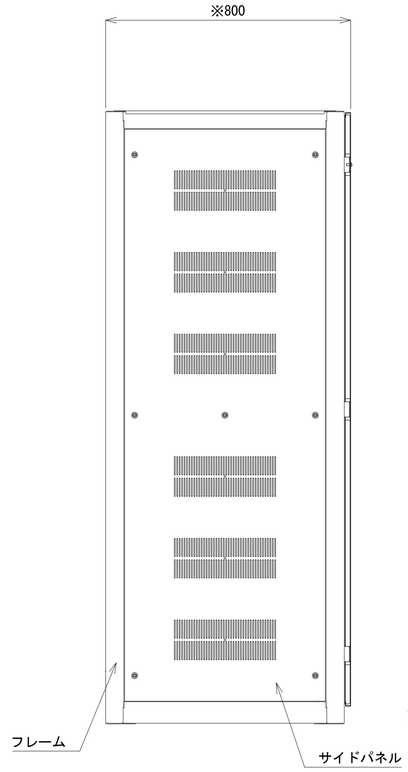

側面図

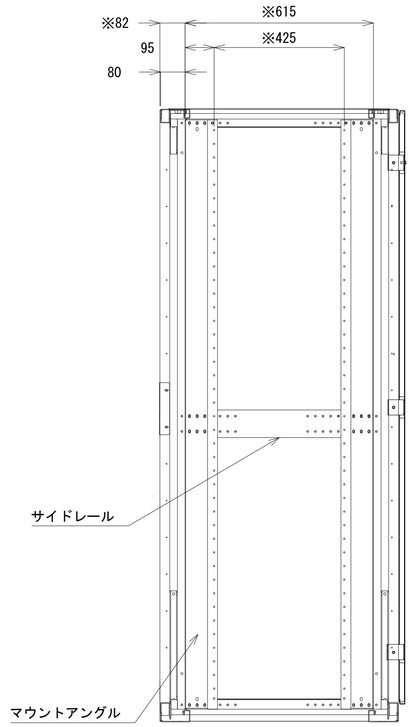

A-A断面

収容架A 姿図 S=1:10

凡 例

◢ : 更新	◪ : 撤去	▢ : 別途	━━ : 更新	- - - : 撤去	
▢ : 既設	◣ : 改修		── : 既設	─·─ : 別途	

工事名	和歌山県消防救急デジタル無線システム再整備工事		
図面名	御坊市消防本部 収容架実装図		
作成年月日	令和 6年 3月		
縮尺	1:5, 1:10	図面番号	10葉之内 8
会社名	株式会社エイト日本技術開発		
事業者名	和 歌 山 県		

空中線系統図

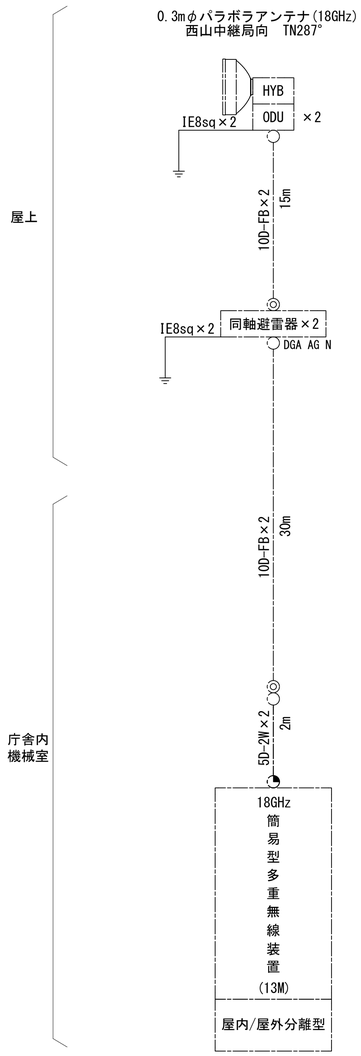

凡例

- ○ N-Pコネクタ
- ◎ N-Jコネクタ
- ◔ N-P L型コネクタ
- ● N型終端器(機器添付)
- □ LAN用コネクタ
- △ 導波管接栓
- 導波管アースキット
- □ トラジュー接栓
- ⊠ TRD

凡　例

- ◪ : 更新
- ◪ : 撤去
- □ : 別途
- ——— : 更新
- - - - : 撤去
- □ : 既設
- ◪ : 改修
- ——— : 既設
- —·— : 別途

工事名	和歌山県消防救急デジタル無線システム再整備工事		
図面名	御坊市消防本部　空中線系統図		
作成年月日	令和 6年　3月		
縮尺	NTS	図面番号	10葉之内 9
会社名	株式会社エイト日本技術開発		
事業者名	和　歌　山　県		

配線系統図(信号系/電源系)(新設)

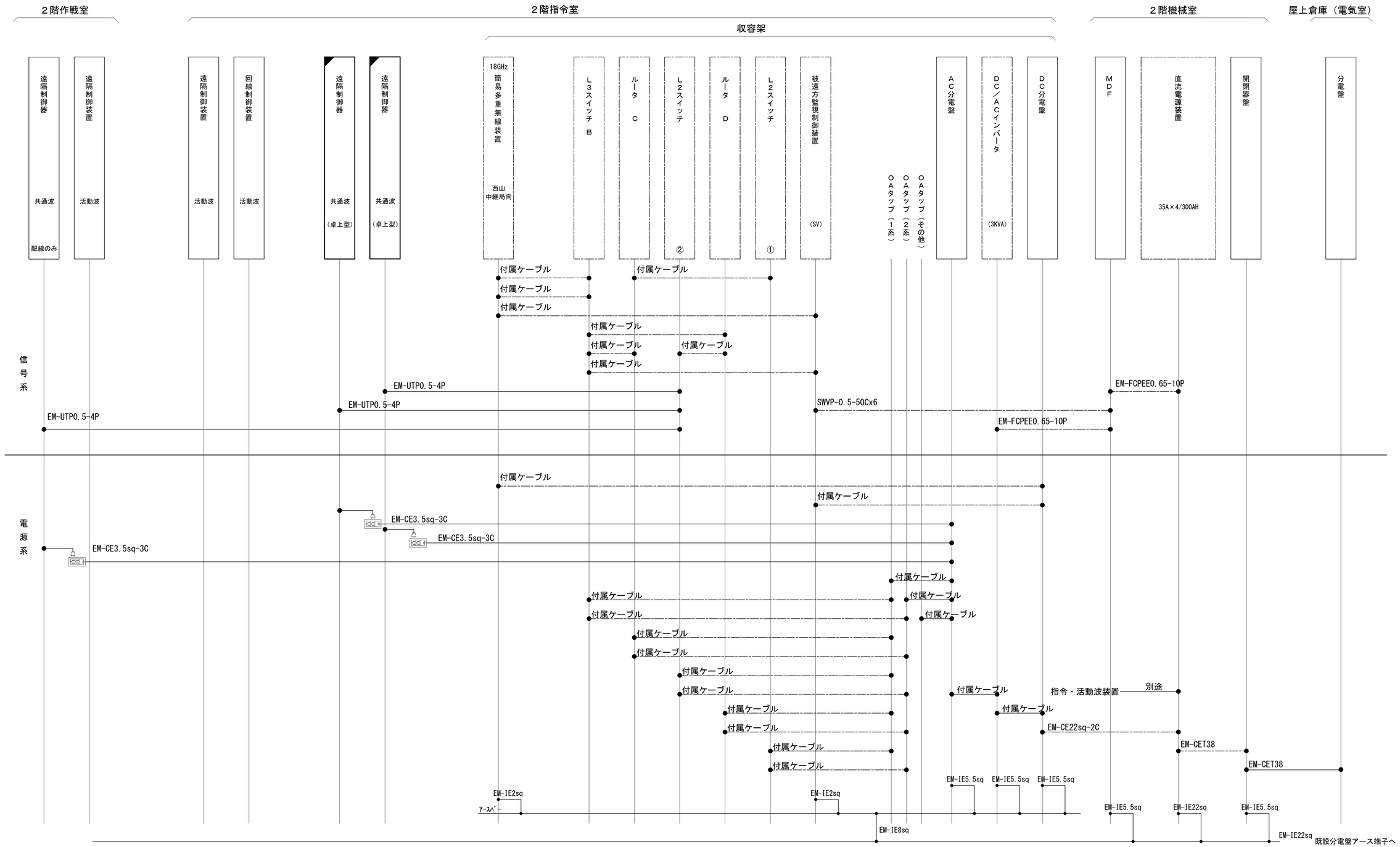

凡　例

◪：更新	◪：撤去	□：別途	——：更新　- - -：撤去
□：既設	◪：改修		——：既設　——：別途

工事名	和歌山県消防救急デジタル無線システム再整備工事		
図面名	御坊市消防本部 配線系統図(信号系/電源系)(新設)		
作成年月日	令和 6年　3月		
縮尺	NTS	図面番号	10葉之内10
会社名	株式会社エイト日本技術開発		
事業者名	和　歌　山　県		

図　面　目　録

図面番号	図　面　名　称
1	システム系統図
2	敷地平面図
3	南側立面図
4	屋上階平面図
5	2階平面図
6	1階平面図
7	1階機械室機器配置図
8	収容架実装図
9	空中線系統図
10	配線系統図(信号系／電源系)（新設）
11	
12	
13	
14	
15	

システム系統図

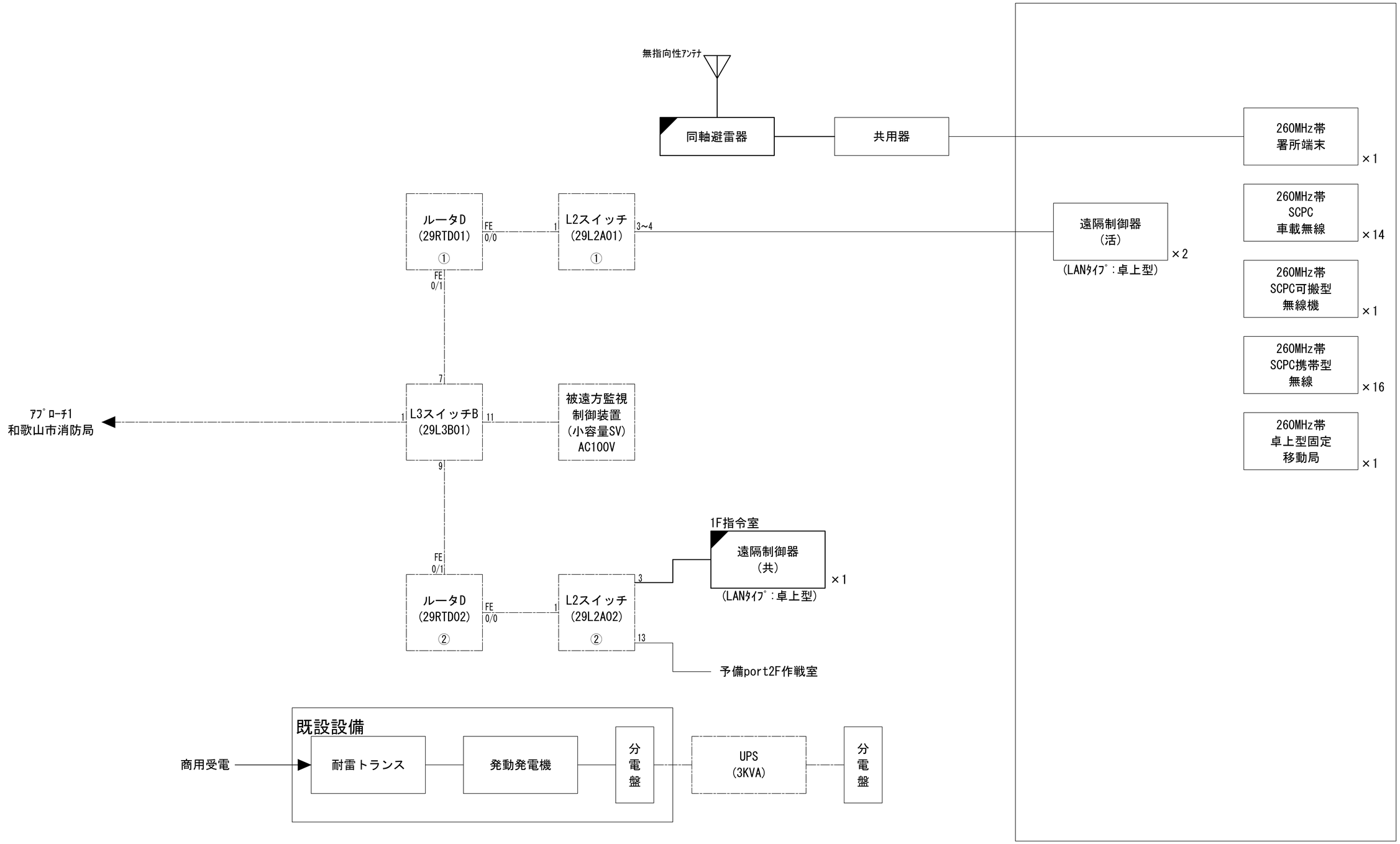

凡　例

◢：更新	◢：撤去	□：別途	——：更新　- - -：撤去
□：既設	◥：改修		——：既設　—·—：別途

工事名	和歌山県消防救急デジタル無線システム再整備工事		
図面名	紀美野町消防本部　システム系統図		
作成年月日	令和 6年　3月		
縮尺	NTS	図面番号	10 葉之内 1
会社名	株式会社エイト日本技術開発		
事業者名	和　歌　山　県		

敷地平面図

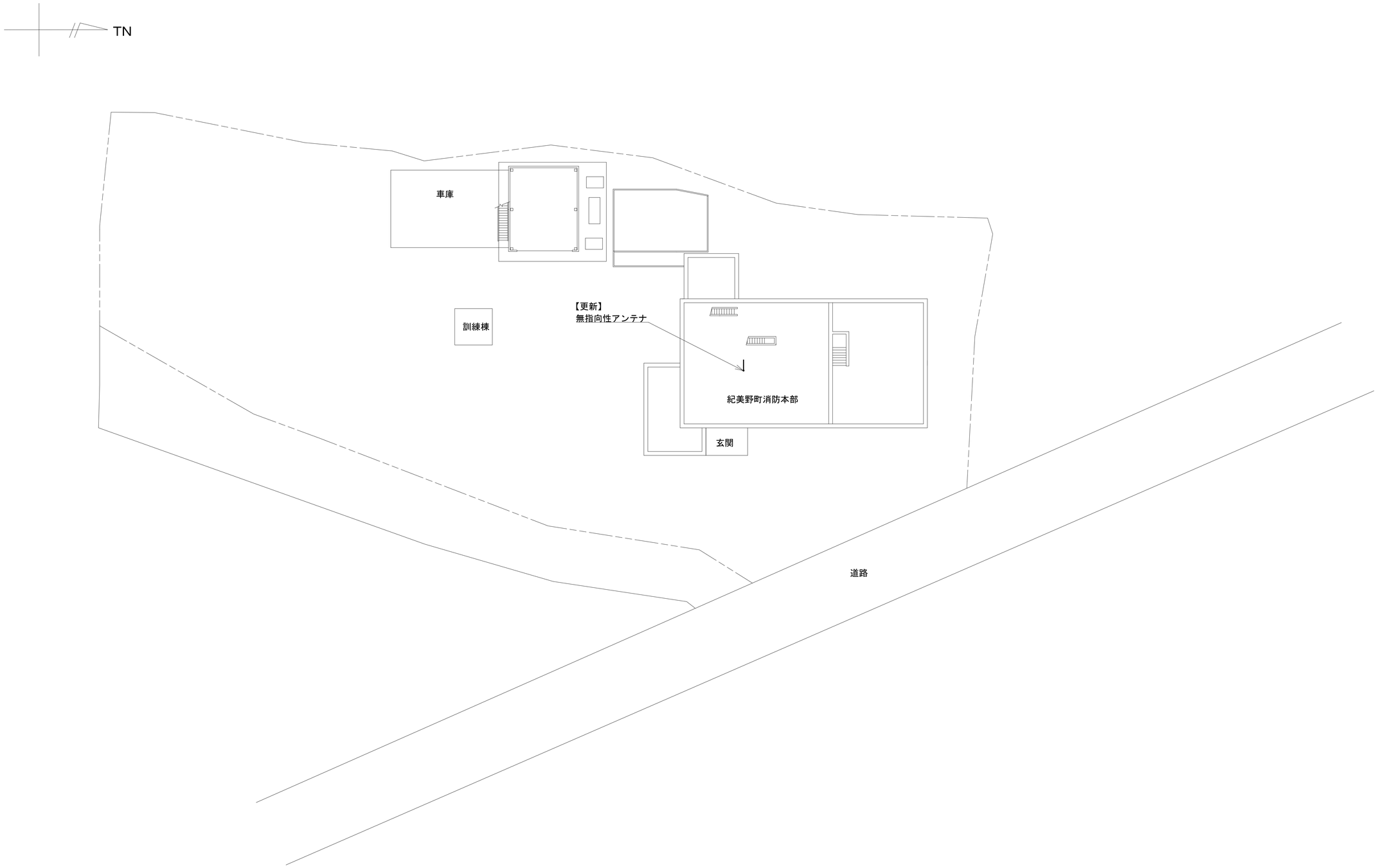

緯度： 34° 09′ 24″
経度：135° 18′ 37″
標高：63.5m

施工場所：海草郡紀美野町下佐々803-1

凡　例

：更新　：撤去　：別途　——：更新　- - -：撤去
：既設　：改修　——：既設　—·—：別途

工事名	和歌山県消防救急デジタル無線システム再整備工事		
図面名	紀美野町消防本部　敷地平面図		
作成年月日	令和 6年　3月		
縮尺	1:200	図面番号	10 葉之内 2
会社名	株式会社エイト日本技術開発		
事業者名	和　歌　山　県		

南側立面図

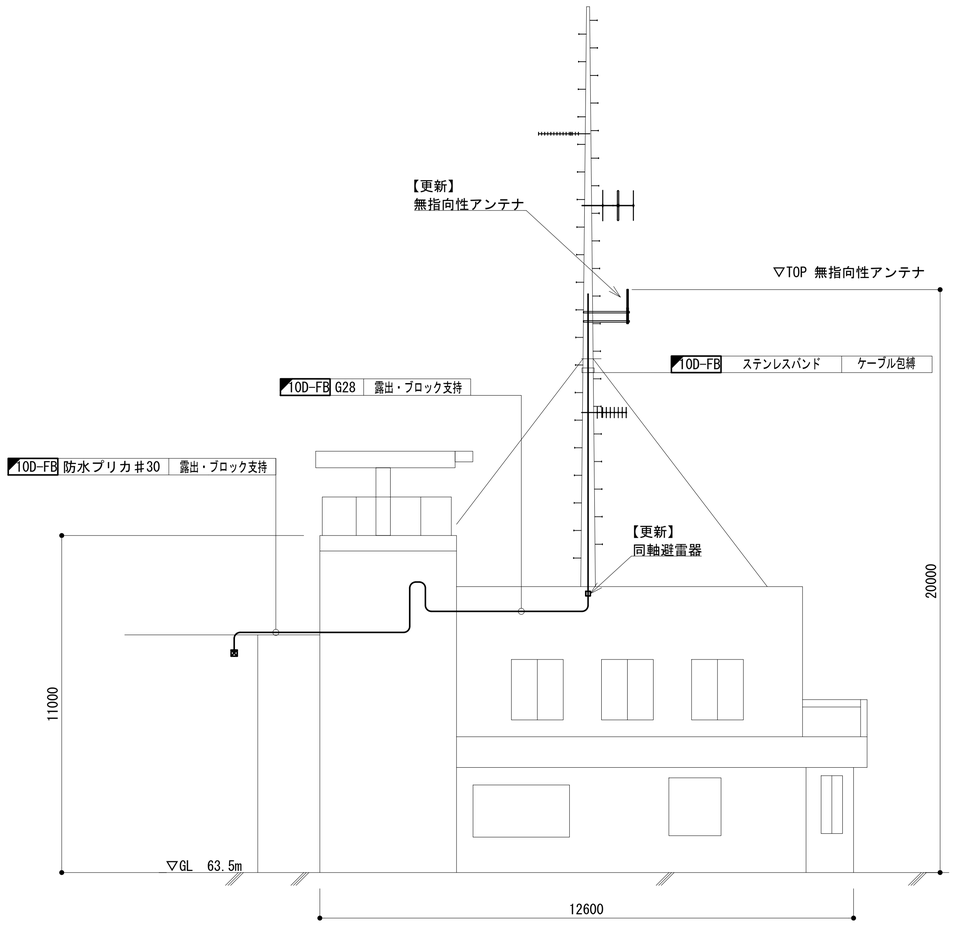

凡 例

◪ : 更新	◪ : 撤去	——— : 更新	- - - : 撤去
□ : 既設		——— : 既設	

工事名	和歌山県消防救急デジタル無線システム再整備工事		
図面名	紀美野町消防本部　南側立面図		
作成年月日	令和 6年　3月		
縮尺	1:100	図面番号	10 葉之内 3
会社名	株式会社エイト日本技術開発		
事業者名	和　歌　山　県		

屋上階平面図

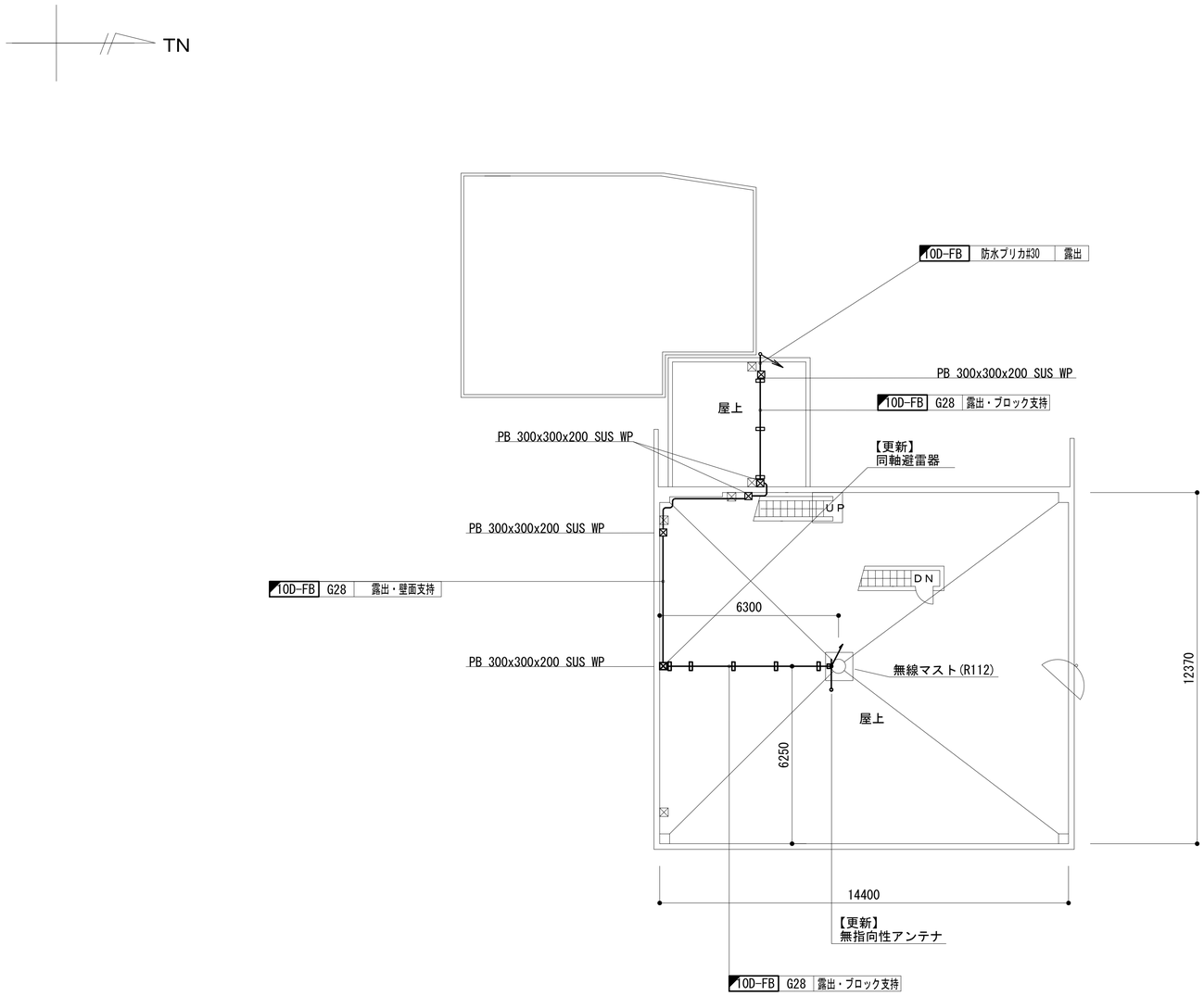

１０Ｄ－ＦＢ	12m	既設パンザマスト
	25m	Ｇ２８ 置基礎(10m)

凡 例

: 更新　: 撤去　: 別途　: 更新　- - - : 撤去

: 既設　: 改修　: 既設　—·— : 別途

工事名	和歌山県消防救急デジタル無線システム再整備工事		
図面名	紀美野町消防本部　屋上階平面図		
作成年月日	令和 6年　3月		
縮尺	1:100	図面番号	10 葉之内 4
会社名	株式会社エイト日本技術開発		
事業者名	和　歌　山　県		

2階平面図

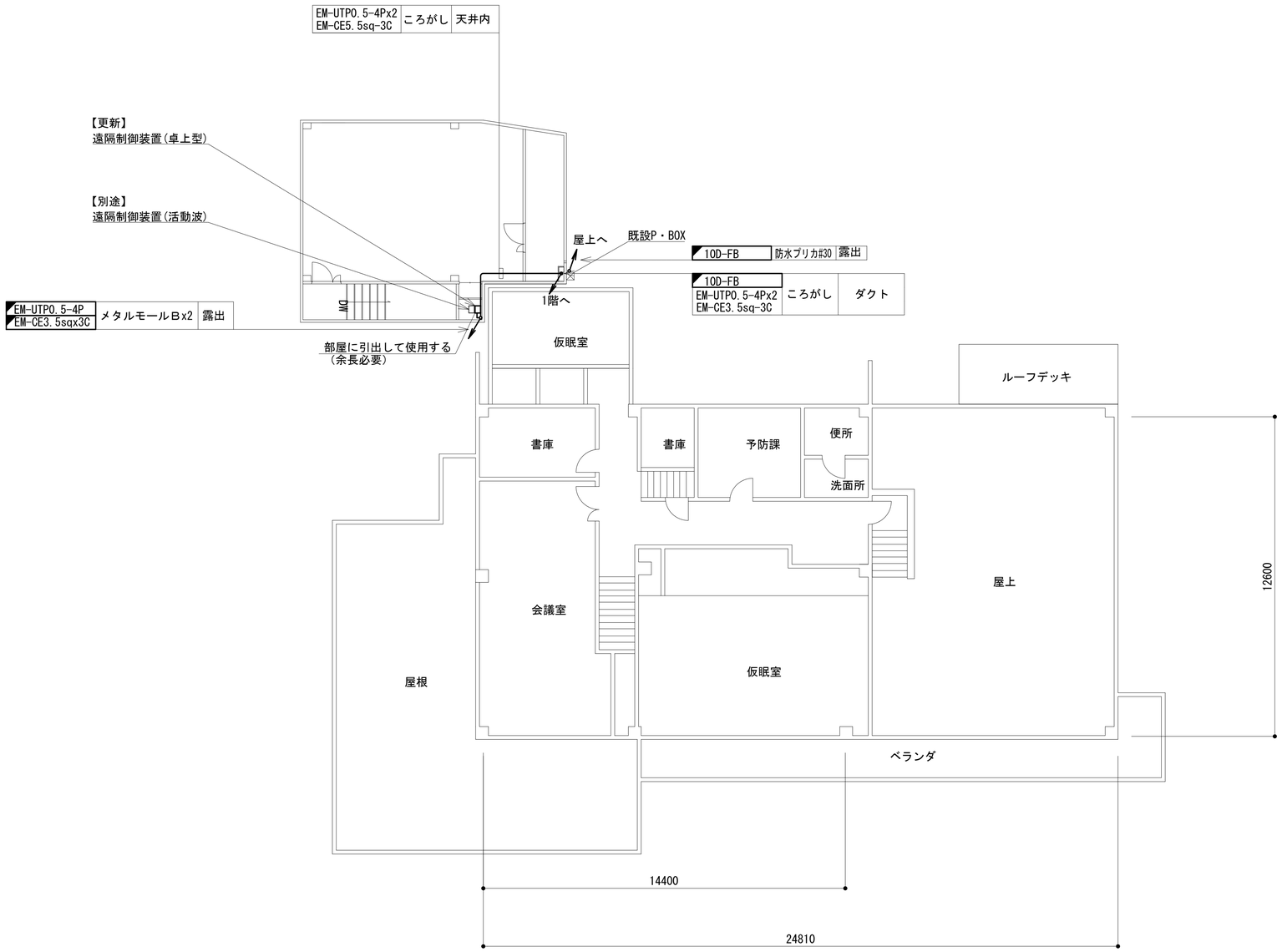

10D-FB	5m	天井、EPS
EM-UTP0.5-4Px2	11m	天井5、モール3、EPS3
EM-CE5.5sq-3C	11m	天井5、モール3、EPS3

凡　例

: 更新　: 撤去　: 更新　: 撤去

: 既設　: 既設

工事名	和歌山県消防救急デジタル無線システム再整備工事		
図面名	紀美野町消防本部　2階平面図		
作成年月日	令和 6年　3月		
縮尺	1:100	図面番号	10 葉之内 5
会社名	株式会社エイト日本技術開発		
事業者名	和　歌　山　県		

1階平面図

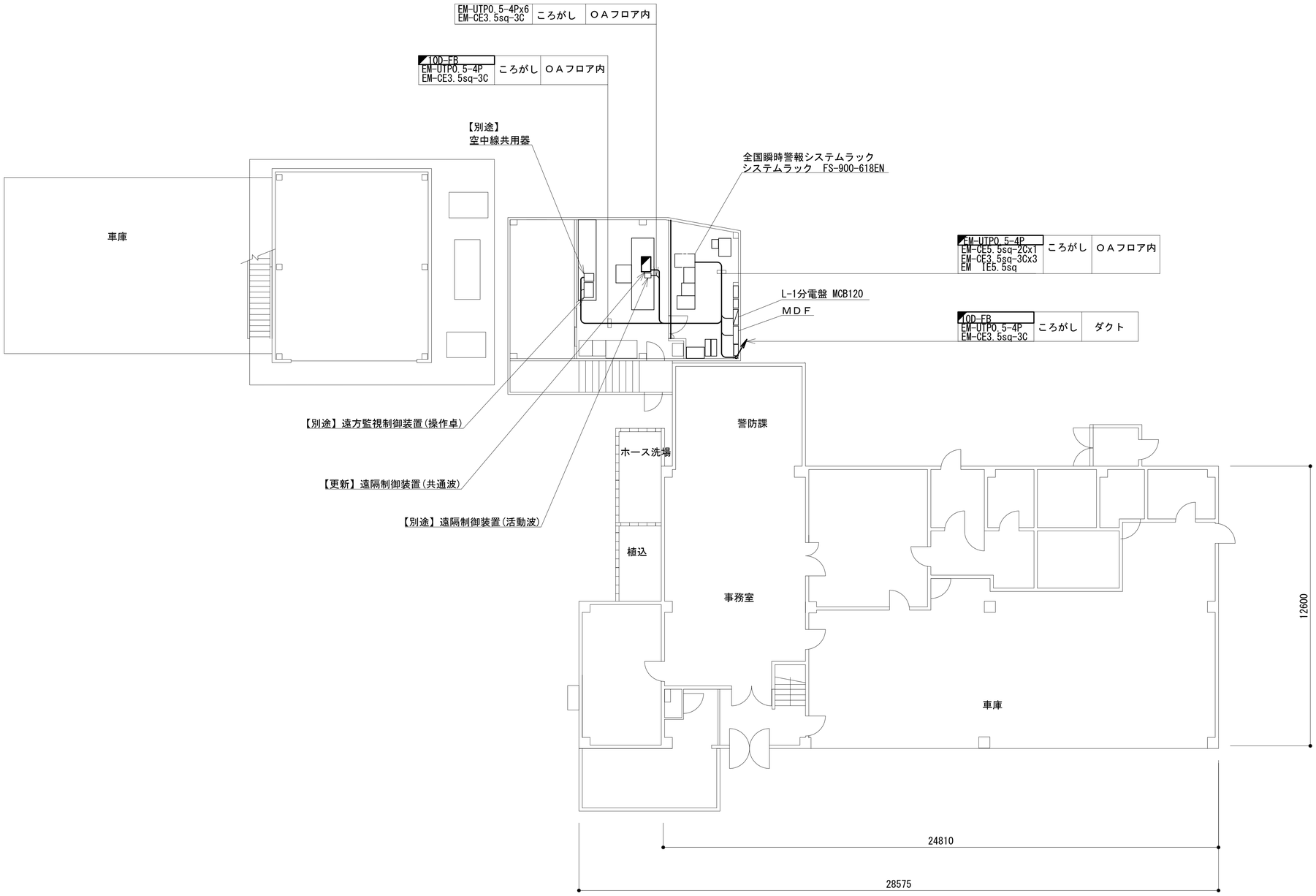

凡　例

◪：更新	◪：撤去	□：別途	——：更新　- - -：撤去
□：既設	◪：改修		——：既設　—·—：別途

工事名	和歌山県消防救急デジタル無線システム再整備工事		
図面名	紀美野町消防本部　1階平面図		
作成年月日	令和 6年　3月		
縮尺	1:100	図面番号	10葉之内 6
会社名	株式会社エイト日本技術開発		
事業者名	和　歌　山　県		

1階機械室機器配置図

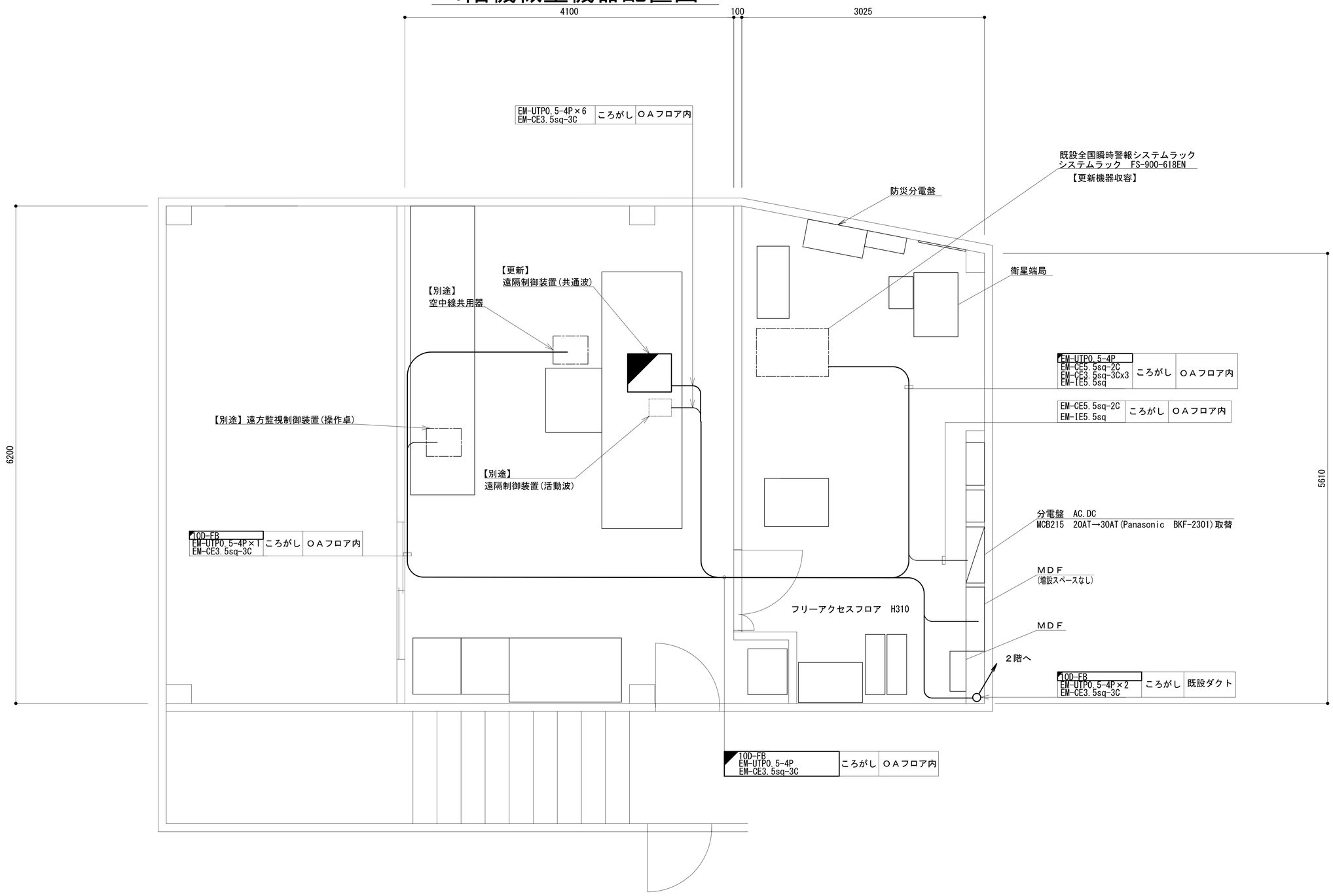

凡　例

: 更新　: 撤去　: 別途　: 更新　: 撤去

: 既設　: 改修　: 既設　: 別途

工事名	和歌山県消防救急デジタル無線システム再整備工事		
図面名	紀美野町消防本部 １階機械室機器配置図		
作成年月日	令和 6年　3月		
縮尺	1:25	図面番号	10葉之内 7
会社名	株式会社エイト日本技術開発		
事業者名	和　歌　山　県		

収容架実装図

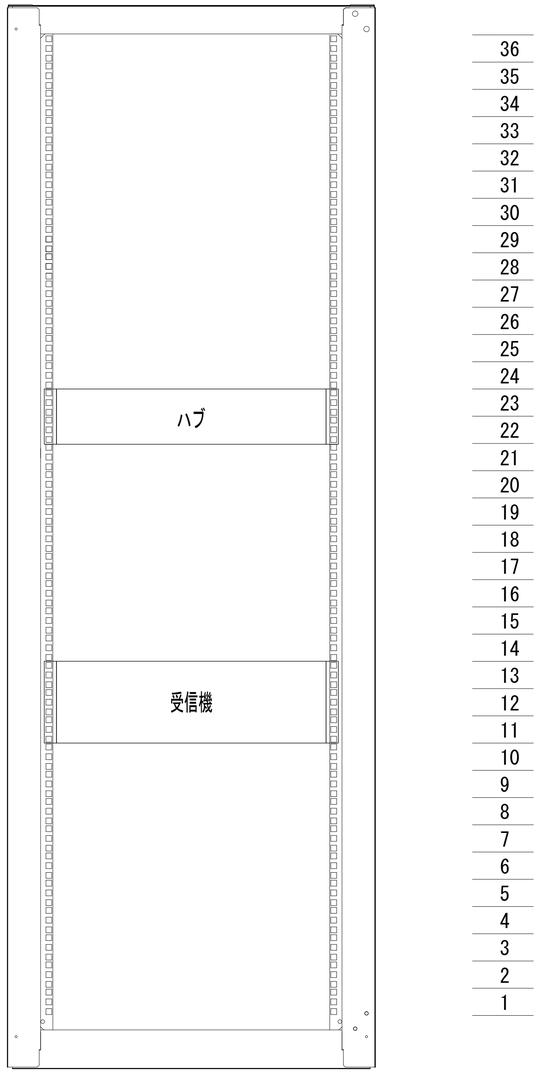

既設架　前面実装図　S=1:10

【変更前】

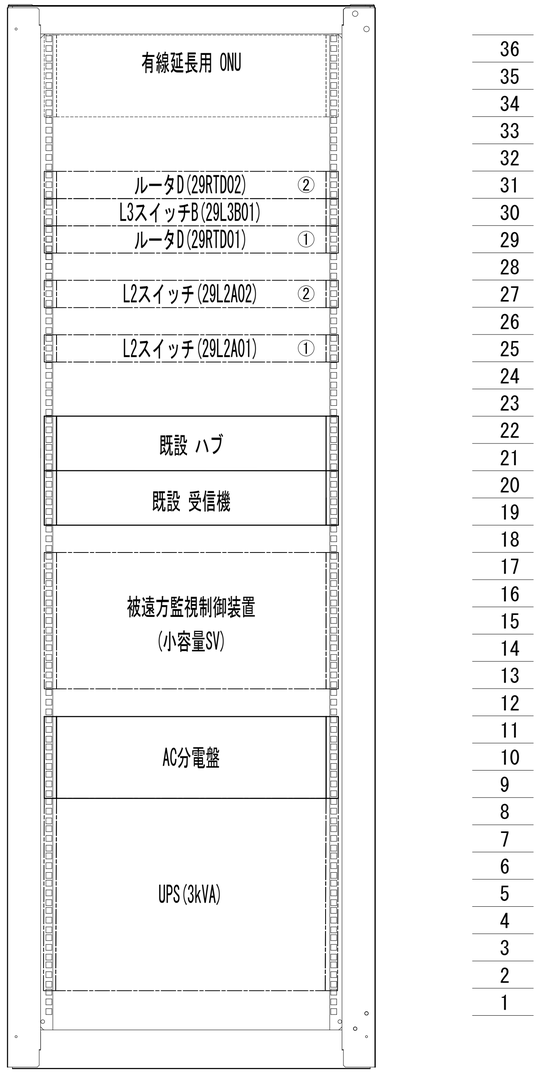

既設架　前面実装図　S=1:10

【変更後】

凡　例

: 更新　: 撤去　: 別途　——: 更新　- - -: 撤去

: 既設　: 改修　——: 既設　—·—: 別途

工事名	和歌山県消防救急デジタル無線システム再整備工事		
図面名	紀美野町消防本部　収容架実装図		
作成年月日	令和 6年　3月		
縮尺	1:10	図面番号	10葉之内 8
会社名	株式会社エイト日本技術開発		
事業者名	和　歌　山　県		

敷地平面図

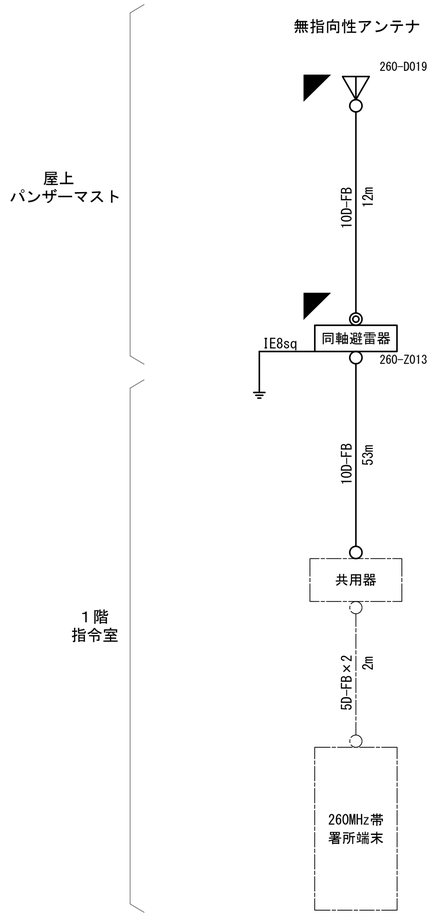

凡例

- ○ N-Pコネクタ
- ◎ N-Jコネクタ
- N-P L型コネクタ
- ● N型終端器(機器添付)
- □ LAN用コネクタ
- △ 導波管接栓
- 導波管アースキット
- □ トラジュー接栓

凡 例

- ：更新
- ：撤去
- ：別途
- ：更新
- ：撤去
- ：既設
- ：改修
- ：既設
- ：別途

工事名	和歌山県消防救急デジタル無線システム再整備工事		
図面名	紀美野町消防本部　敷地平面図		
作成年月日	令和 6年　3月		
縮尺	NTS	図面番号	10葉之内 9
会社名	株式会社エイト日本技術開発		
事業者名	和　歌　山　県		

配線系統図(信号系/電源系)(新設)

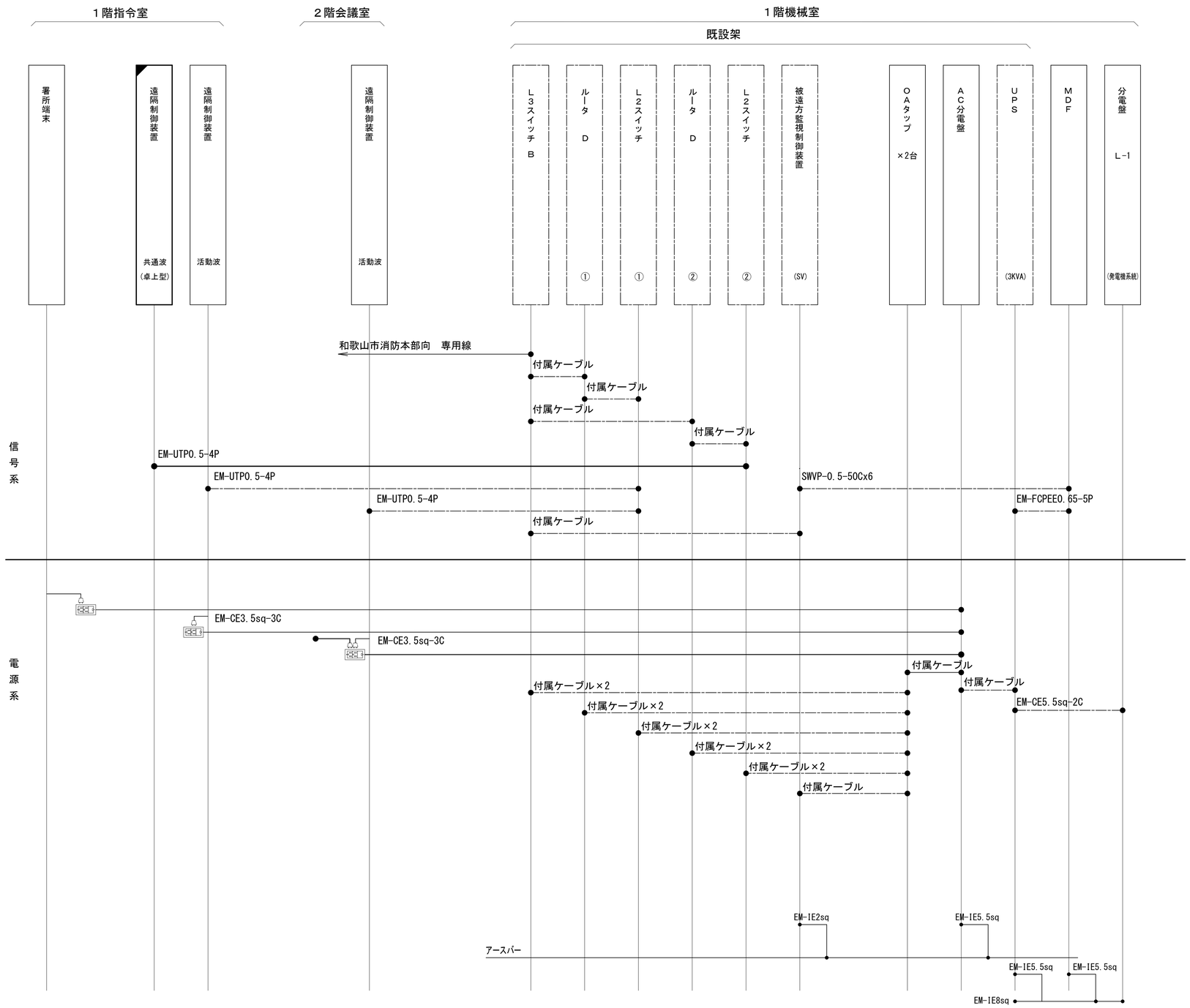

凡　例

- ◪：更新
- ◪：撤去
- □：別途
- ——：更新
- - - -：撤去
- □：既設
- ◪：改修
- ——：既設
- ——：別途

工事名	和歌山県消防救急デジタル無線システム再整備工事		
図面名	紀美野町消防本部 配線系統図(信号系/電源系)(新設)		
作成年月日	令和 6年　3月		
縮尺	NTS	図面番号	10葉之内10
会社名	株式会社エイト日本技術開発		
事業者名	和　歌　山　県		

図　面　目　録

図面番号	図　面　名　称
1	システム系統図
2	敷地平面図
3	東側立面図
4	2階平面図
5	1階平面図
6	2階機器配置図
7	収容架実装図
8	空中線系統図
9	配線系統図(信号系／電源系)（新設）
10	導波管概念図（屋外）
11	導波管概念図（屋内）
12	
13	
14	
15	

システム系統図

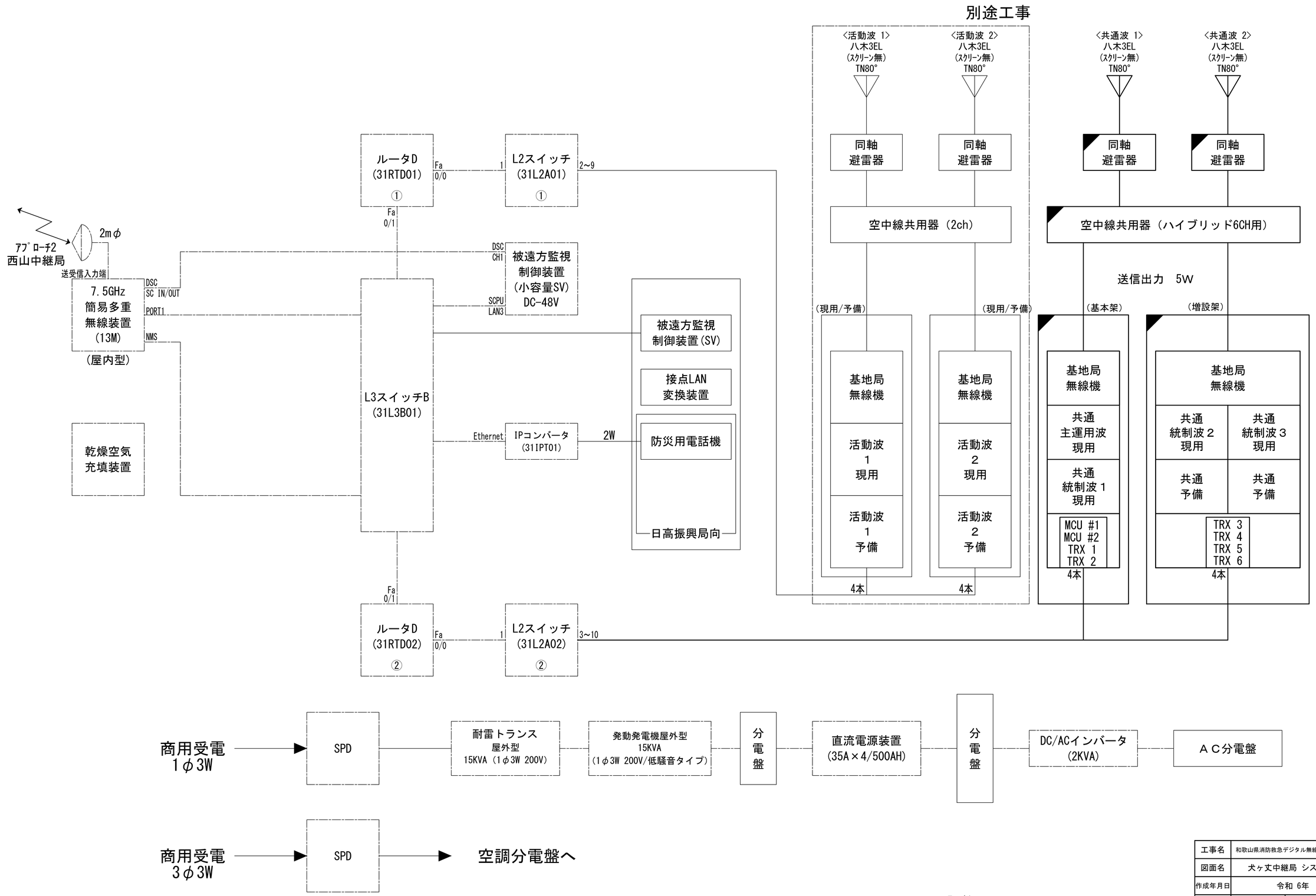

工事名	和歌山県消防救急デジタル無線システム再整備工事		
図面名	犬ヶ丈中継局 システム系統図		
作成年月日	令和 6年　3月		
縮尺	NTS	図面番号	11 葉之内 1
会社名	株式会社エイト日本技術開発		
事業者名	和　歌　山　県		

敷地平面図

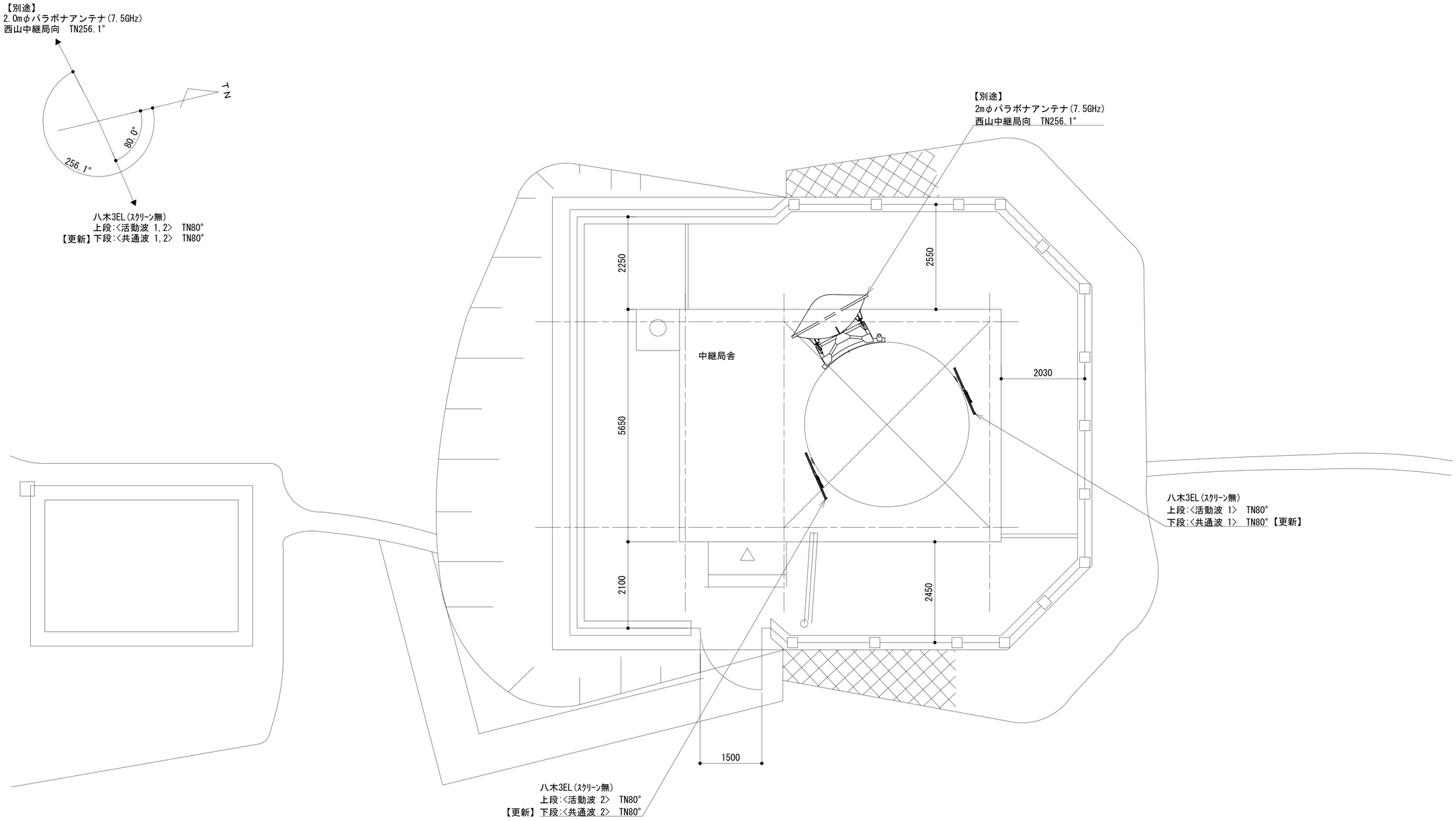

敷地配置図　S=1:50

緯度：　33° 56′ 53″
経度：135° 18′ 41″
ＧＬ：540m

施工場所：日高郡日高川町大字高津尾字中木1477-7

凡　例
: 更新　: 撤去　: 別途　: 更新　: 撤去
: 既設　: 改修　: 既設　: 別途

工事名	和歌山県消防救急デジタル無線システム再整備工事		
図面名	犬ヶ丈中継局 敷地平面図		
作成年月日	令和 6年　3月		
縮尺	1:50	図面番号	11 葉之内 2
会社名	株式会社エイト日本技術開発		
事業者名	和　歌　山　県		

東側立面図

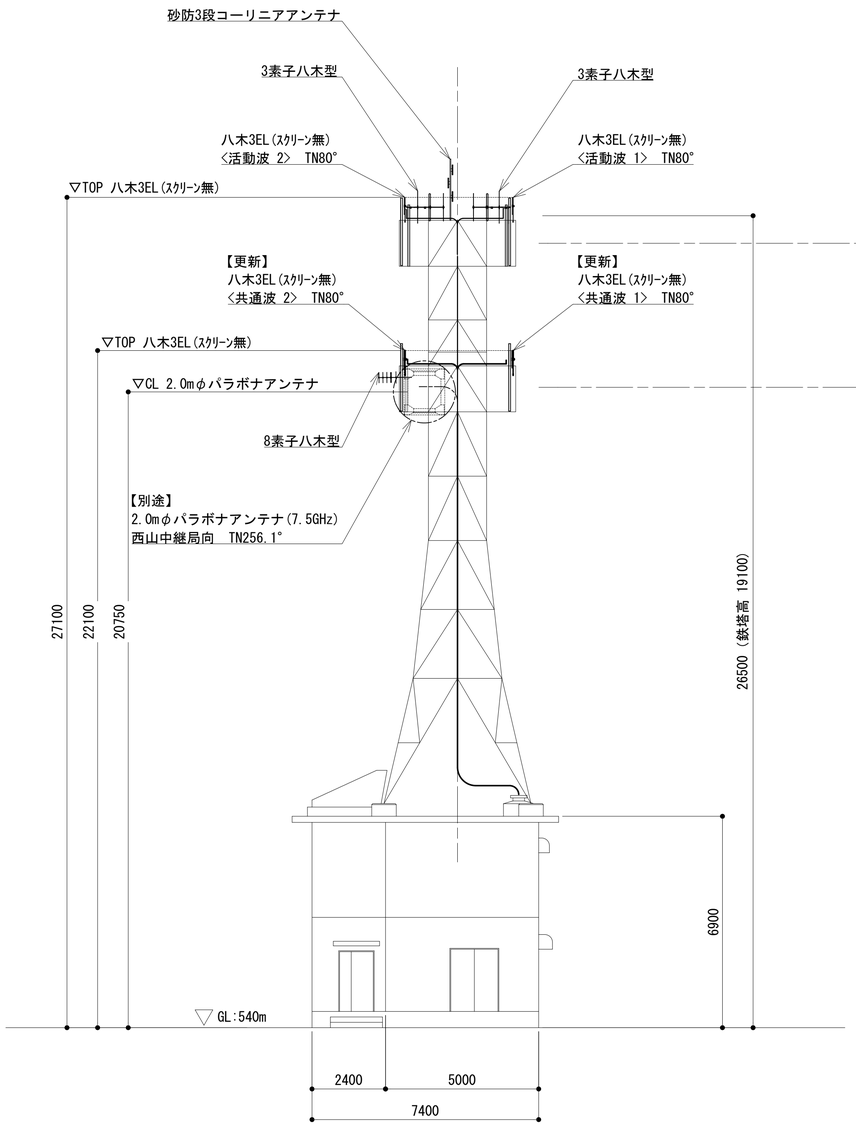

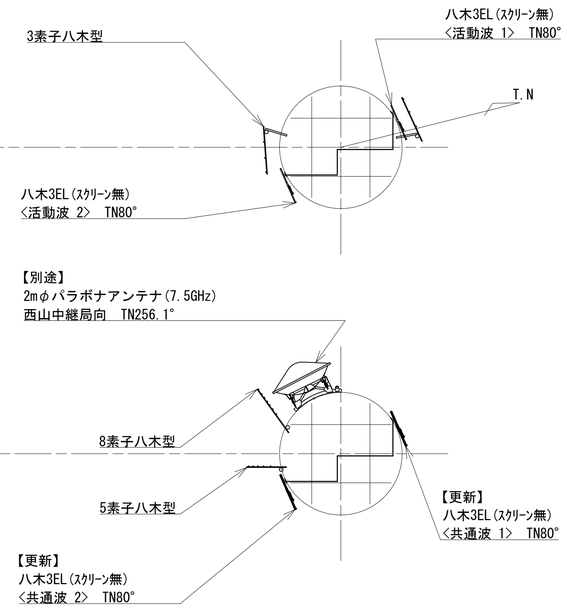

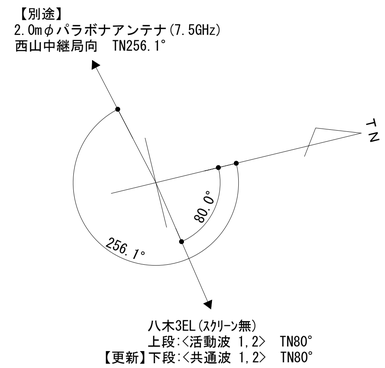

凡 例

◪ : 更新	◪ : 撤去	□ : 別途	── : 更新	- - - : 撤去
□ : 既設	◪ : 改修		── : 既設	─·─ : 別途

工事名	和歌山県消防救急デジタル無線システム再整備工事		
図面名	犬ヶ丈中継局 東側立面図		
作成年月日	令和 6年 3月		
縮尺	1:100	図面番号	11 葉之内 3
会社名	株式会社エイト日本技術開発		
事業者名	和 歌 山 県		

2階平面図

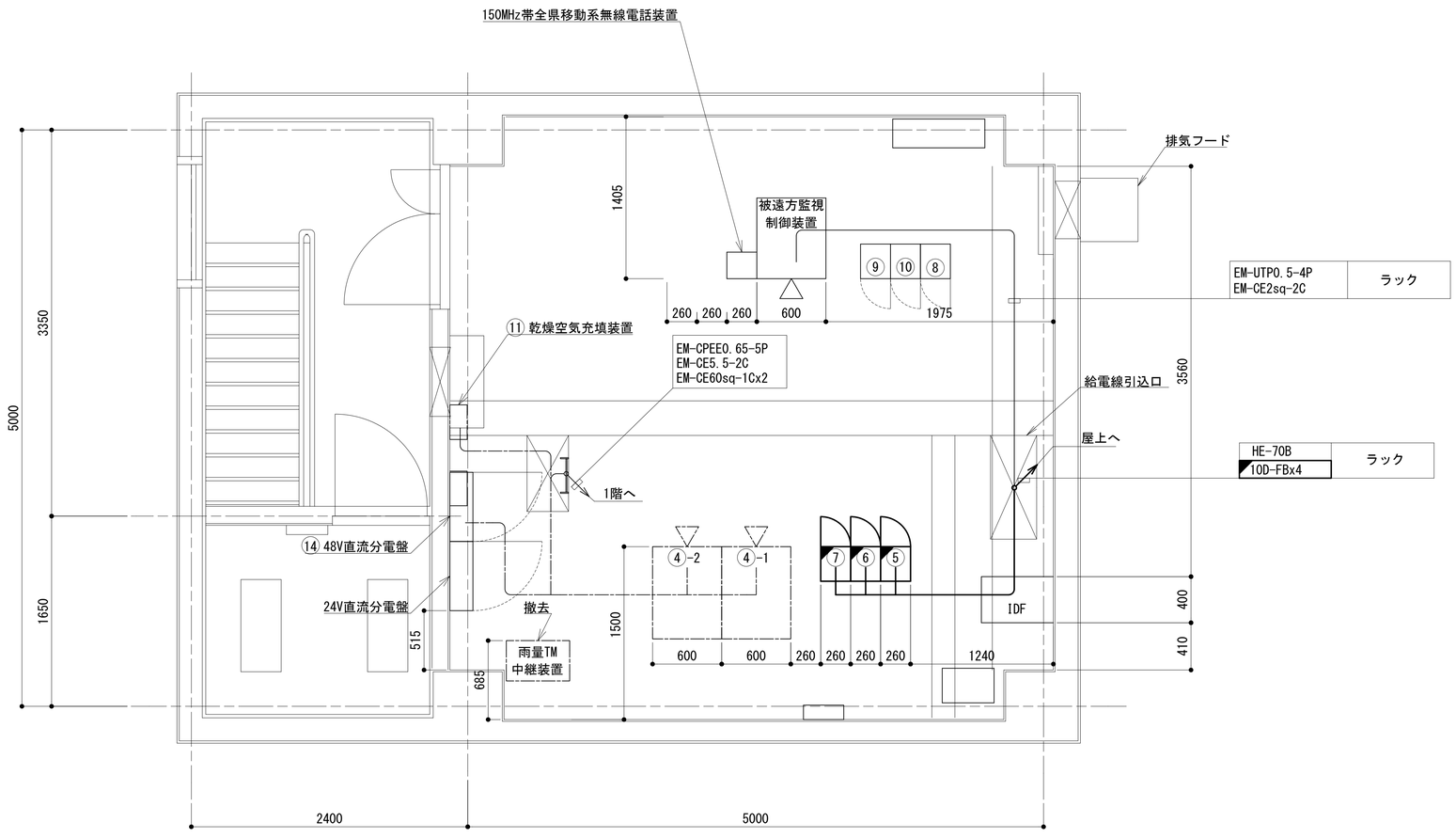

番号	機　器　名
④	収容架（収容架立面図に詳細）　×　2
⑤	共通波用６波共用器
⑥	共通波用基地局無線機（基本架）
⑦	共通波用基地局無線機（増設架）
⑧	活動波用２波共用器
⑨	活動波用基地局無線機１
⑩	活動波用基地局無線機２
⑪	乾燥空気充填装置
⑭	48V直流分電盤

凡　例

：更新　：撤去　：別途　：更新　：撤去

：既設　：改修　：既設　：別途

工事名	和歌山県消防救急デジタル無線システム再整備工事		
図面名	犬ヶ丈中継局 2階平面図		
作成年月日	令和 6年　3月		
縮尺	1:25	図面番号	11 葉之内 4
会社名	株式会社エイト日本技術開発		
事業者名	和　歌　山　県		

1階平面図

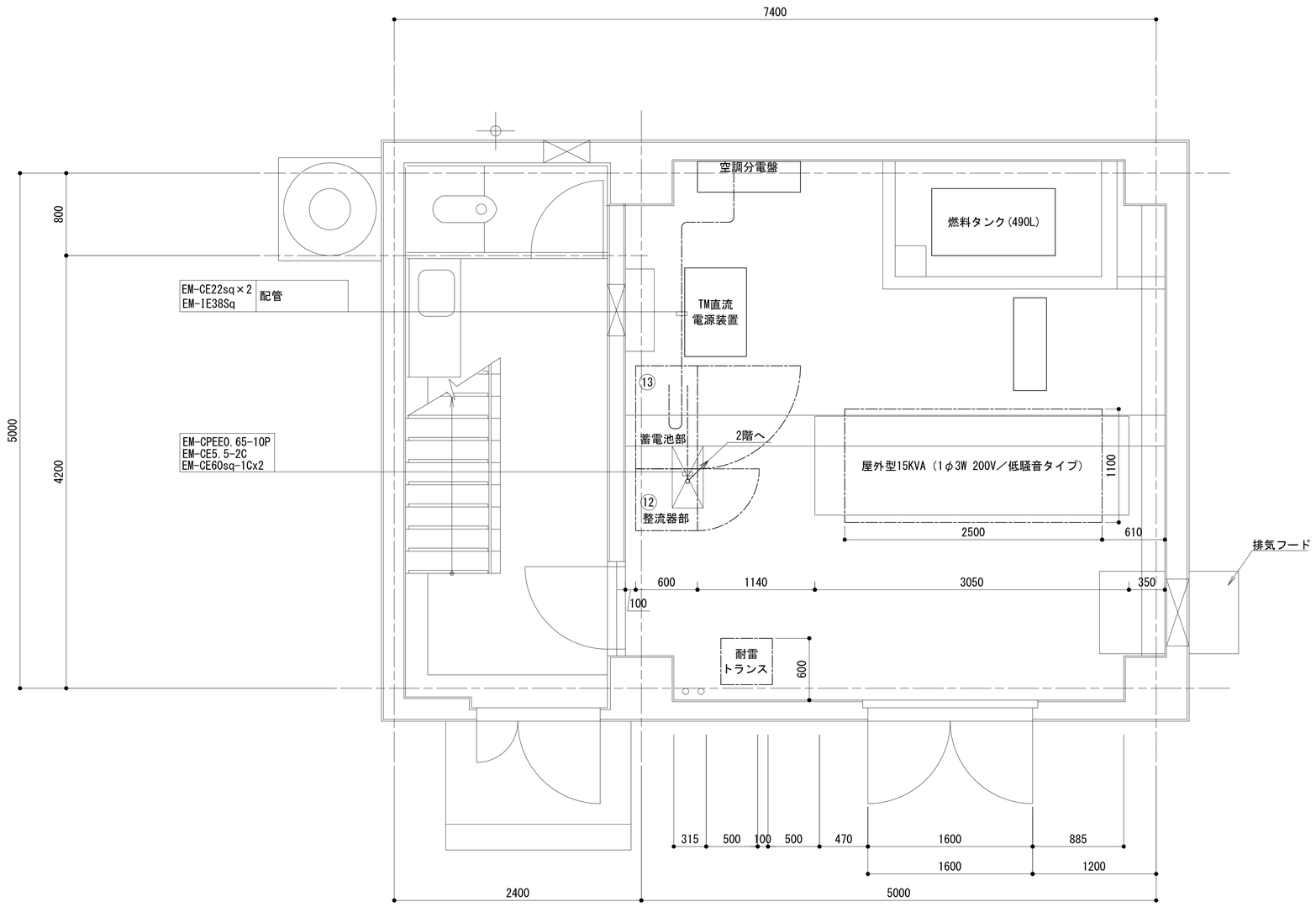

番号	機　器　名
⑫	48V直流電源装置（RECT35A×4,BATT500AH）
⑬	蓄電池盤　（５００ＡＨ）

凡　例

: 更新　: 撤去　: 別途　: 更新　: 撤去

: 既設　: 改修　: 既設　: 別途

工事名	和歌山県消防救急デジタル無線システム再整備工事		
図面名	犬ヶ丈中継局 1階平面図		
作成年月日	令和 6年　3月		
縮尺	1:25	図面番号	11 葉之内 5
会社名	株式会社エイト日本技術開発		
事業者名	和　歌　山　県		

2階機器配置図

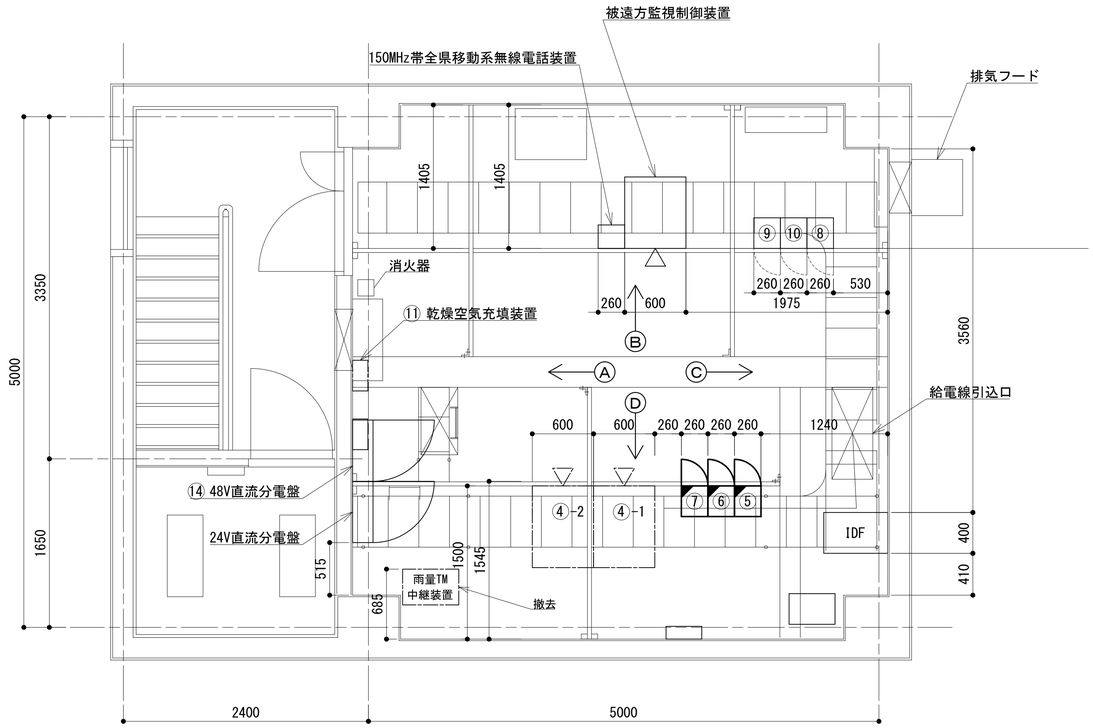

２階平面図

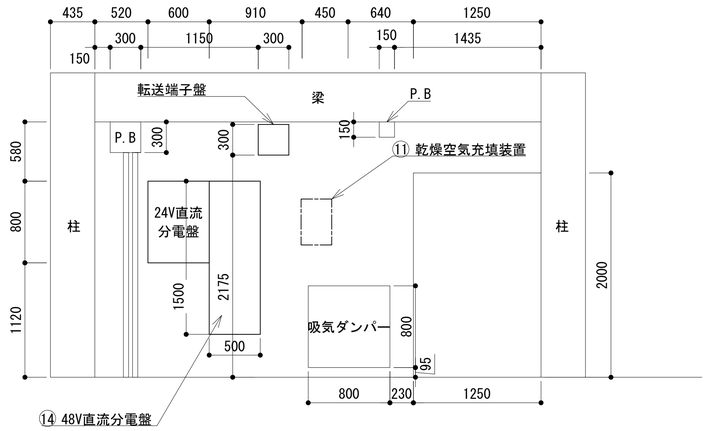

Ⓐ 視立面図

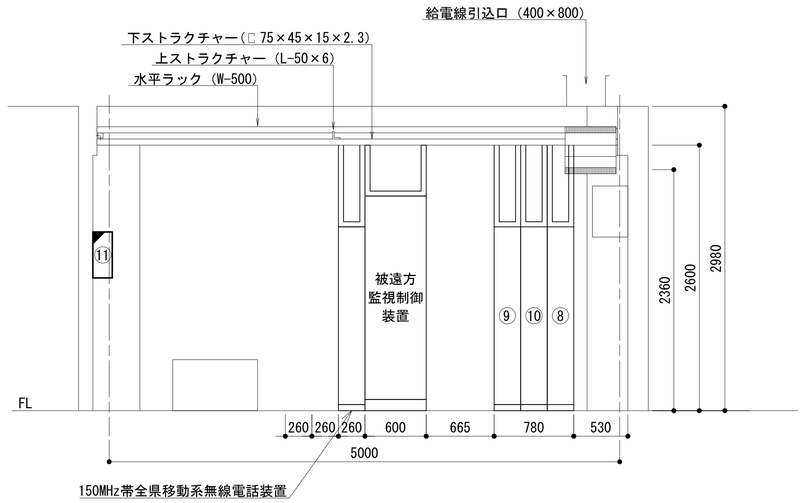

Ⓑ 視立面図

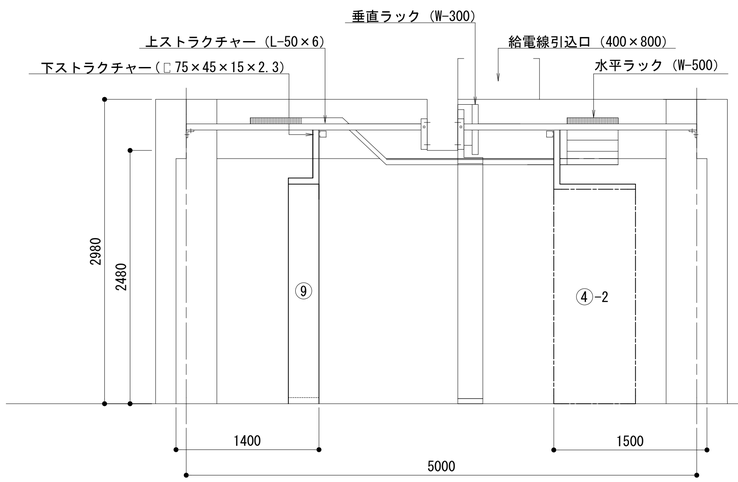

Ⓒ 視立面図

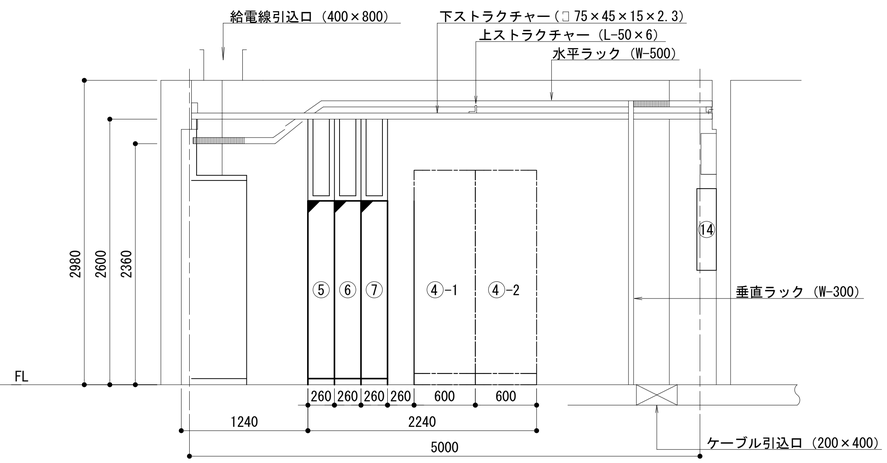

Ⓓ 視立面図

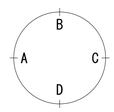

番号	機　器　名
④	収容架（収容架立面図に詳細）　×　２
⑤	共通波用６波共用器
⑥	共通波用基地局無線機（基本架）
⑦	共通波用基地局無線機（増設架）
⑧	活動波用２波共用器
⑨	活動波用基地局無線機１
⑩	活動波用基地局無線機２
⑪	乾燥空気充填装置
⑭	48V直流分電盤

凡　例

■：更新　■：撤去　□：別途　——：更新　- - -：撤去

□：既設　■：改修　——：既設　——：別途

工事名	和歌山県消防救急デジタル無線システム再整備工事		
図面名	犬ヶ丈中継局 2階機器配置図		
作成年月日	令和 6年　3月		
縮尺	1:30	図面番号	11 葉之内 6
会社名	株式会社エイト日本技術開発		
事業者名	和　歌　山　県		

収容架実装図

収容架　1

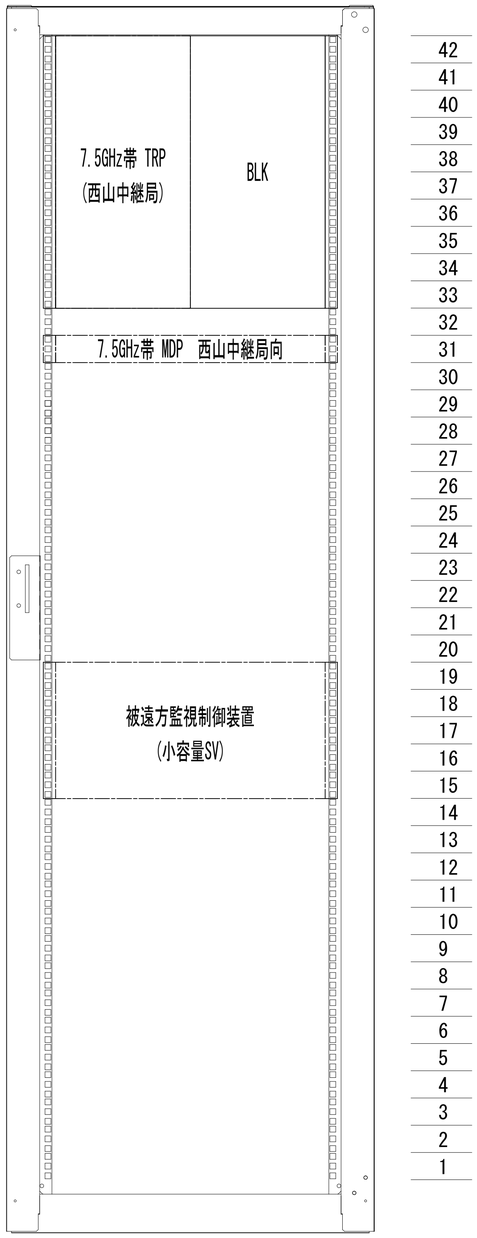

収容架　2

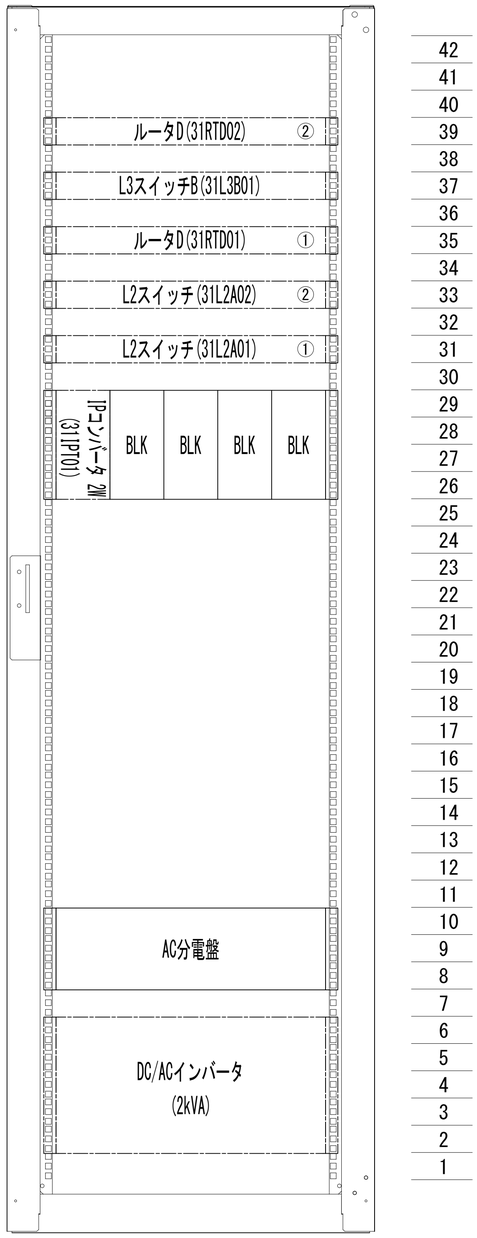

前面実装図　S=1:5

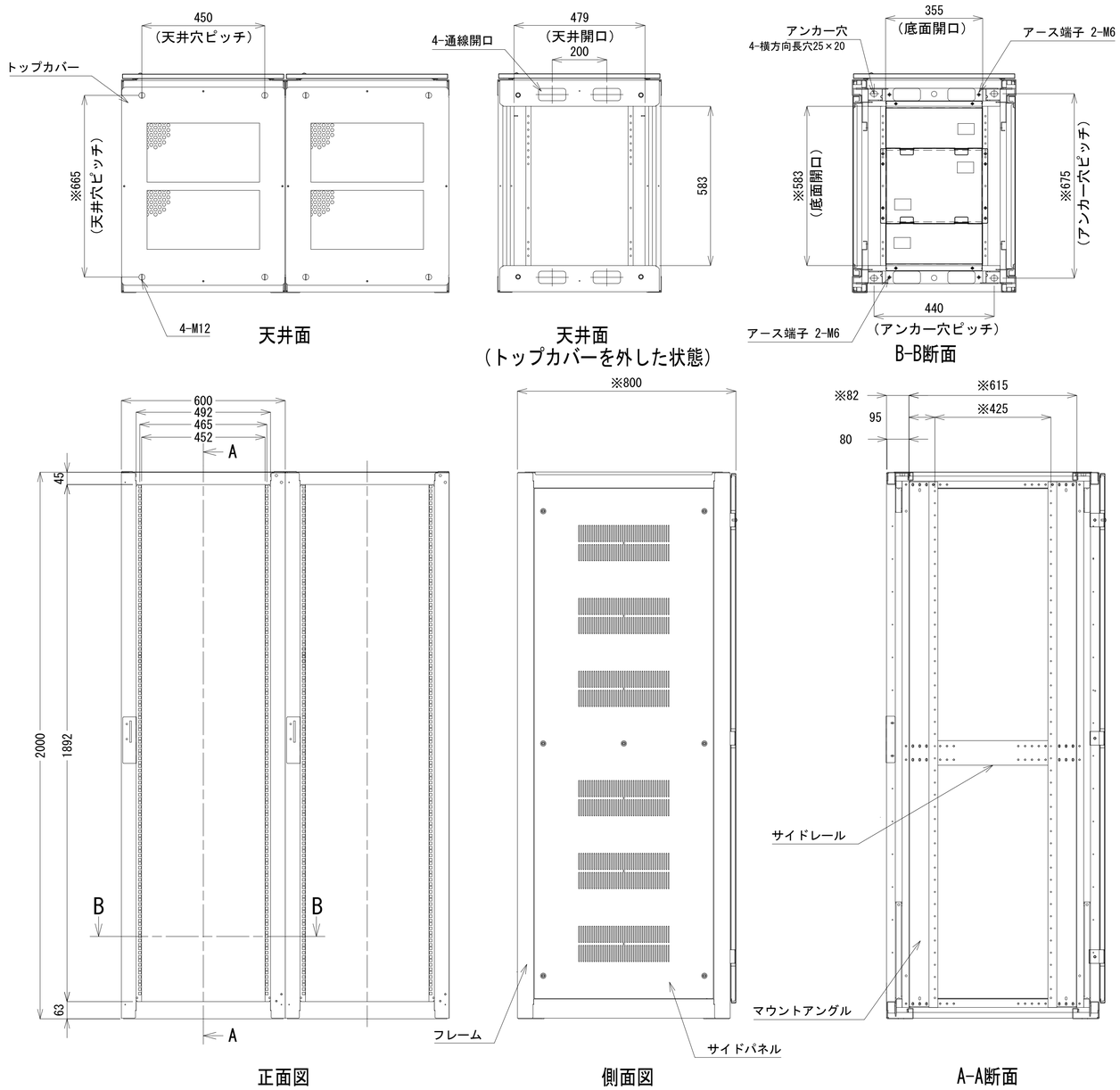

収容架A　姿図　S=1:10

凡　例

◢ : 更新	◪ : 撤去	⬚ : 別途	━━ : 更新	- - - : 撤去	
□ : 既設	◥ : 改修		── : 既設	─·─ : 別途	

工事名	和歌山県消防救急デジタル無線システム再整備工事		
図面名	犬ヶ丈中継局 収容架実装図		
作成年月日	令和 6年　3月		
縮尺	1:5, 1:10	図面番号	11 葉之内 7
会社名	株式会社エイト日本技術開発		
事業者名	和　歌　山　県		

空中線系統図

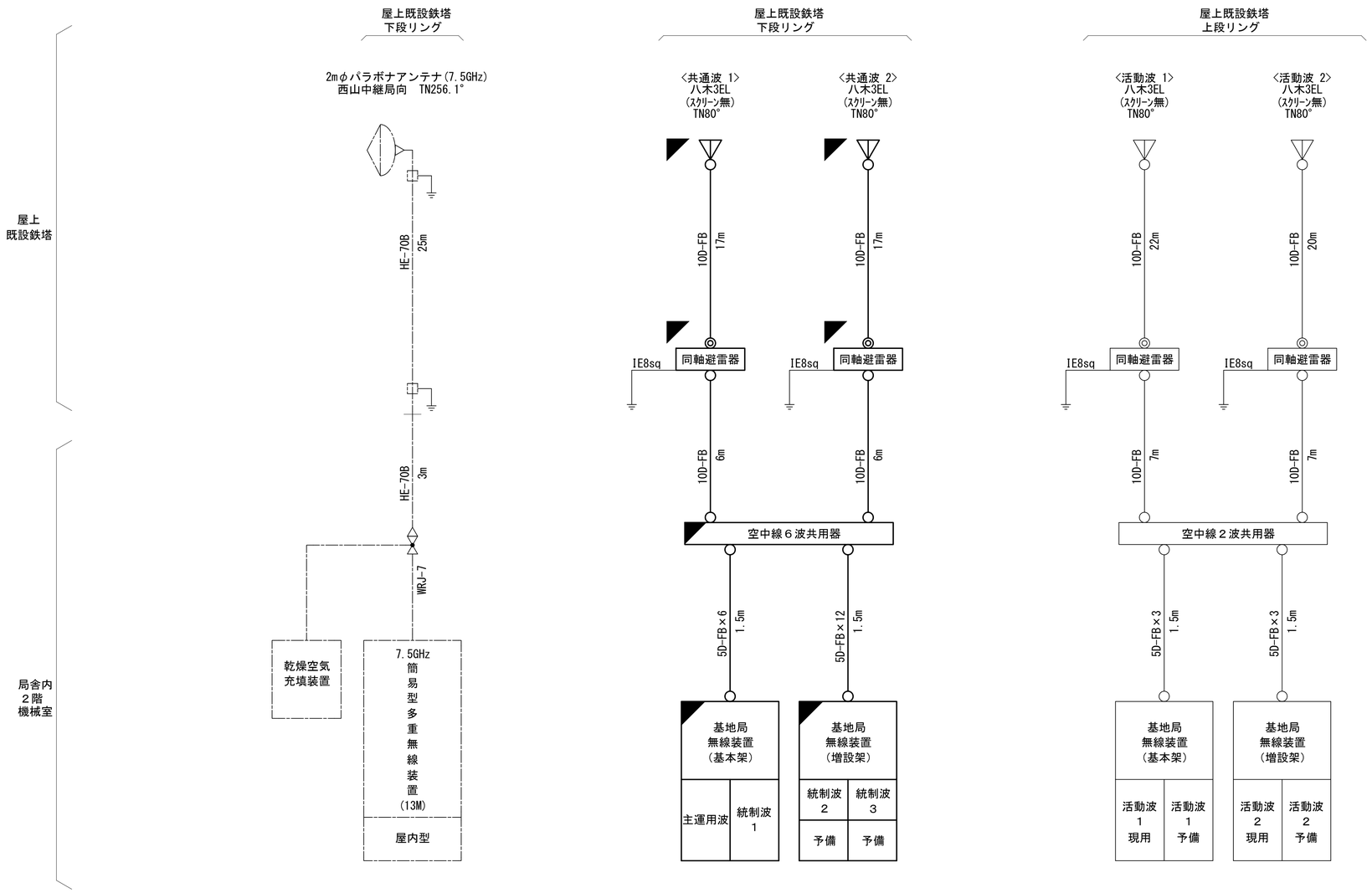

凡例

- ○ N-Pコネクタ
- ◎ N-Jコネクタ
- ◔ N-P L型コネクタ
- ● N型終端器(機器添付)
- □ LAN用コネクタ
- △ 導波管接栓
- 導波管アースキット
- □ トラジュー接栓

凡　例

- ◪ : 更新
- ◪ : 撤去
- ▭ : 別途
- ―― : 更新
- - - - : 撤去
- ▭ : 既設
- ◪ : 改修
- ―― : 既設
- ―― : 別途

工事名	和歌山県消防救急デジタル無線システム再整備工事		
図面名	犬ヶ丈中継局 空中線系統図		
作成年月日	令和 6年　3月		
縮尺	NTS	図面番号	11 葉之内 8
会社名	株式会社エイト日本技術開発		
事業者名	和　歌　山　県		

配線系統図(信号系/電源系)（新設）

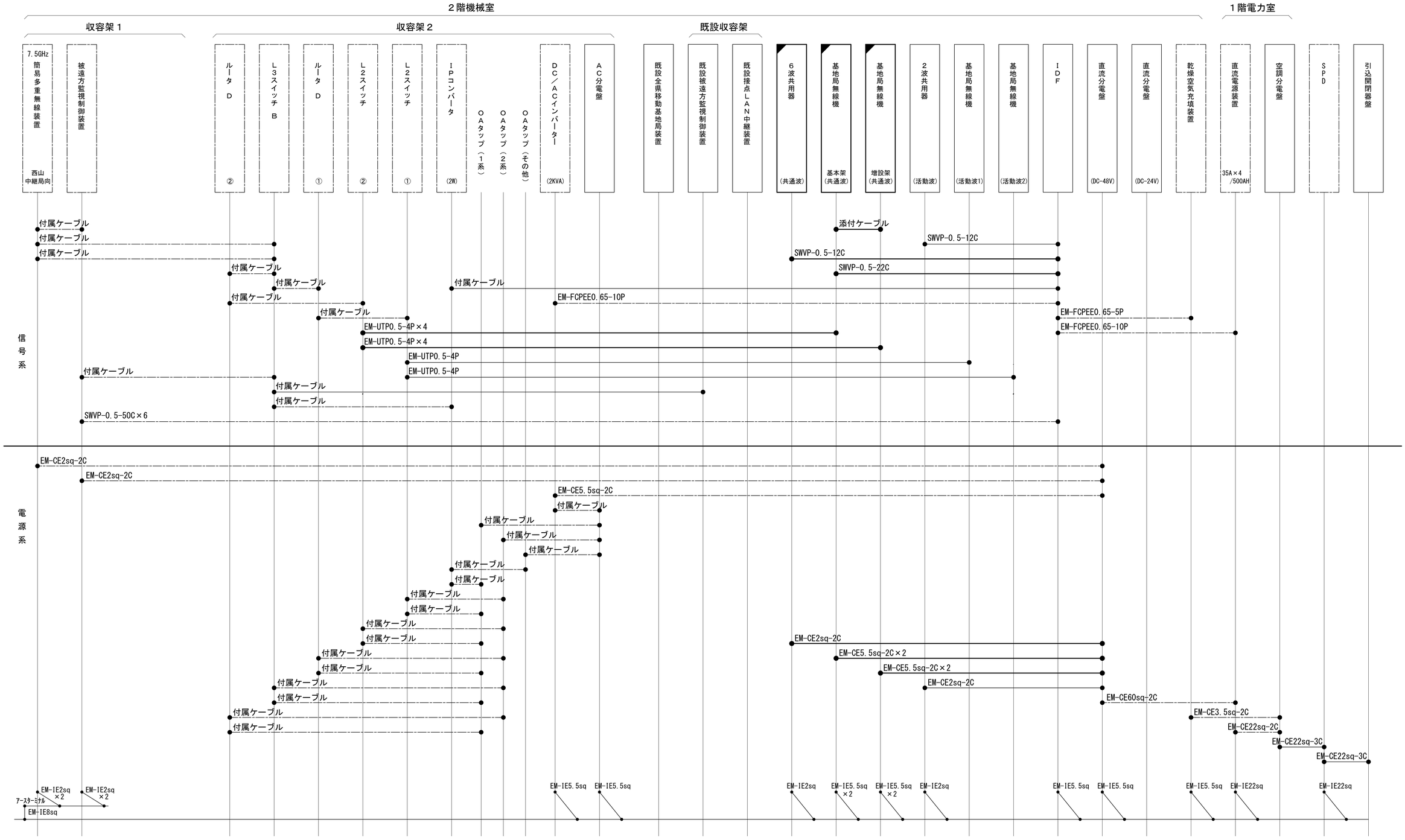

凡　例

- ◪：更新
- ◪：撤去
- □：別途
- ——：更新
- - - -：撤去
- □：既設
- ◪：改修
- ——：既設
- ——：別途

工事名	和歌山県消防救急デジタル無線システム再整備工事		
図面名	犬ヶ丈中継局 配線系統図(信号系/電源系)（新設）		
作成年月日	令和 6年　3月		
縮尺	NTS	図面番号	11 葉之内 9
会社名	株式会社エイト日本技術開発		
事業者名	和　歌　山　県		

導波管概念図（屋外）

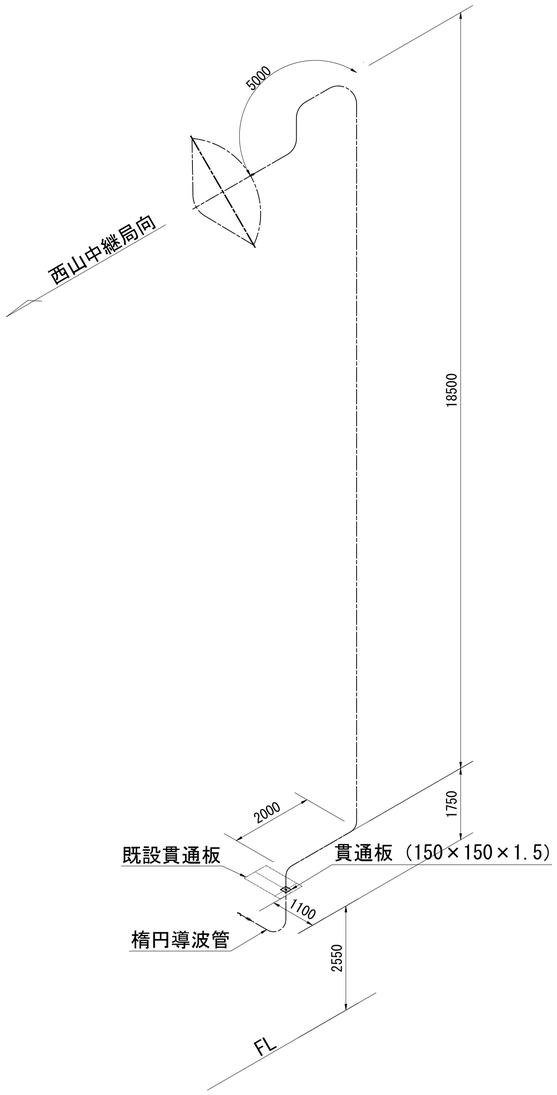

導波管材料数量表

名　　称	規格（長さ）	数　　量	備　　考
楕円導波管	HE-70B	28	西山中継局向
導波管コネクタ	PRJ-7	2	1ヶはコネクタライズ
サポート金具	L=150	31	SUS
ユニバーサルクランプ	M12	5	
アースキット		2	

凡　例

: 更新　: 撤去　: 別途　: 更新　: 撤去

: 既設　: 改修　: 既設　: 別途

工事名	和歌山県消防救急デジタル無線システム再整備工事		
図面名	犬ヶ丈中継局 導波管概念図（屋外）		
作成年月日	令和 6年　3月		
縮尺	1:75	図面番号	11 葉之内 10
会社名	株式会社エイト日本技術開発		
事業者名	和　歌　山　県		

導波管概念図(屋内)

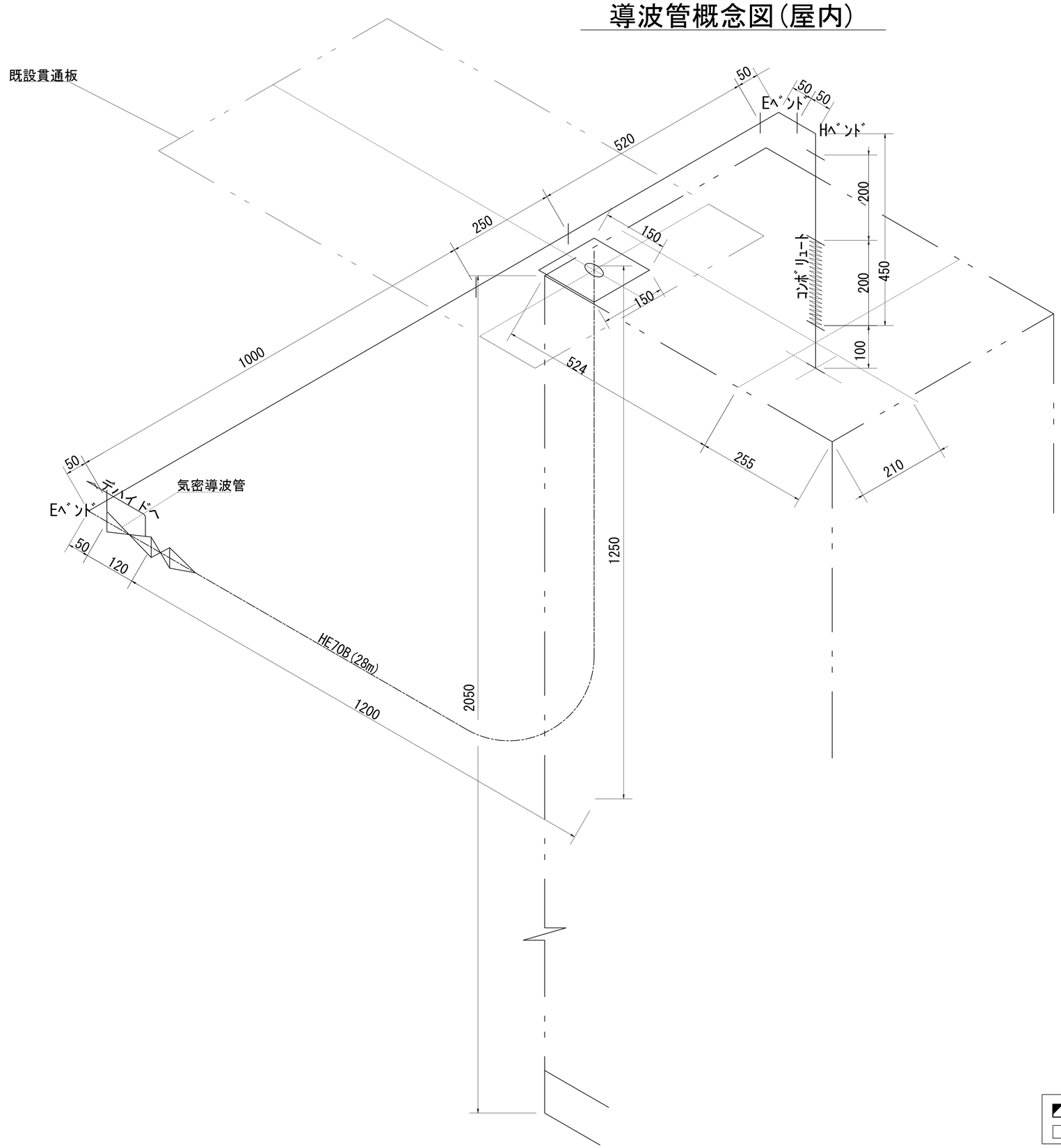

導波管材料数量表

名　　称	規格（長さ）	数　　量	備　　考
気密導波管	L=120	1	
ｺﾝﾎﾞﾘｭｰﾄ	L=200	1	
Eﾍﾞﾝﾄﾞ	L=50	2	
Hﾍﾞﾝﾄﾞ	L=50	1	
直管	L=1000	1	両フランジ
直管	L=200	1	両フランジ
直管	L=100	1	両フランジ
直管	L=520	1	両フランジ
直管	L=250	1	両フランジ
組立用ﾋﾞｽ	M3	80組	M3×15、菊W、NT
ﾃﾞｶﾎﾞﾝﾁｭｰﾌﾞ	6φ	10m	
サポート金物	L-150	6	WRJ用
ﾕﾆﾊﾞｰｻﾙｸﾗﾝﾌﾟ	M12	6	

凡　例

：更新　：撤去　：別途　——：更新　- - -：撤去

：既設　：改修　——：既設　—·—：別途

工事名	和歌山県消防救急デジタル無線システム再整備工事		
図面名	犬ヶ丈中継局 導波管概念図(屋内)		
作成年月日	令和 6年　3月		
縮尺	1:5	図面番号	11 葉之内 11
会社名	株式会社エイト日本技術開発		
事業者名	和　歌　山　県		

図　面　目　録

図面番号	図　面　名　称
1	システム系統図
2	敷地平面図
3	南東側立面図
4	平面図
5	機器配置図
6	収容架実装図
7	空中線系統図
8	配線系統図(信号系／電源系)（新設）
9	導波管概念図（屋外）
10	導波管概念図（屋内）
11	
12	
13	
14	
15	

システム系統図

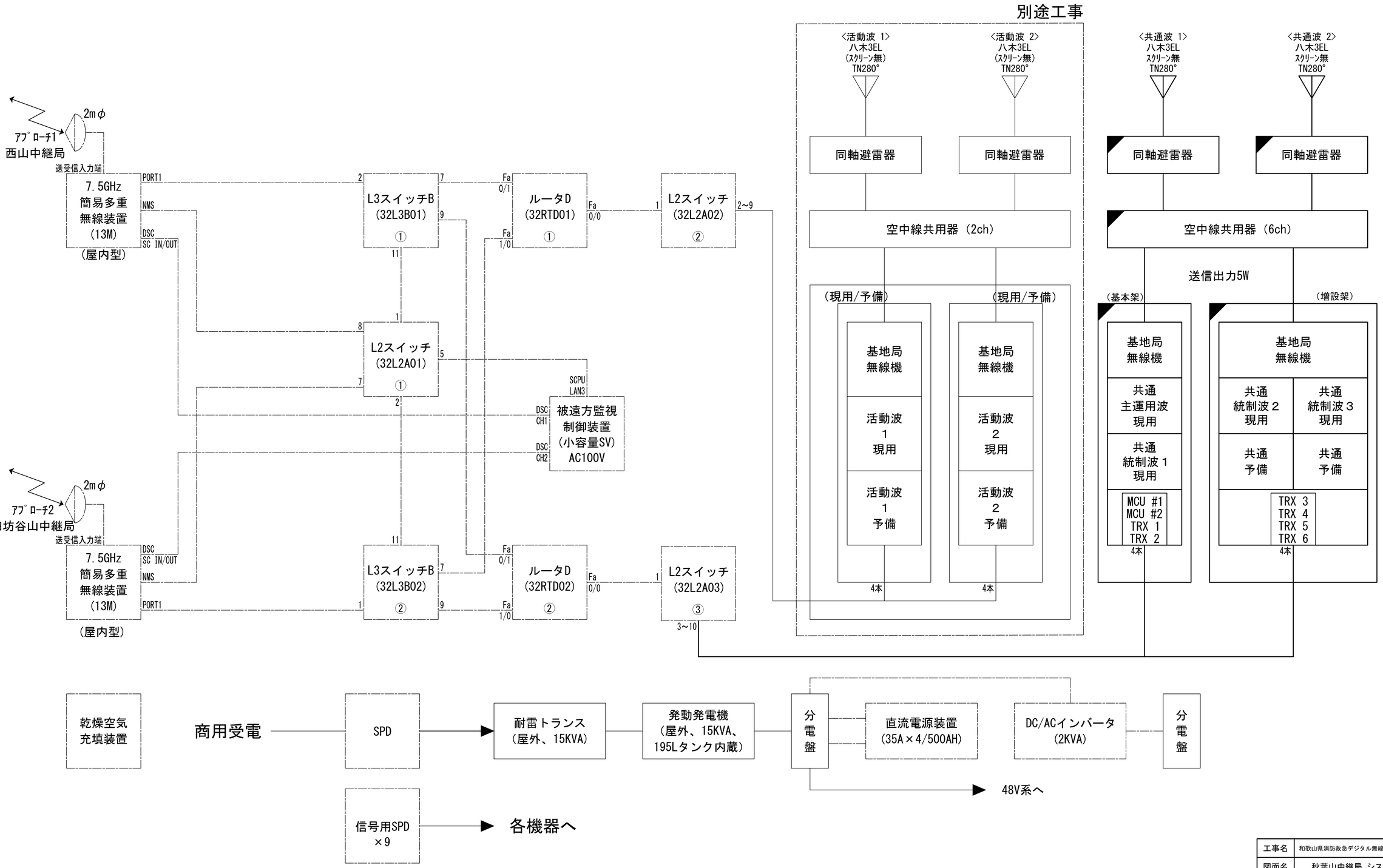

凡 例

- ◪ : 更新
- ◪ : 撤去
- □ : 別途
- ―― : 更新
- - - - : 撤去
- □ : 既設
- ◪ : 改修
- ―― : 既設
- ―― : 別途

工事名	和歌山県消防救急デジタル無線システム再整備工事		
図面名	秋葉山中継局 システム系統図		
作成年月日	令和 6年 3月		
縮尺	NTS	図面番号	10 葉之内 1
会社名	株式会社エイト日本技術開発		
事業者名	和 歌 山 県		

敷地配置図

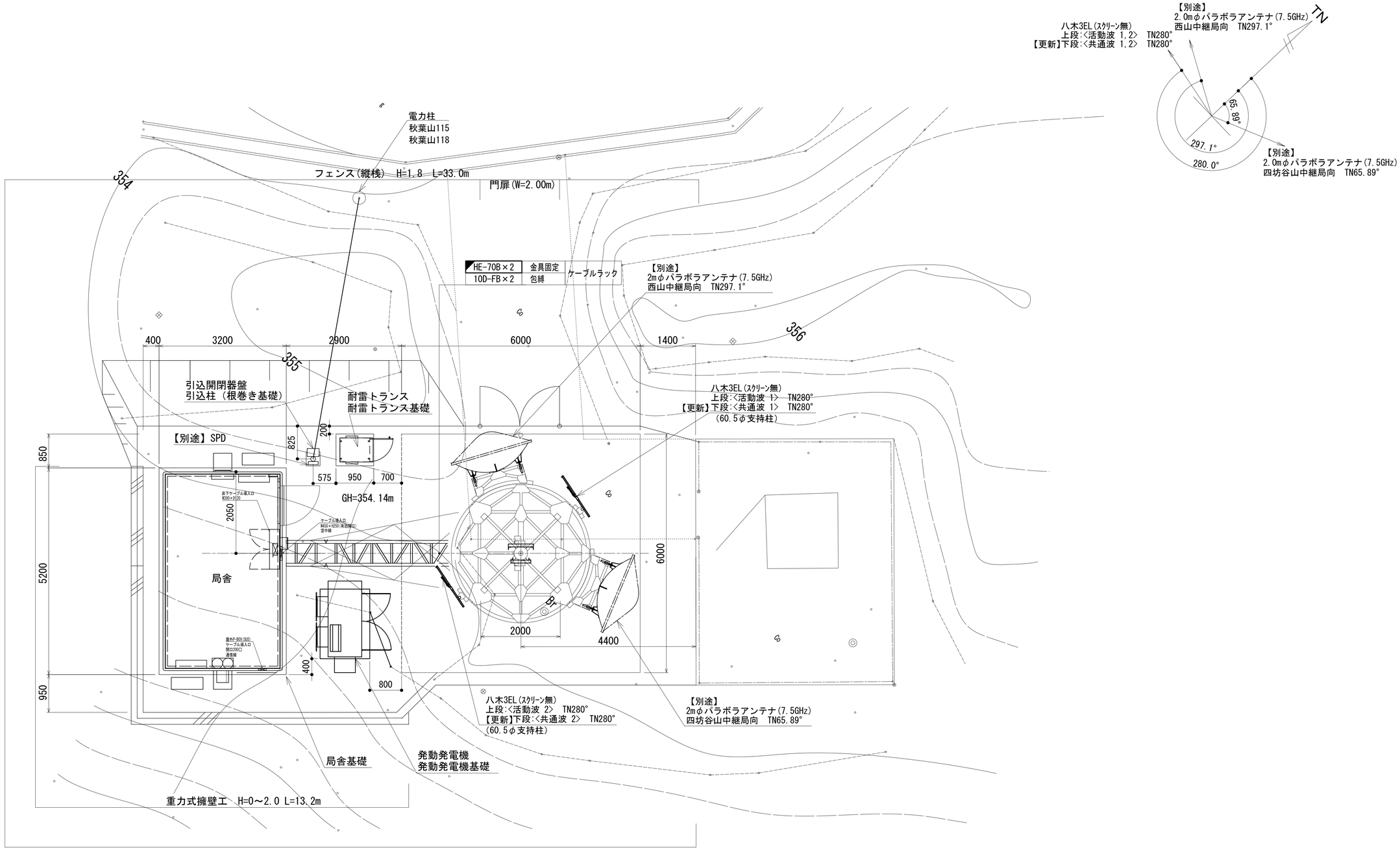

敷地配置図　S=1:50

緯度：　33°　49′　52″
経度：135°　18′　03″
ＧＬ：354.14m

施工場所：日高郡みなべ町西本庄横郷1505

凡　例

◪：更新	◪：撤去	：別途	——：更新	- - -：撤去
：既設	◪：改修		——：既設	—·—：別途

工事名	和歌山県消防救急デジタル無線システム再整備工事		
図面名	秋葉山中継局 敷地配置図		
作成年月日	令和 6年　3月		
縮尺	1:50	図面番号	10葉之内 2
会社名	株式会社エイト日本技術開発		
事業者名	和　歌　山　県		

南東側立面図

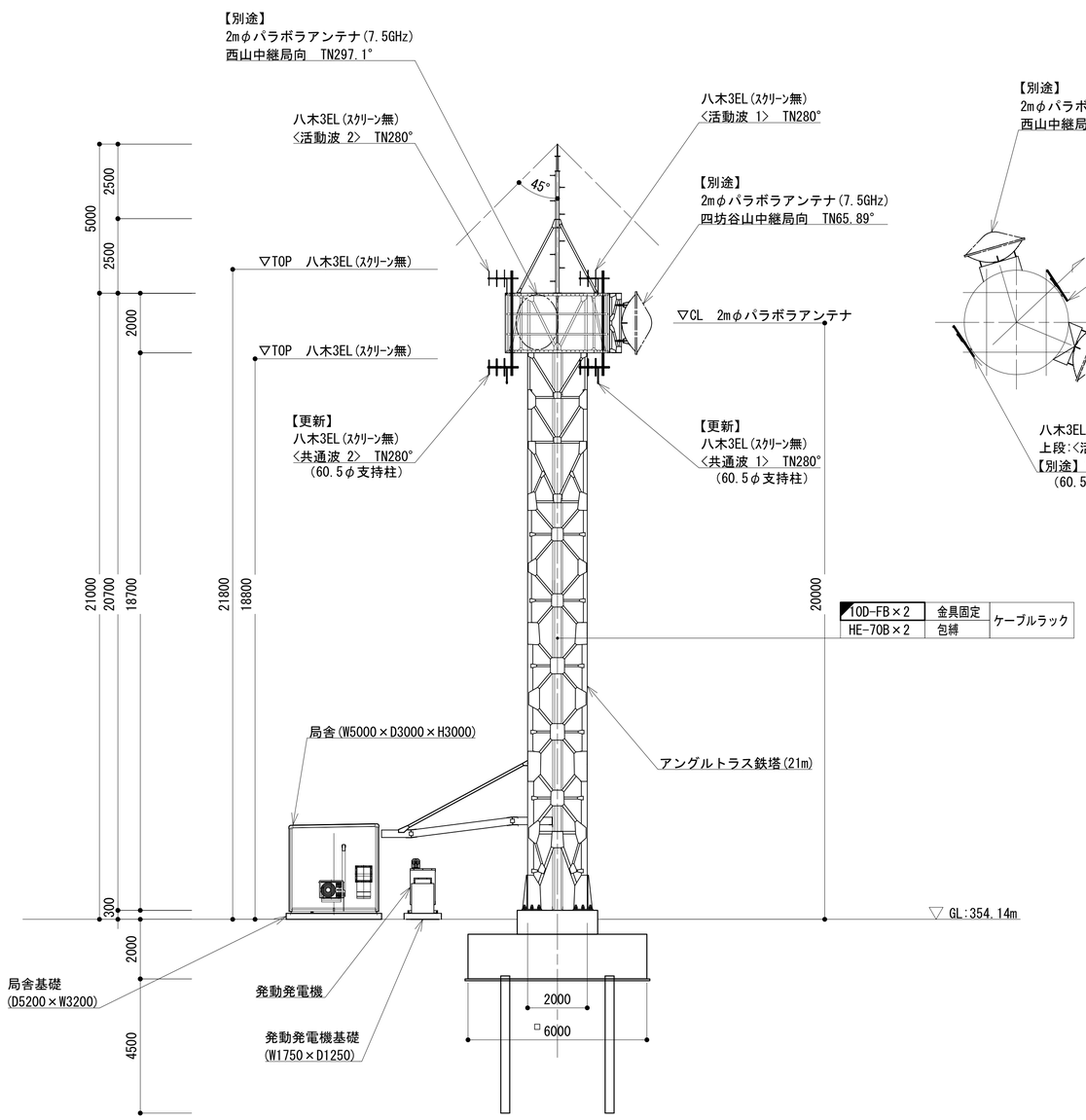

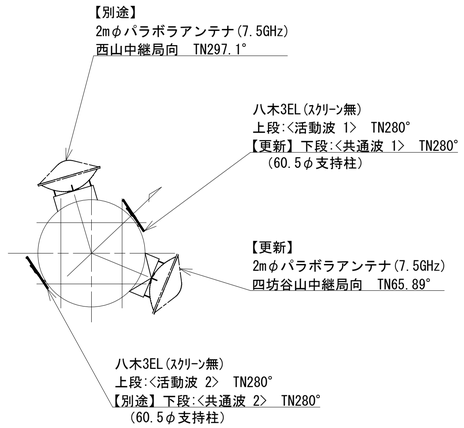

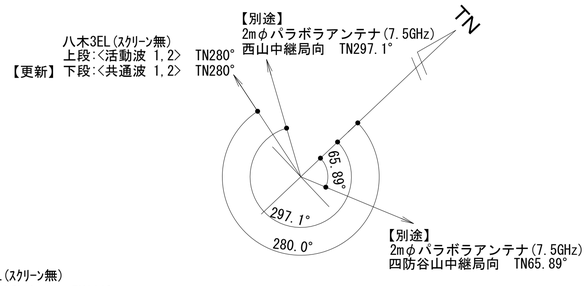

凡　例

◪ : 更新	◪ : 撤去	□ : 別途	━━ : 更新	- - - : 撤去	
□ : 既設	◪ : 改修		── : 既設	─·─ : 別途	

工事名	和歌山県消防救急デジタル無線システム再整備工事		
図面名	秋葉山中継局 南東側立面図		
作成年月日	令和 6年　3月		
縮尺	1:100	図面番号	10葉之内 3
会社名	株式会社エイト日本技術開発		
事業者名	和　歌　山　県		

平　面　図

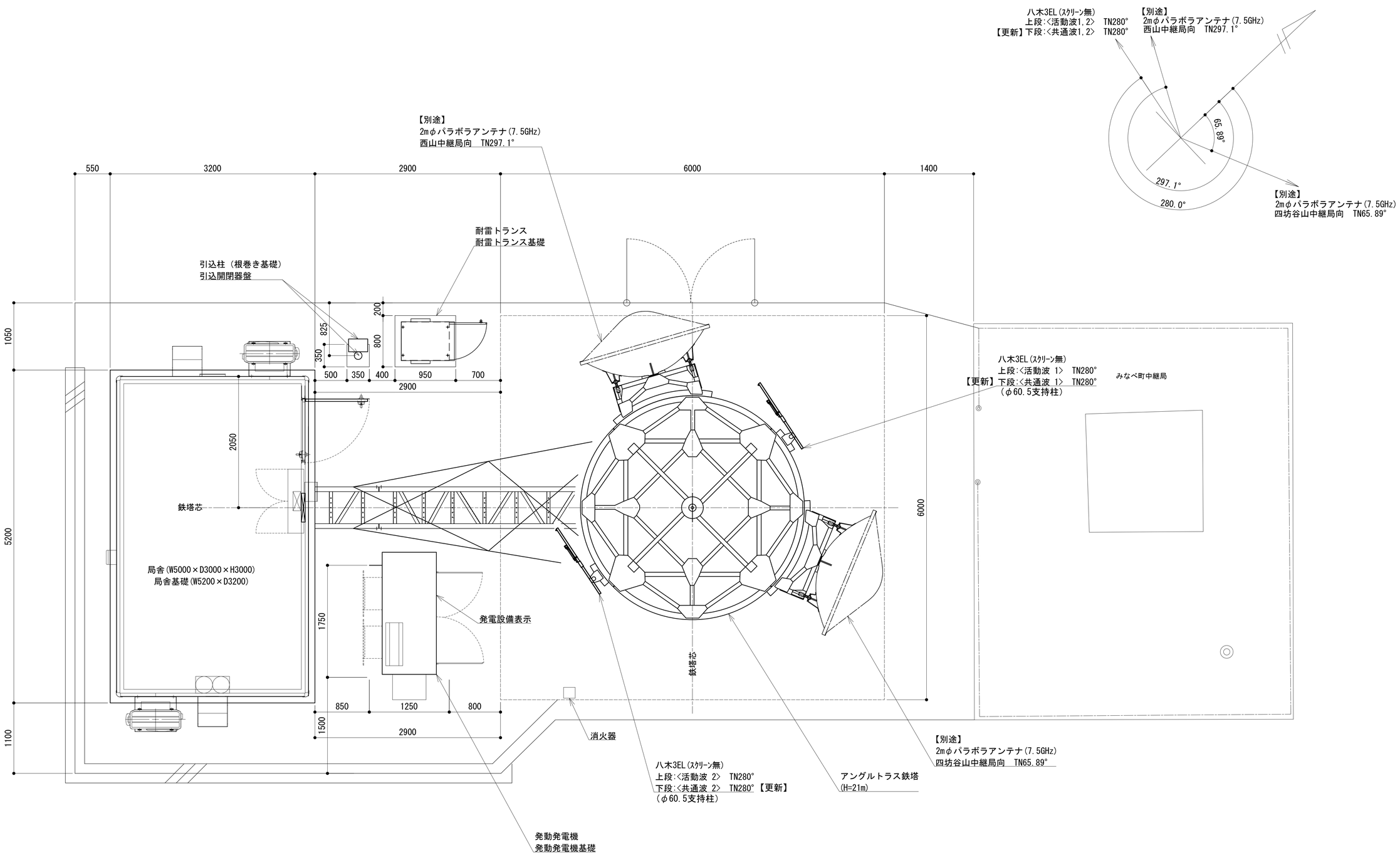

凡　例

◪：更新	◪：撤去	□：別途	——：更新	- - -：撤去	
□：既設	◪：改修		——：既設	—·—：別途	

工事名	和歌山県消防救急デジタル無線システム再整備工事		
図面名	秋葉山中継局 平面図		
作成年月日	令和 6年　3月		
縮尺	1:30	図面番号	10葉之内 4
会社名	株式会社エイト日本技術開発		
事業者名	和　歌　山　県		

機械配置図

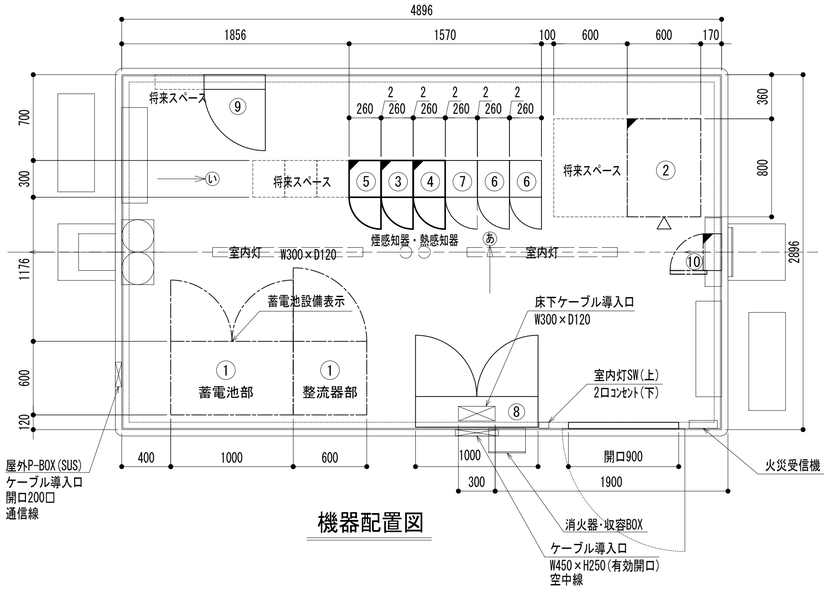

機器配置図

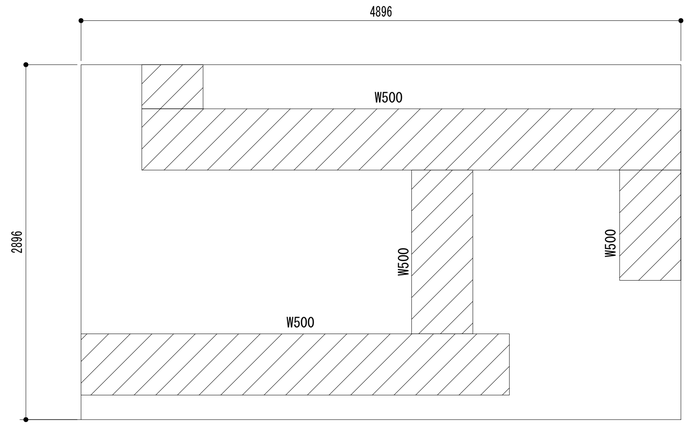

ケーブルラック平面図

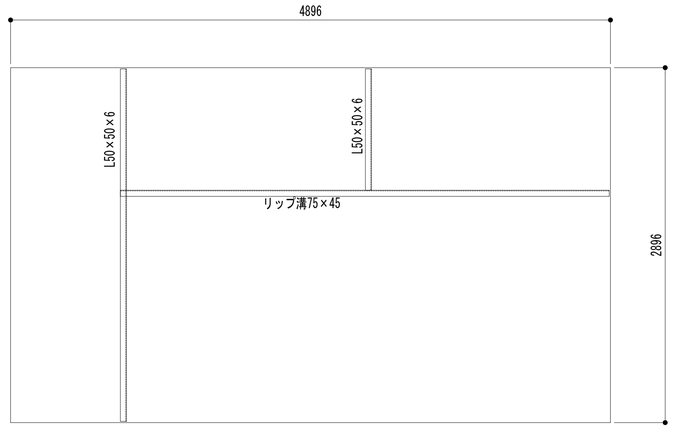

ストラクチャ平面図

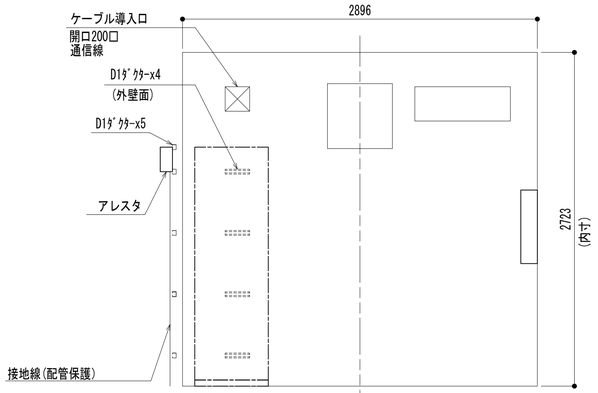

ⓐ 視断面図

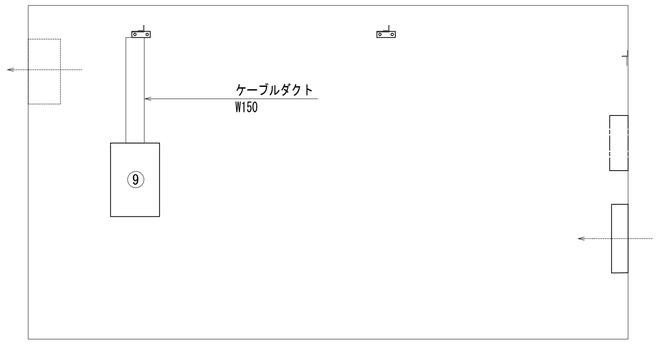

ⓑ 視断面図

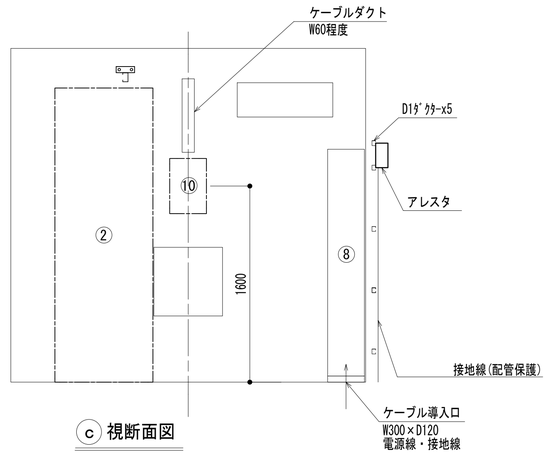

ⓒ 視断面図

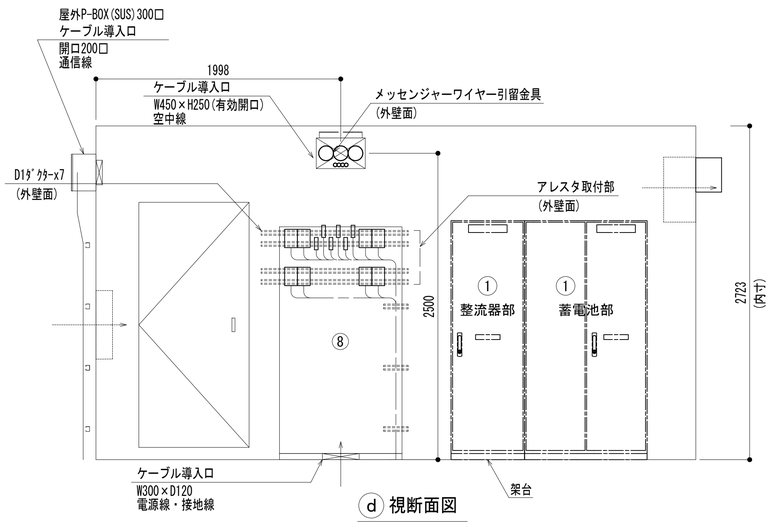

ⓓ 視断面図

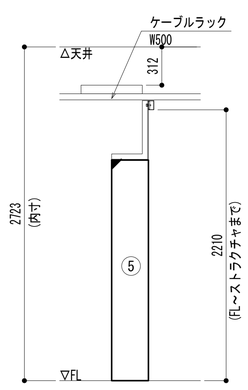

い 視断面図

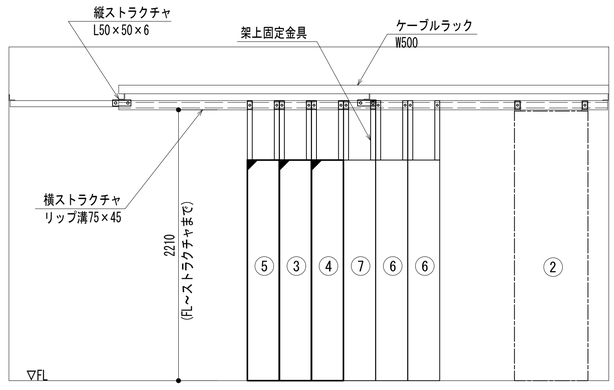

あ 視断面図

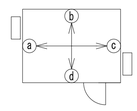

No.	組立局舎内
①	48V直流電源装置 (RECT35A×4, BATT500AH)
②	収容架(19インチラック)
③	共通波基地局無線機(基本架)
④	共通波基地局無線機(増設架)
⑤	６波共用器(共通波)
⑥	活動波基地局無線機(基本架)
⑦	２波共用器(活動波)
⑧	総合分電盤
⑨	MDF
⑩	乾燥空気充填装置

凡 例

: 更新　: 撤去　: 別途　: 更新　: 撤去
: 既設　: 改修　: 既設　: 別途

工事名	和歌山県消防救急デジタル無線システム再整備工事		
図面名	秋葉山中継局 機器配置図		
作成年月日	令和 6年 3月		
縮尺	1:25	図面番号	10 葉之内 5
会社名	株式会社エイト日本技術開発		
事業者名	和 歌 山 県		

収容架実装図

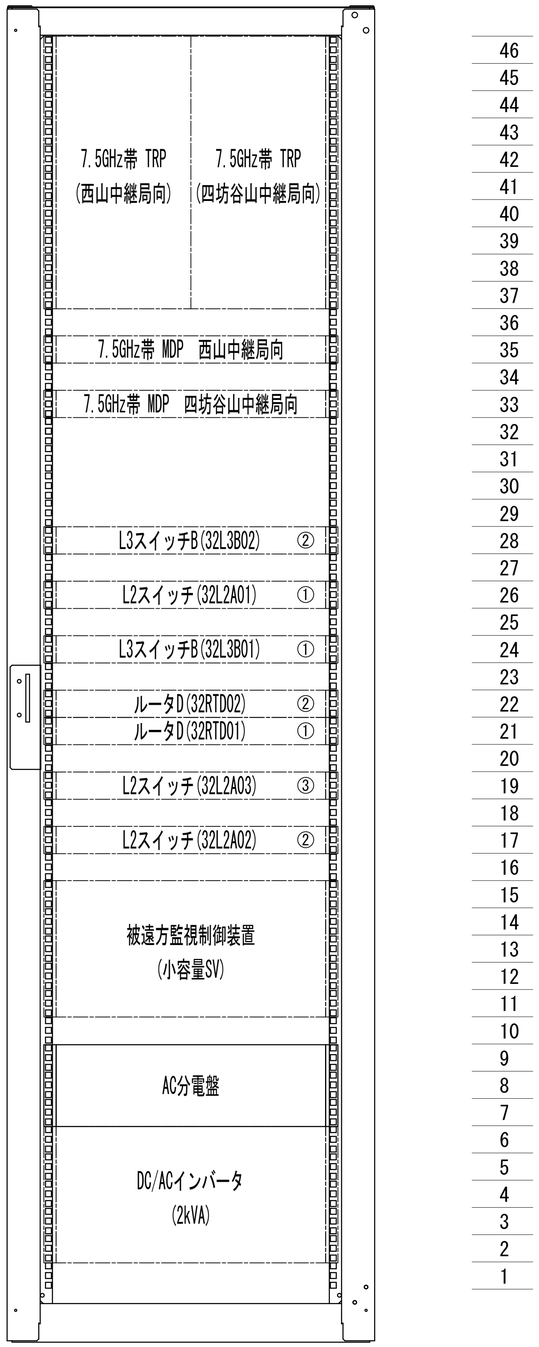

前面実装図

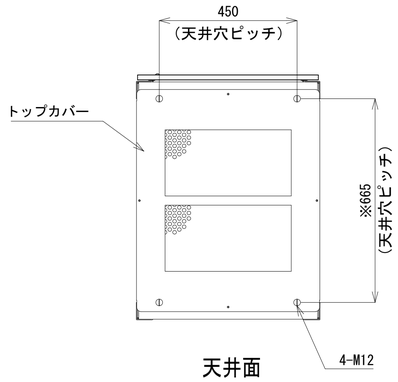

天井面

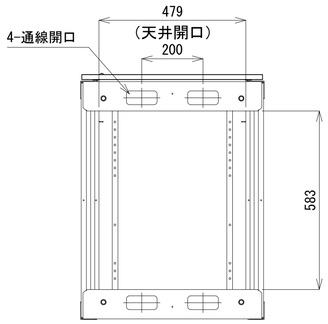

天井面
(トップカバーを外した状態)

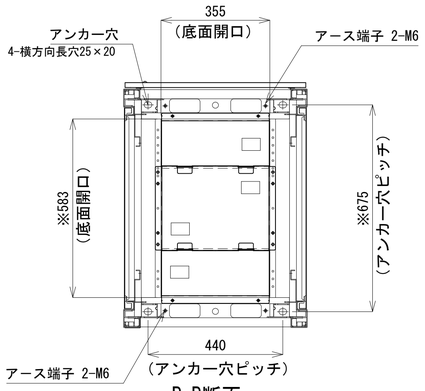

B-B断面

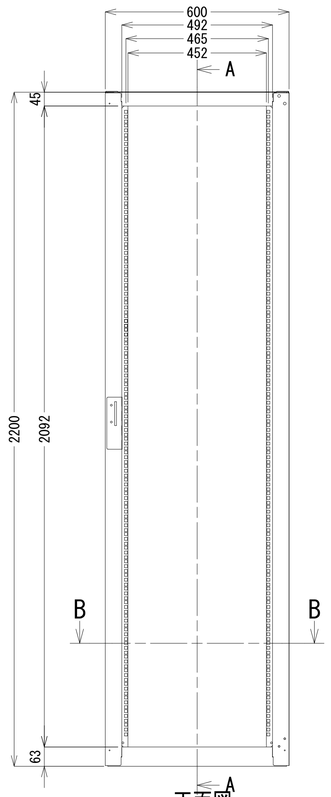

正面図

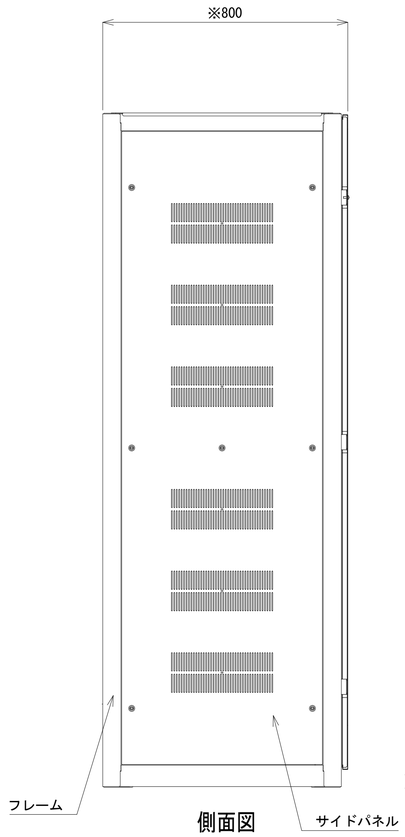

側面図

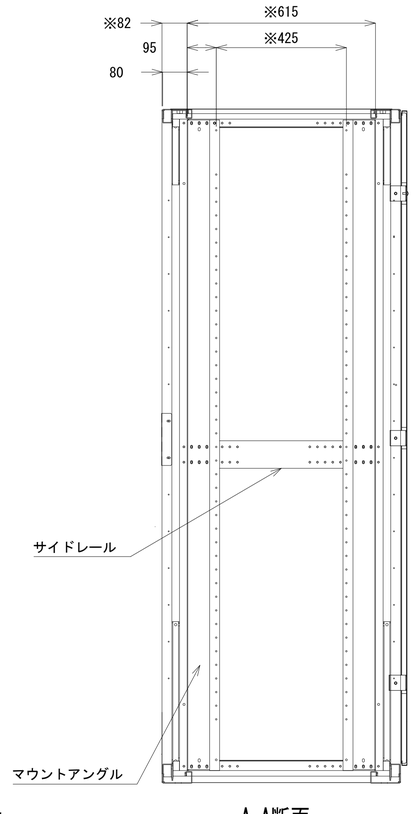

A-A断面

収容架A　姿図

凡　例

- ◪：更新
- ◪：撤去
- □：別途
- ——：更新
- - - -：撤去
- □：既設
- ◪：改修
- ——：既設
- ——：別途

工事名	和歌山県消防救急デジタル無線システム再整備工事		
図面名	秋葉山中継局 収容架実装図		
作成年月日	令和 6年　3月		
縮尺	1:5, 1:10	図面番号	10葉之内 6
会社名	株式会社エイト日本技術開発		
事業者名	和　歌　山　県		

空中線系統図

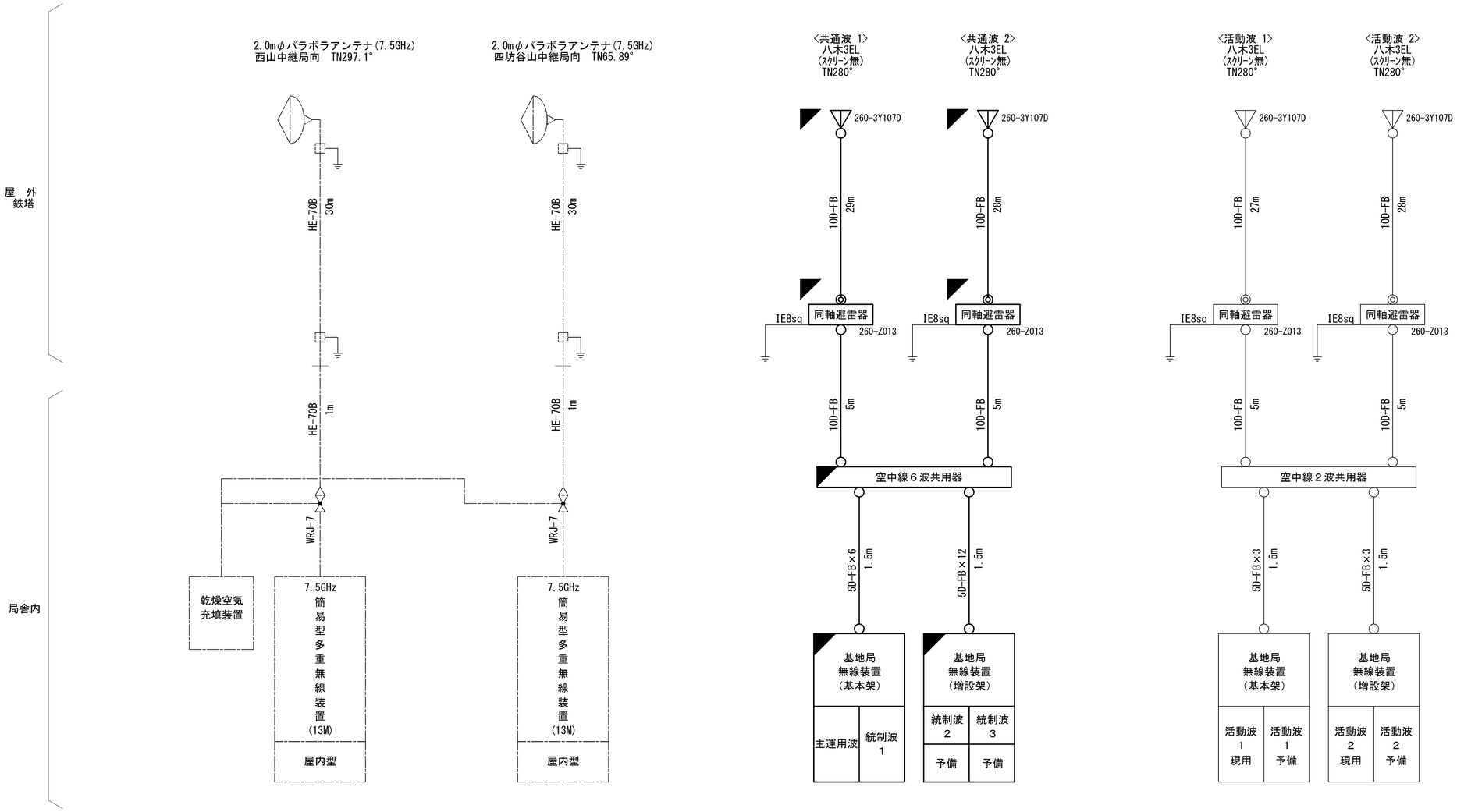

凡例

- ○ N-Pコネクタ
- ◎ N-Jコネクタ
- N-P L型コネクタ
- ● N型終端器(機器添付)
- □ LAN用コネクタ
- △ 導波管接栓
- 導波管アースキット
- □ トラジュー接栓

凡 例

- ◪ : 更新
- ◪ : 撤去
- : 別途
- ——— : 更新
- - - - : 撤去
- : 既設
- ◪ : 改修
- ——— : 既設
- —·— : 別途

工事名	和歌山県消防救急デジタル無線システム再整備工事		
図面名	秋葉山中継局 空中線系統図		
作成年月日	令和 6年 3月		
縮尺	NTS	図面番号	10葉之内 7
会社名	株式会社エイト日本技術開発		
事業者名	和 歌 山 県		

配線系統図(信号系/電源系)　(新設)

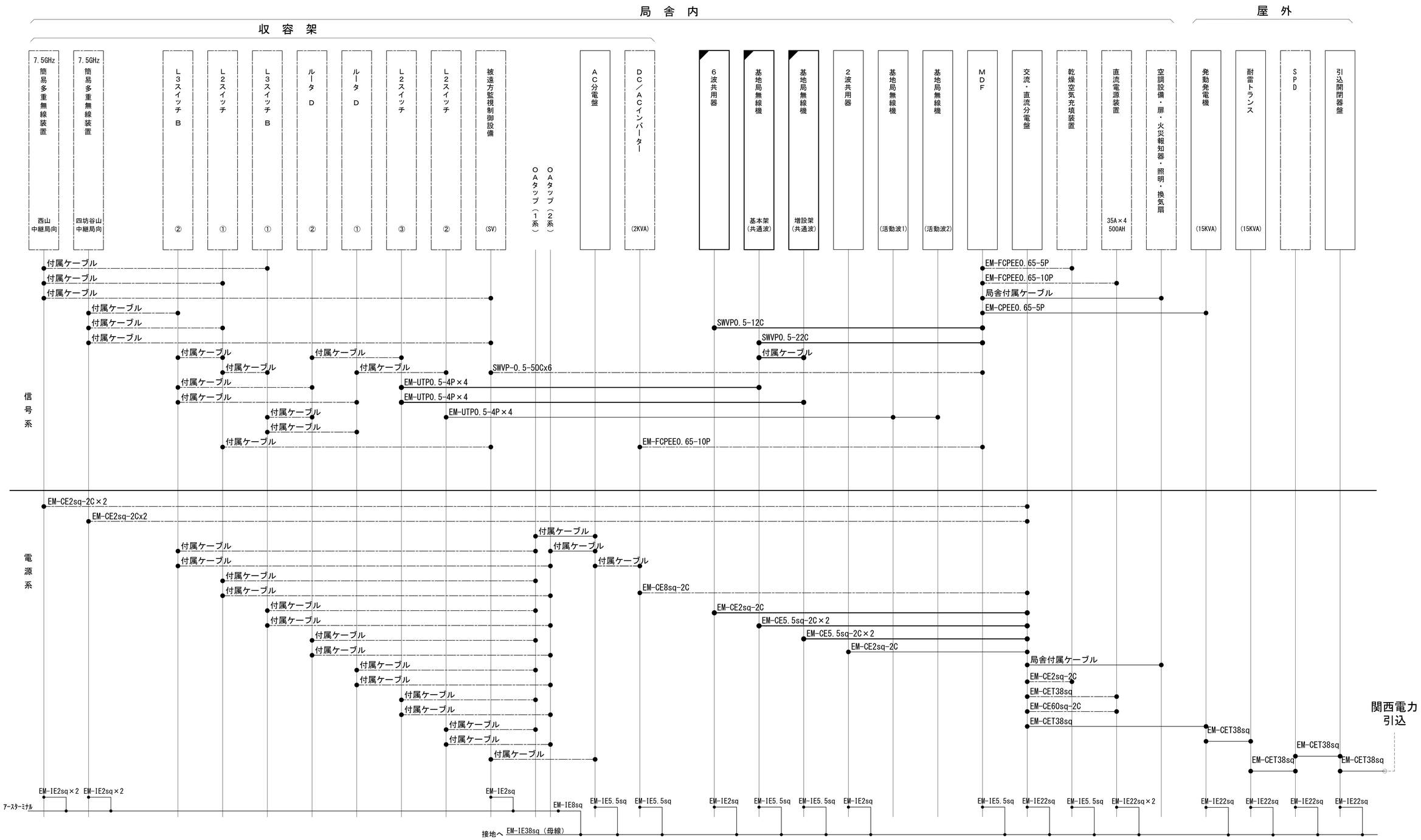

凡　例

◪：更新	◪：撤去	□：別途	——：更新	- - -：撤去
□：既設	◪：改修		——：既設	—·—：別途

工事名	和歌山県消防救急デジタル無線システム再整備工事		
図面名	秋葉山中継局 配線系統図(信号系/電源系)（新設）		
作成年月日	令和 6年　3月		
縮尺	NTS	図面番号	10葉之内 8
会社名	株式会社エイト日本技術開発		
事業者名	和　歌　山　県		

導波管概念図（屋外）

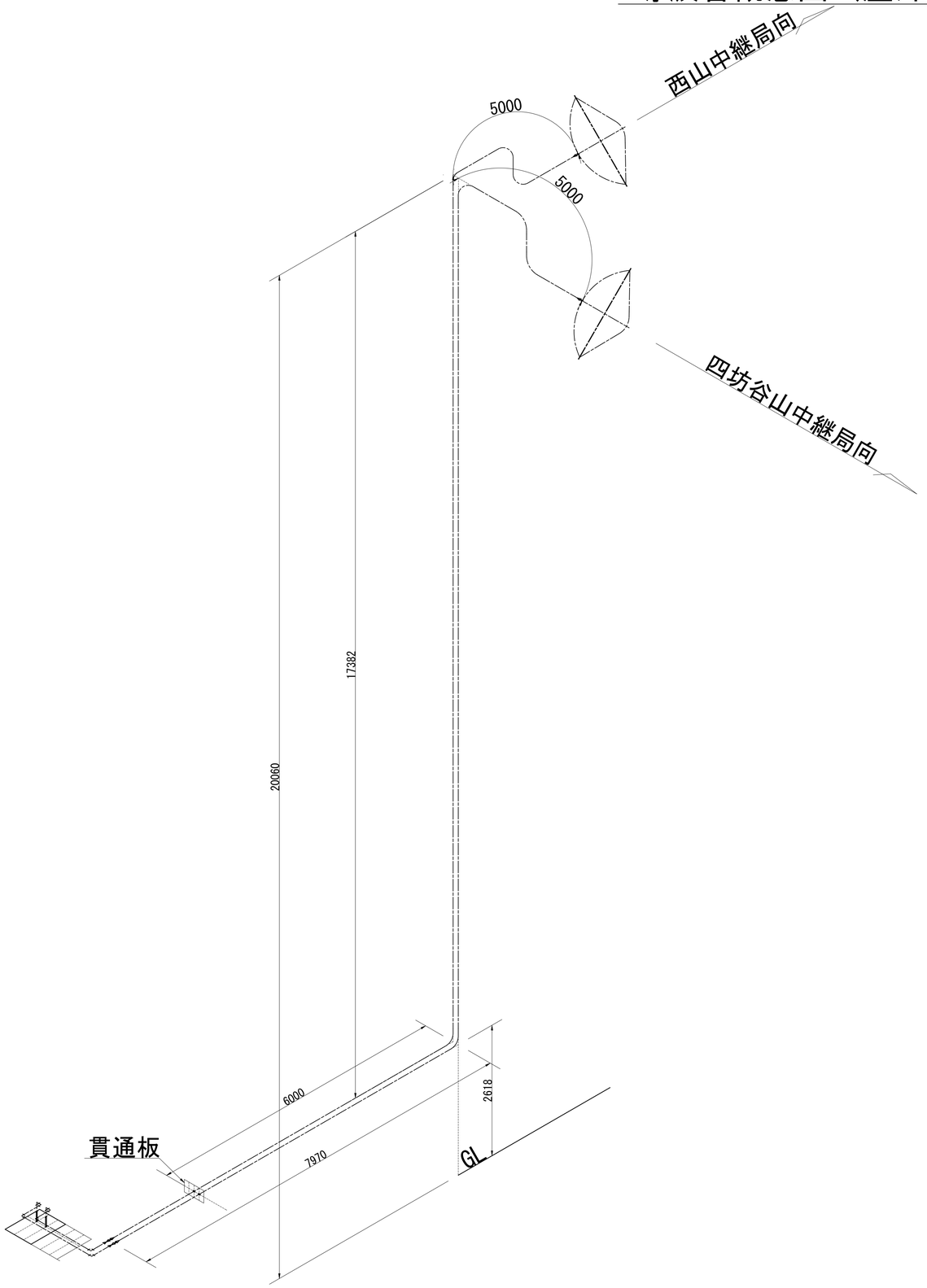

導波管材料数量表

名　　称	規格（長さ）	数　　量	備　　考
楕円導波管	HE-70B	31	西山中継局向
楕円導波管	HE-70B	31	四坊谷山中継局向
導波管ｺﾈｸﾀ	PRJ-7	4	2ヶはコネクタライズ
サポート金具	L=150	66	SUS
ﾕﾆﾊﾞｰｻﾙｸﾗﾝﾌﾟ	M12	10	
アースキット		4	

凡　例

- ◪：更新
- ⬚：撤去
- ⬚：別途
- ——：更新
- - - -：撤去
- ⬚：既設
- ◪：改修
- ——：既設
- —·—：別途

工事名	和歌山県消防救急デジタル無線システム再整備工事		
図面名	秋葉山中継局 導波管概念図（屋外）		
作成年月日	令和 6年　3月		
縮尺	1:50	図面番号	10 葉之内 9
会社名	株式会社エイト日本技術開発		
事業者名	和　歌　山　県		

導波管概念図（屋内）

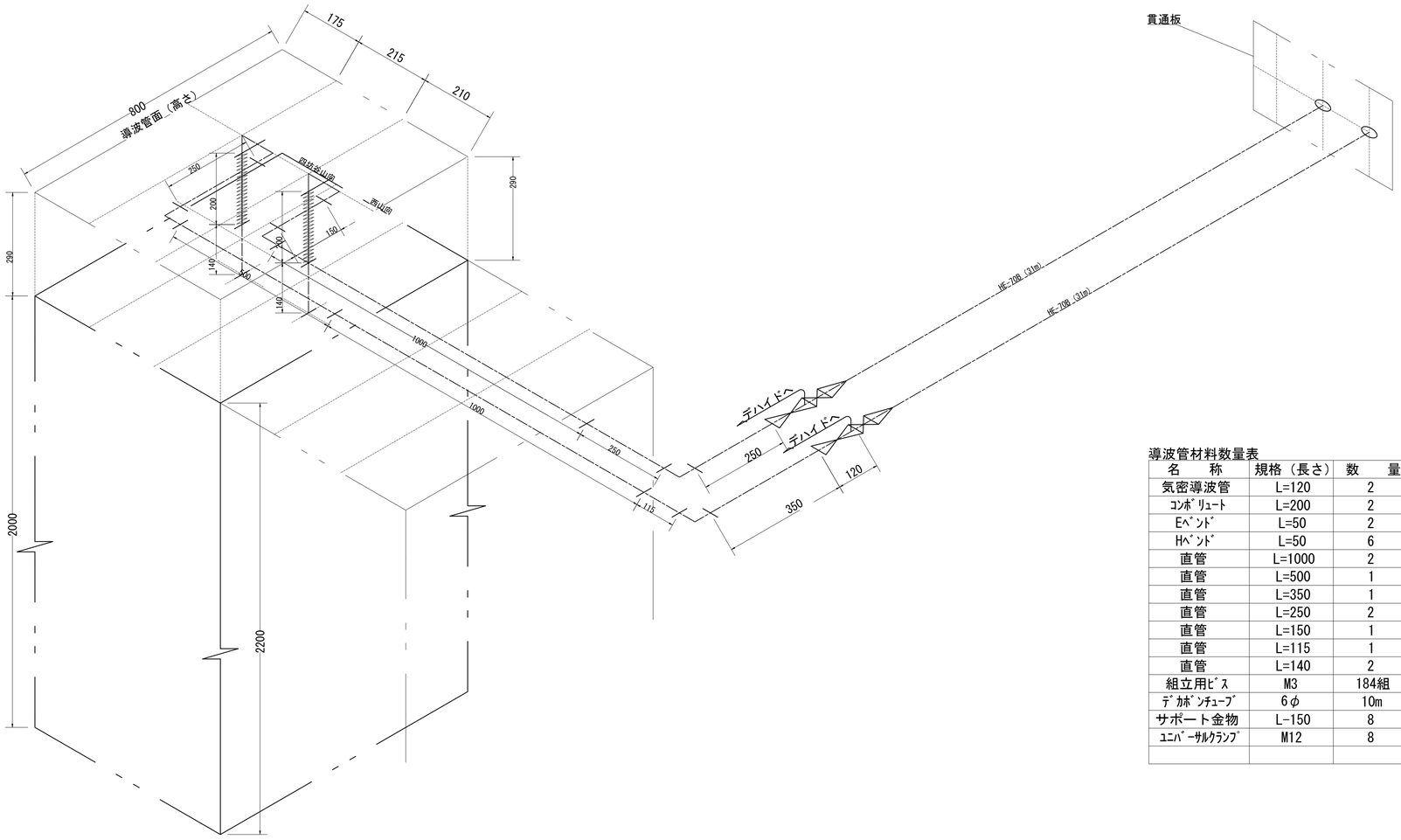

導波管材料数量表

名　称	規格（長さ）	数　量	備　考
気密導波管	L=120	2	
ｺﾝﾎﾟﾘｭｰﾄ	L=200	2	
Eﾍﾞﾝﾄﾞ	L=50	2	
Hﾍﾞﾝﾄﾞ	L=50	6	
直管	L=1000	2	両フランジ
直管	L=500	1	両フランジ
直管	L=350	1	両フランジ
直管	L=250	2	両フランジ
直管	L=150	1	両フランジ
直管	L=115	1	両フランジ
直管	L=140	2	両フランジ
組立用ﾋﾞｽ	M3	184組	M3×15、菊W、NT
ﾃﾞｶﾎﾟﾝﾁｭｰﾌﾞ	6φ	10m	
サポート金物	L-150	8	WRJ用
ﾕﾆﾊﾞｰｻﾙｸﾗﾝﾌﾟ	M12	8	

凡　例

：更新　：撤去　：別途　——：更新　- - -：撤去

：既設　：改修　——：既設　—·—：別途

工事名	和歌山県消防救急デジタル無線システム再整備工事		
図面名	秋葉山中継局 導波管概念図（屋内）		
作成年月日	令和 6年　3月		
縮尺	1:7.5	図面番号	10葉之内10
会社名	株式会社エイト日本技術開発		
事業者名	和　歌　山　県		

図　面　目　録

図面番号	図　面　名　称
1	システム系統図
2	敷地平面図
3	北側立面図
4	平面図
5	機器配置図
6	収容架実装図
7	空中線系統図
8	配線系統図(信号系／電源系)（新設）
9	導波管概念図（屋外）
10	導波管概念図（屋内）
11	
12	
13	
14	
15	

システム系統図

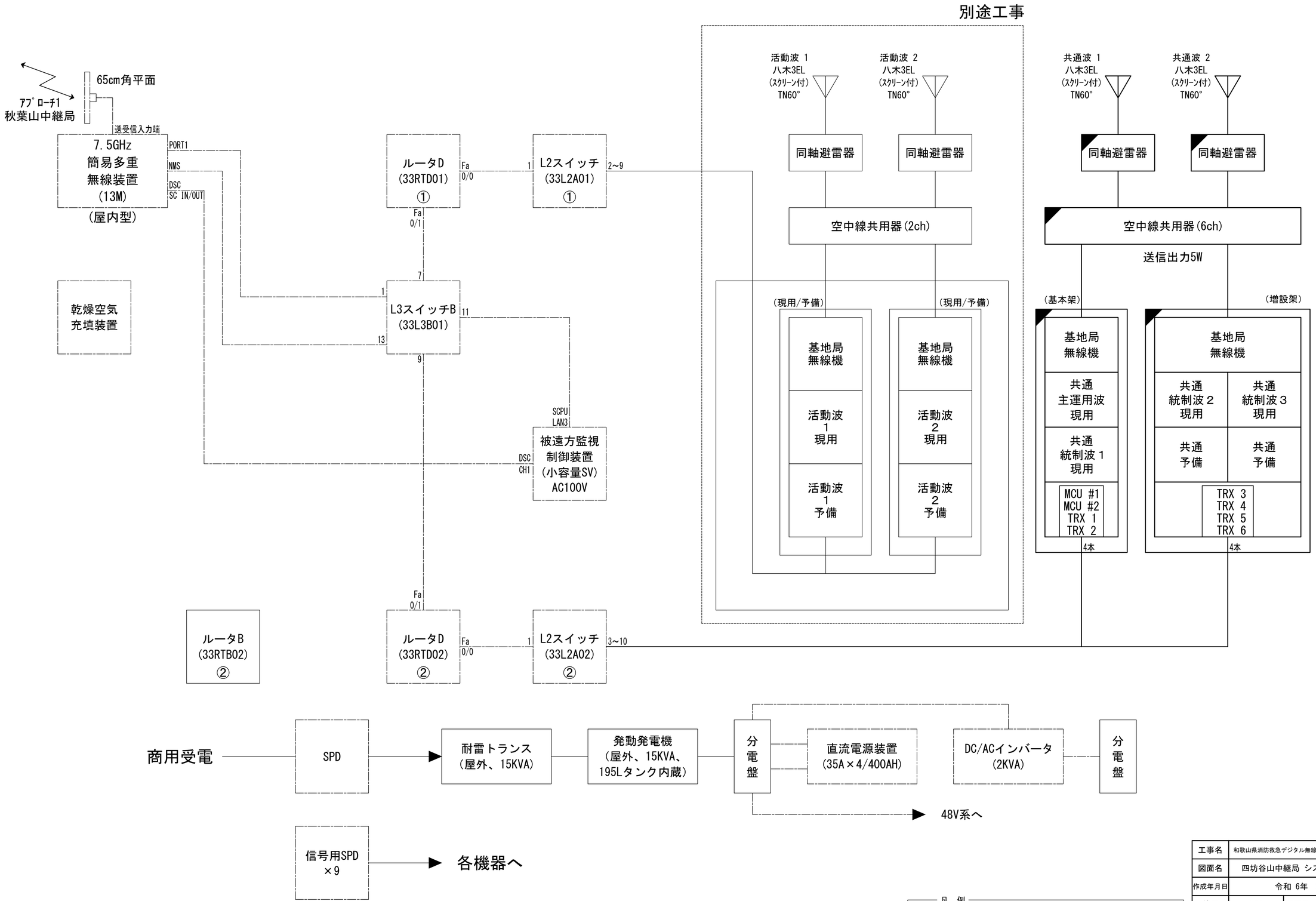

凡 例

- ◪ : 更新
- ⬚ ◪ : 撤去
- ⬚ : 別途
- ── : 更新
- - - - : 撤去
- ⬚ : 既設
- ◥ : 改修
- ── : 既設
- ── : 別途

工事名	和歌山県消防救急デジタル無線システム再整備工事		
図面名	四坊谷山中継局 システム系統図		
作成年月日	令和 6年 3月		
縮尺	NTS	図面番号	10葉之内 1
会社名	株式会社エイト日本技術開発		
事業者名	和 歌 山 県		

敷地平面図

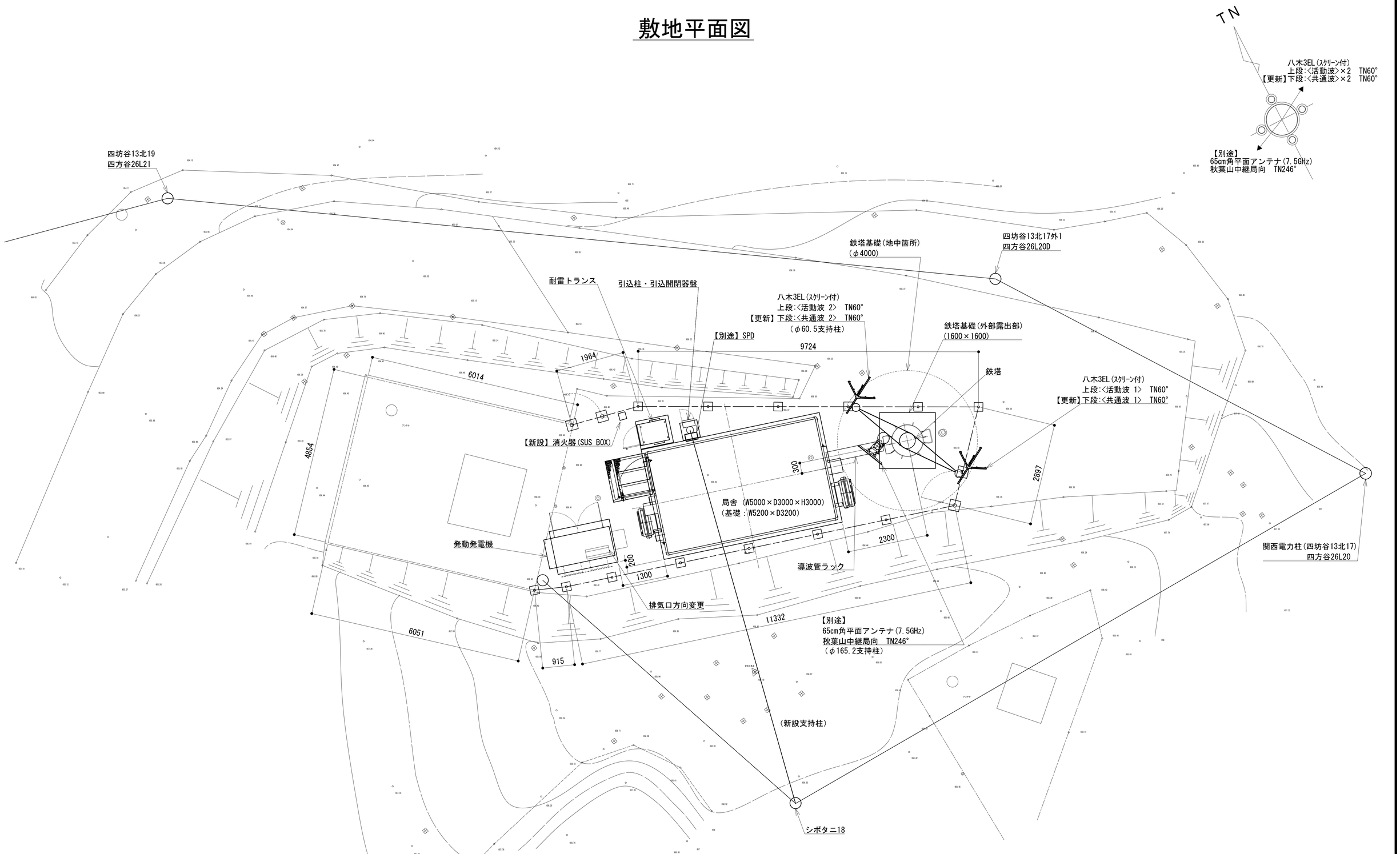

敷地配置図 S=1:50

緯度 : 33° 53′ 38″
経度 : 135° 28′ 07″　施工場所 : 田辺市龍神村安井1018
標高 : 656.4m

凡 例

: 更新	: 撤去	: 別途	: 更新	: 撤去
: 既設	: 改修		: 既設	: 別途

工事名	和歌山県消防救急デジタル無線システム再整備工事		
図面名	四坊谷山中継局 敷地平面図		
作成年月日	令和 6年　3月		
縮尺	1 : 50	図面番号	10葉之内 2
会社名	株式会社エイト日本技術開発		
事業者名	和　歌　山　県		

北側立面図

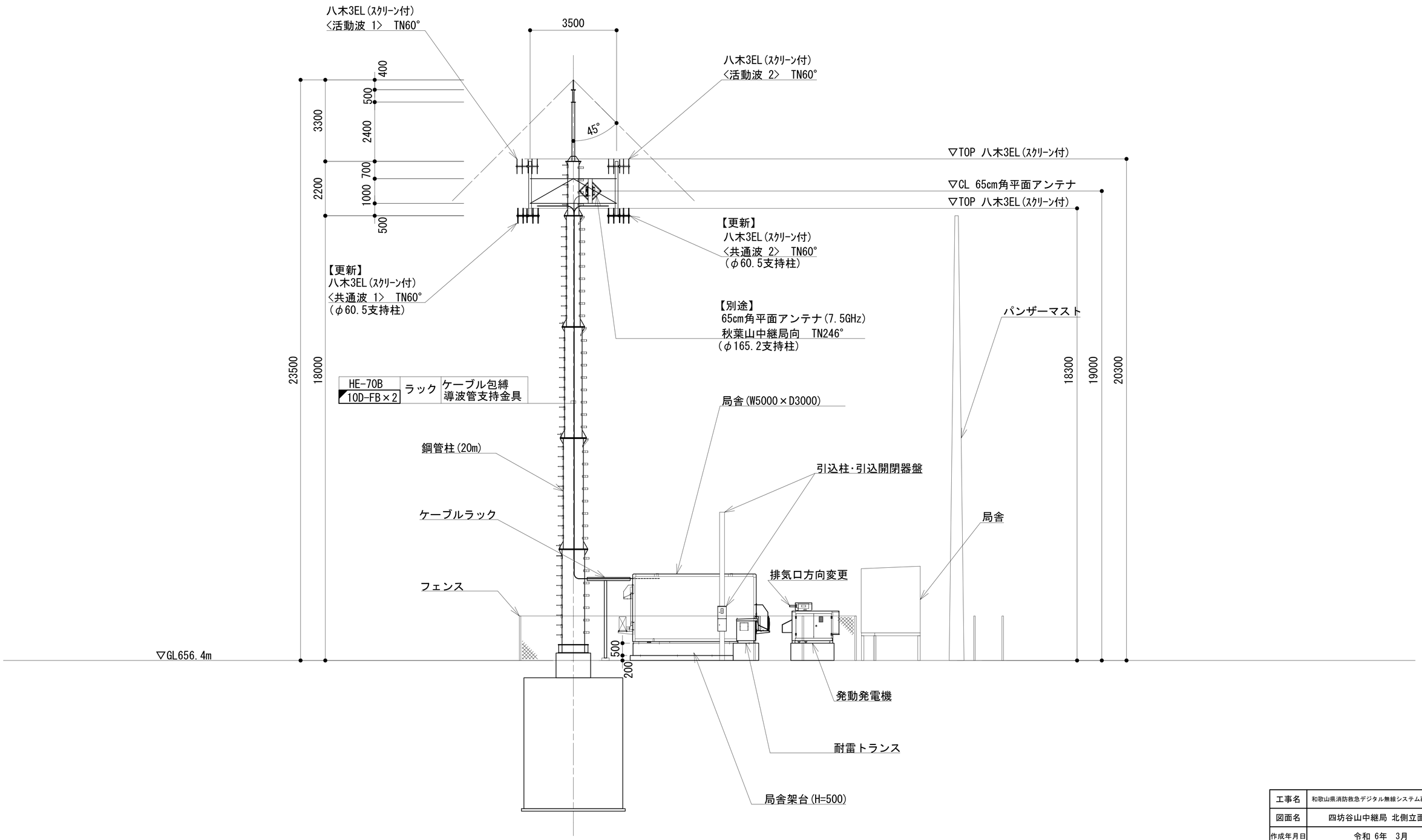

凡 例

◪ : 更新	◪ : 撤去	▭ : 別途	━━ : 更新　- - - : 撤去
▭ : 既設	◪ : 改修		── : 既設　—·— : 別途

工事名	和歌山県消防救急デジタル無線システム再整備工事		
図面名	四坊谷山中継局 北側立面図		
作成年月日	令和 6年 3月		
縮尺	1：75	図面番号	10葉之内 3
会社名	株式会社エイト日本技術開発		
事業者名	和 歌 山 県		

平　面　図

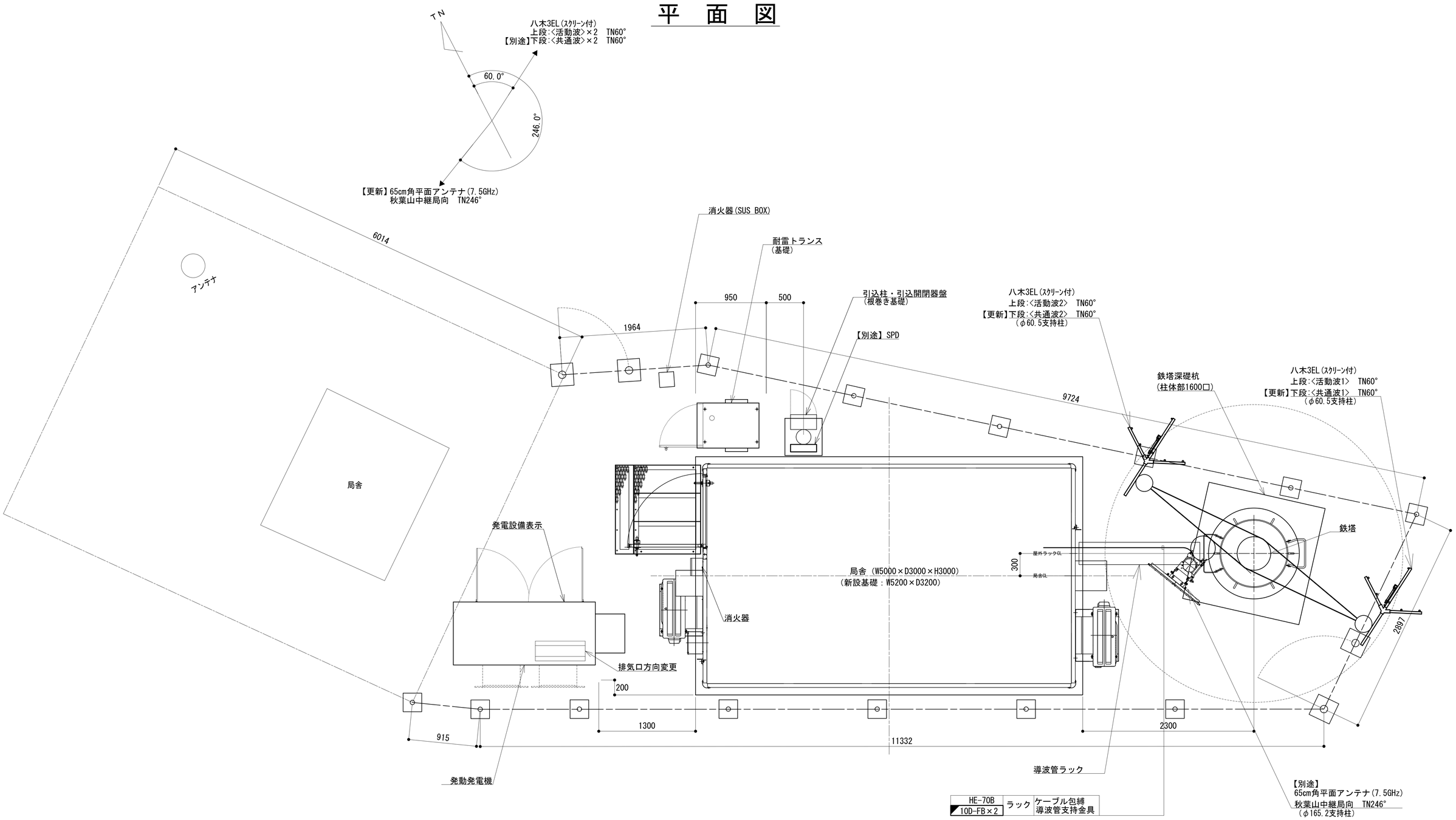

凡　例

- ：更新
- ：撤去
- ：別途
- ：更新
- ：撤去
- ：既設
- ：改修
- ：既設
- ：別途

工事名	和歌山県消防救急デジタル無線システム再整備工事		
図面名	四坊谷山中継局 平面図		
作成年月日	令和 6年　3月		
縮尺	1：25	図面番号	10葉之内 4
会社名	株式会社エイト日本技術開発		
事業者名	和　歌　山　県		

機器配置図

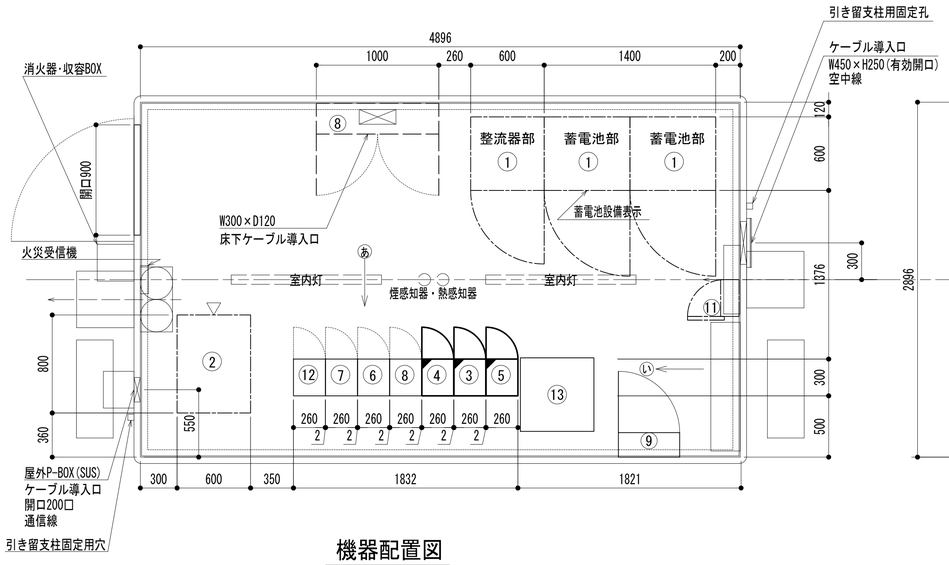

機器配置図

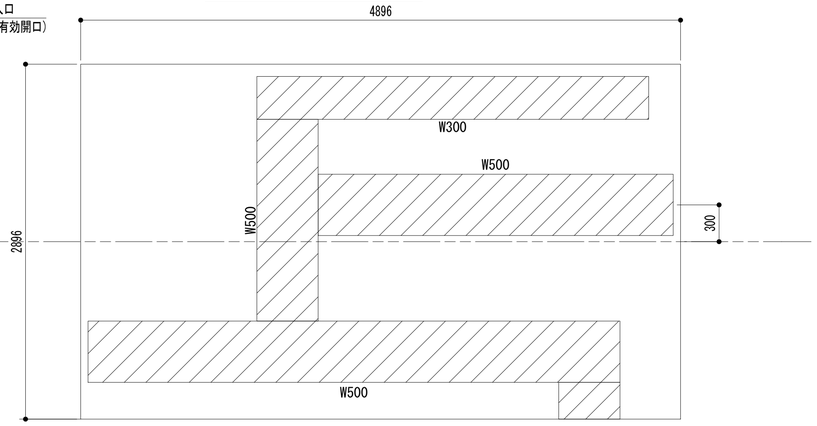

ケーブルラック平面図

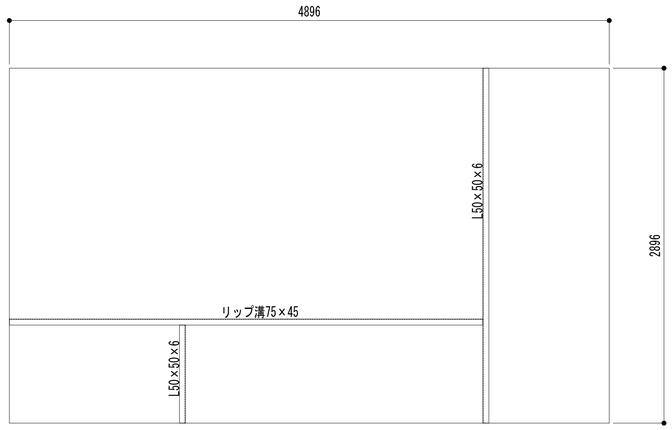

ストラクチャ平面図

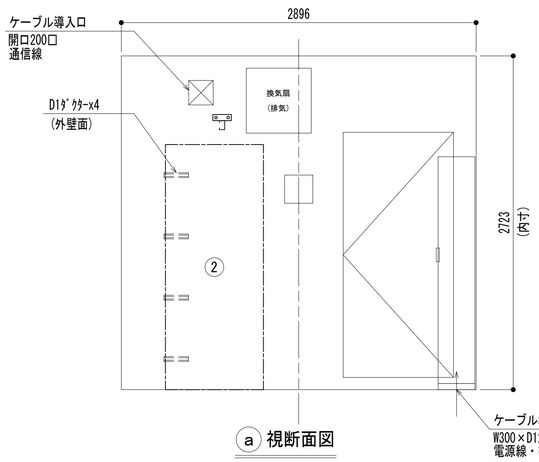

ⓐ 視断面図

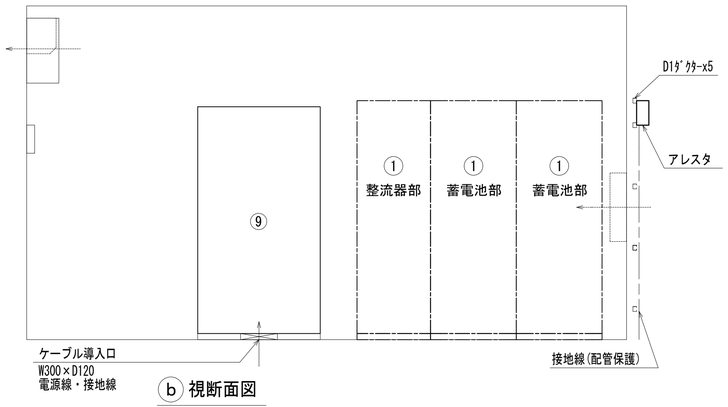

ⓑ 視断面図

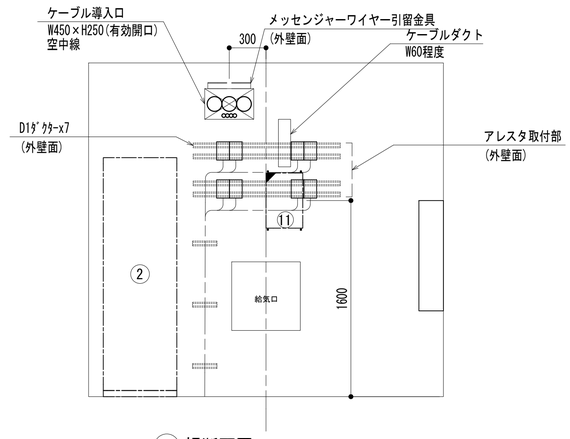

ⓒ 視断面図

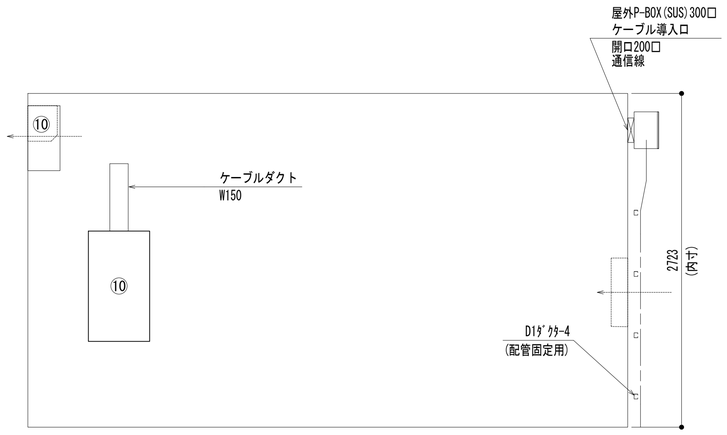

ⓓ 視断面図

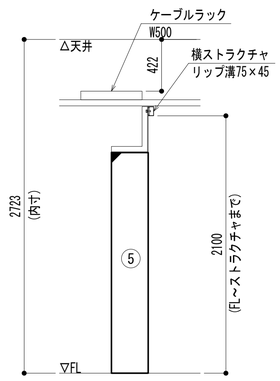

ⓘ 視断面図

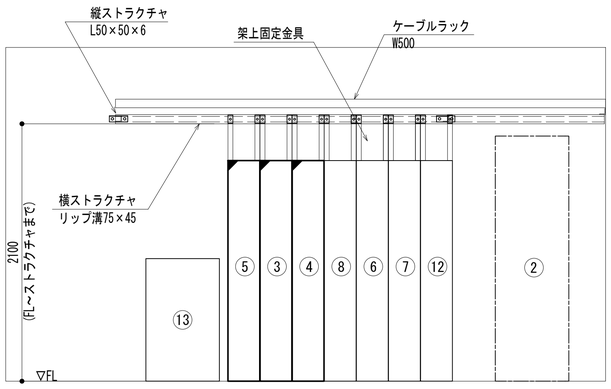

あ 視断面図

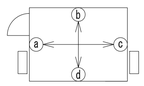

No.	組立局舎内
①	48V直流電源装置 (RECT35A×4,BATT400AH)
②	収容架(19インチラック)
③	共通波基地局無線機(基本架)
④	共通波基地局無線機(増設架)
⑤	6波共用器(共通波)
⑥	活動波基地局無線機(基本架)
⑦	活動波基地局無線機(増設架)
⑧	2波共用器(活動波)
⑨	総合分電盤
⑩	MDF
⑪	乾燥空気充填装置 (デハイドレータ)
⑫	防災無線中継装置
⑬	簡易無線用ラック

凡 例

: 更新　: 撤去　: 別途　: 更新　: 撤去

: 既設　: 改修　: 既設　: 別途

工事名	和歌山県消防救急デジタル無線システム再整備工事		
図面名	四坊谷山中継局 機器配置図		
作成年月日	令和 6年 3月		
縮尺	1：25	図面番号	10葉之内 5
会社名	株式会社エイト日本技術開発		
事業者名	和 歌 山 県		

収容架実装図

前面実装図 S=1:5

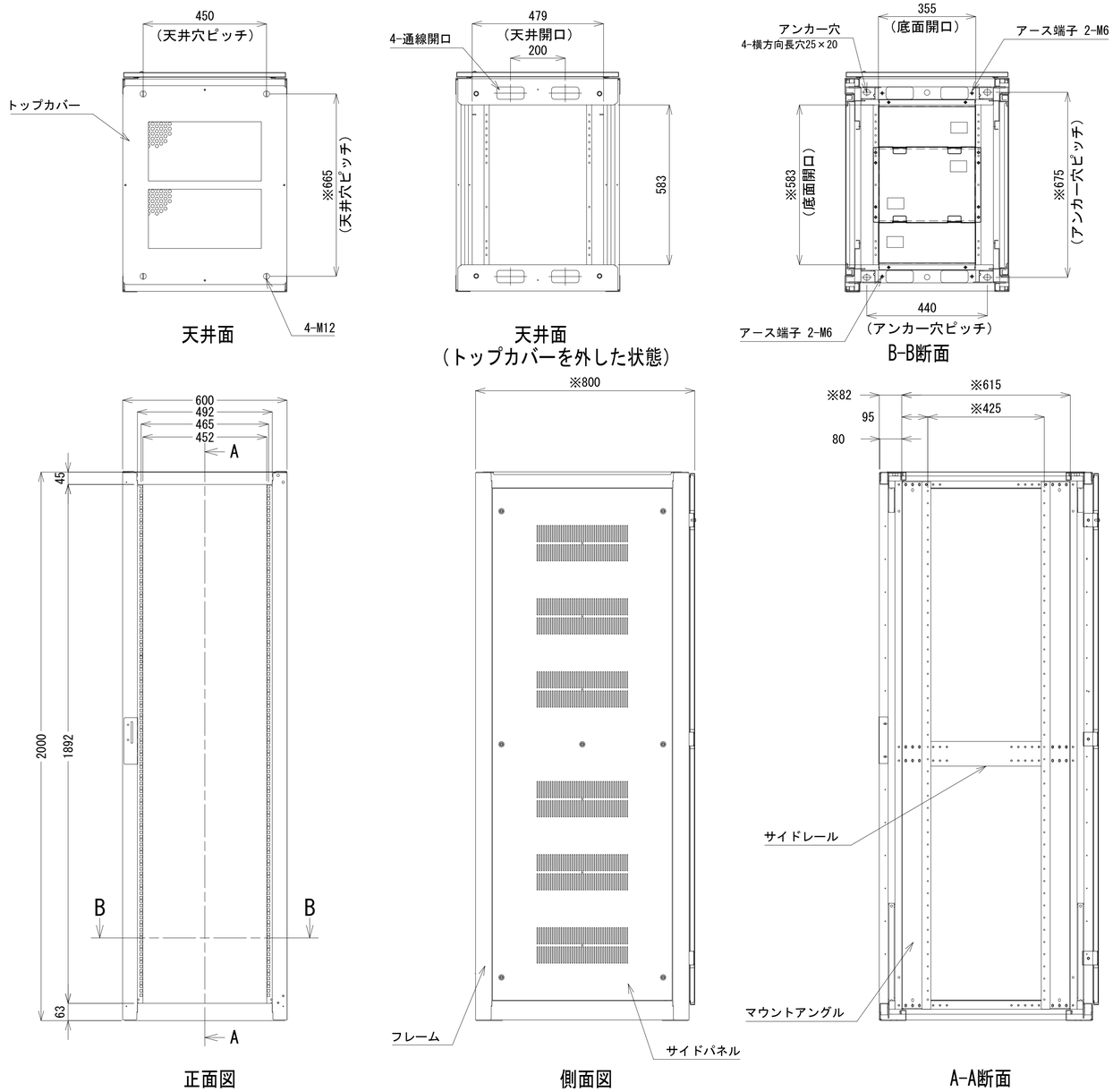

収容架A 姿図 S=1:10

凡 例

◪ : 更新	⬚ ◪ : 撤去	⬚ : 別途	━━ : 更新	- - - : 撤去	
⬚ : 既設	◪ : 改修		── : 既設	─·─ : 別途	

工事名	和歌山県消防救急デジタル無線システム再整備工事		
図面名	四坊谷山中継局 収容架実装図		
作成年月日	令和 6年 3月		
縮尺	1:5, 10	図面番号	10葉之内 6
会社名	株式会社エイト日本技術開発		
事業者名	和 歌 山 県		

空中線系統図

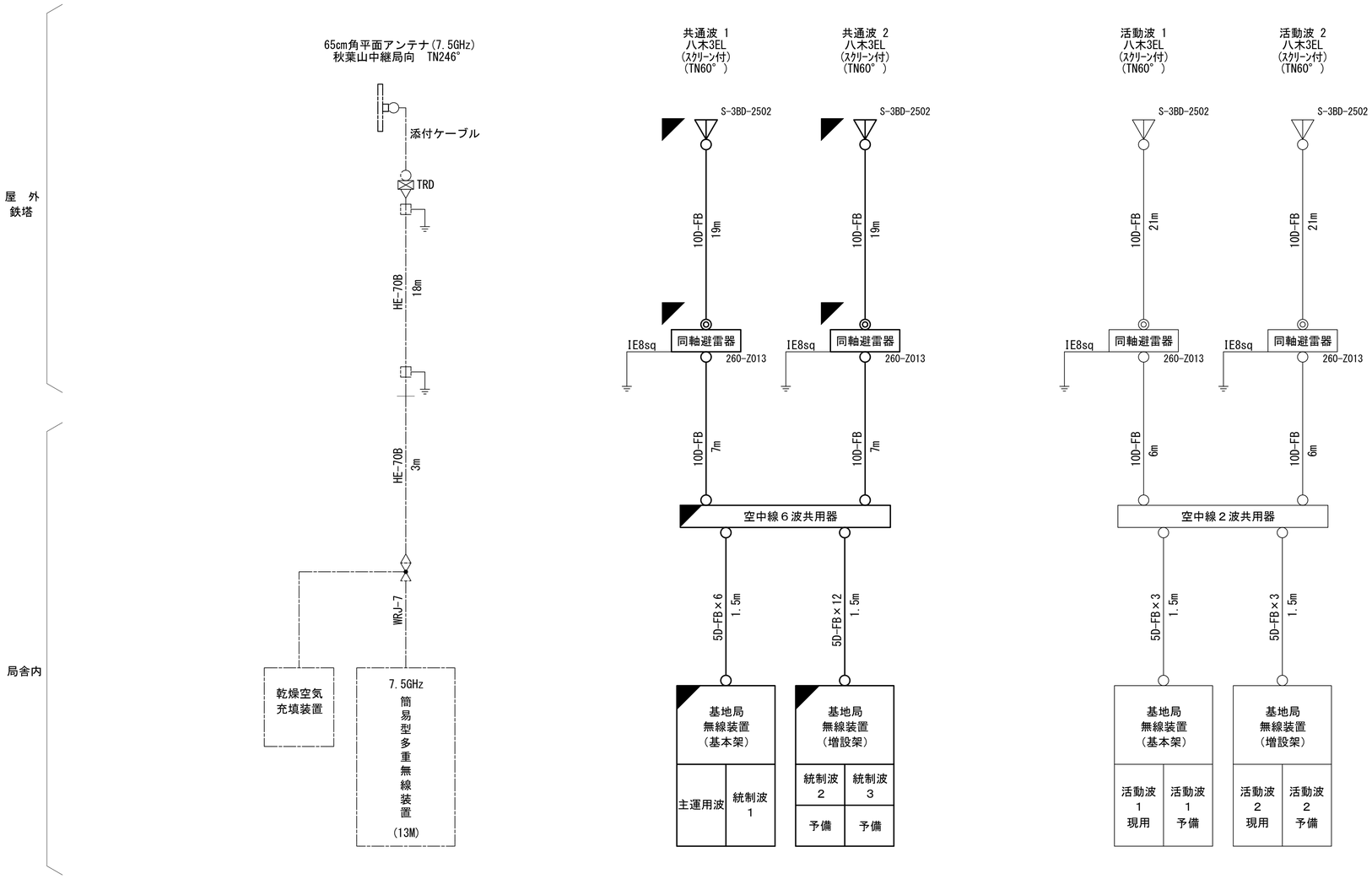

凡例

- ○ N-Pコネクタ
- ◎ N-Jコネクタ
- ◔ N-P L型コネクタ
- ● N型終端器(機器添付)
- ▫ LAN用コネクタ
- △ 導波管接栓
- 導波管アースキット
- □ トラジュー接栓

凡　例

- ◪ : 更新
- ◪ : 撤去
- □ : 別途
- ―― : 更新
- - - - : 撤去
- □ : 既設
- ◪ : 改修
- ―― : 既設
- ―― : 別途

工事名	和歌山県消防救急デジタル無線システム再整備工事		
図面名	四坊谷山中継局 空中線系統図		
作成年月日	令和 6年　3月		
縮尺	NTS	図面番号	10葉之内 7
会社名	株式会社エイト日本技術開発		
事業者名	和　歌　山　県		

配線系統図(信号系/電源系)（新設）

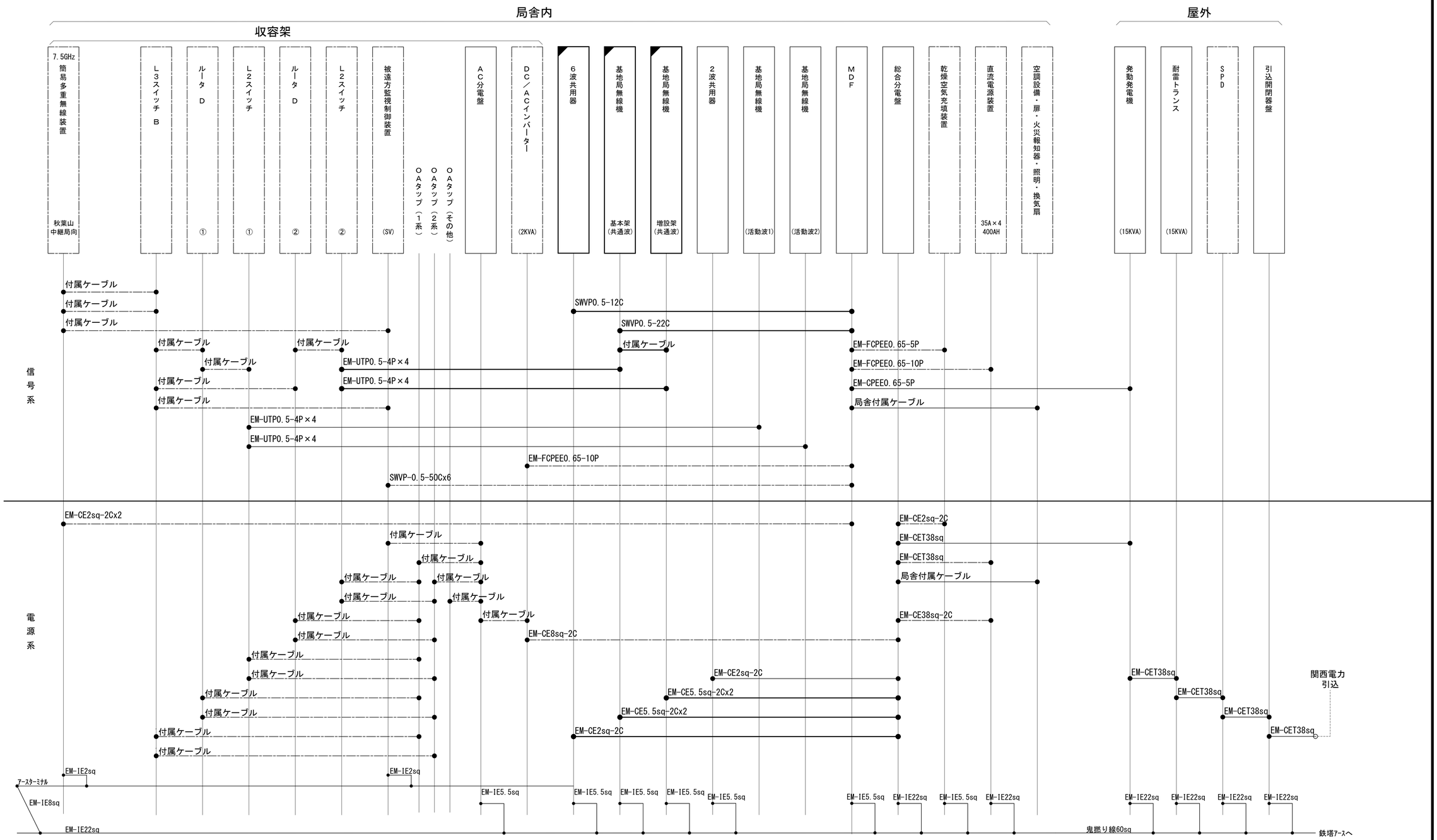

凡　例

- ：更新
- ：撤去
- ：別途
- ：更新
- ：撤去
- ：既設
- ：改修
- ：既設
- ：別途

工事名	和歌山県消防救急デジタル無線システム再整備工事		
図面名	四坊谷山中継局 配線系統図(信号系)（新設）		
作成年月日	令和 6年　3月		
縮尺	NTS	図面番号	10葉之内 8
会社名	株式会社エイト日本技術開発		
事業者名	和　歌　山　県		

導波管概念図（屋外）

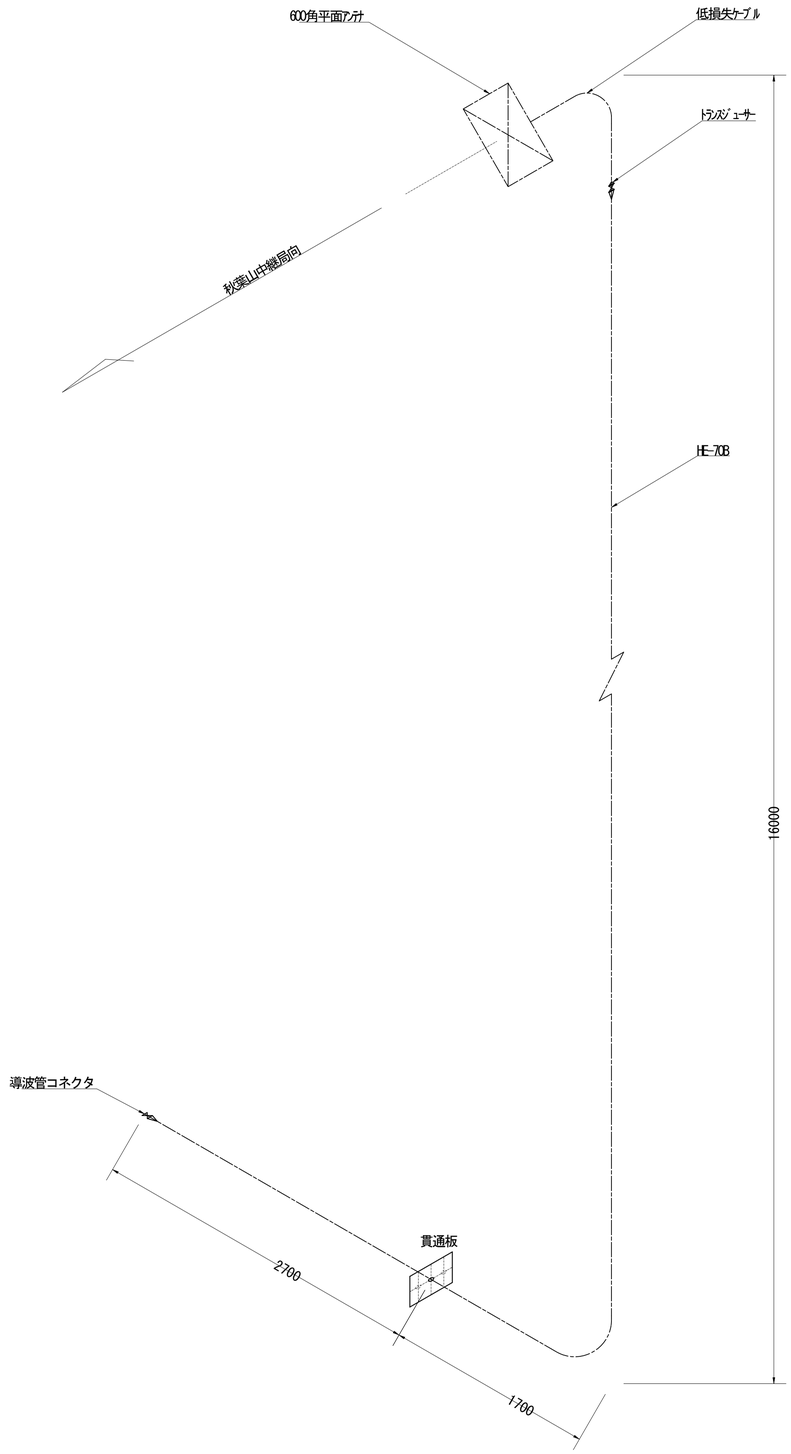

導波管材料数量表

名　　称	規格（長さ）	数　　量	備　　考
楕円導波管	HE-70B	21	秋葉山中継局向
導波管ｺﾈｸﾀ	PRJ-7	2	1ヶはコネクタライズ
Eベンド	－	－	
サポート金具	L=150	21	SUS
ﾕﾆﾊﾞｰｻﾙｸﾗﾝﾌﾟ	M12	4	
アースキット		2	
低損失ｹｰﾌﾞﾙ	NP-NP	2m	
ﾄﾗﾝｽｼﾞｭｰｻｰ	NJ-PRJ	1	

凡　例

: 更新　: 撤去　: 別途　: 更新　: 撤去

: 既設　: 改修　: 既設　: 別途

工事名	和歌山県消防救急デジタル無線システム再整備工事		
図面名	四坊谷山中継局 導波管概念図（屋外）		
作成年月日	令和 6年　3月		
縮尺	1:25	図面番号	10葉之内 9
会社名	株式会社エイト日本技術開発		
事業者名	和　歌　山　県		

導波管概念図（屋内）

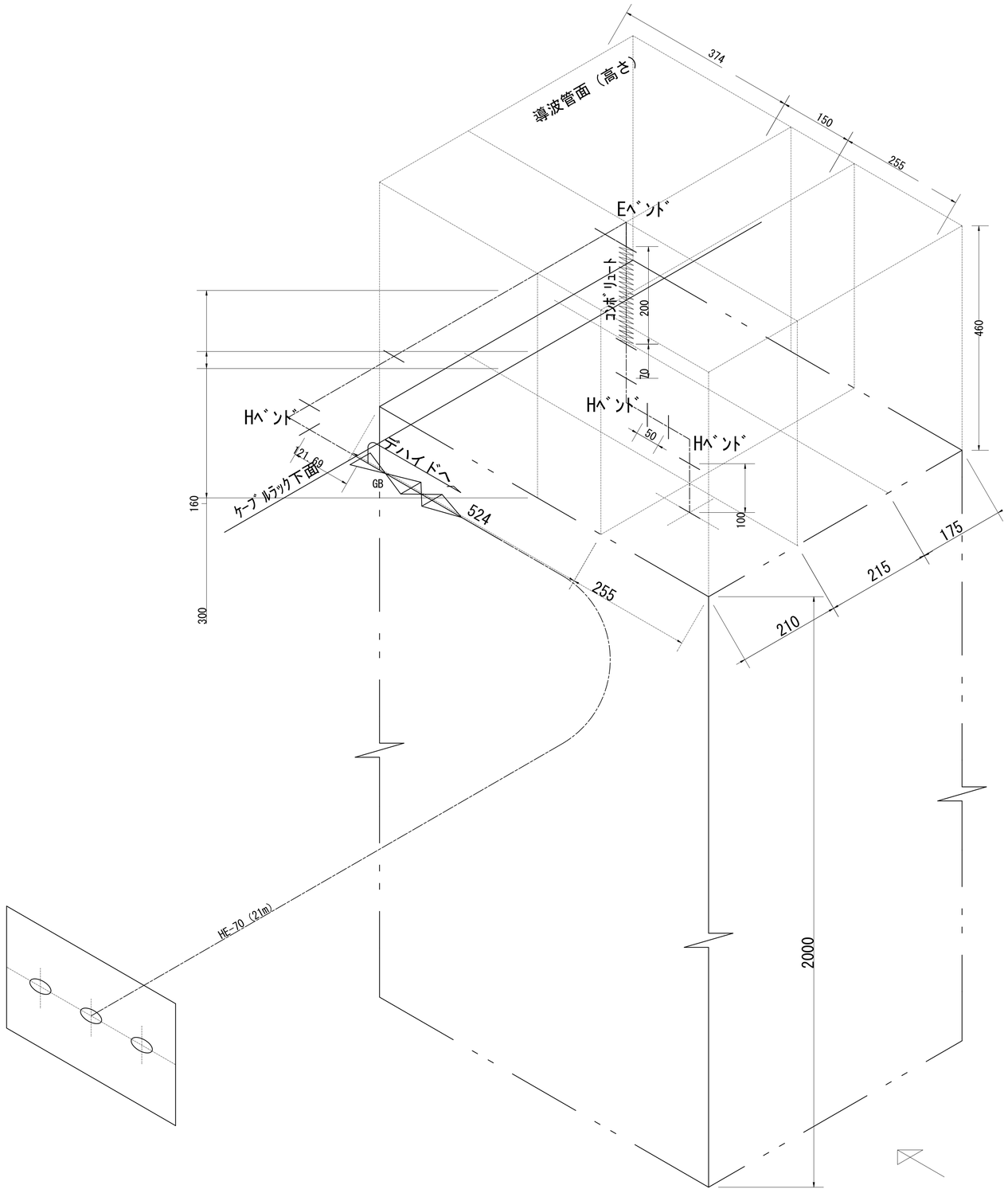

導波管材料数量表

名　　称	規格（長さ）	数　　量	備　　考
気密導波管	L=120	1	
ｺﾝﾎﾞﾘｭｰﾄ	L=200	1	
Eﾍﾞﾝﾄﾞ	L=50	1	
Hﾍﾞﾝﾄﾞ	L=50	3	
直管	L=50	1	両フランジ
直管	L=70	1	両フランジ
直管	L=100	1	両フランジ
直管	L=120	1	両フランジ
直管	L=200	1	両フランジ
直管	L=500	1	両フランジ
組立用ﾋﾞｽ	M3	96組	M3×15、菊W、NT
ﾃﾞｶﾎﾞﾝﾁｭｰﾌﾞ	6φ	10m	
サポート金物	L＝150	6	WRJ用
ﾕﾆﾊﾞｰｻﾙｸﾗﾝﾌﾟ	M12	6	

凡　例

- ：更新
- ：撤去
- ：別途
- ：更新
- ：撤去
- ：既設
- ：改修
- ：既設
- ：別途

工事名	和歌山県消防救急デジタル無線システム再整備工事		
図面名	四坊谷山中継局 導波管概念図（屋内）		
作成年月日	令和 6年　3月		
縮尺	1:5	図面番号	10葉之内10
会社名	株式会社エイト日本技術開発		
事業者名	和　歌　山　県		

図　面　目　録

図面番号	図　面　名　称
1	システム系統図
2	敷地平面図
3	北側立面図
4	R階平面図
5	3階平面図
6	3階機械室機器配置図
7	収容架実装図
8	空中線系統図
9	配線系統図（信号系）（新設）
10	配線系統図（電源系）（新設）
11	
12	
13	
14	
15	

システム系統図

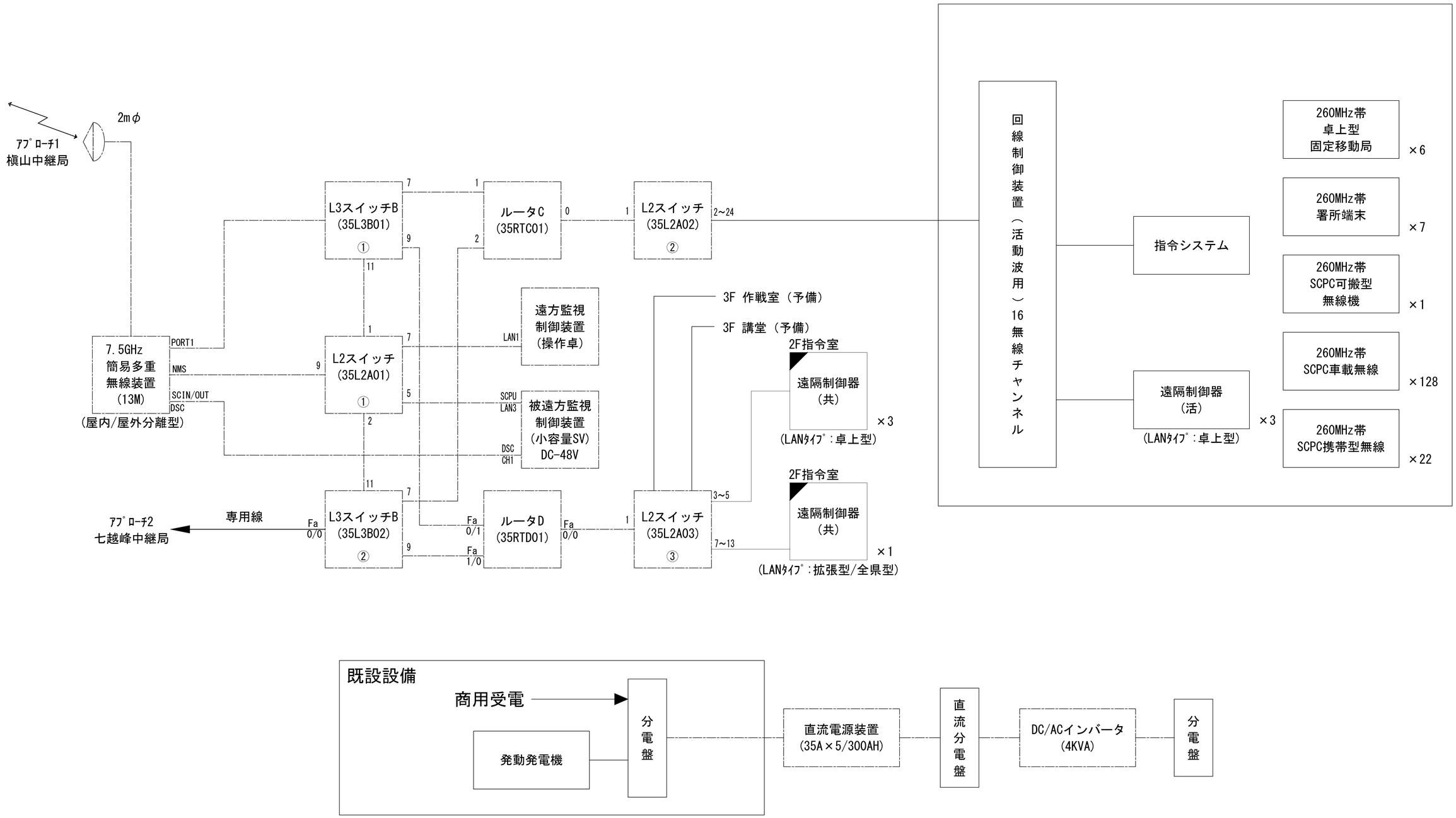

凡 例

- ：更新
- ：撤去
- ：別途
- ：更新
- ：撤去
- ：既設
- ：改修
- ：既設
- ：別途

工事名	和歌山県消防救急デジタル無線システム再整備工事		
図面名	田辺市消防本部 システム系統図		
作成年月日	令和 6年 3月		
縮尺	NTS	図面番号	10葉之内 1
会社名	株式会社エイト日本技術開発		
事業者名	和 歌 山 県		

敷地平面図

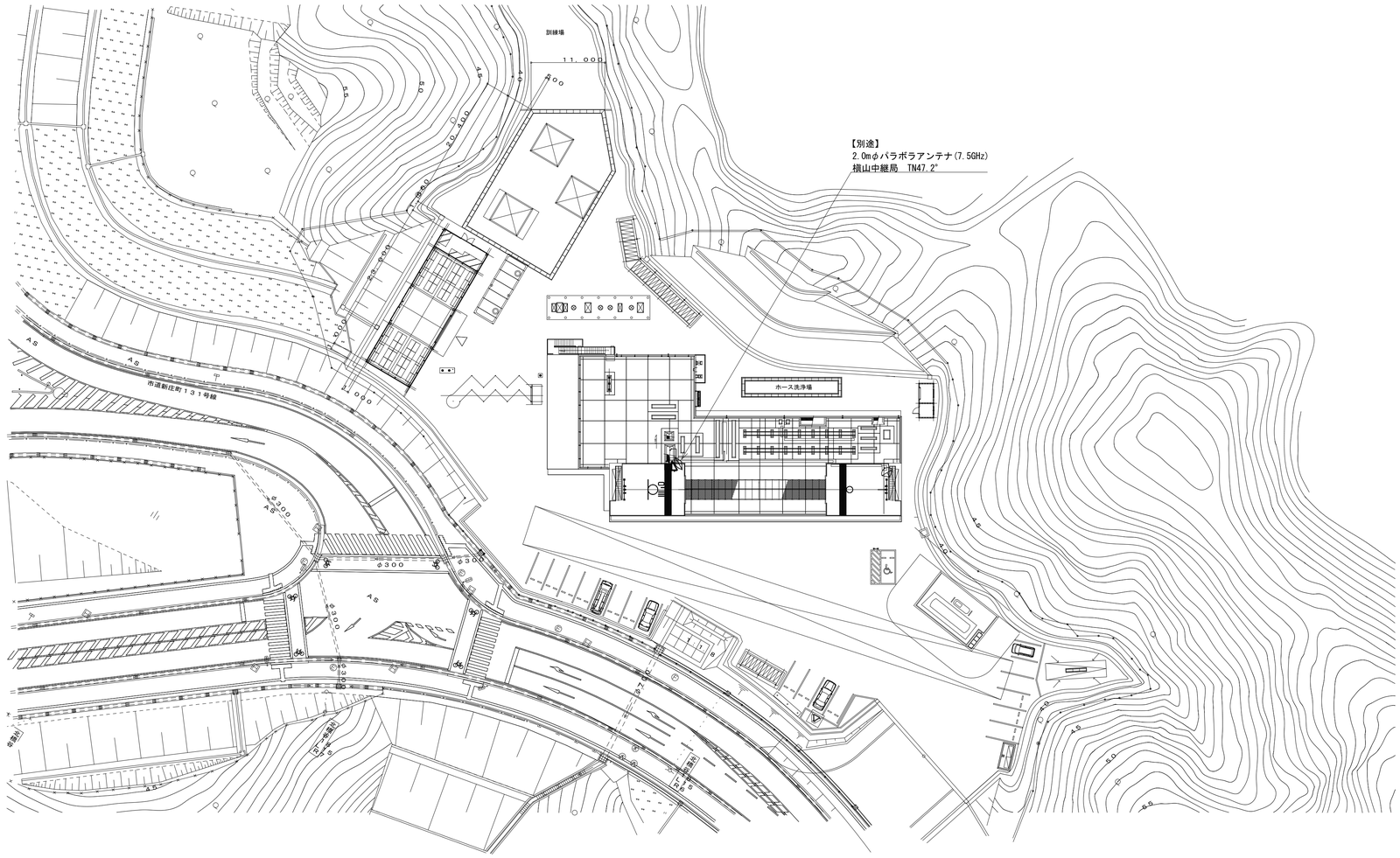

敷地平面図　S=1:400

緯度：33.43.59

経度：135.24.08

ＧＬ：16.0 m

凡　例

：更新　：撤去　：別途　：更新　：撤去

：既設　：改修　：既設　：別途

工事名	和歌山県消防救急デジタル無線システム再整備工事		
図面名	田辺市消防本部 敷地平面図		
作成年月日	令和 6年　3月		
縮尺	1：400	図面番号	10葉之内 2
会社名	株式会社エイト日本技術開発		
事業者名	和　歌　山　県		

北側立面図

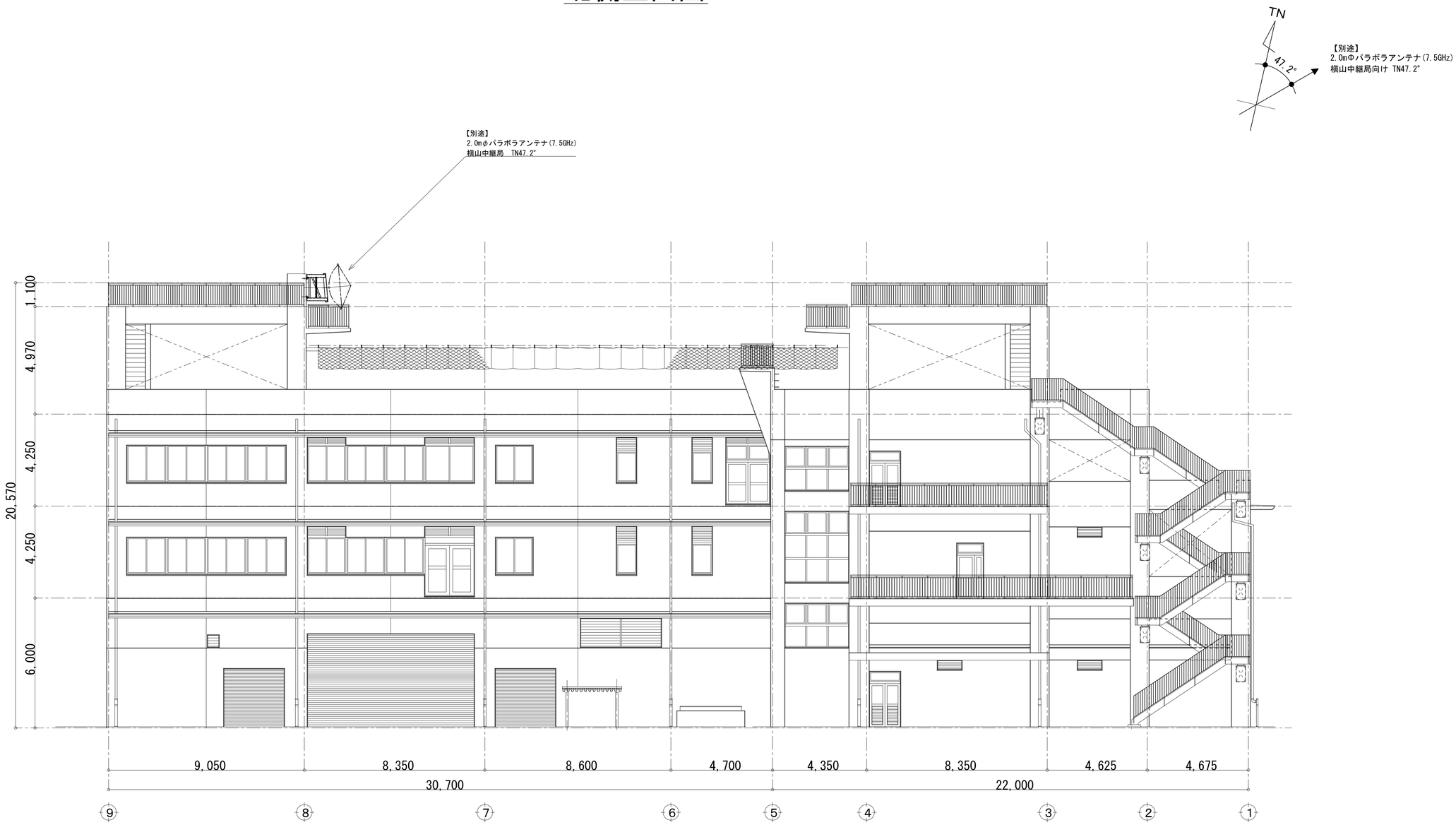

凡 例

◪ : 更新	◪ : 撤去	□ : 別途	―― : 更新　- - - : 撤去
□ : 既設	◪ : 改修		―― : 既設　―・― : 別途

工事名	和歌山県消防救急デジタル無線システム再整備工事		
図面名	田辺市消防本部 北側立面図		
作成年月日	令和 6年 3月		
縮尺	1：100	図面番号	10葉之内 3
会社名	株式会社エイト日本技術開発		
事業者名	和 歌 山 県		

R階平面図

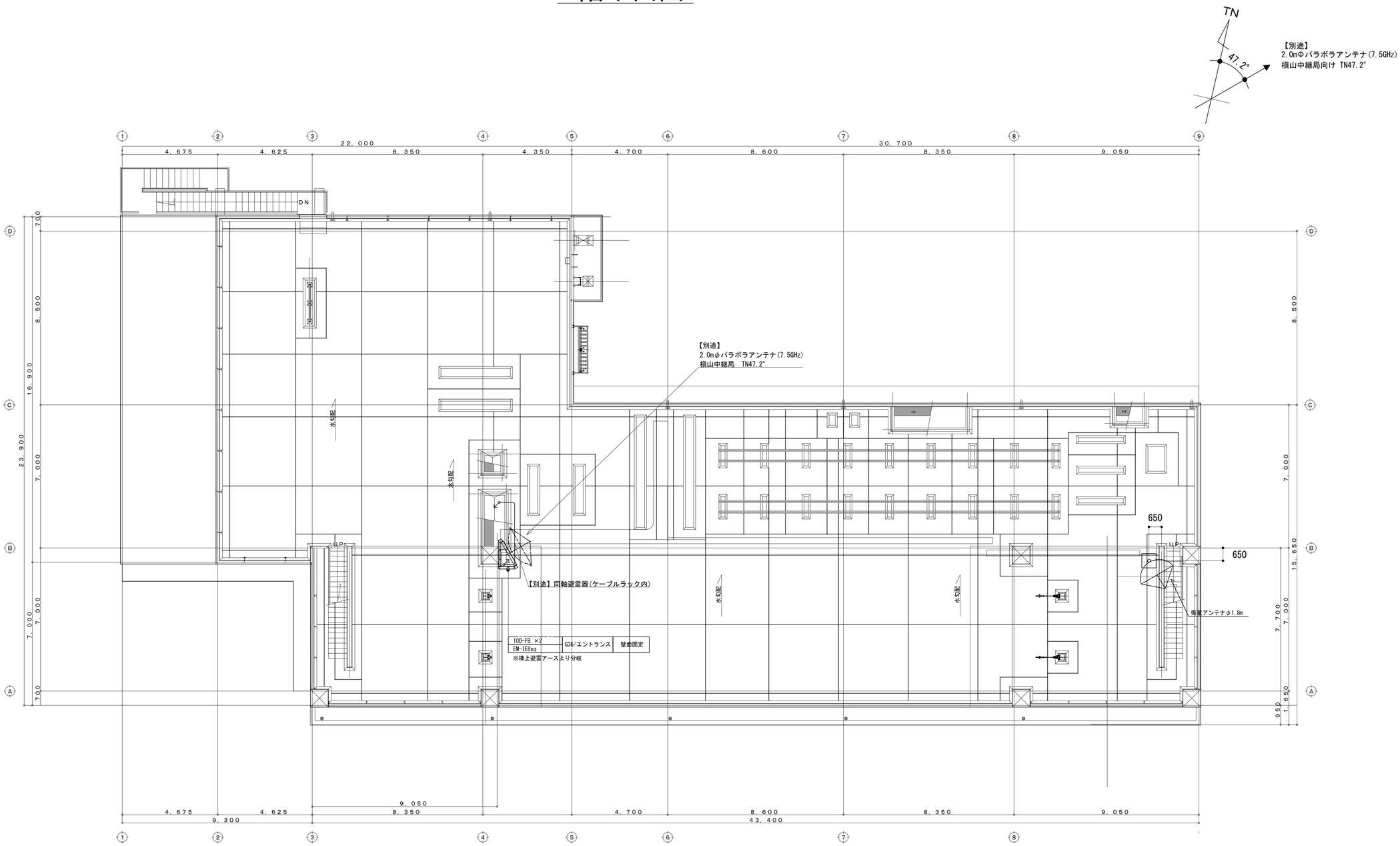

凡 例

◪ : 更新	◪ : 撤去	▭ : 別途	━━ : 更新
▭ : 既設	◪ : 改修		━━ : 既設

- - - : 撤去
—·— : 別途

工事名	和歌山県消防救急デジタル無線システム再整備工事		
図面名	田辺市消防本部 R階平面図		
作成年月日	令和 6年 3月		
縮尺	1 : 100	図面番号	10 葉之内 4
会社名	株式会社エイト日本技術開発		
事業者名	和 歌 山 県		

３階平面図

番号	機　器　名	備　考
①	収容架(19インチラック)	
②	DC48V 25A x4（１台予備）/ 蓄電池 300AH	
③	衛星端局装置	
④	交換機（県防災）	
⑤	直流分電盤(消防デジタル)	
⑥	防災分電盤(県防災)	
⑦	MDF(消防デジタル)	
⑧	一斉受令ラック　１	
⑨	一斉受令ラック　２	
⑩	J・ART収容架	
⑪	遠方監視制御装置(操作卓)	デスクトップPC
⑫	遠隔制御器（卓上型）	
⑬	遠隔制御器（全県型）	デスクトップPC

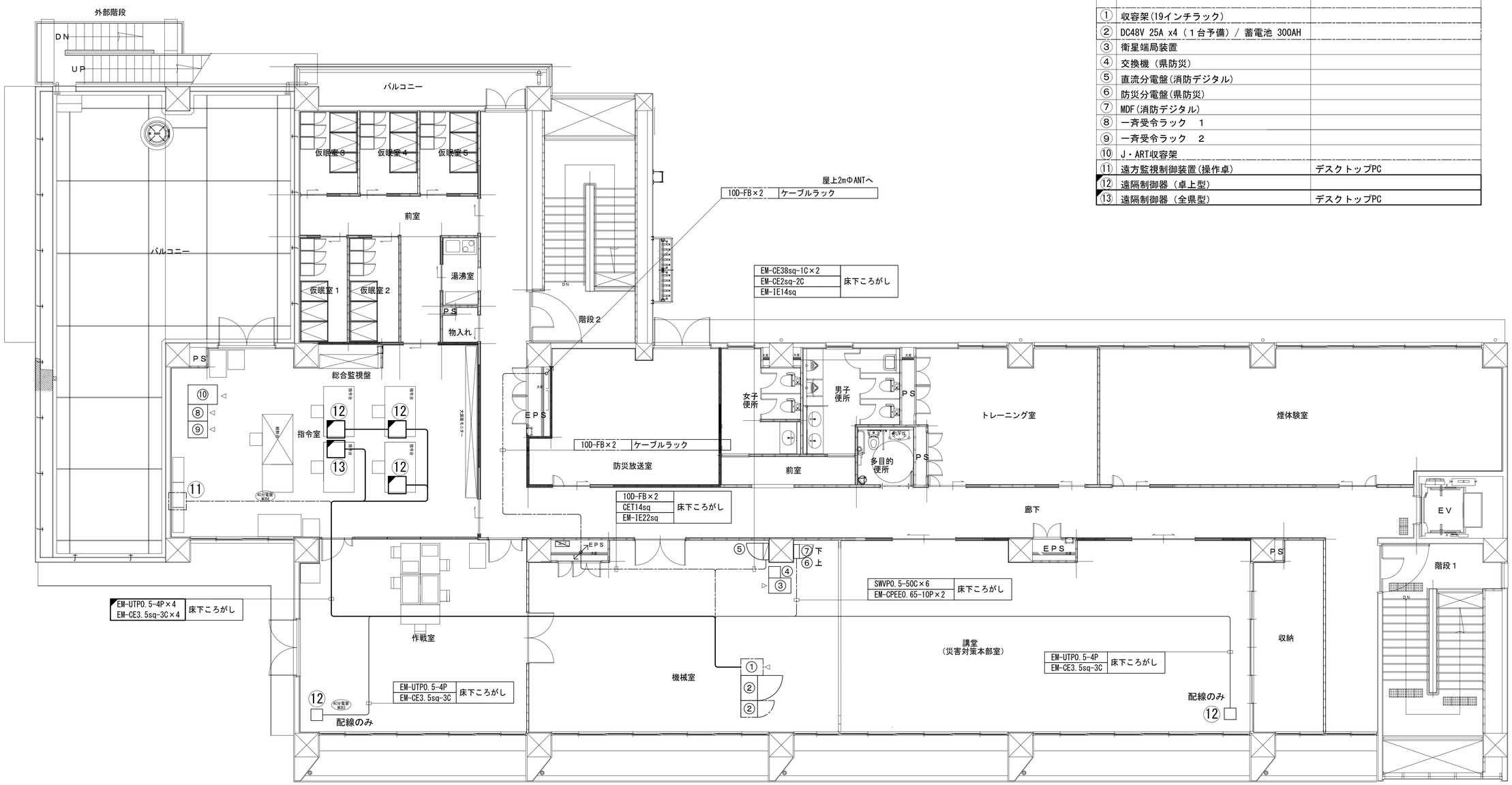

凡　例

：更新　：撤去　：別途　——：更新　- - -：撤去

：既設　：改修　——：既設　——：別途

工事名	和歌山県消防救急デジタル無線システム再整備工事		
図面名	田辺市消防本部　３階平面図		
作成年月日	令和 6年　3月		
縮尺	1：75	図面番号	10葉之内 5
会社名	株式会社エイト日本技術開発		
事業者名	和　歌　山　県		

３階機械室機器配置図

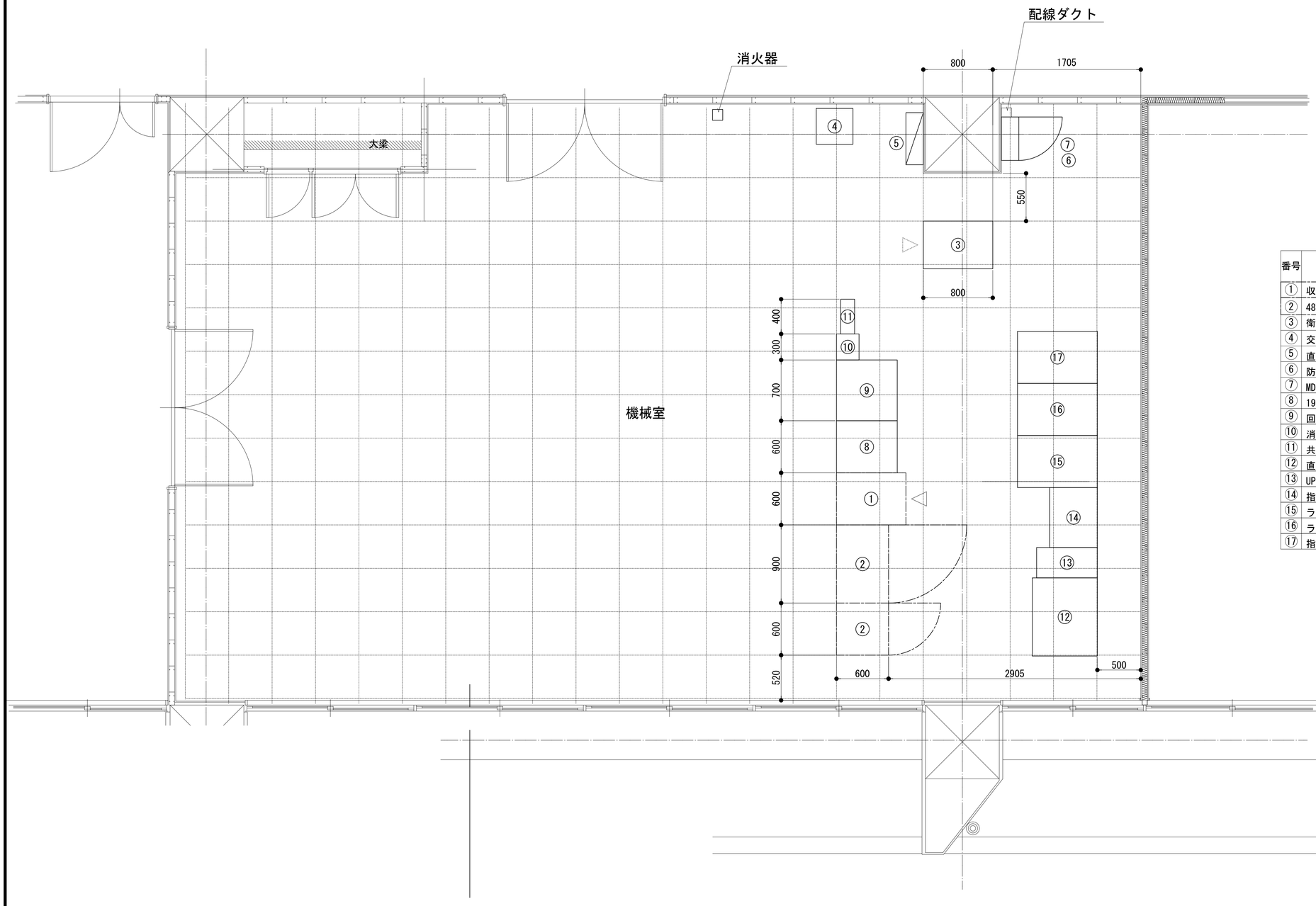

番号	機　器　名	備　考
①	収容架(19インチラック)	
②	48V直流電源装置 (RECT35A×5,BATT300AH)	
③	衛星端局装置	
④	交換機 (県防災)	
⑤	直流分電盤(消防デジタル)	
⑥	防災分電盤(県防災)	
⑦	MDF(消防デジタル)	
⑧	19インチラック	
⑨	回線制御装置	
⑩	消防本部活動波	
⑪	共用器	
⑫	直流電源装置	
⑬	UPS	
⑭	指令制御装置	
⑮	ラック２	
⑯	ラック１	
⑰	指令架	

凡　例

: 更新　: 撤去　: 別途　: 更新　: 撤去

: 既設　: 改修　: 既設　: 別途

工事名	和歌山県消防救急デジタル無線システム再整備工事		
図面名	田辺市消防本部　３階機械室機器配置図		
作成年月日	令和 6年　3月		
縮尺	1：25	図面番号	10 葉之内 6
会社名	株式会社エイト日本技術開発		
事業者名	和　歌　山　県		

収容架実装図

前面実装図　S=1:5

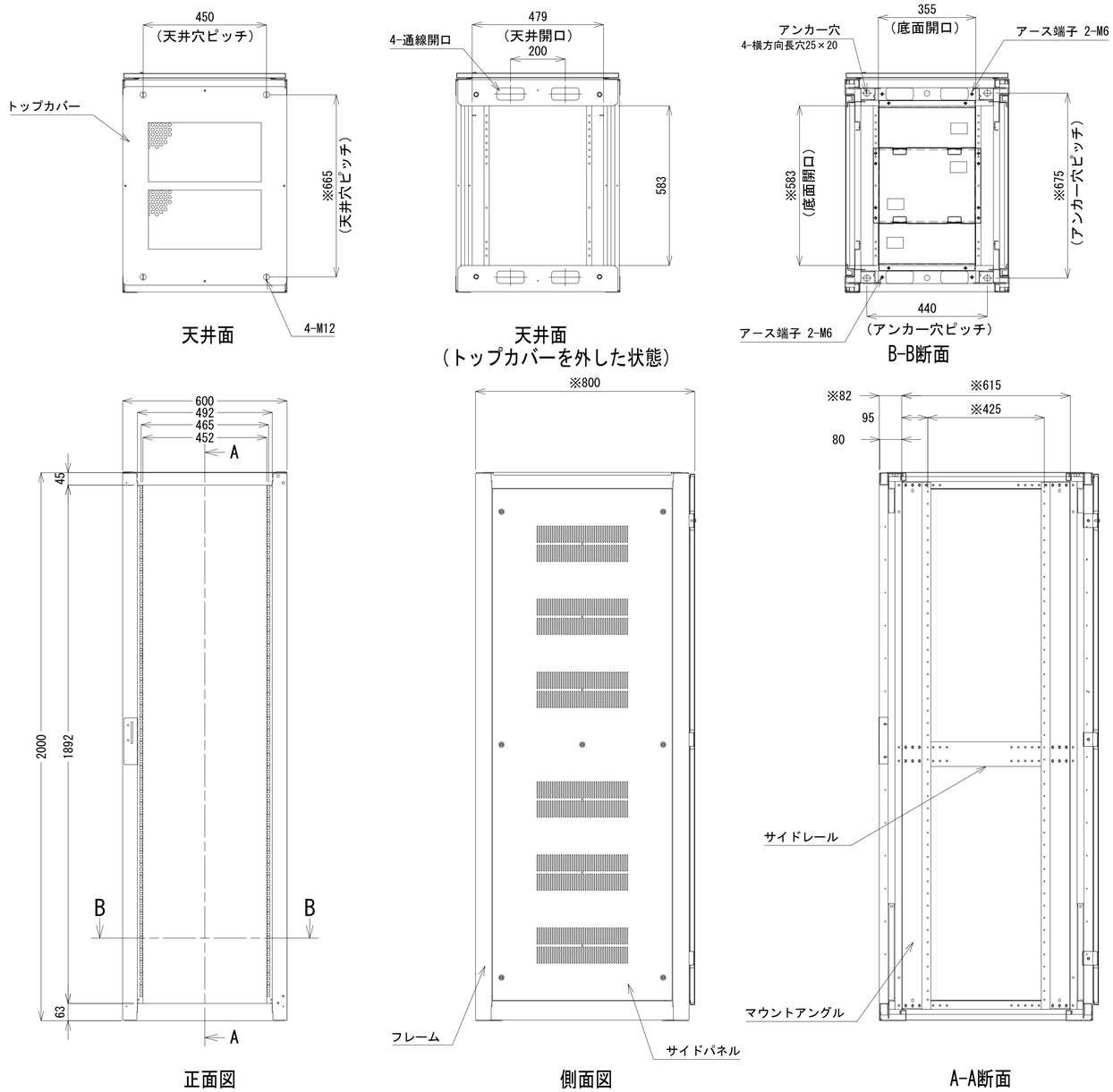

収容架A　姿図　S=1:10

凡　例

◪ : 更新	◪ : 撤去	□ : 別途	━━ : 更新	- - - : 撤去	
□ : 既設	◪ : 改修		── : 既設	┄┄ : 別途	

工事名	和歌山県消防救急デジタル無線システム再整備工事		
図面名	田辺市消防本部　収容架実装図		
作成年月日	令和 6年　3月		
縮尺	1:5, 10	図面番号	10葉之内 7
会社名	株式会社エイト日本技術開発		
事業者名	和　歌　山　県		

空中線系統図

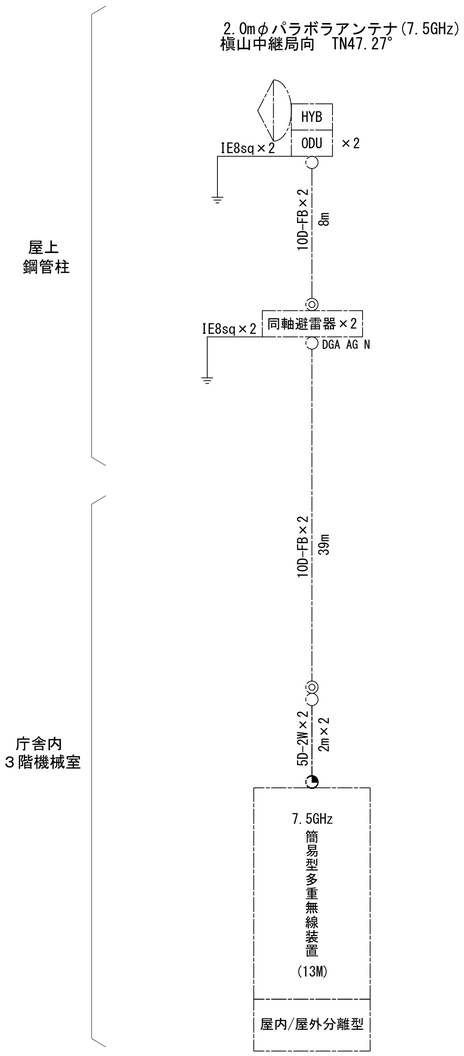

凡例
- ○ N-Pコネクタ
- ◎ N-Jコネクタ
- ◔ N-P L型コネクタ
- ● N型終端器(機器添付)
- ▫ LAN用コネクタ
- △ 導波管接栓
- 導波管アースキット
- □ トラジュー接栓

凡　例
- ◩ : 更新
- ◪ : 撤去
- □ : 別途
- ── : 更新
- - - - : 撤去
- □ : 既設
- ◪ : 改修
- ── : 既設
- ─·─ : 別途

工事名	和歌山県消防救急デジタル無線システム再整備工事		
図面名	田辺市消防本部 空中線系統図		
作成年月日	令和 6年　3月		
縮尺	NTS	図面番号	10葉之内 8
会社名	株式会社エイト日本技術開発		
事業者名	和　歌　山　県		

配線系統図（信号系）（新設）

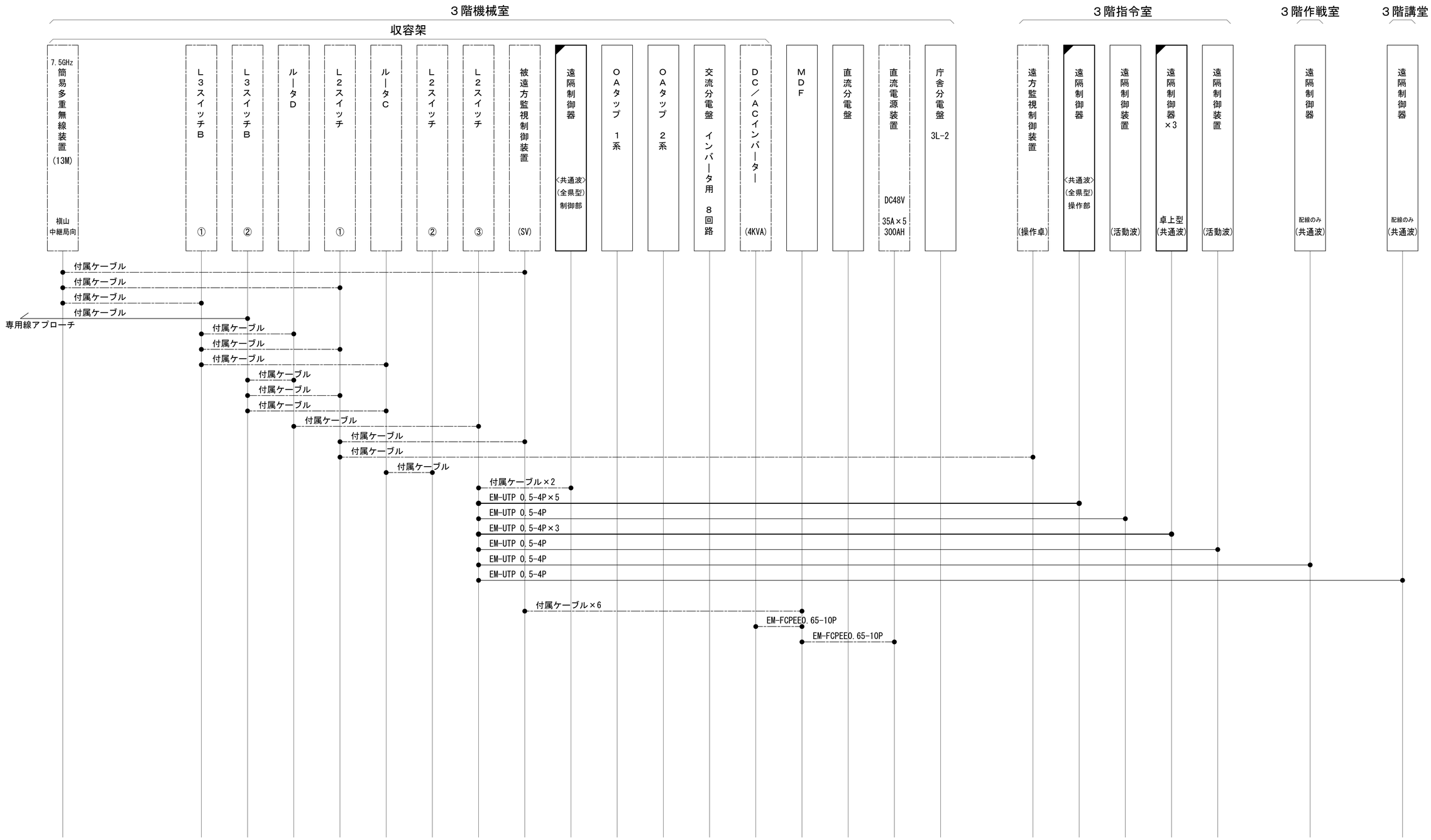

凡　例

：更新	：撤去	：別途	——：更新　- - -：撤去
：既設	：改修		——：既設　—·—：別途

工事名	和歌山県消防救急デジタル無線システム再整備工事		
図面名	田辺市消防本部 配線系統図（信号系）（新設）		
作成年月日	令和 6年　3月		
縮尺	NTS	図面番号	10葉之内 9
会社名	株式会社エイト日本技術開発		
事業者名	和　歌　山　県		

配線系統図（電源系）（新設）

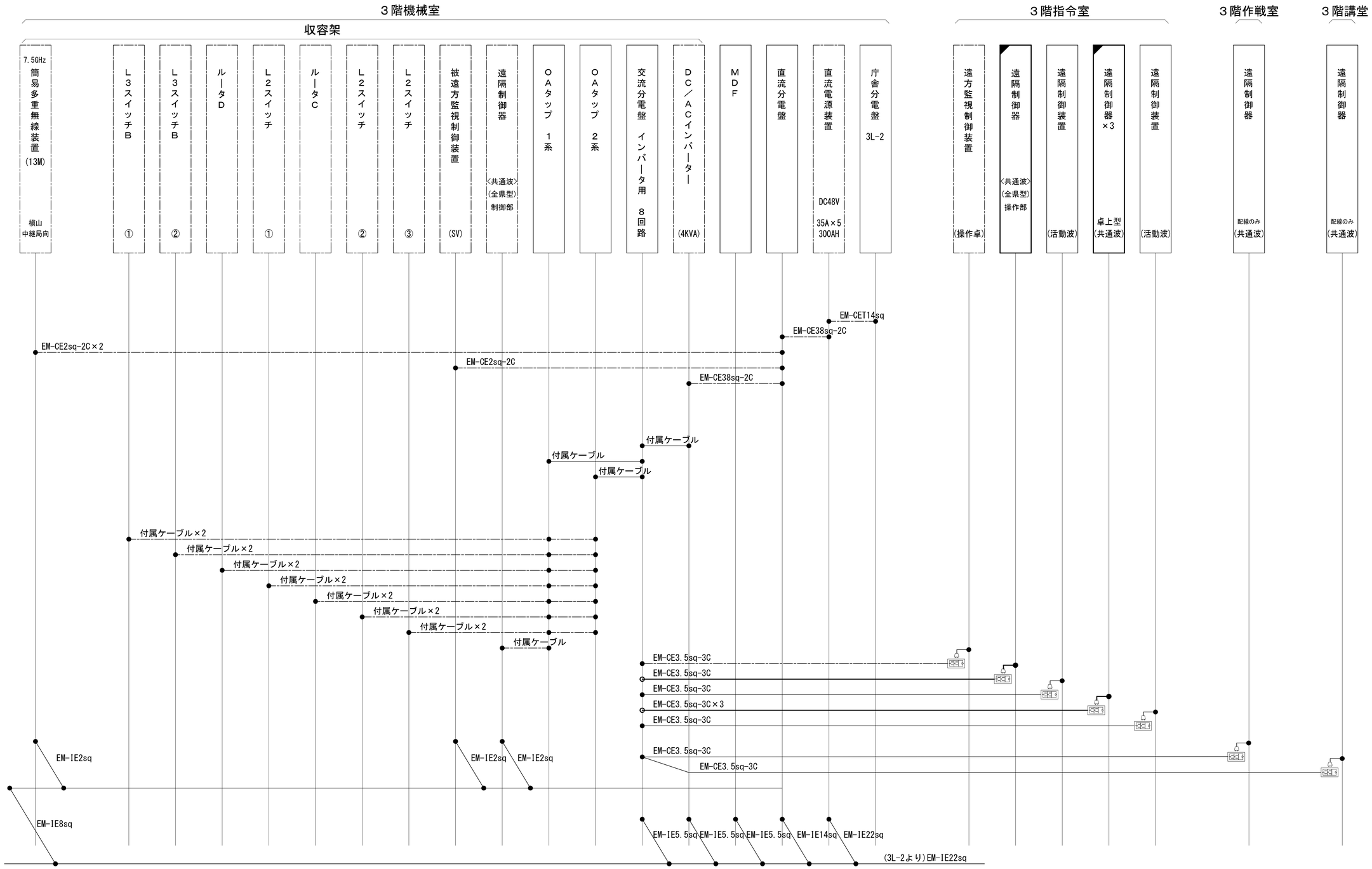

凡　例

- ◪：更新
- ◪：撤去
- □：別途
- ——：更新
- - - -：撤去
- □：既設
- ◪：改修
- ——：既設
- ——：別途

工事名	和歌山県消防救急デジタル無線システム再整備工事		
図面名	田辺市消防本部 配線系統図（電源系）（新設）		
作成年月日	令和 6年　3月		
縮尺	NTS	図面番号	10 葉之内 10
会社名	株式会社エイト日本技術開発		
事業者名	和　歌　山　県		

図　面　目　録

図面番号	図　面　名　称
1	システム系統図
2	敷地平面図
3	立面図
4	平面図
5	機器配置図
6	収容架実装図
7	空中線系統図
8	配線系統図(信号系／電源系)（新設）
9	
10	
11	
12	
13	
14	
15	

システム系統図

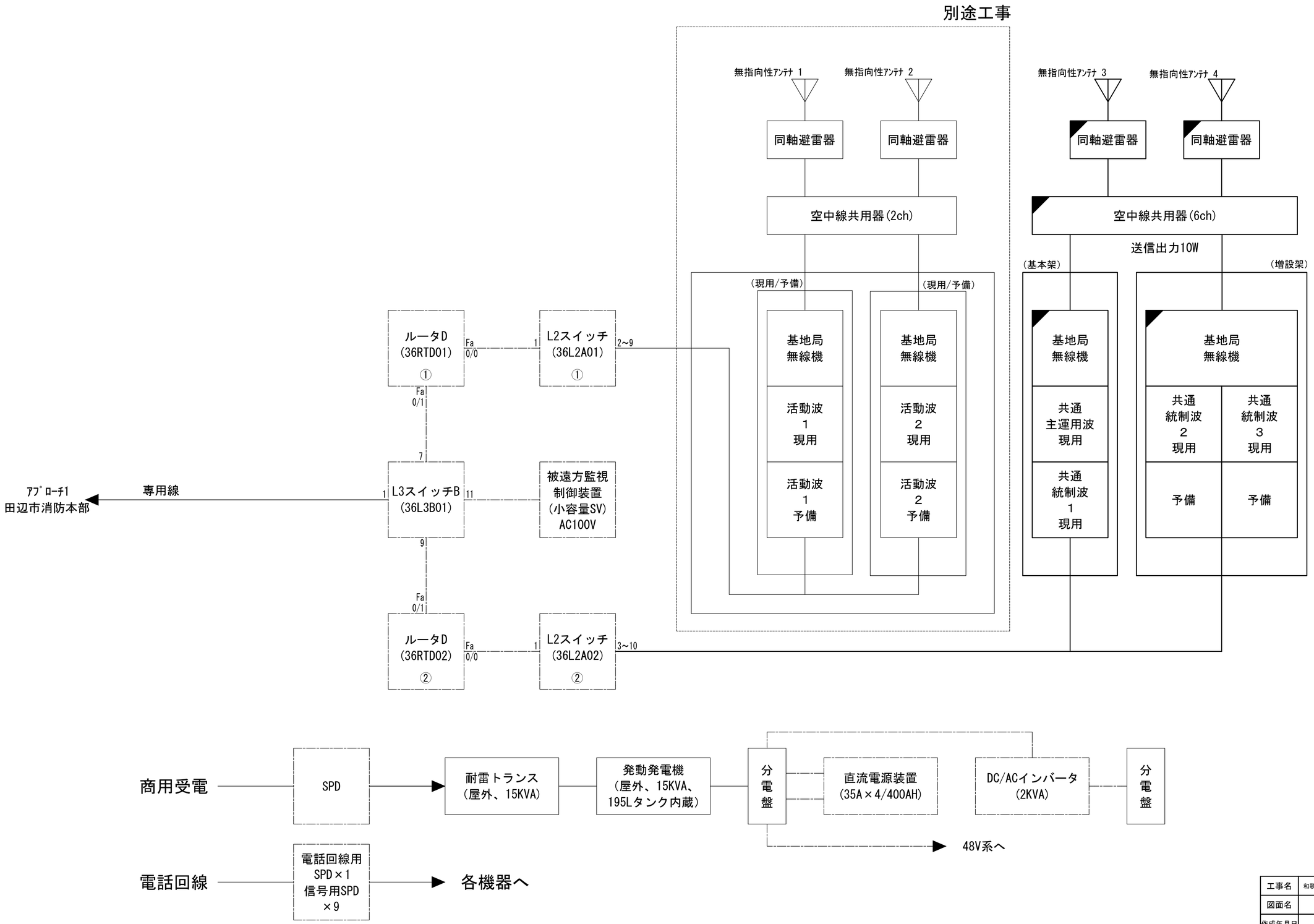

工事名	和歌山県消防救急デジタル無線システム再整備工事		
図面名	七越峰中継局 システム系統図		
作成年月日	令和 6年 3月		
縮尺	NTS	図面番号	8 葉之内 1
会社名	株式会社エイト日本技術開発		
事業者名	和 歌 山 県		

敷地平面図

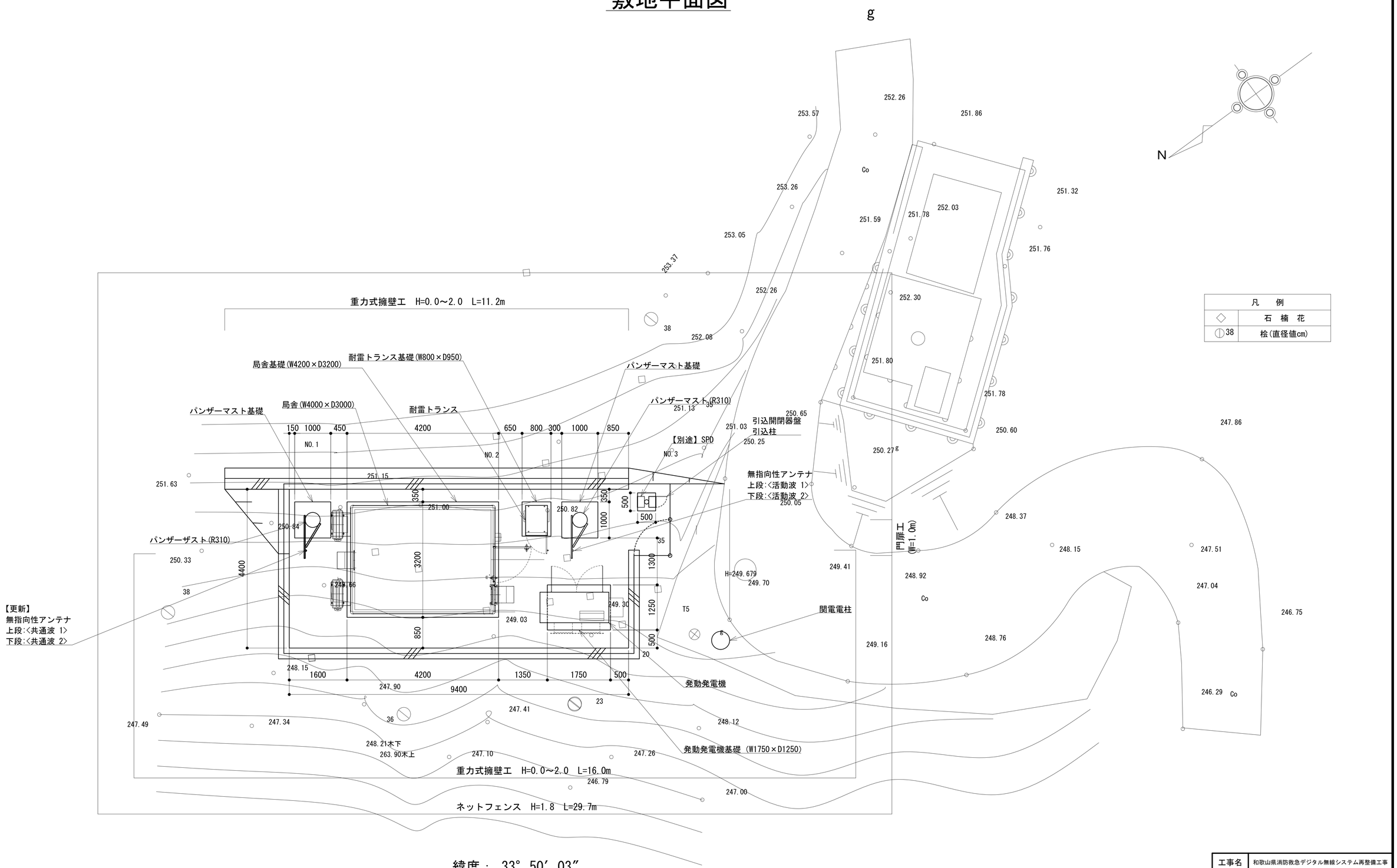

緯度：　33°　50′　03″
経度：135°　47′　11″
ＧＬ：250.3m

施工場所：田辺市本宮町高山字居地１３０１－１

凡　例

: 更新　: 撤去　: 別途　: 更新　: 撤去
: 既設　: 改修　: 既設　: 別途

工事名	和歌山県消防救急デジタル無線システム再整備工事		
図面名	七越峰中継局 敷地平面図		
作成年月日	令和 6年　3月		
縮尺	1：50	図面番号	8 葉之内 2
会社名	株式会社エイト日本技術開発		
事業者名	和　歌　山　県		

中継局立面図

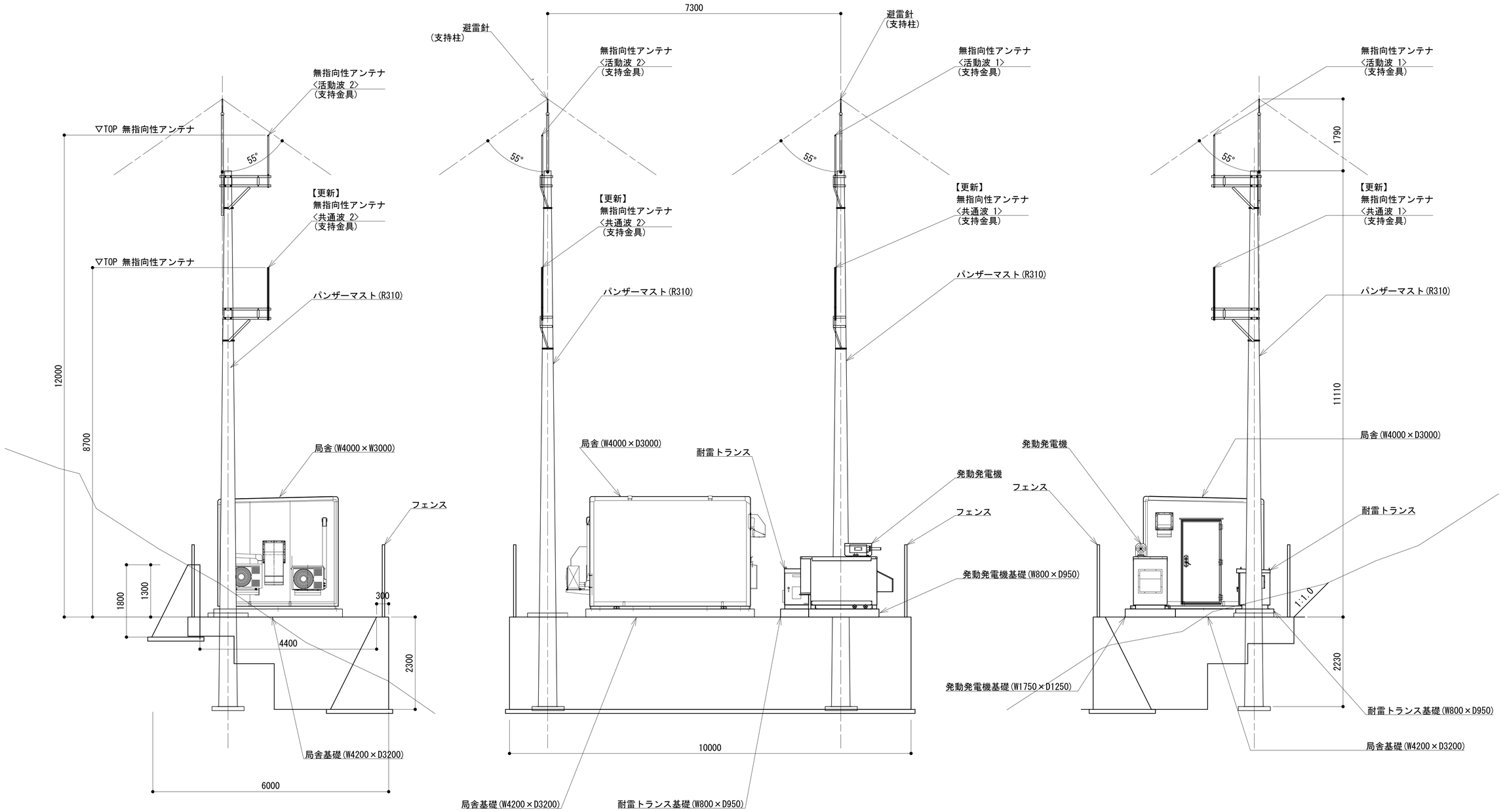

凡　例

◪ : 更新	◪ : 撤去	□ : 別途	━━ : 更新	- - - : 撤去
□ : 既設	◪ : 改修		── : 既設	─·─ : 別途

工事名	和歌山県消防救急デジタル無線システム再整備工事		
図面名	七越峰中継局　立面図		
作成年月日	令和 6年　3月		
縮尺	1 : 100	図面番号	8 葉之内 3
会社名	株式会社エイト日本技術開発		
事業者名	和　歌　山　県		

平　面　図

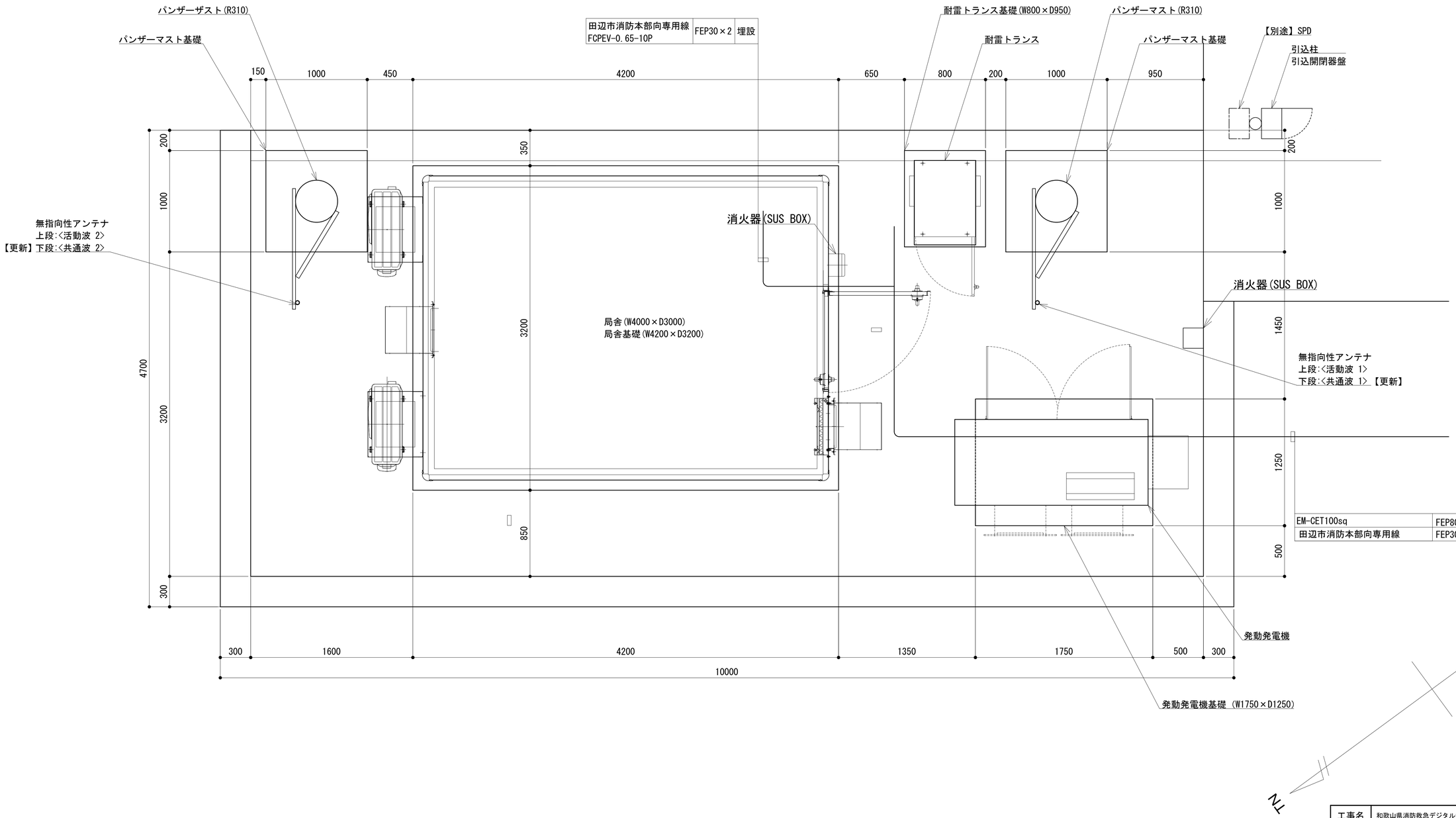

凡　例

◪：更新	◪：撤去	：別途	——：更新　- - -：撤去
□：既設	◪：改修		——：既設　—·—：別途

工事名	和歌山県消防救急デジタル無線システム再整備工事		
図面名	七越峰中継局 平面図		
作成年月日	令和 6年　3月		
縮尺	1：20	図面番号	8 葉之内 4
会社名	株式会社エイト日本技術開発		
事業者名	和　歌　山　県		

機器配置図

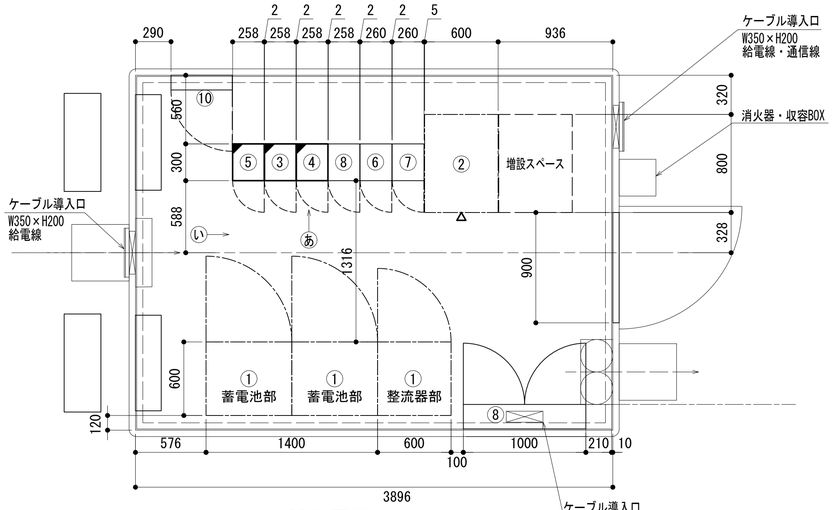

機器配置図

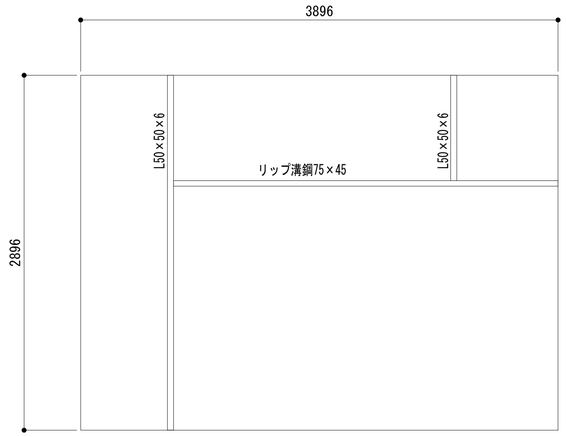

ストラクチャ平面図

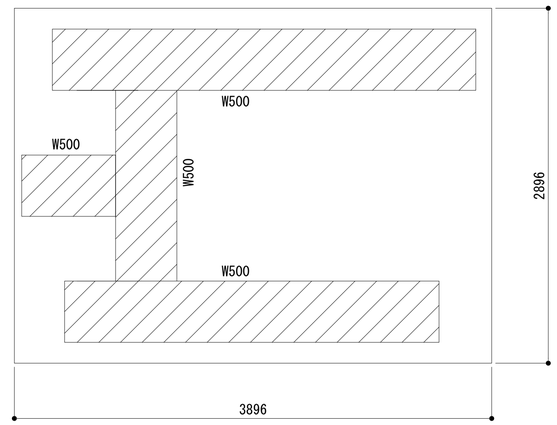

ケーブルラック平面図

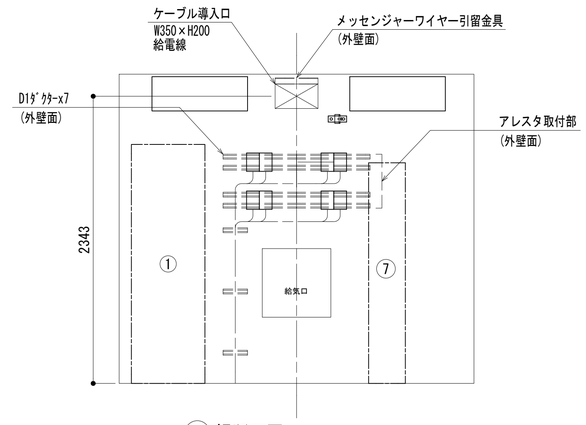

ⓒ 視断面図

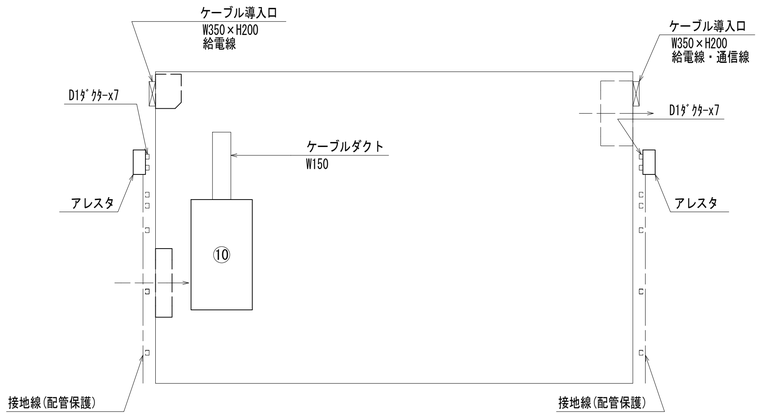

ⓓ 視断面図

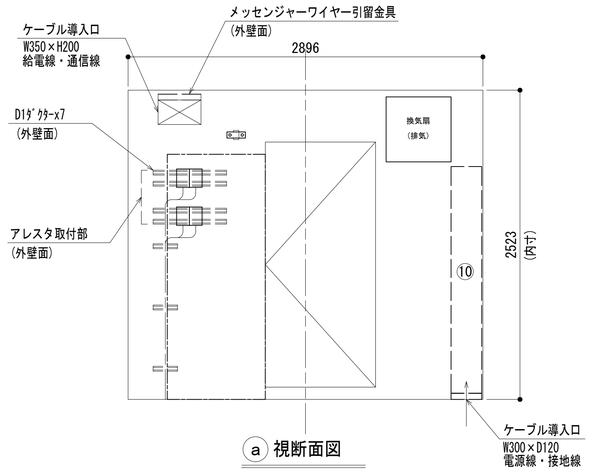

ⓐ 視断面図

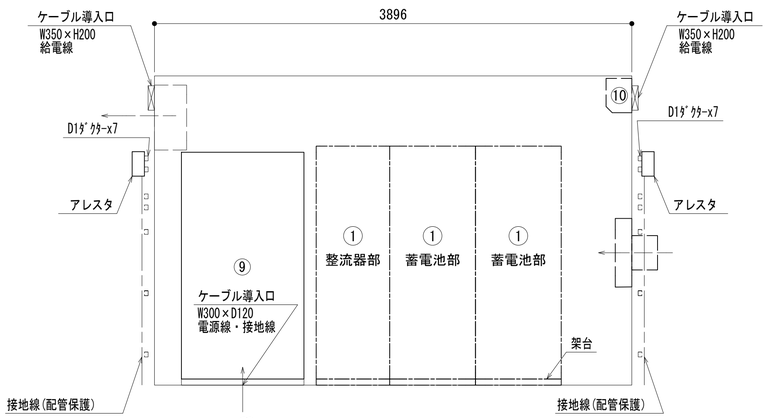

ⓑ 視断面図

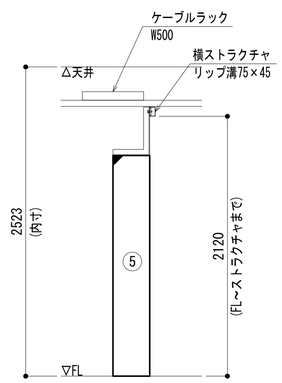

い 視断面図

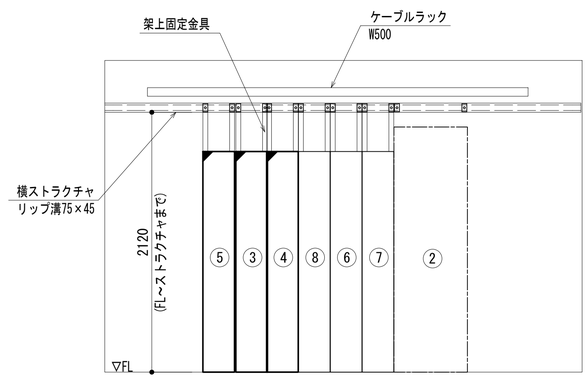

あ 視断面図

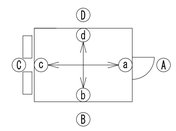

No.	組立局舎内
①	48V直流電源装置 (RECT35A×4, BATT400AH)
②	収容架(19インチラック)
③	共通波基地局無線機(基本架)
④	共通波基地局無線機(増設架)
⑤	６波共用器(共通波)
⑥	活動波基地局無線機(基本架)
⑦	活動波基地局無線機(増設架)
⑧	２波共用器(活動波)
⑨	総合分電盤
⑩	MDF
⑪	乾燥空気充填装置 (デハイドレータ)
⑫	防災無線中継装置
⑬	簡易無線用ラック

凡 例

: 更新　: 撤去　: 別途　: 更新　: 撤去

: 既設　: 改修　: 既設　: 別途

工事名	和歌山県消防救急デジタル無線システム再整備工事		
図面名	七越峰中継局 機器配置図		
作成年月日	令和 6年 3月		
縮尺	1：25	図面番号	8 葉之内 5
会社名	株式会社エイト日本技術開発		
事業者名	和 歌 山 県		

収容架実装図

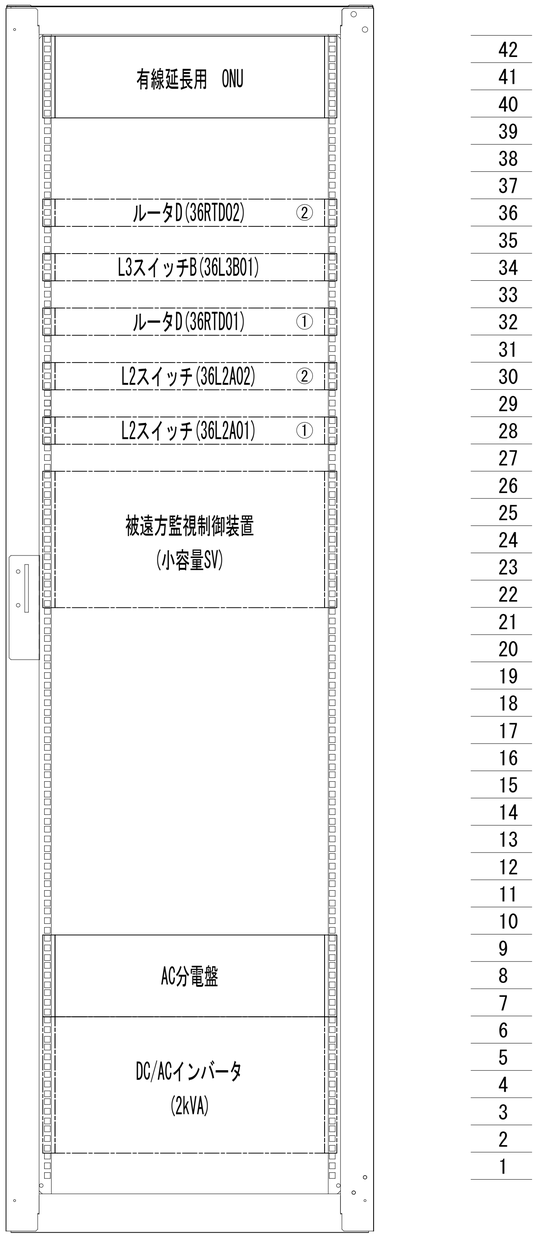

前面実装図　S=：5

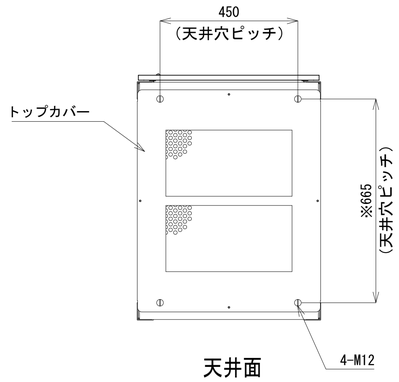

天井面

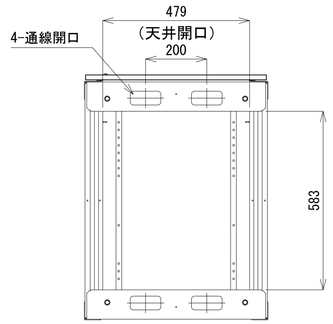

天井面
(トップカバーを外した状態)

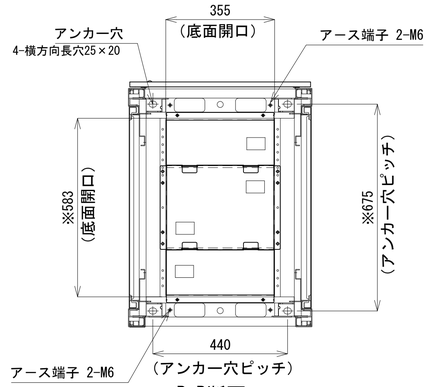

B-B断面

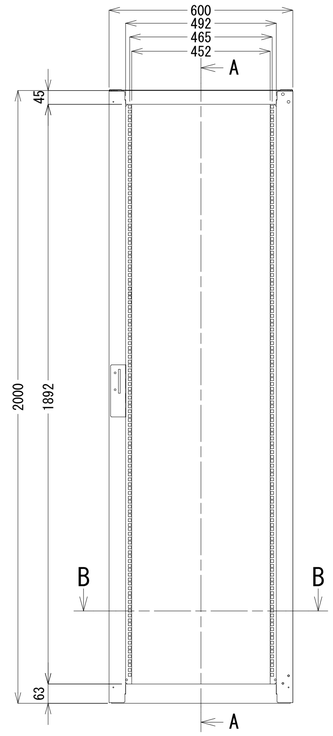

正面図

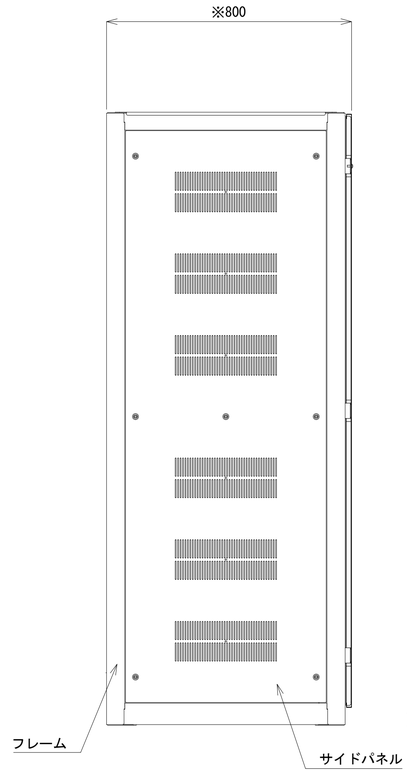

側面図

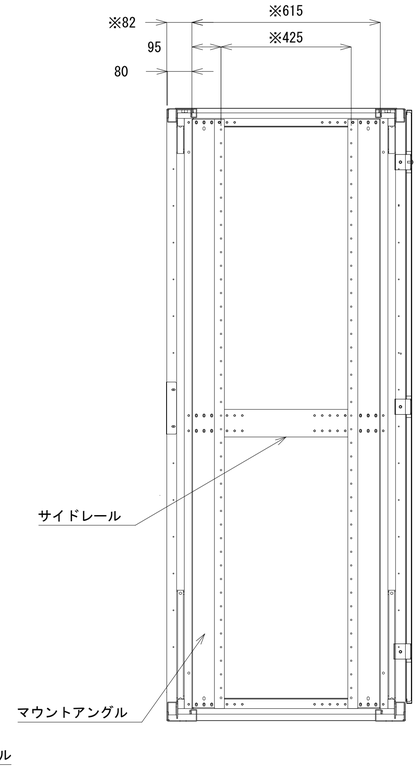

A-A断面

収容架A　姿図　S=1:10

凡　例

- ：更新
- ：撤去
- ：別途
- ：更新
- ：撤去
- ：既設
- ：改修
- ：既設
- ：別途

工事名	和歌山県消防救急デジタル無線システム再整備工事		
図面名	七越峰中継局 収容架実装図		
作成年月日	令和 6年　3月		
縮尺	1:5,10	図面番号	8 葉之内 6
会社名	株式会社エイト日本技術開発		
事業者名	和　歌　山　県		

空中線系統図

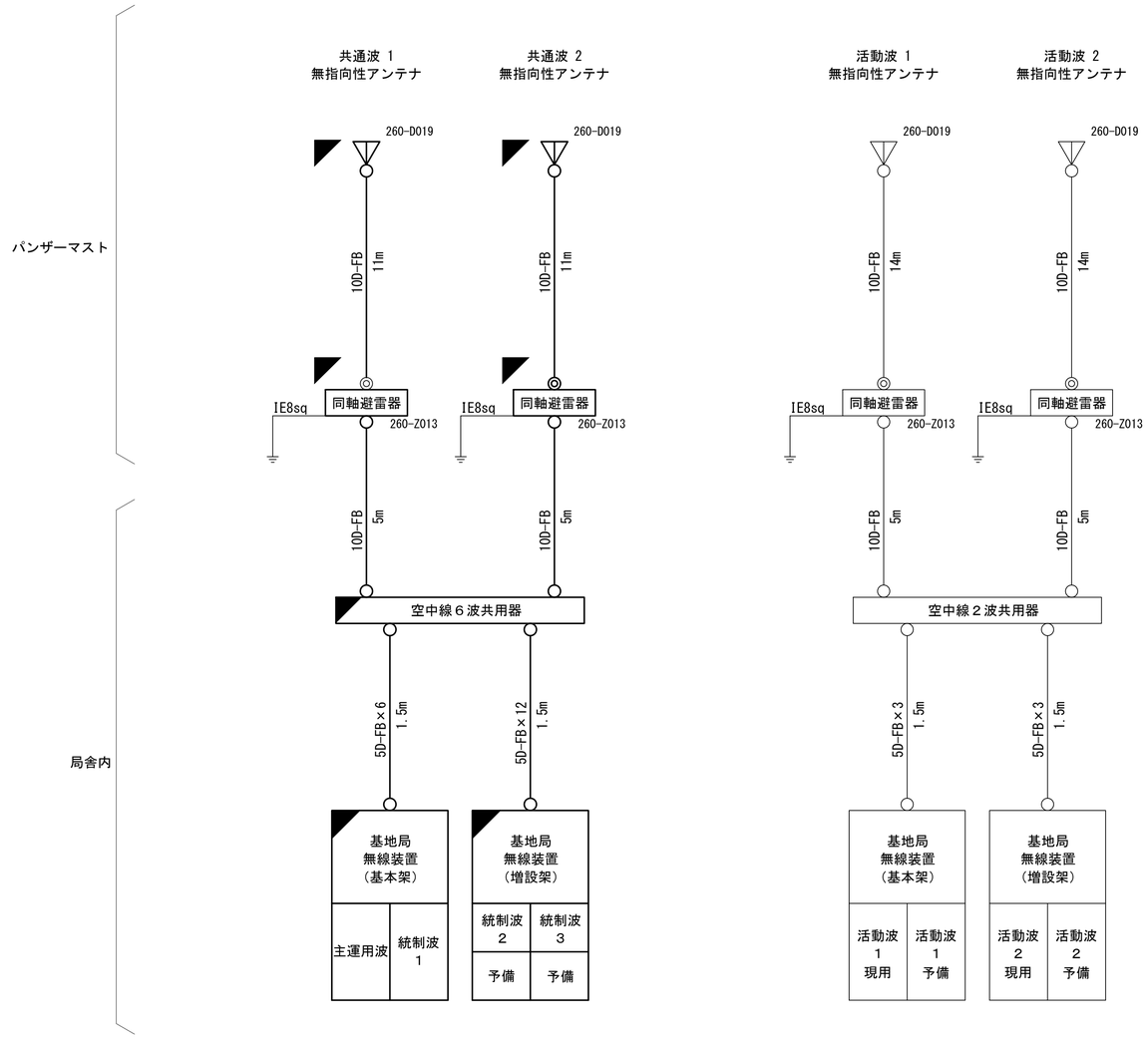

凡例

- ○ N-Pコネクタ
- ◎ N-Jコネクタ
- N-P L型コネクタ
- ● N型終端器(機器添付)
- □ LAN用コネクタ
- △ 導波管接栓
- 導波管アースキット
- □ トラジュー接栓

凡　例

- ：更新
- ：撤去
- ：別途
- ：更新
- ：撤去
- ：既設
- ：改修
- ：既設
- ：別途

工事名	和歌山県消防救急デジタル無線システム再整備工事		
図面名	七越峰中継局 空中線系統図		
作成年月日	令和 6年　3月		
縮尺	NTS	図面番号	8 葉之内 7
会社名	株式会社エイト日本技術開発		
事業者名	和　歌　山　県		

配線系統図(信号系/電源系)（新設）

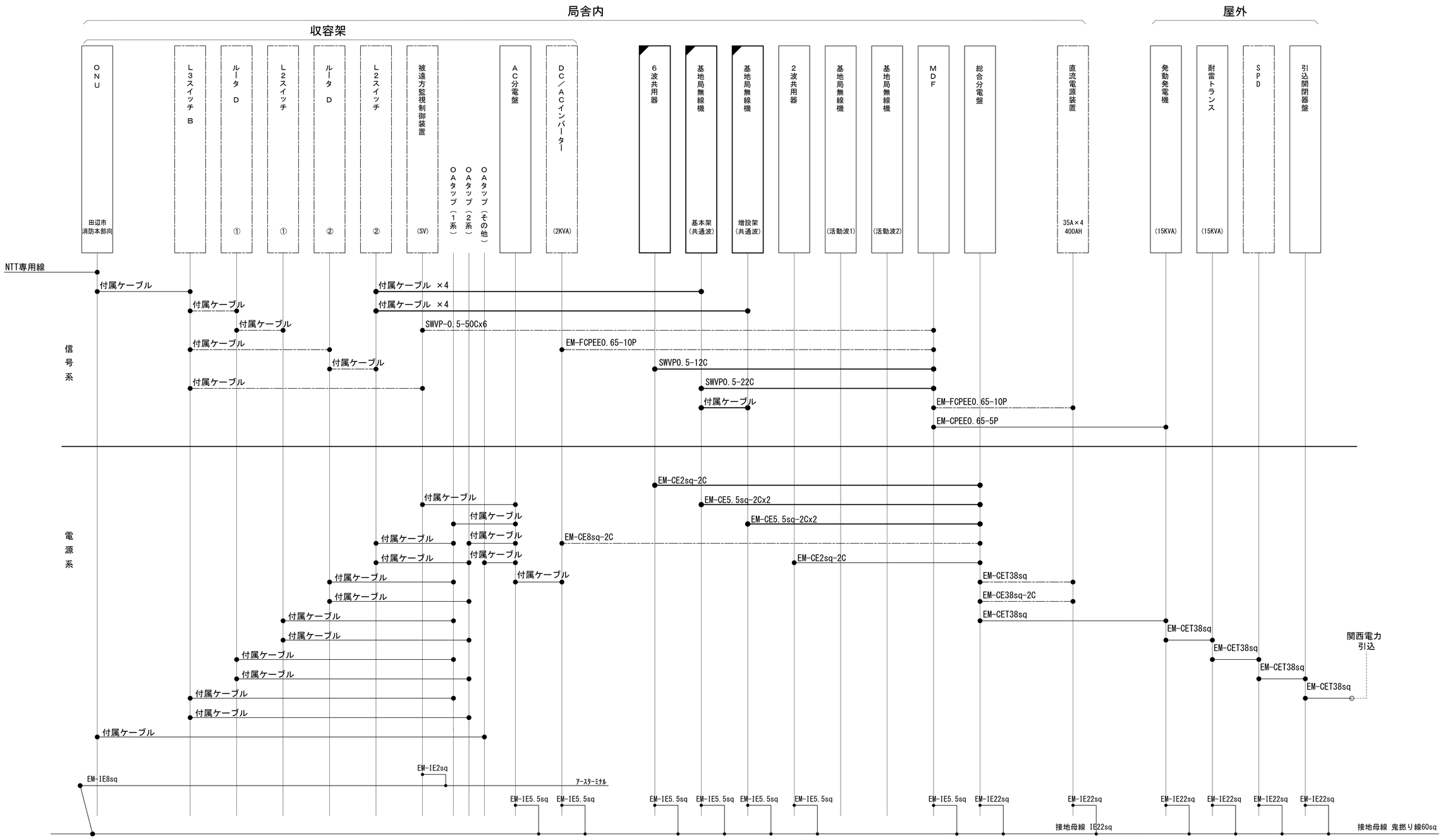

凡　例

- ◪：更新
- ◪：撤去
- ：別途
- ——：更新
- - - -：撤去
- □：既設
- ◪：改修
- ——：既設
- ——：別途

工事名	和歌山県消防救急デジタル無線システム再整備工事		
図面名	七越峰中継局 配線系統図(信号系/電源系)（新設）		
作成年月日	令和 6年　3月		
縮尺	NTS	図面番号	8 葉之内 8
会社名	株式会社エイト日本技術開発		
事業者名	和　歌　山　県		

図　面　目　録

図面番号	図　面　名　称
1	システム系統図
2	敷地平面図
3	南側立面図
4	2階平面図
5	1階平面図
6	2階機器配置図
7	収容架実装図
8	空中線系統図
9	配線系統図(信号系)（新設）
10	配線系統図(電源系)（新設）
11	導波管概念図(屋外)
12	導波管概念図(屋内)
13	補強詳細図（1）
14	補強詳細図（2）
15	
16	
17	
18	
19	
20	

システム系統図

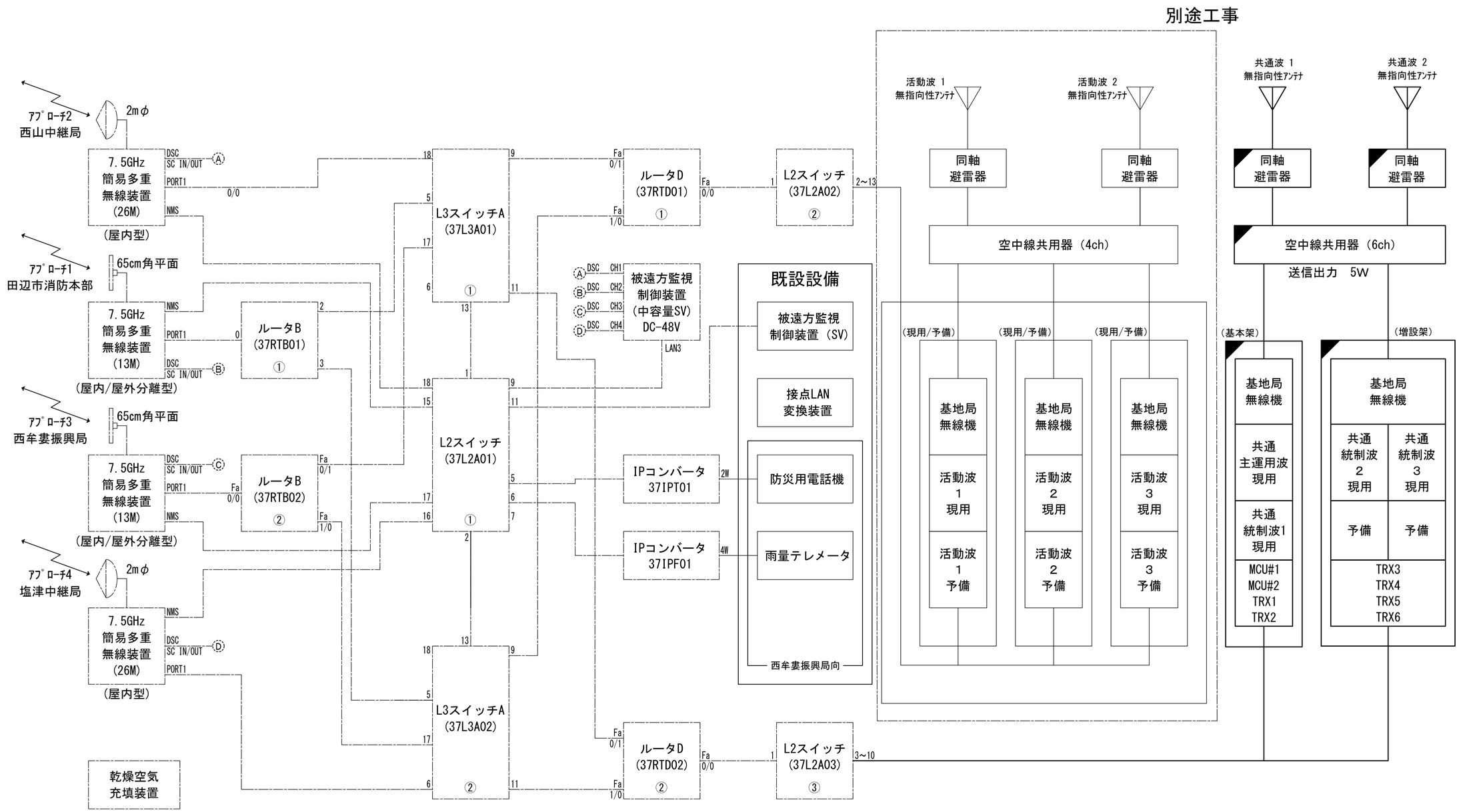

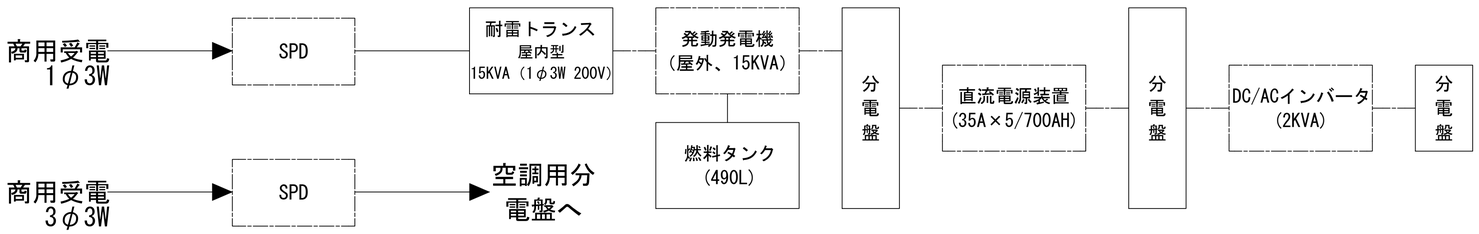

凡　例

◪：更新	◪：撤去	：別途	——：更新　- - -：撤去
：既設	◪：改修		——：既設　——：別途

工事名	和歌山県消防救急デジタル無線システム再整備工事		
図面名	槇山中継局　システム系統図		
作成年月日	令和 6年　3月		
縮尺	NTS	図面番号	14葉之内 1
会社名	株式会社エイト日本技術開発		
事業者名	和　歌　山　県		

敷地配置図

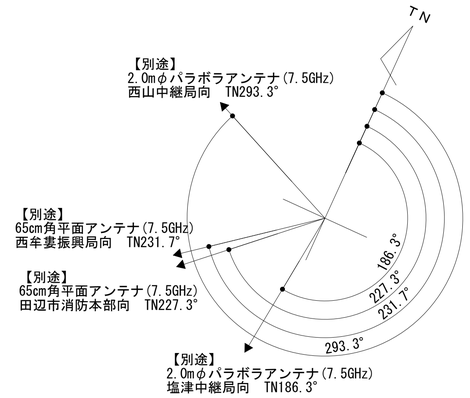

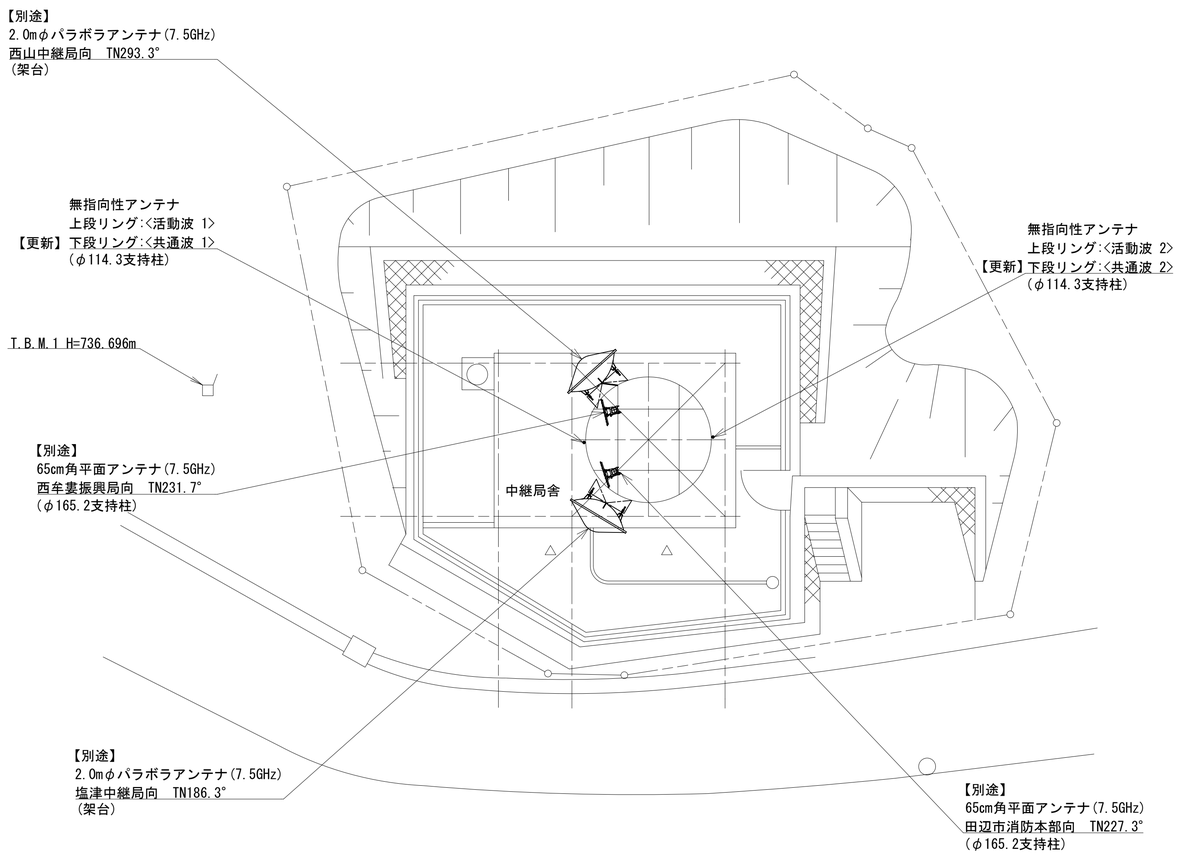

敷地配置図　S=1:100

緯度：33° 47′ 01″
経度：135° 28′ 03″
標高：736m

施工場所：田辺市伏兎野字熊野川697-11

凡　例

◪：更新	◪：撤去	□：別途	——：更新	- - -：撤去
□：既設	◪：改修		——：既設	—·—：別途

工事名	和歌山県消防救急デジタル無線システム再整備工事		
図面名	槇山中継局 敷地配置図		
作成年月日	令和 6年　3月		
縮尺	1:100	図面番号	14 葉之内 2
会社名	株式会社エイト日本技術開発		
事業者名	和　歌　山　県		

南側立面図

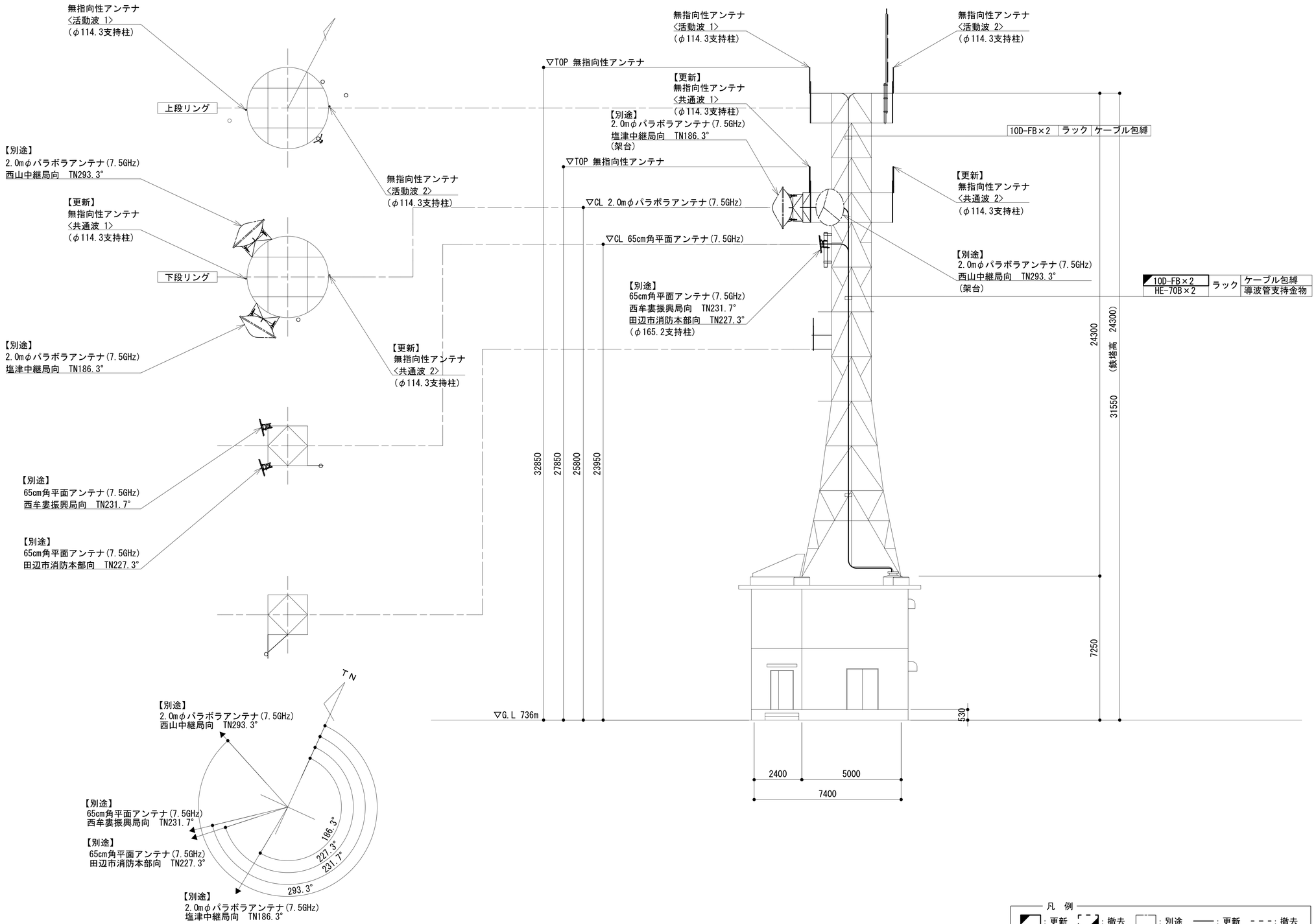

凡　例

◪：更新	[◪]：撤去	[ ]：別途	——：更新	- - -：撤去	
□：既設	◪：改修		——：既設	—·—：別途	

工事名	和歌山県消防救急デジタル無線システム再整備工事		
図面名	槇山中継局 南側立面図		
作成年月日	令和 6年　3月		
縮尺	1:100	図面番号	14葉之内 3
会社名	株式会社エイト日本技術開発		
事業者名	和　歌　山　県		

２階平面図

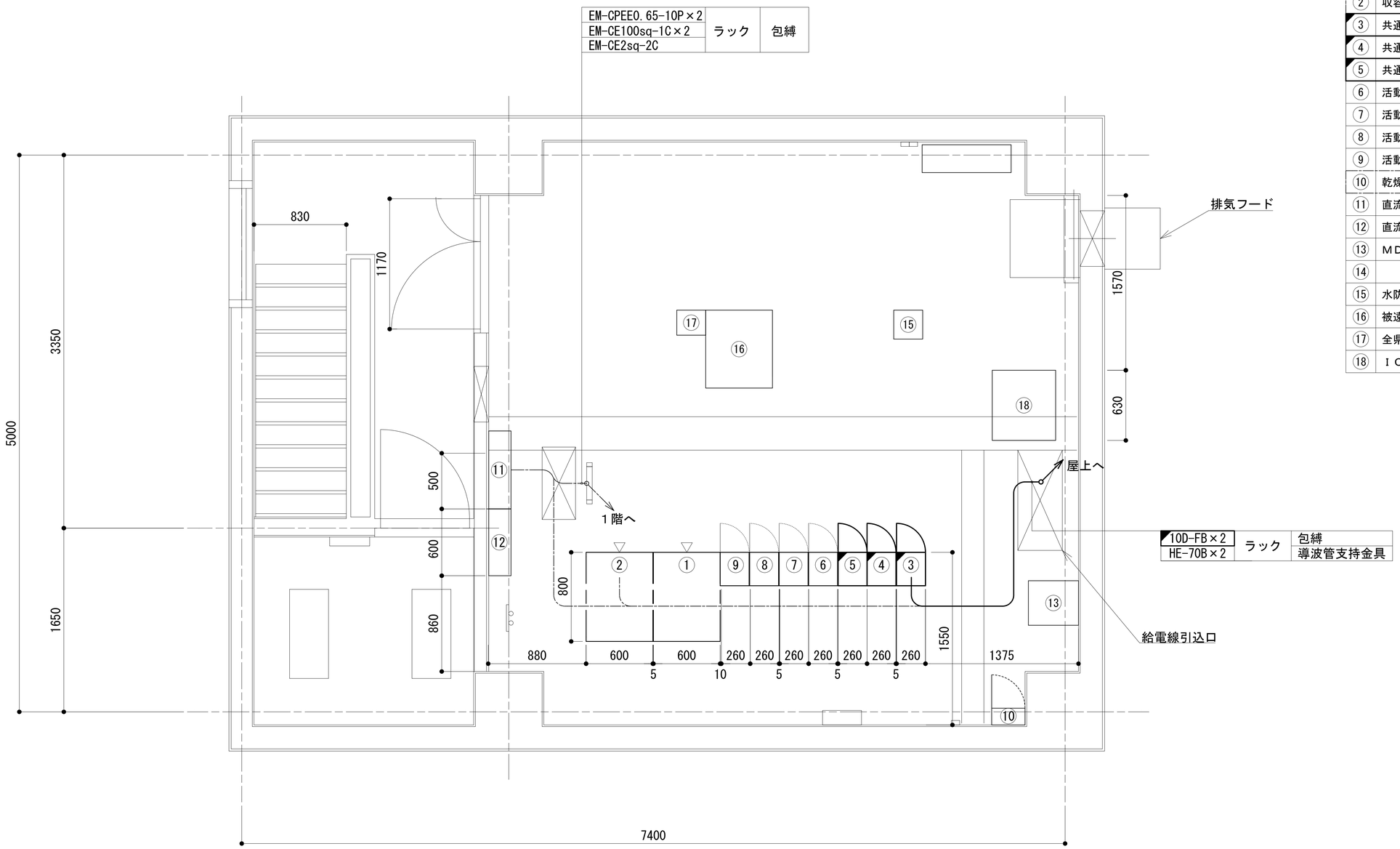

番号	機　器　名
①	収容架１（収容架立面図に詳細）
②	収容架２（収容架立面図に詳細）
③	共通波用６波共用器
④	共通波基地局無線装置（基本架）
⑤	共通波基地局無線装置（増設架）
⑥	活動波用４波共用器
⑦	活動波基地局無線装置１
⑧	活動波基地局無線装置２
⑨	活動波基地局無線装置３
⑩	乾燥空気充填装置
⑪	直流分電盤(DC-48V)
⑫	直流分電盤(DC-24V)
⑬	ＭＤＦ
⑭	
⑮	水防ＴＭ無線装置
⑯	被遠方監視制御装置
⑰	全県移動無線装置
⑱	ＩＣＯＭ無線装置

凡　例

：更新　：撤去　：別途　：更新　：撤去

：既設　：改修　：既設　：別途

工事名	和歌山県消防救急デジタル無線システム再整備工事		
図面名	槇山中継局　２階平面図		
作成年月日	令和 6年　3月		
縮尺	1:20	図面番号	14 葉之内 4
会社名	株式会社エイト日本技術開発		
事業者名	和　歌　山　県		

１階平面図

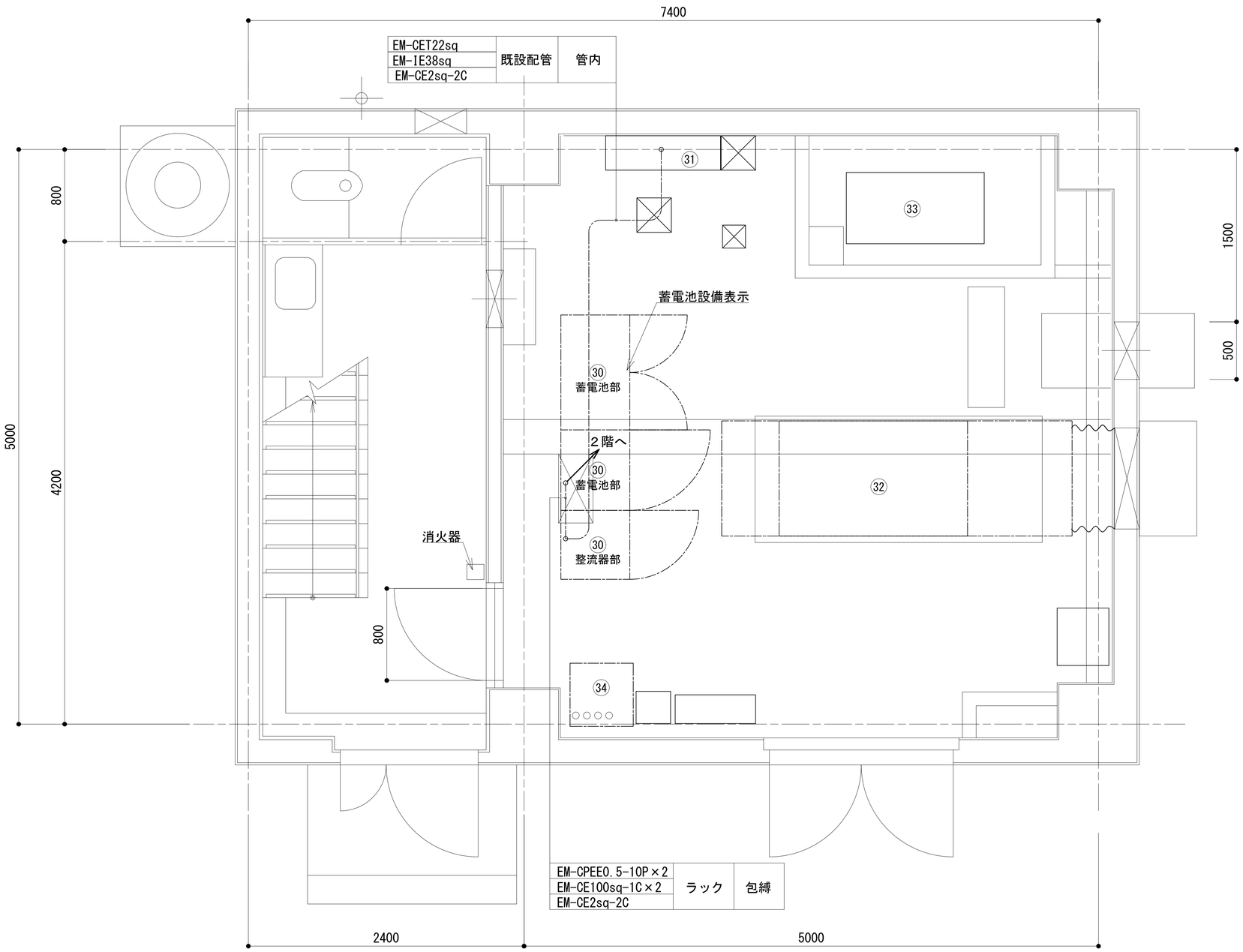

番号	機　器　名
30	48V直流電源装置 (RECT35A×5,BATT700AH)
31	空調分電盤
32	発動発電機屋外型15KVA (1φ3W 200V／低騒音タイプ)
33	燃料タンク
34	耐雷トランス(15kVA)
35	引込開閉器盤

35

凡　例

: 更新　: 撤去　: 別途　: 更新　: 撤去

: 既設　: 改修　: 既設　: 別途

工事名	和歌山県消防救急デジタル無線システム再整備工事		
図面名	槇山中継局　１階平面図		
作成年月日	令和 6年　3月		
縮尺	1：25	図面番号	14 葉之内 5
会社名	株式会社エイト日本技術開発		
事業者名	和　歌　山　県		

２階機器配置図

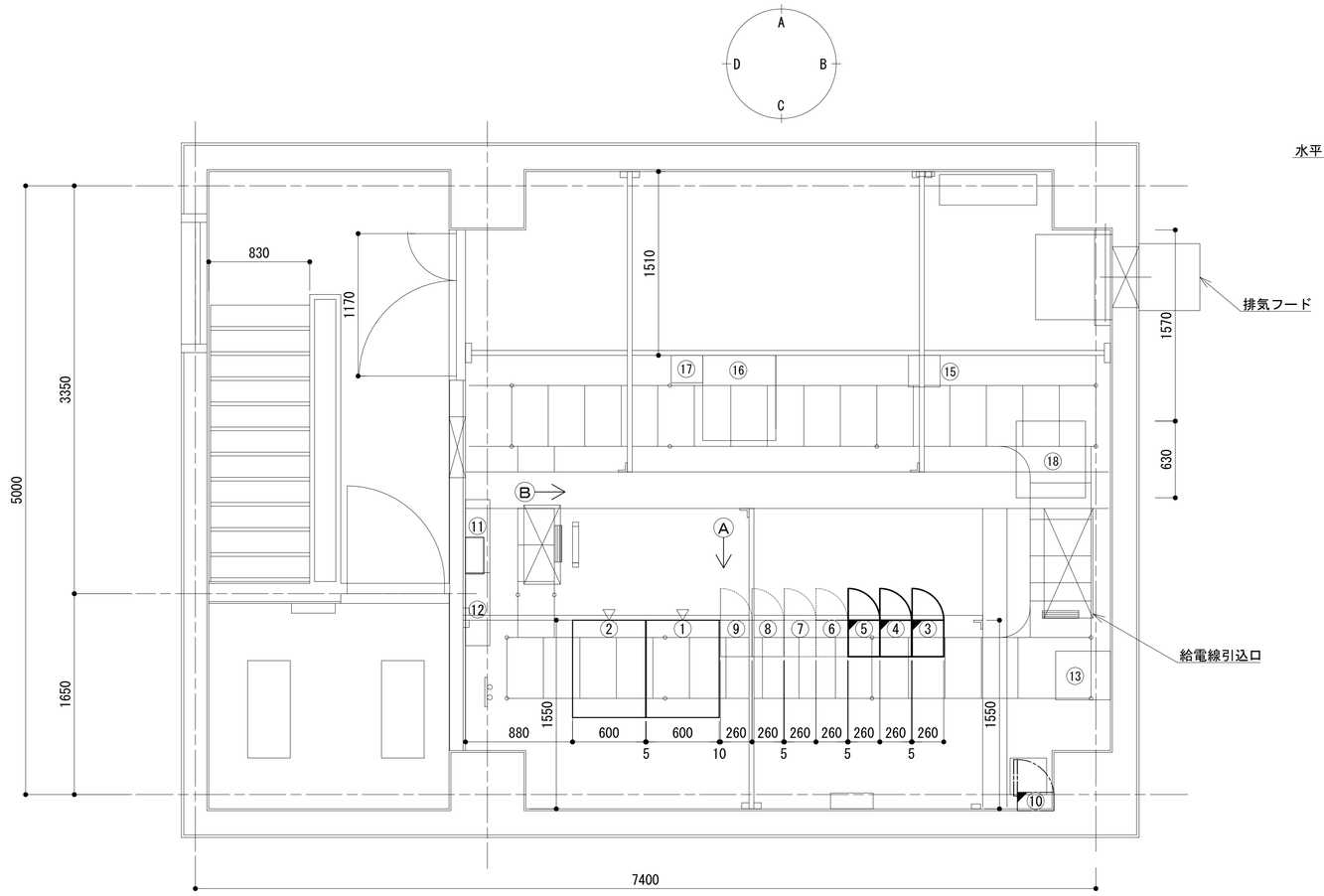

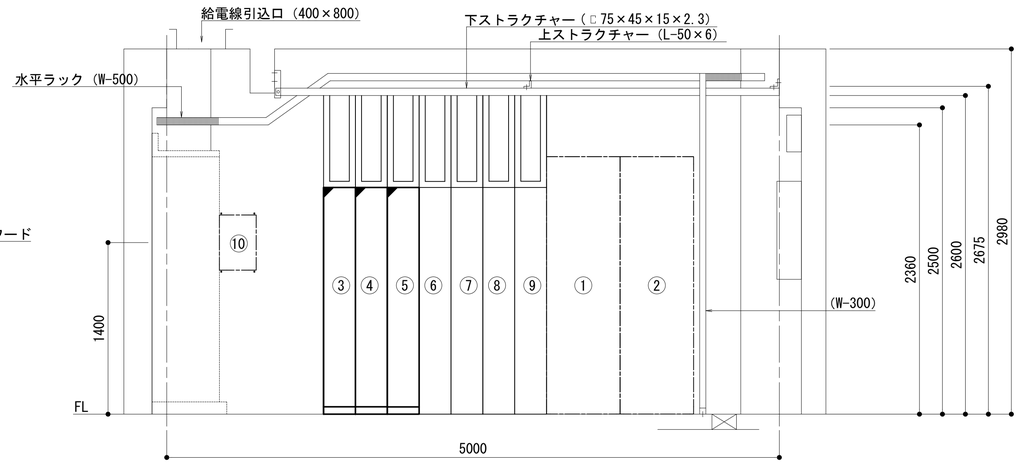

Ⓐ 視立面図

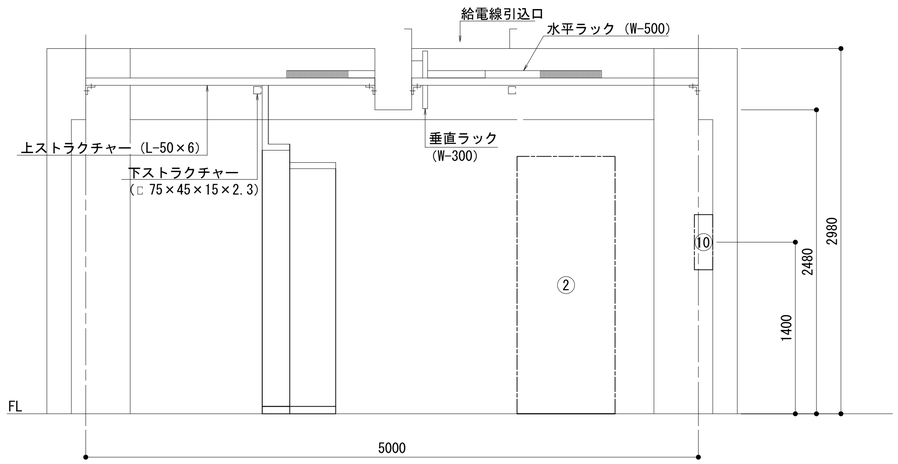

Ⓑ 視立面図

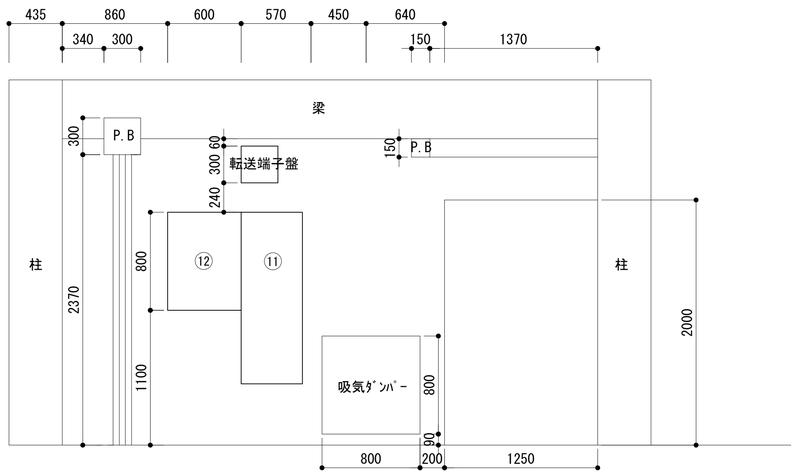

D壁面詳細図

番号	機　器　名
①	収容架１(19インチラック)
②	収容架２(19インチラック)
③	共通波用６波共用器
④	共通波基地局無線装置（基本架）
⑤	共通波基地局無線装置（増設架）
⑥	活動波用４波共用器
⑦	活動波基地局無線装置１
⑧	活動波基地局無線装置２
⑨	活動波基地局無線装置３
⑩	乾燥空気充填装置
⑪	直流分電盤(DC-48V)
⑫	直流分電盤(DC-24V)
⑬	ＭＤＦ
⑭	
⑮	水防ＴＭ無線装置
⑯	被遠方監視制御装置
⑰	全県移動無線装置
⑱	ＩＣＯＭ無線装置

凡　例

- ：更新
- ：撤去
- ：別途
- ：更新
- ：撤去
- ：既設
- ：改修
- ：既設
- ：別途

工事名	和歌山県消防救急デジタル無線システム再整備工事		
図面名	槇山中継局　２階機器配置図		
作成年月日	令和 6年　3月		
縮尺	1：25	図面番号	14 葉之内 6
会社名	株式会社エイト日本技術開発		
事業者名	和　歌　山　県		

収容架実装図

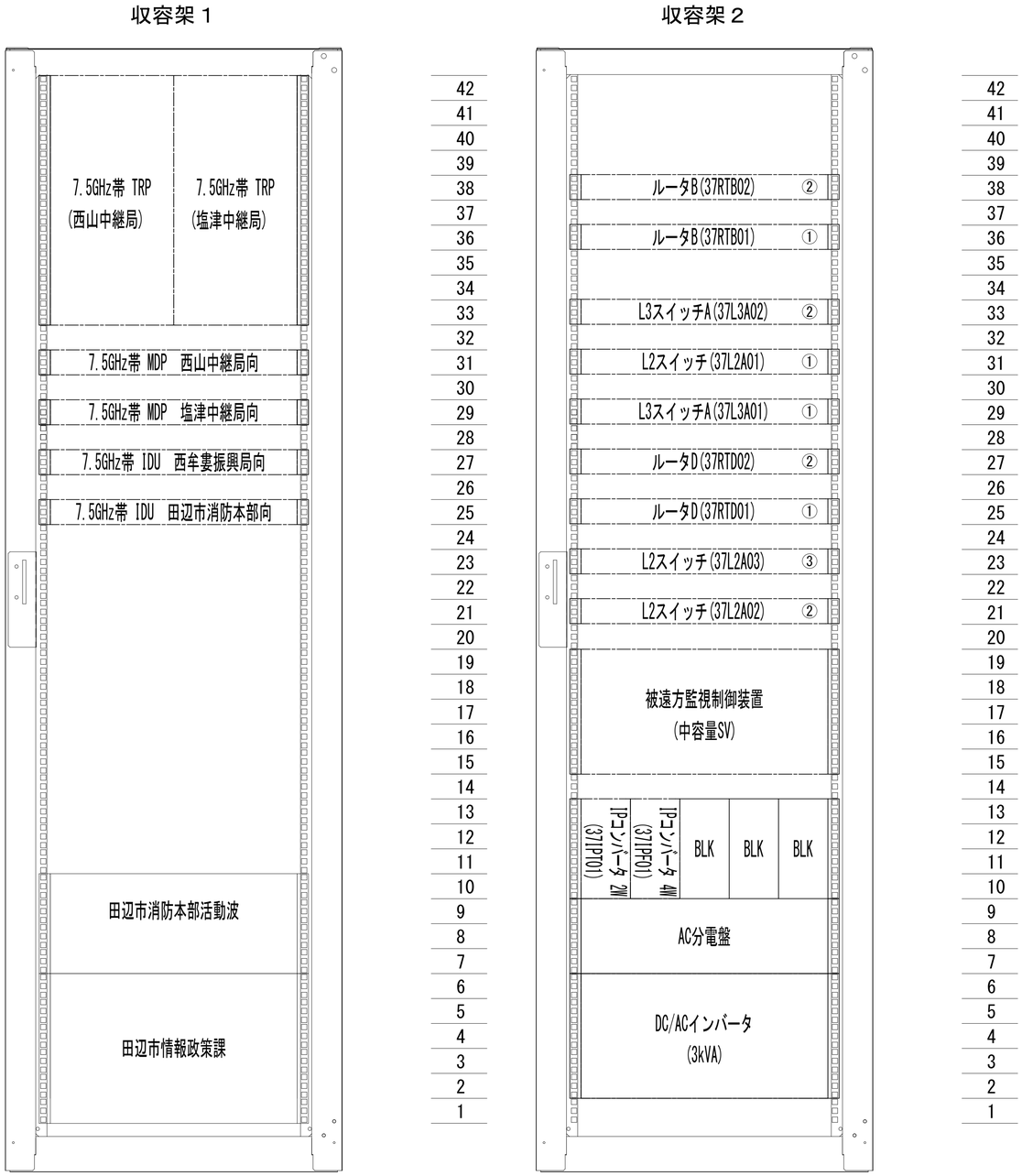

前面実装図　S=1:5

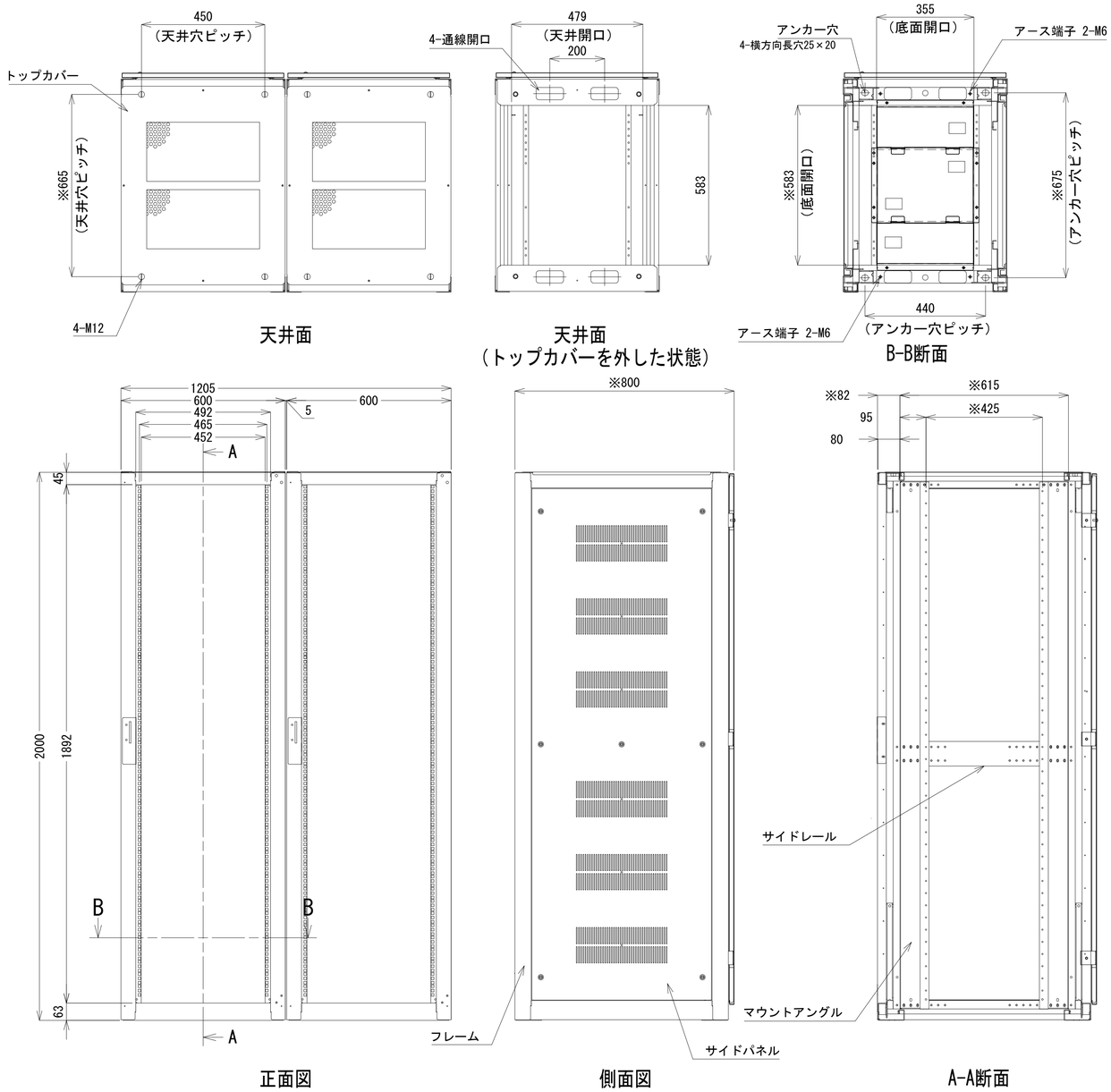

収容架Ａ　姿図　S=1:10

凡　例

◪：更新	◪：撤去	□：別途	——：更新	- - -：撤去	
□：既設	◪：改修		——：既設	—·—：別途	

工事名	和歌山県消防救急デジタル無線システム再整備工事		
図面名	槇山中継局 収容架実装図		
作成年月日	令和 6年　3月		
縮尺	1:5, 10	図面番号	14 葉之内 7
会社名	株式会社エイト日本技術開発		
事業者名	和　歌　山　県		

空中線系統図

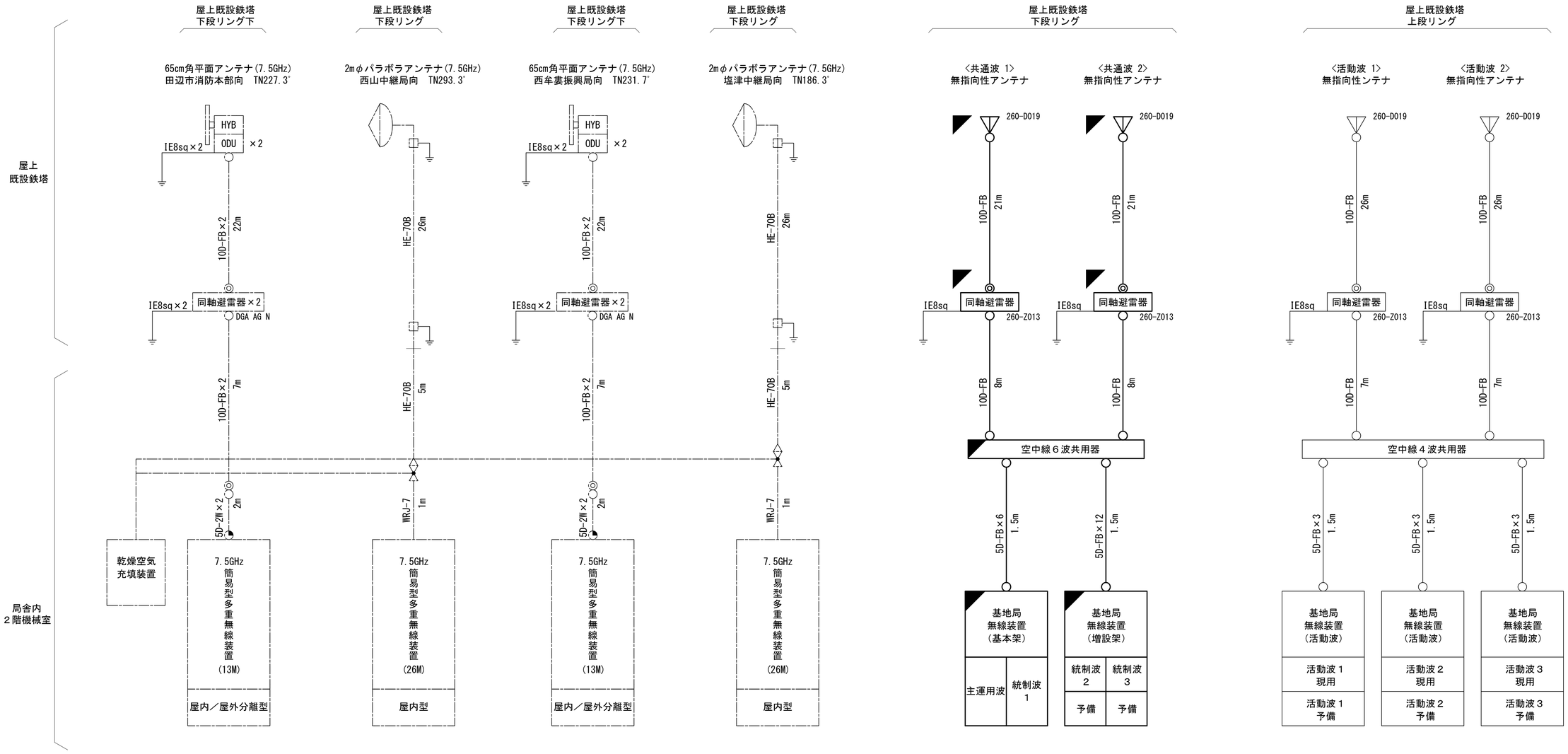

凡例

- ○ N-Pコネクタ
- ◎ N-Jコネクタ
- ◔ N-P L型コネクタ
- ● N型終端器(機器添付)
- □ LAN用コネクタ
- △ 導波管接栓
- 導波管アースキット
- □ トラジュー接栓

凡　例

- ◪ : 更新
- ◪ : 撤去
- □ : 別途
- ―― : 更新
- - - - : 撤去
- □ : 既設
- ◪ : 改修
- ―― : 既設
- ―·― : 別途

工事名	和歌山県消防救急デジタル無線システム再整備工事		
図面名	槇山中継局 空中線系統図		
作成年月日	令和 6年　3月		
縮尺	NTS	図面番号	14葉之内 8
会社名	株式会社エイト日本技術開発		
事業者名	和　歌　山　県		

配線系統図（信号系）（新設）

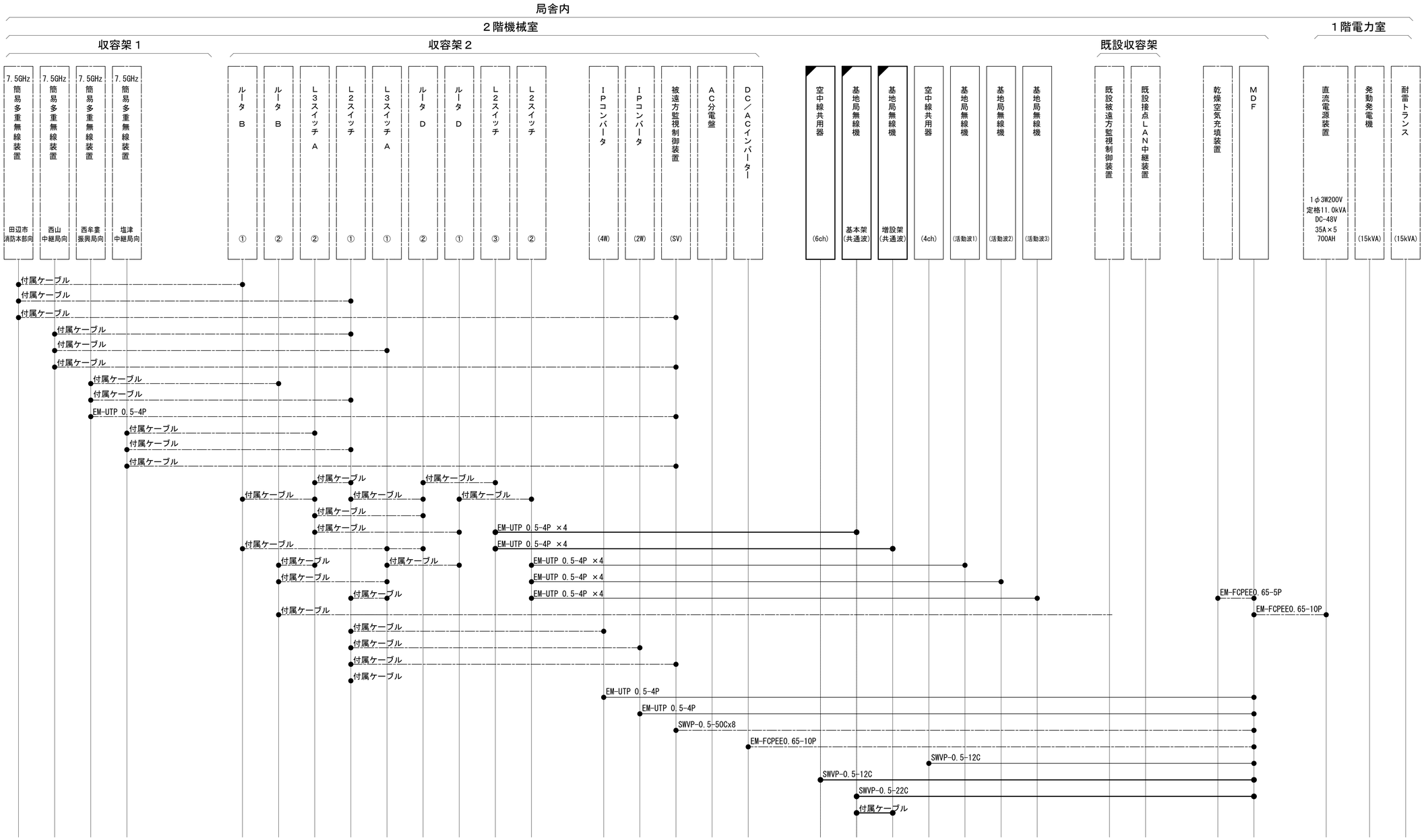

凡　例

- ◪：更新
- ◪：撤去
- □：別途
- ——：更新
- - - -：撤去
- □：既設
- ◪：改修
- ——：既設
- —·—：別途

工事名	和歌山県消防救急デジタル無線システム再整備工事		
図面名	槇山中継局 配線系統図（信号系）（新設）		
作成年月日	令和 6年　3月		
縮尺	NTS	図面番号	14葉之内 9
会社名	株式会社エイト日本技術開発		
事業者名	和　歌　山　県		

配線系統図（電源系）（新設）

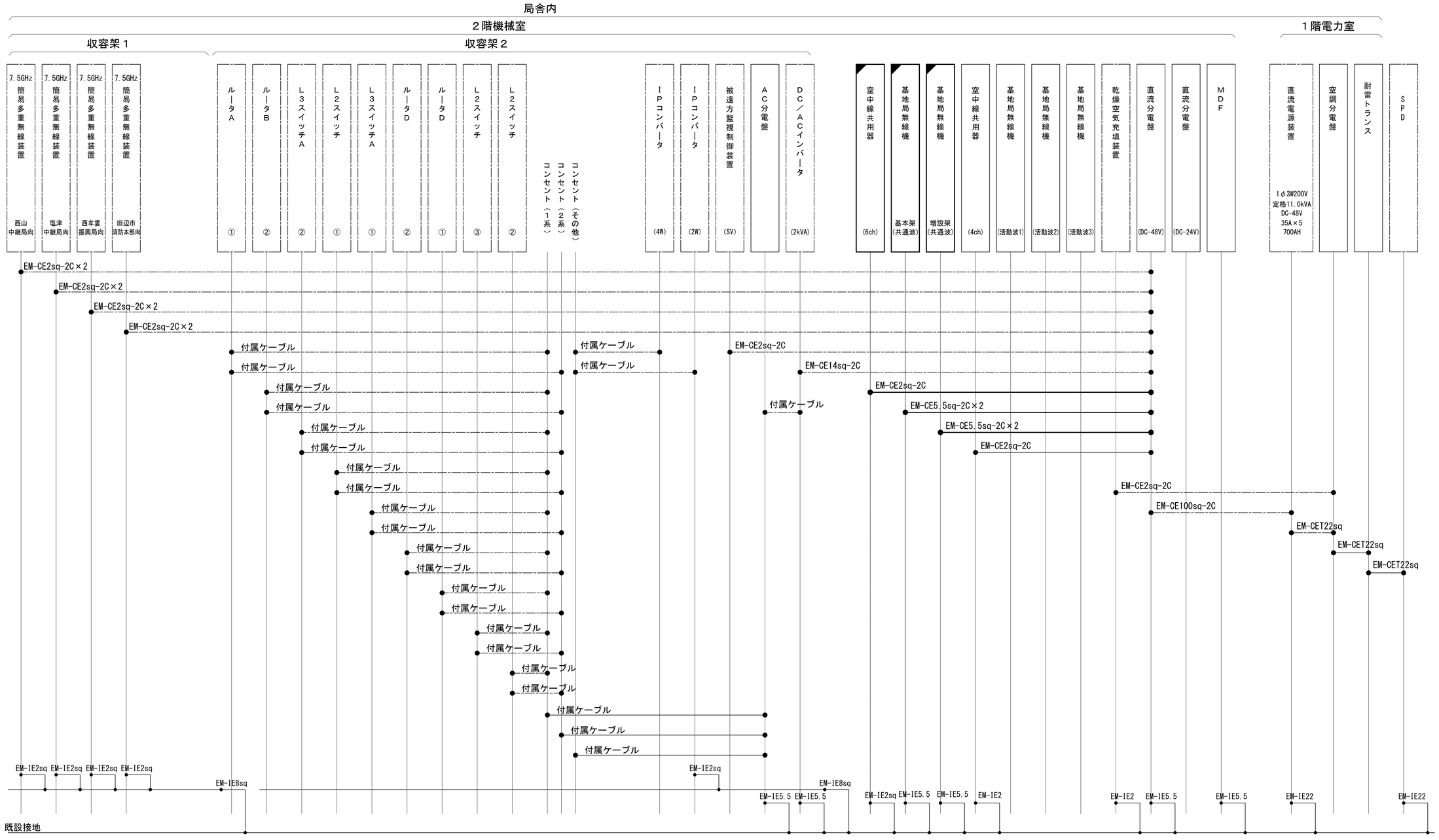

凡　例

- ◪：更新
- ◪：撤去
- □：別途
- ◪：改修
- □：既設
- ——：更新
- - - -：撤去
- ——：既設
- —·—：別途

工事名	和歌山県消防救急デジタル無線システム再整備工事		
図面名	槇山中継局 配線系統図（電源系）（新設）		
作成年月日	令和 6年　3月		
縮尺	NTS	図面番号	14 葉之内 10
会社名	株式会社エイト日本技術開発		
事業者名	和　歌　山　県		

導波管概念図（屋外）

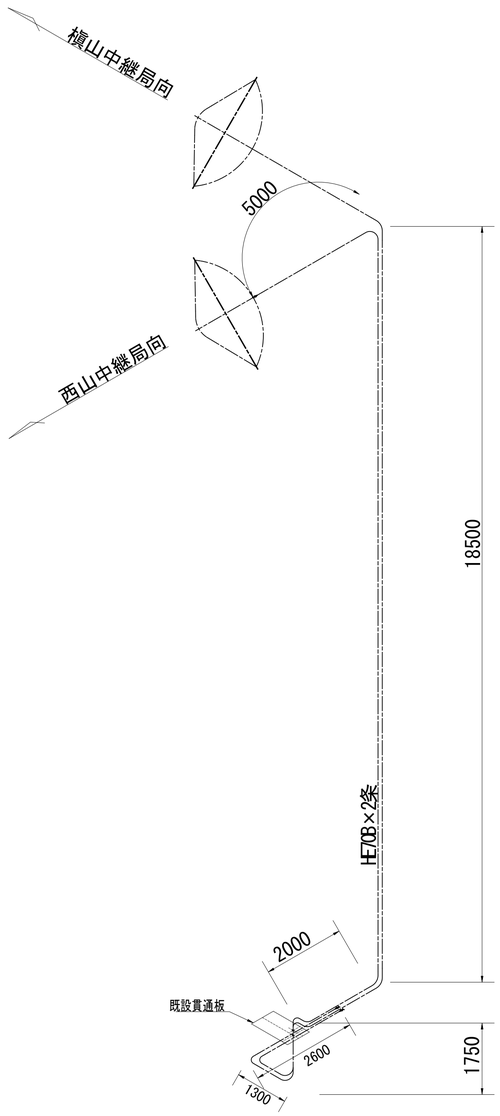

導波管材料数量表

名　　称	規格（長さ）	数　　量	備　　考
楕円導波管	HE-70B	31＋2	西山中継局向
楕円導波管	HE-70B	31＋2	塩津中継局向
導波管ｺﾈｸﾀ	PRJ-7	4	2ヶはコネクタライズ
サポート金具	L=150	62	SUS
ﾕﾆﾊﾞｰｻﾙｸﾗﾝﾌﾟ	M12	14	
アースキット		4	

凡　例

: 更新　: 撤去　: 別途　: 更新　: 撤去

: 既設　: 改修　: 既設　: 別途

工事名	和歌山県消防救急デジタル無線システム再整備工事		
図面名	槇山中継局 導波管概念図（屋外）		
作成年月日	令和 6年　3月		
縮尺	1:75	図面番号	14 葉之内 11
会社名	株式会社エイト日本技術開発		
事業者名	和　歌　山　県		

導波管概念図（屋内）

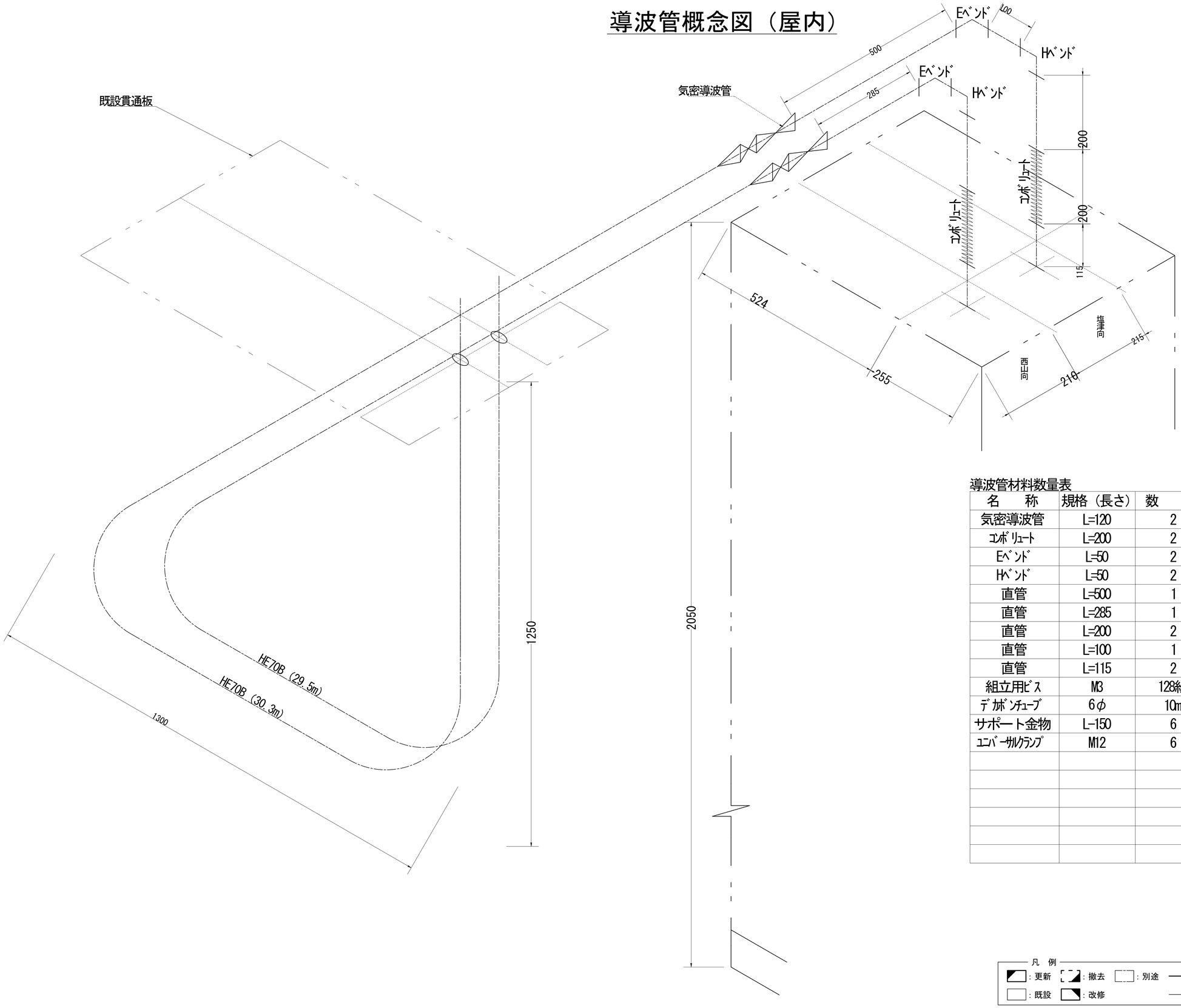

導波管材料数量表

名　　称	規格（長さ）	数　　量	備　　考
気密導波管	L=120	2	
コルゲートリジット	L=200	2	
Eベンド	L=50	2	
Hベンド	L=50	2	
直管	L=500	1	両フランジ
直管	L=285	1	両フランジ
直管	L=200	2	両フランジ
直管	L=100	1	両フランジ
直管	L=115	2	両フランジ
組立用ビス	M3	128組	M3×15、菊W、NT
デガボンチューブ	6φ	10m	
サポート金物	L-150	6	WRJ用
ユニバーサルクランプ	M12	6	

凡　例

：更新　：撤去　：別途　：更新　：撤去

：既設　：改修　：既設　：別途

工事名	和歌山県消防救急デジタル無線システム再整備工事		
図面名	槇山中継局 導波管概念図（屋内）		
作成年月日	令和 6年　3月		
縮尺	1:5	図面番号	14 葉之内 12
会社名	株式会社エイト日本技術開発		
事業者名	和　歌　山　県		

補強詳細図（1）

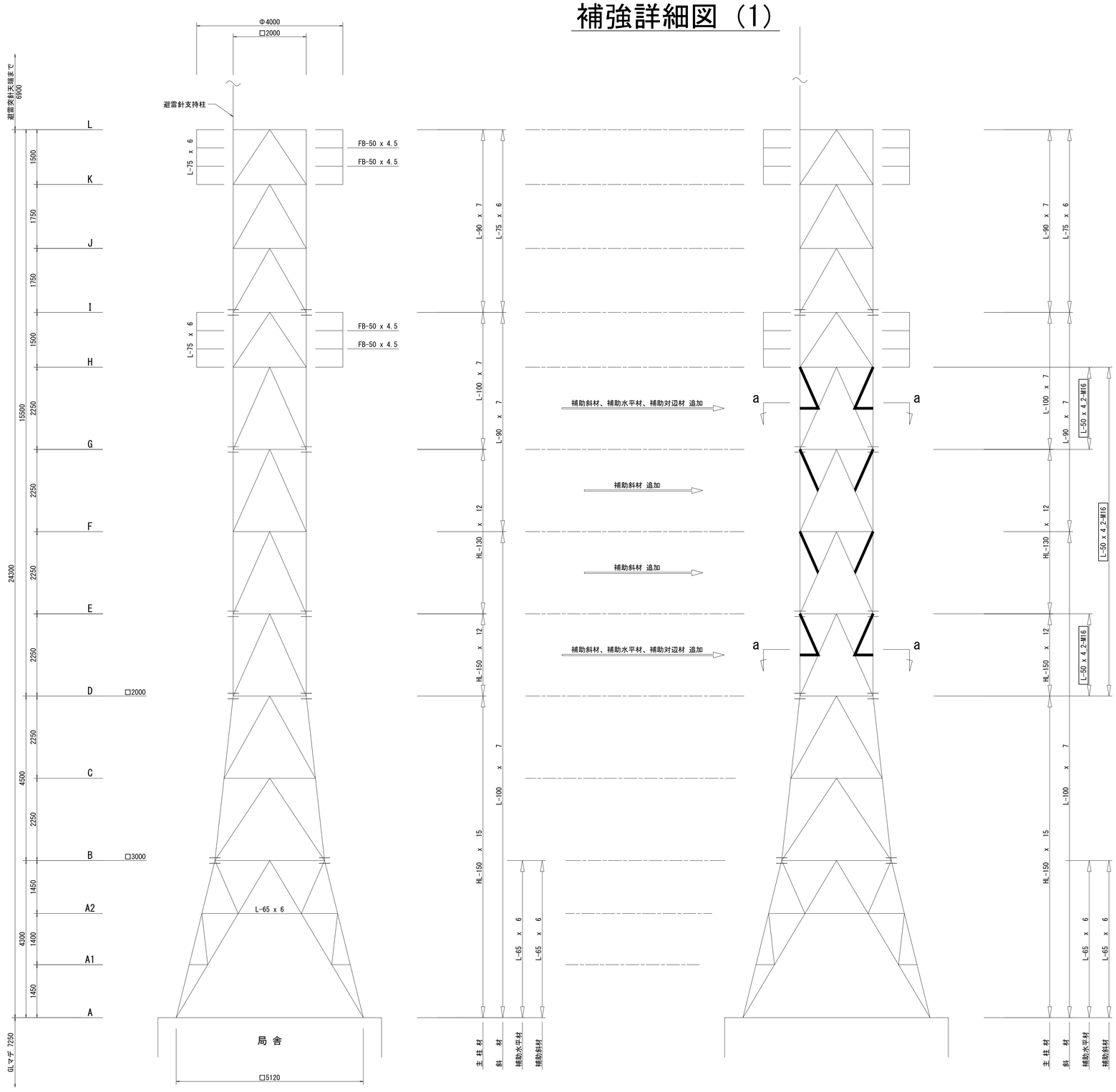

現 況

改 修 後

既設鉄塔 立面図
S = 1 : 60

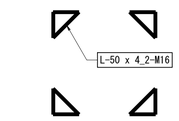

補助対辺材（ a － a 矢視 ）

特記事項(既設-鉄塔部材に適用)

1. 詳細図中の寸法値は全て " mm " 単位とする。
2. 鋼材及びボルトの材質
   - L -130 x 12以下 : SS400
   - HL-150 x 12以上 : SS540
   - M16 : SS400
   - M20、M24 : SS490
3. 部材表面は、溶融亜鉛めっき仕上げ。

特記事項(改修部材)

1. 図中の太線 ━━━ 部材および
   サイズ表記等 ▭ 付の項目は改修部を示す。
2. 製作は 鋼構造設計規準(日本建築学会) による。
3. 材質・強度区分
   - SS400 : 山形鋼(L) 、鋼板(PL)
   - 5.8 : M16
4. ナット
   - 特殊二重ナット(クサビ式) + 平座金 x 2
5. 鋼材表面処理
   - 溶融亜鉛めっき(JIS H 8641)
     - HDZT77 (HDZ55) : 形鋼類、鋼板
     - HDZT49 (HDZ35) : 普通ボルト
6. 補強材の取付は、4面とも行う。
7. 工作図面作成時に、現況確認 および 部材製作に
   必要な寸法測定等の 現地調査 を行うこと。

凡 例

- ◪ : 更新
- ◪ : 撤去
- ▭ : 別途
- ━━ : 更新
- ┅┅ : 撤去
- ▭ : 既設
- ◪ : 改修
- ── : 既設
- ── : 別途

工事名	和歌山県消防救急デジタル無線システム再整備工事		
図面名	槇山中継局 補強詳細図 (1)		
作成年月日	令和 6年 3月		
縮尺	1:60	図面番号	14 葉之内 13
会社名	株式会社エイト日本技術開発		
事業者名	和 歌 山 県		

補強詳細図（2）

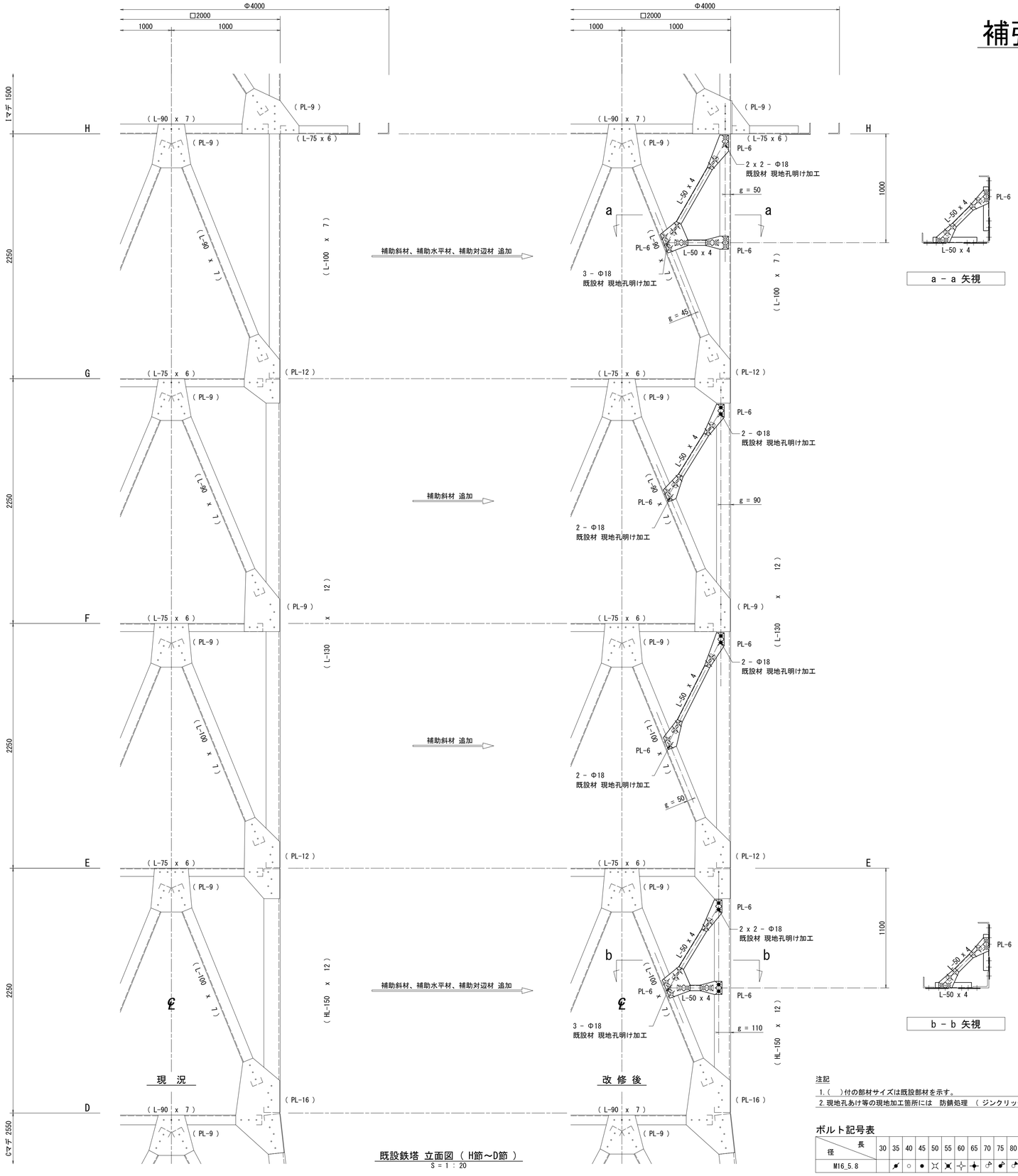

既設鉄塔 立面図（ H節～D節 ）
S = 1 : 20

注記
1.（　）付の部材サイズは既設部材を示す。
2.現地孔あけ等の現地加工箇所には　防錆処理　（ ジンクリッチペイント処理等 ）　を施すこと。

ボルト記号表

径＼長	30	35	40	45	50	55	60	65	70	75	80	85	90	95	100	105
M16_5.8		○	●													

工事名	和歌山県消防救急デジタル無線システム再整備工事		
図面名	槇山中継局 補強詳細図（2）		
作成年月日	令和 6年　3月		
縮尺	1:60	図面番号	14葉之内14
会社名	株式会社エイト日本技術開発		
事業者名	和　歌　山　県		

図　面　目　録

図面番号	図　面　名　称
1	システム系統図
2	敷地平面図
3	北・西側立面図
4	格納庫屋上平面図
5	事務所平面図
6	収容架実装図
7	空中線系統図
8	配線系統図(信号系／電源系)（新設）
9	
10	
11	
12	
13	
14	
15	

システム系統図

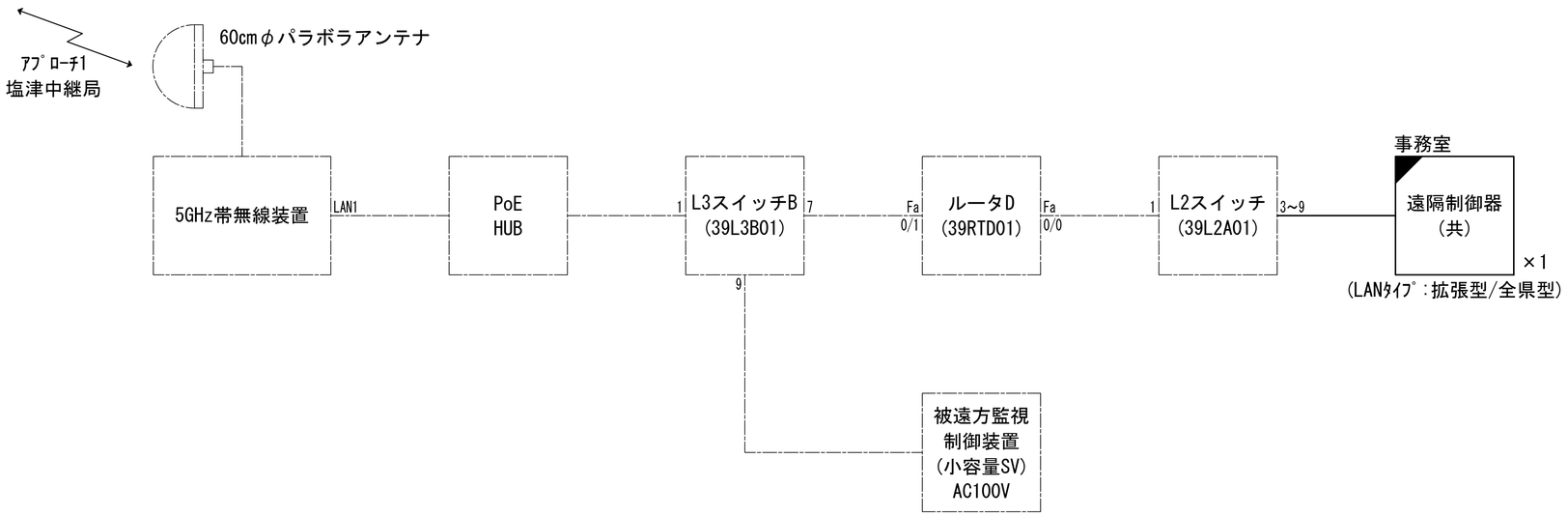

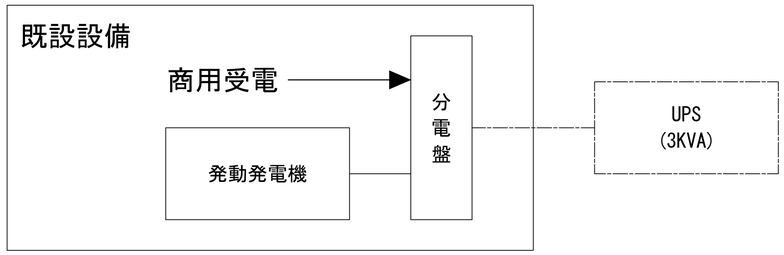

凡　例

: 更新　: 撤去　: 別途　: 更新　: 撤去

: 既設　: 改修　: 既設　: 別途

工事名	和歌山県消防救急デジタル無線システム再整備工事		
図面名	防災航空センター システム系統図		
作成年月日	令和 6年　3月		
縮尺	NTS	図面番号	8 葉之内 1
会社名	株式会社エイト日本技術開発		
事業者名	和　歌　山　県		

敷地平面図

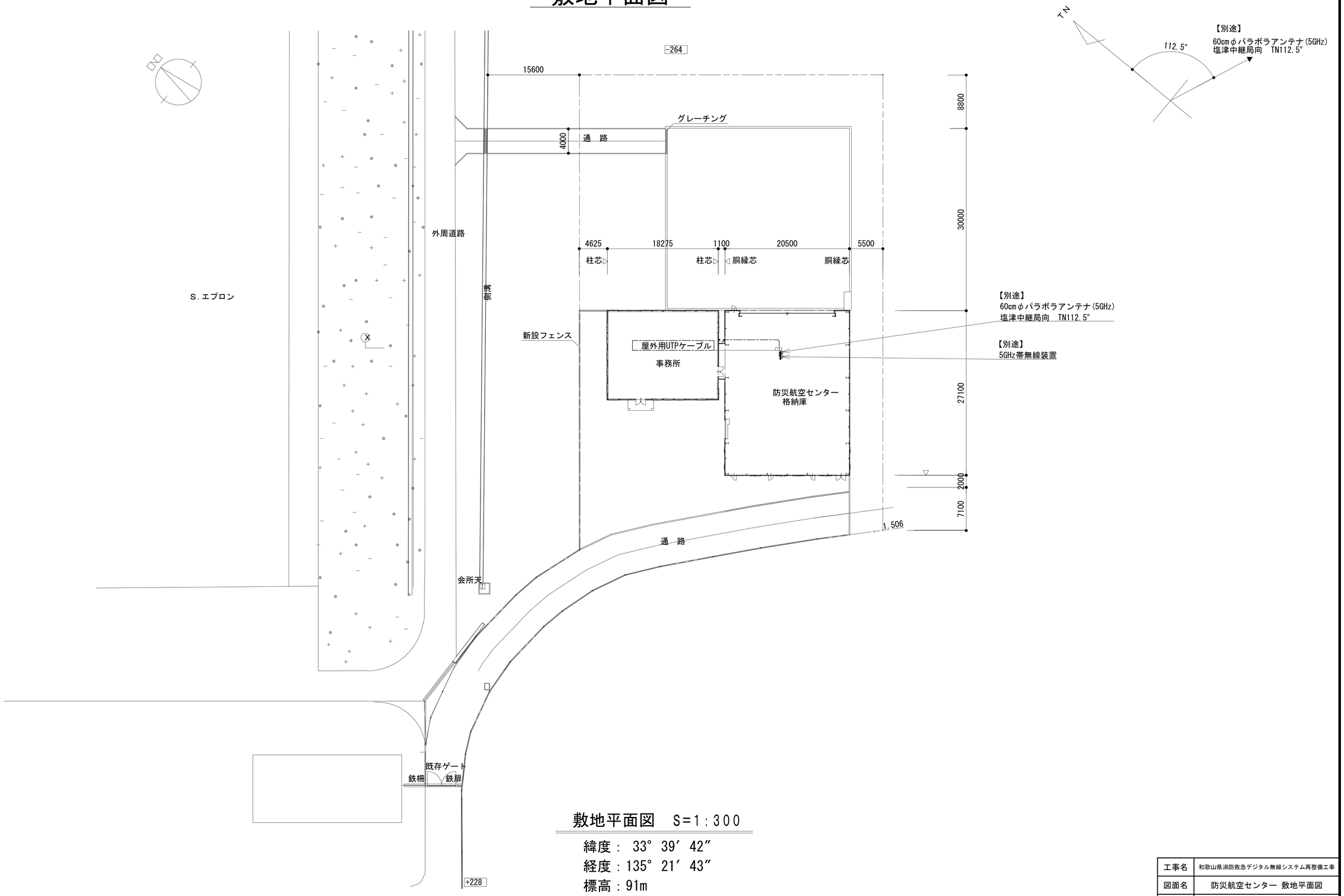

敷地平面図　S=1:300

緯度：　33°　39′　42″
経度：135°　21′　43″
標高：91m

施工場所：白浜町3031-56

凡　例

◪：更新	◪：撤去	：別途	——：更新	- - -：撤去
：既設	◪：改修		——：既設	—·—：別途

工事名	和歌山県消防救急デジタル無線システム再整備工事		
図面名	防災航空センター 敷地平面図		
作成年月日	令和 6年　3月		
縮尺	1:300	図面番号	8 葉之内 2
会社名	株式会社エイト日本技術開発		
事業者名	和　歌　山　県		

北・西側立面図

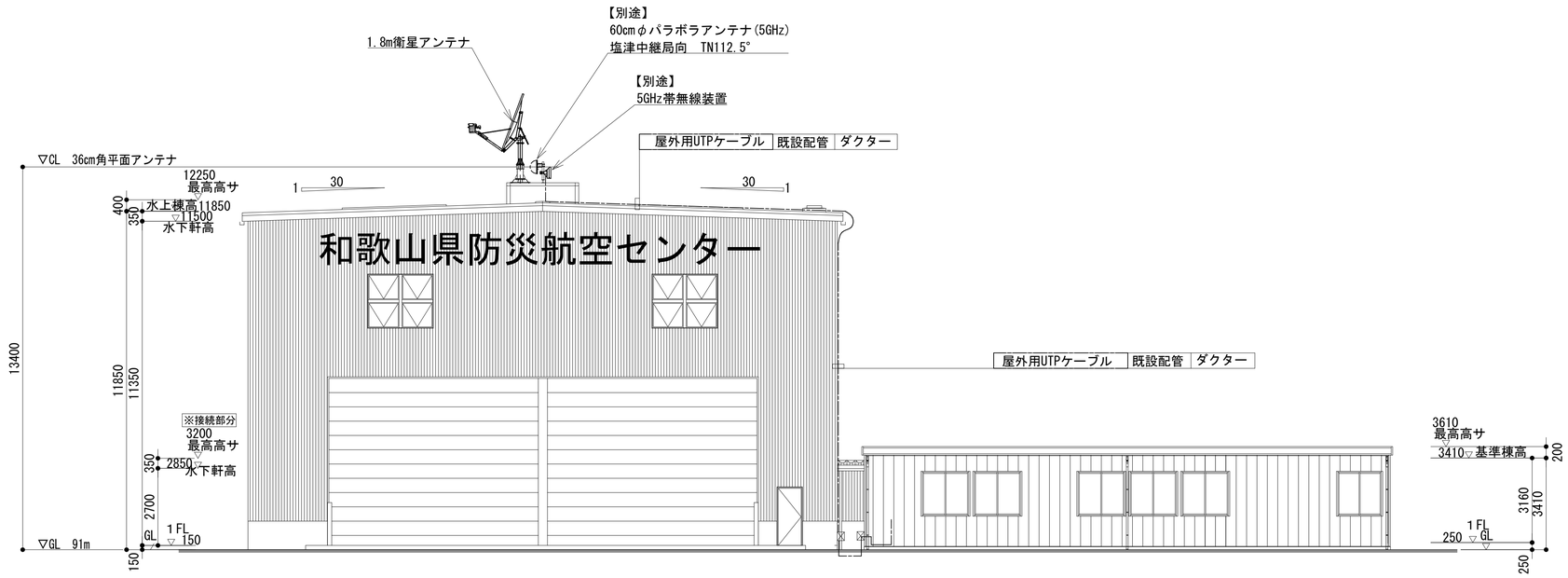

北側立面図

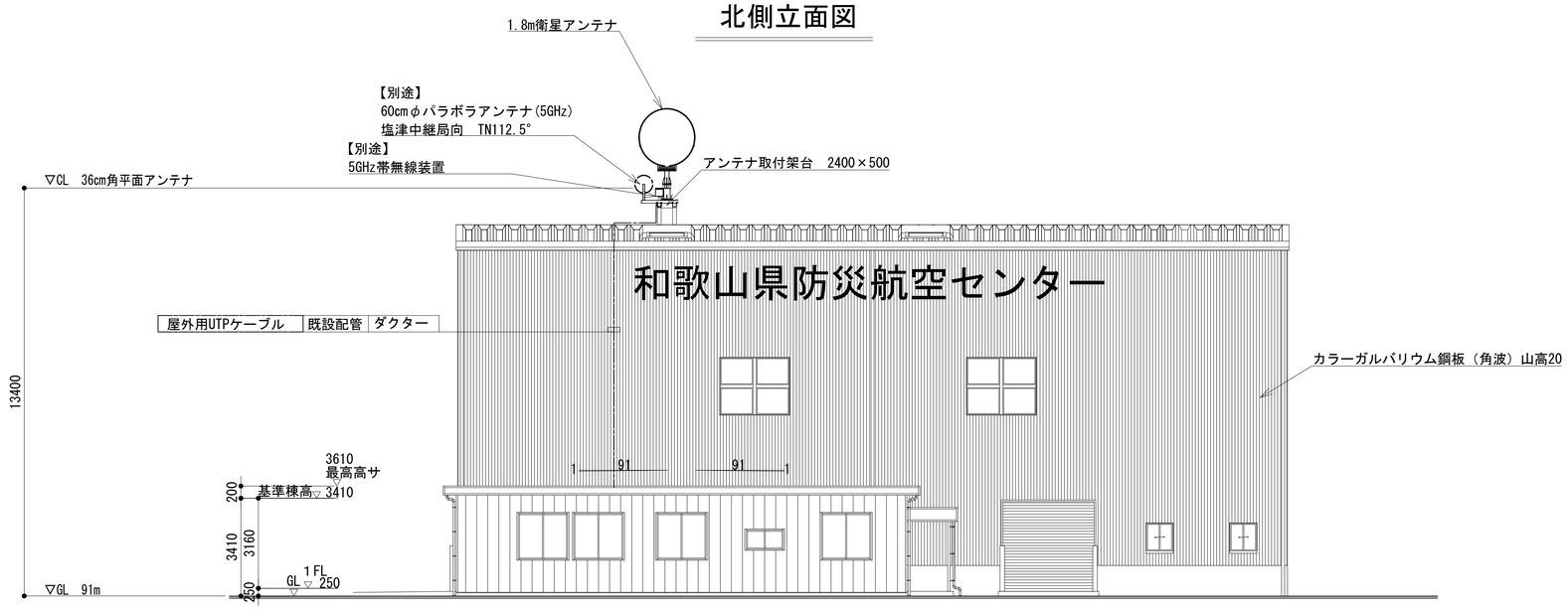

西側立面図

凡　例

◪：更新	◪：撤去	：別途	——：更新　- - -：撤去
：既設	◪：改修		——：既設　—·—：別途

工事名	和歌山県消防救急デジタル無線システム再整備工事		
図面名	防災航空センター　北・西側立面図		
作成年月日	令和 6年　3月		
縮尺	1:100	図面番号	8 葉之内 3
会社名	株式会社エイト日本技術開発		
事業者名	和　歌　山　県		

格納庫屋上平面図

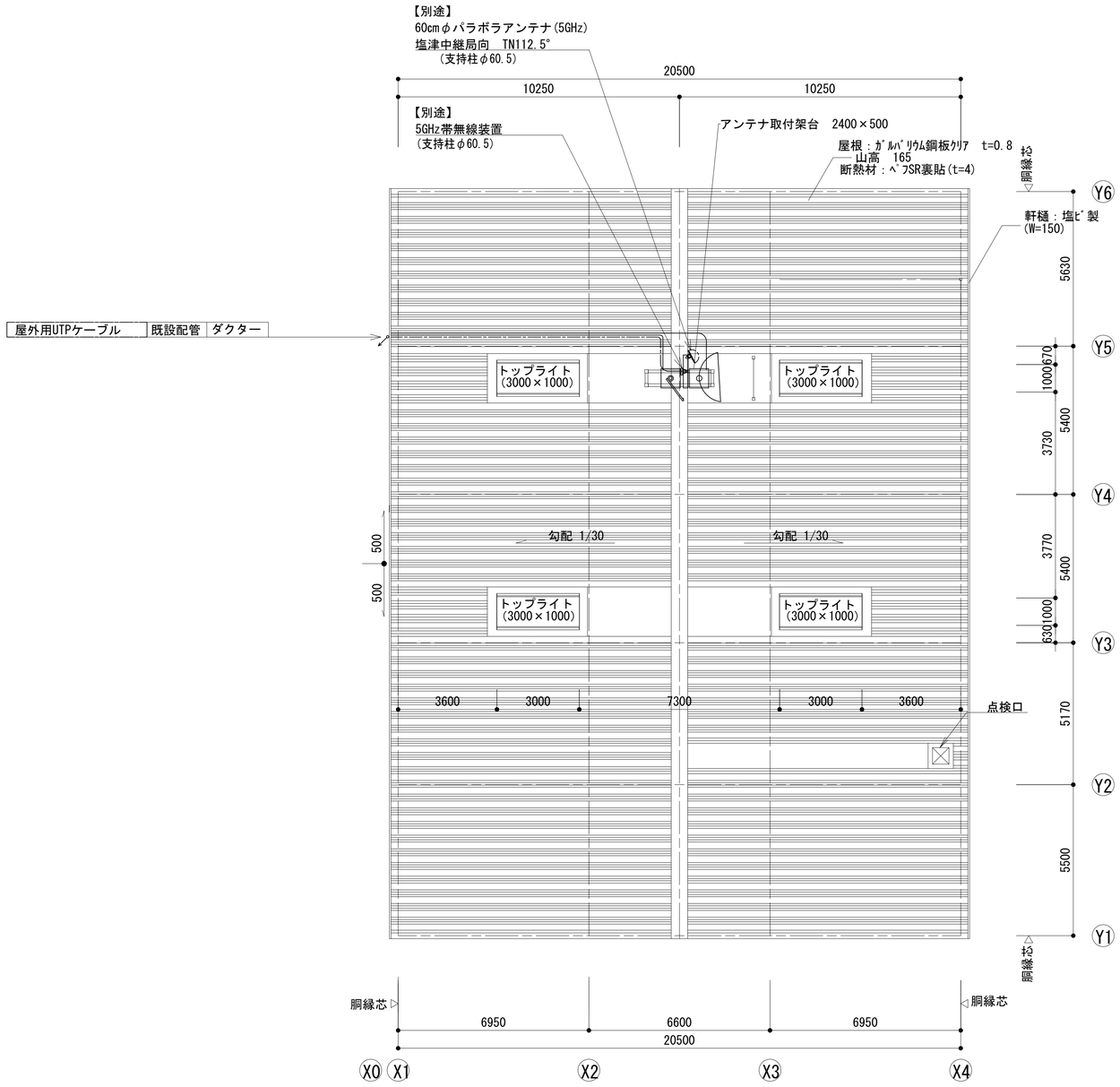

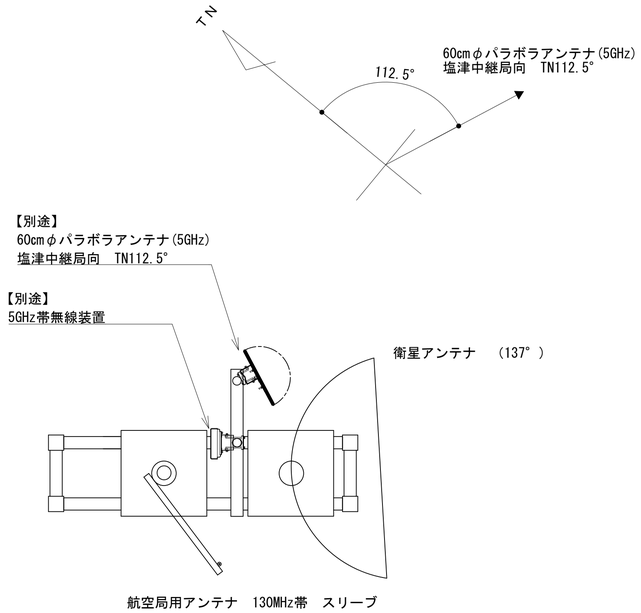

アンテナ取付架台　S=1:25

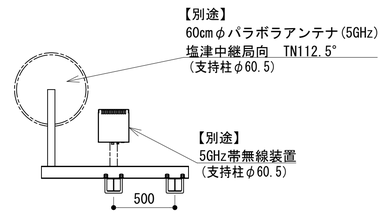

アンテナ取付金具　S=1:25

凡　例

- ◪：更新
- ◪：撤去
- □：別途
- ——：更新
- - - -：撤去
- □：既設
- ◪：改修
- ——：既設
- —·—：別途

工事名	和歌山県消防救急デジタル無線システム再整備工事		
図面名	防災航空センター 格納庫屋上平面図		
作成年月日	令和 6年　3月		
縮尺	1:100,1:25	図面番号	8 葉之内 4
会社名	株式会社エイト日本技術開発		
事業者名	和　歌　山　県		

事務所平面図

No.	新　設　機　器	
①	遠隔制御装置 卓上型（共通波用）	
②	POE HUB	衛星端局装置内に実装
③	遠隔制御装置（全県型）	
④	ＵＰＳ　（1.5KVA）	衛星端局装置内に実装
⑤		

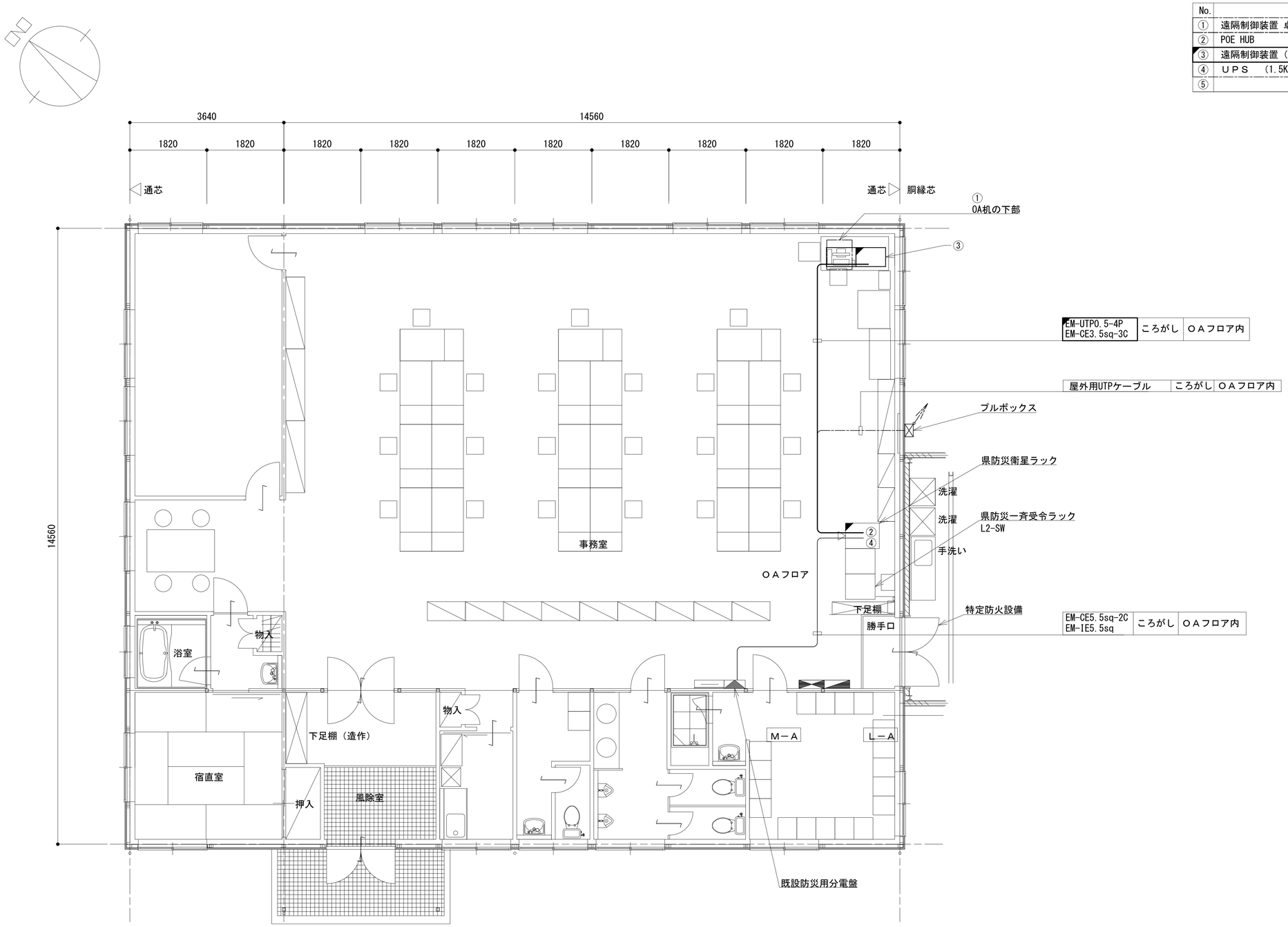

凡　例

: 更新　: 撤去　: 別途　: 更新　: 撤去

: 既設　: 改修　: 既設　: 別途

工事名	和歌山県消防救急デジタル無線システム再整備工事		
図面名	防災航空センター 事務所平面図		
作成年月日	令和 6年　3月		
縮尺	1:50	図面番号	8 葉之内 5
会社名	株式会社エイト日本技術開発		
事業者名	和　歌　山　県		

収容架実装図

既設収容架
(衛星端局装置)

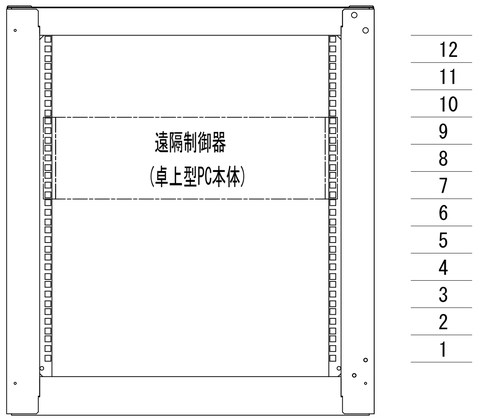

小型収容架

前面実装図　S=1:5

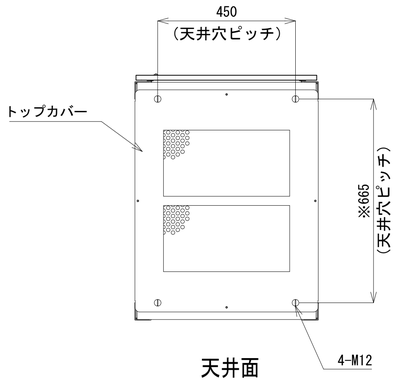

天井面

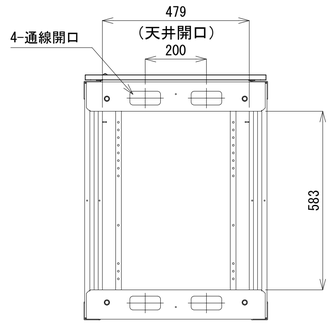

天井面
(トップカバーを外した状態)

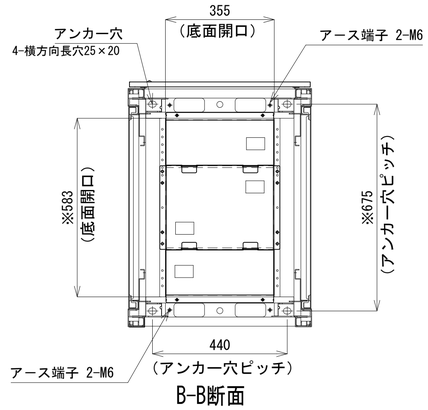

B-B断面

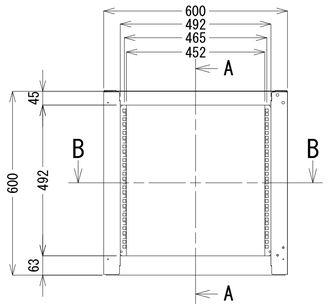

正面図

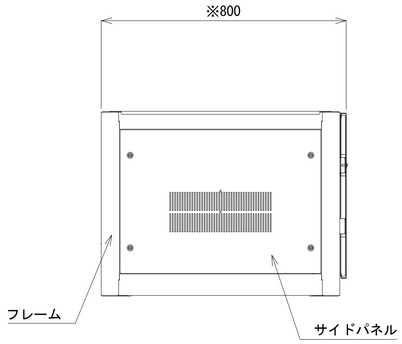

側面図

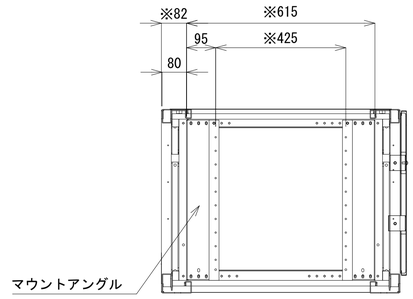

A-A断面

小型収容架　姿図　S=1:10

凡　例

◩ : 更新	◪ : 撤去	□ : 別途	―― : 更新	- - - : 撤去	
□ : 既設	◪ : 改修		―― : 既設	---- : 別途	

工事名	和歌山県消防救急デジタル無線システム再整備工事		
図面名	防災航空センター 収容架実装図		
作成年月日	令和 6年　3月		
縮尺	1:5,1:10	図面番号	8 葉之内 6
会社名	株式会社エイト日本技術開発		
事業者名	和　歌　山　県		

空中線系統図

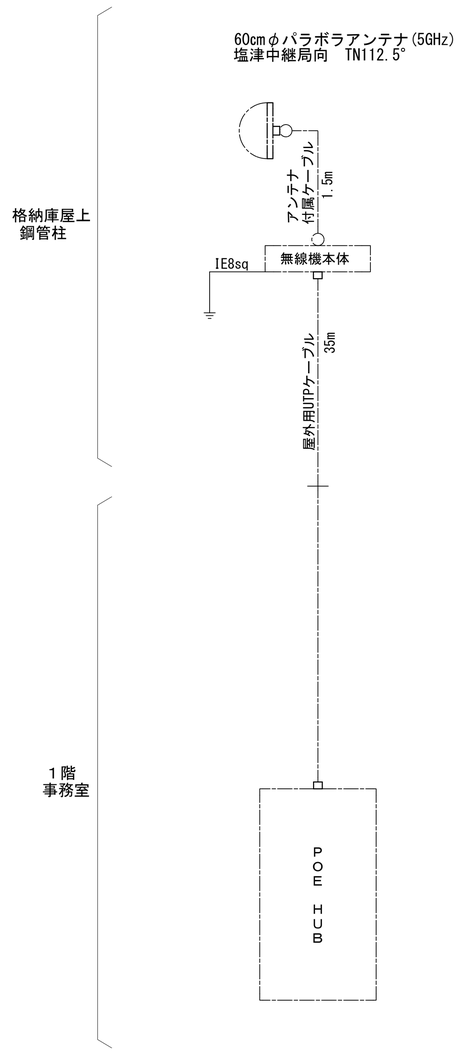

凡例

- ○ N-Pコネクタ
- ◎ N-Jコネクタ
- ◔ N-P L型コネクタ
- ● N型終端器(機器添付)
- □ LAN用コネクタ
- △ 導波管接栓
- 導波管アースキット
- □ トラジュー接栓

凡　例

- ◪ : 更新
- ◪ : 撤去
- □ : 別途
- ―― : 更新
- - - : 撤去
- □ : 既設
- ◪ : 改修
- ―― : 既設
- ―― : 別途

工事名	和歌山県消防救急デジタル無線システム再整備工事		
図面名	防災航空センター 空中線系統図		
作成年月日	令和 6年　3月		
縮尺	NTS	図面番号	8 葉之内 7
会社名	株式会社エイト日本技術開発		
事業者名	和　歌　山　県		

配線系統図(信号系/電源系)（新設）

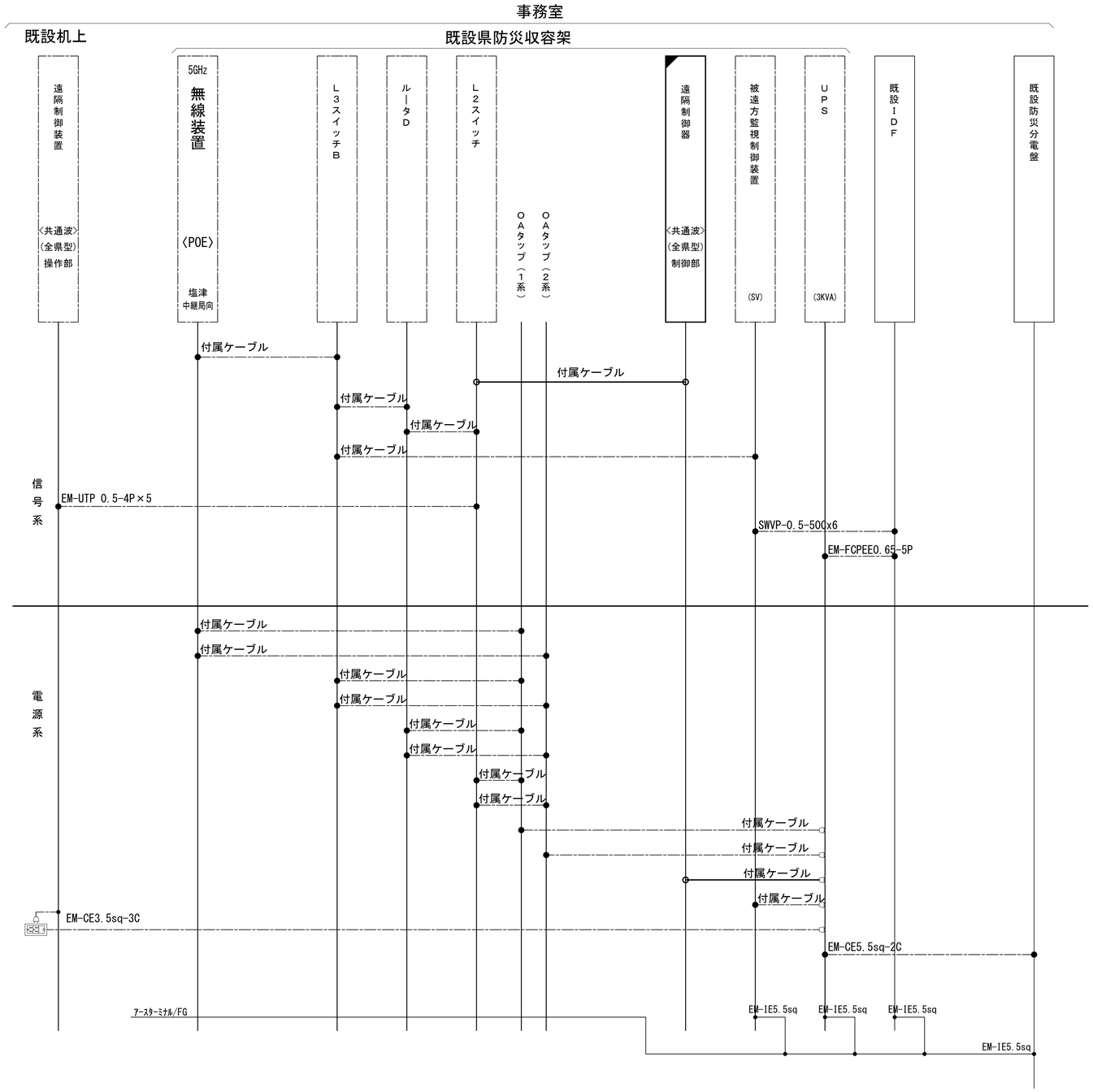

凡　例

- ◪：更新
- ◪：撤去
- □：別途
- ——：更新
- - - -：撤去
- □：既設
- ◪：改修
- ——：既設
- —·—：別途

工事名	和歌山県消防救急デジタル無線システム再整備工事		
図面名	防災航空センター 配線系統図(信号系/電源系)（新設）		
作成年月日	令和 6年　3月		
縮尺	NTS	図面番号	8 葉之内 8
会社名	株式会社エイト日本技術開発		
事業者名	和　歌　山　県		

図　面　目　録

図面番号	図　面　名　称
1	システム系統図
2	敷地平面図
3	東側立面図
4	平面図
5	機器配置図
6	収容架実装図
7	空中線系統図
8	配線系統図(信号系)（新設）
9	配線系統図(電源系)（新設）
10	導波管概念図(屋外)
11	導波管概念図(屋内)
12	
13	
14	
15	

システム系統図

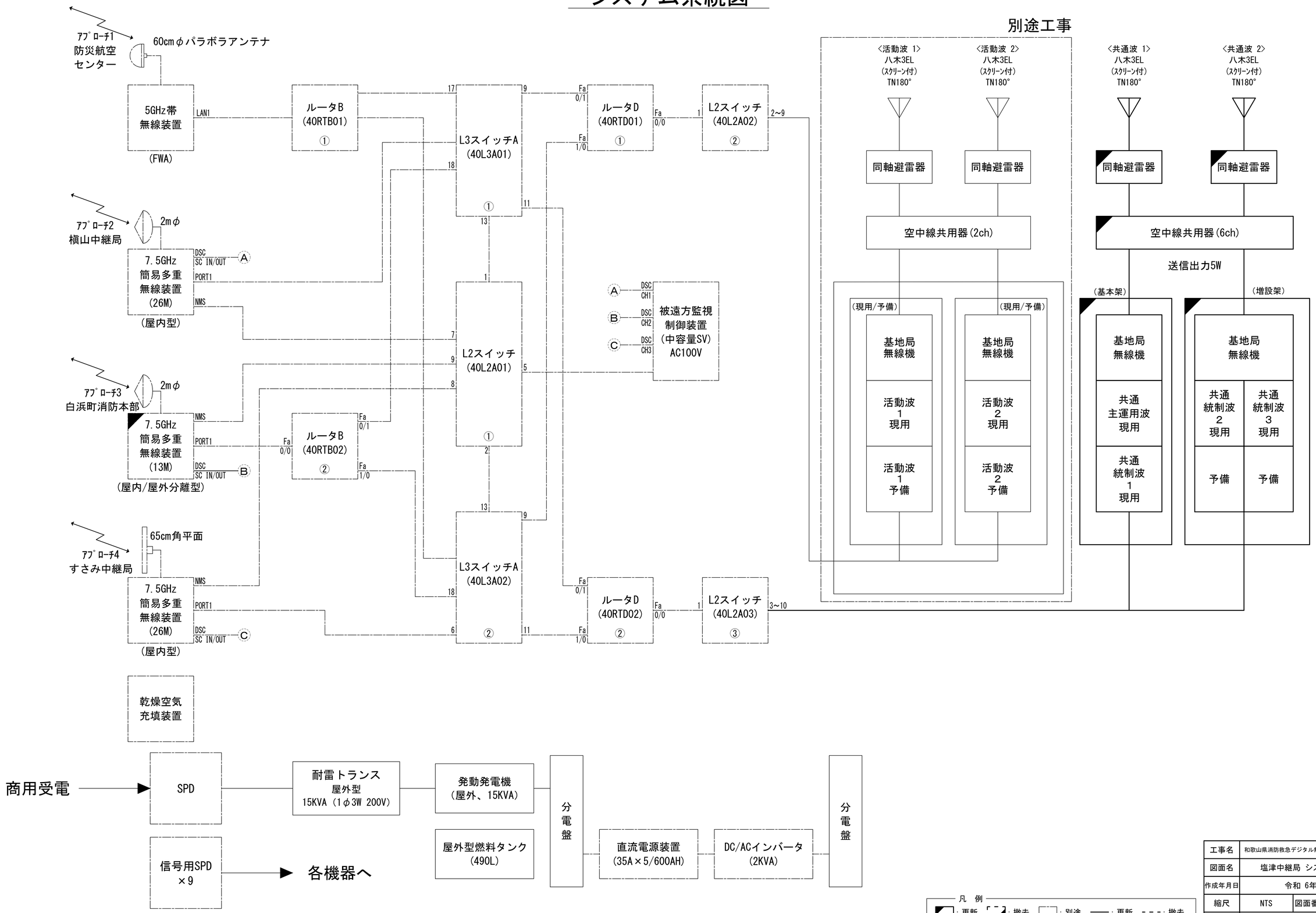

工事名	和歌山県消防救急デジタル無線システム再整備工事		
図面名	塩津中継局 システム系統図		
作成年月日	令和 6年 3月		
縮尺	NTS	図面番号	11 葉之内 1
会社名	株式会社エイト日本技術開発		
事業者名	和 歌 山 県		

敷地平面図

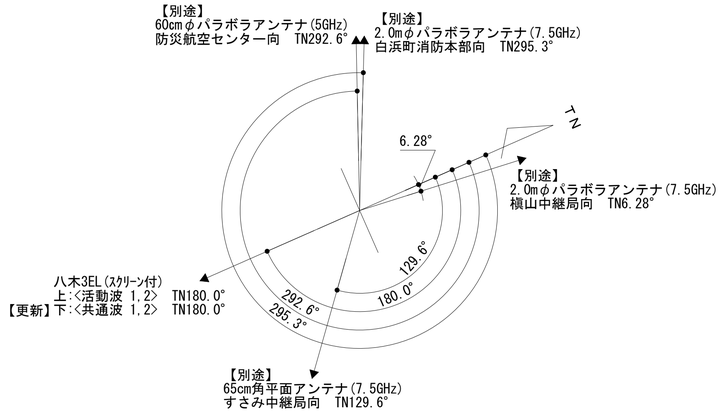

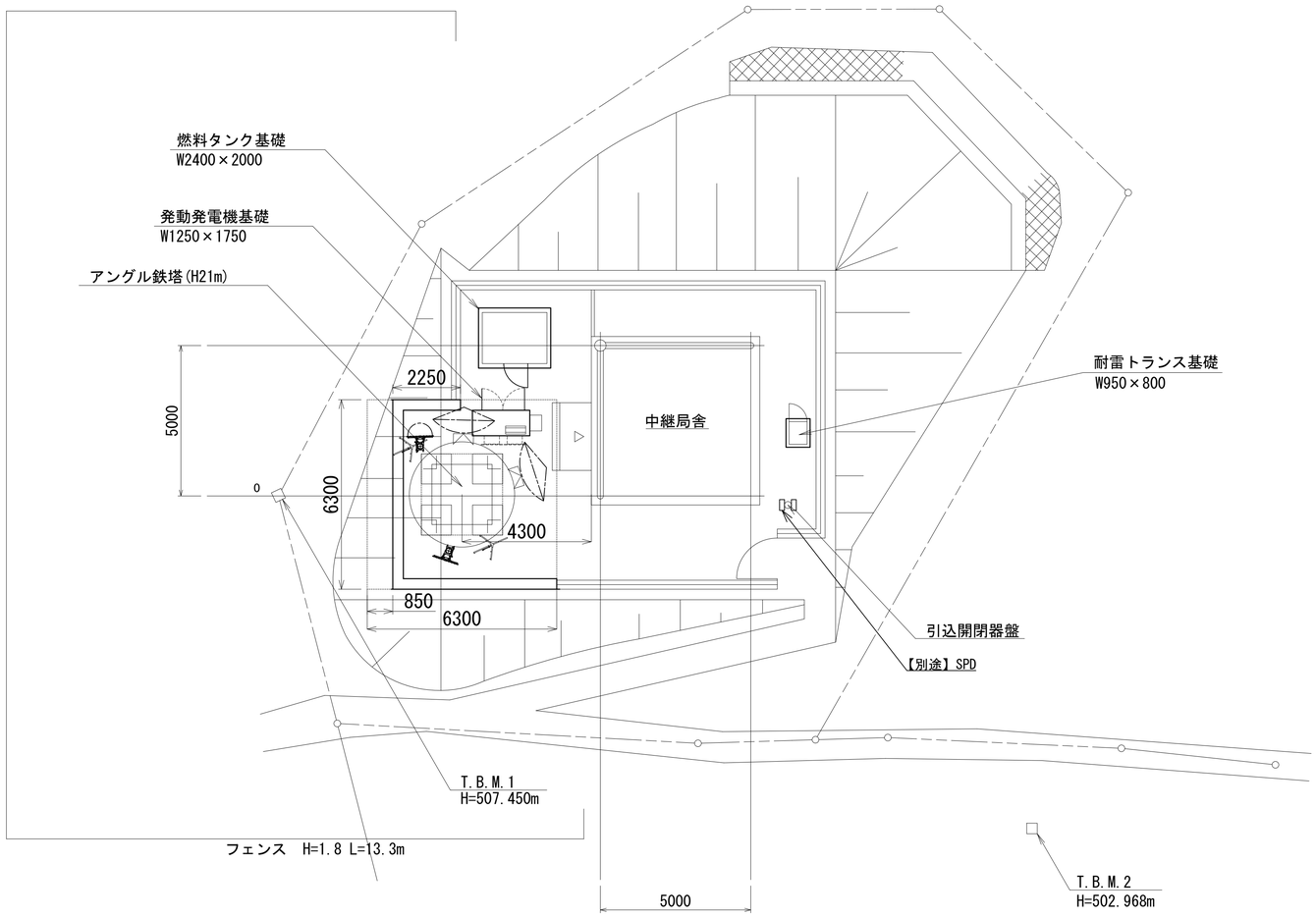

敷地平面図　S=1:100

緯度：　33° 37′ 56″
経度：135° 26′ 51″
ＧＬ：503 m

施工場所：白浜町十九渕字谷奥1116-4

凡　例
：更新　：撤去　：別途　：更新　：撤去
：既設　：改修　：既設　：別途

工事名	和歌山県消防救急デジタル無線システム再整備工事		
図面名	塩津中継局 敷地平面図		
作成年月日	令和 6年　3月		
縮尺	1:100	図面番号	11 葉之内 2
会社名	株式会社エイト日本技術開発		
事業者名	和　歌　山　県		

東側立面図

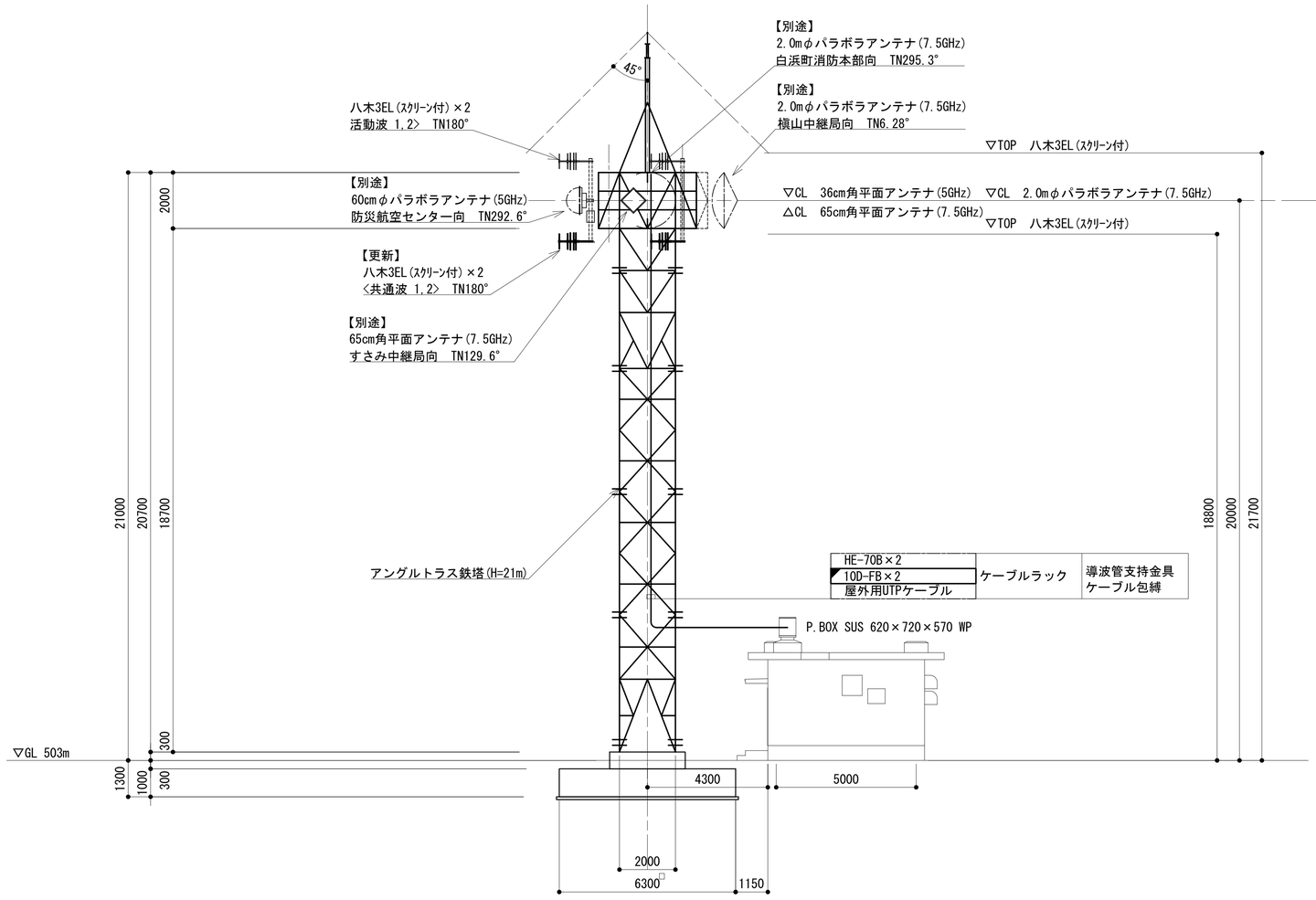

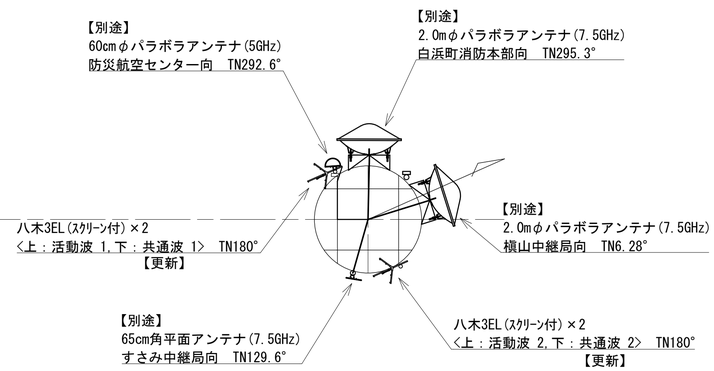

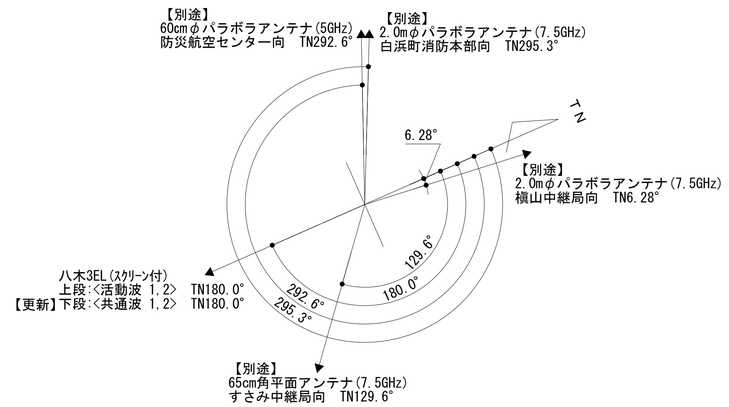

凡　例

◢：更新	◢：撤去	□：別途	——：更新　- - -：撤去
□：既設	◥：改修		——：既設　—·—：別途

工事名	和歌山県消防救急デジタル無線システム再整備工事		
図面名	塩津中継局 東側立面図		
作成年月日	令和 6年　3月		
縮尺	1:100	図面番号	11 葉之内 3
会社名	株式会社エイト日本技術開発		
事業者名	和　歌　山　県		

平面図

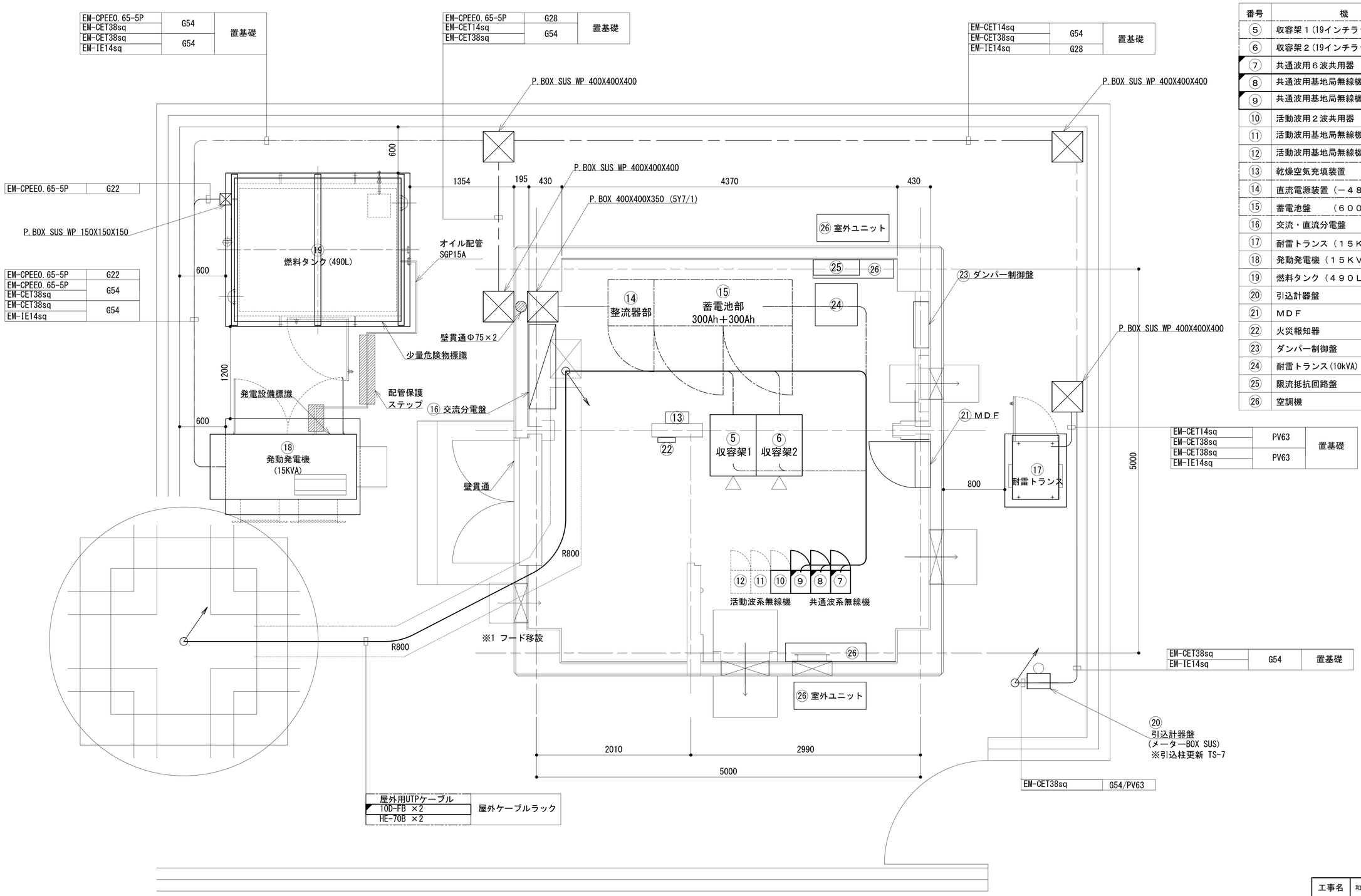

番号	機　器　名
⑤	収容架１(19インチラック)
⑥	収容架２(19インチラック)
⑦	共通波用６波共用器
⑧	共通波用基地局無線機（基本架）
⑨	共通波用基地局無線機（増設架）
⑩	活動波用２波共用器
⑪	活動波用基地局無線機１
⑫	活動波用基地局無線機２
⑬	乾燥空気充填装置
⑭	直流電源装置（－４８Ｖ　２５Ａ×６）
⑮	蓄電池盤　　（６００ＡＨ）
⑯	交流・直流分電盤
⑰	耐雷トランス（１５ＫＶＡ）
⑱	発動発電機（１５ＫＶＡ）
⑲	燃料タンク（４９０Ｌ）
⑳	引込計器盤
㉑	ＭＤＦ
㉒	火災報知器
㉓	ダンパー制御盤
㉔	耐雷トランス(10kVA)
㉕	限流抵抗回路盤
㉖	空調機

凡　例

◪ : 更新　◪ : 撤去　□ : 別途　—— : 更新　- - - : 撤去

□ : 既設　◪ : 改修　—— : 既設　—·— : 別途

工事名	和歌山県消防救急デジタル無線システム再整備工事		
図面名	塩津中継局　平面図		
作成年月日	令和 6年　3月		
縮尺	1:25	図面番号	11 葉之内 4
会社名	株式会社エイト日本技術開発		
事業者名	和　歌　山　県		

機器配置図

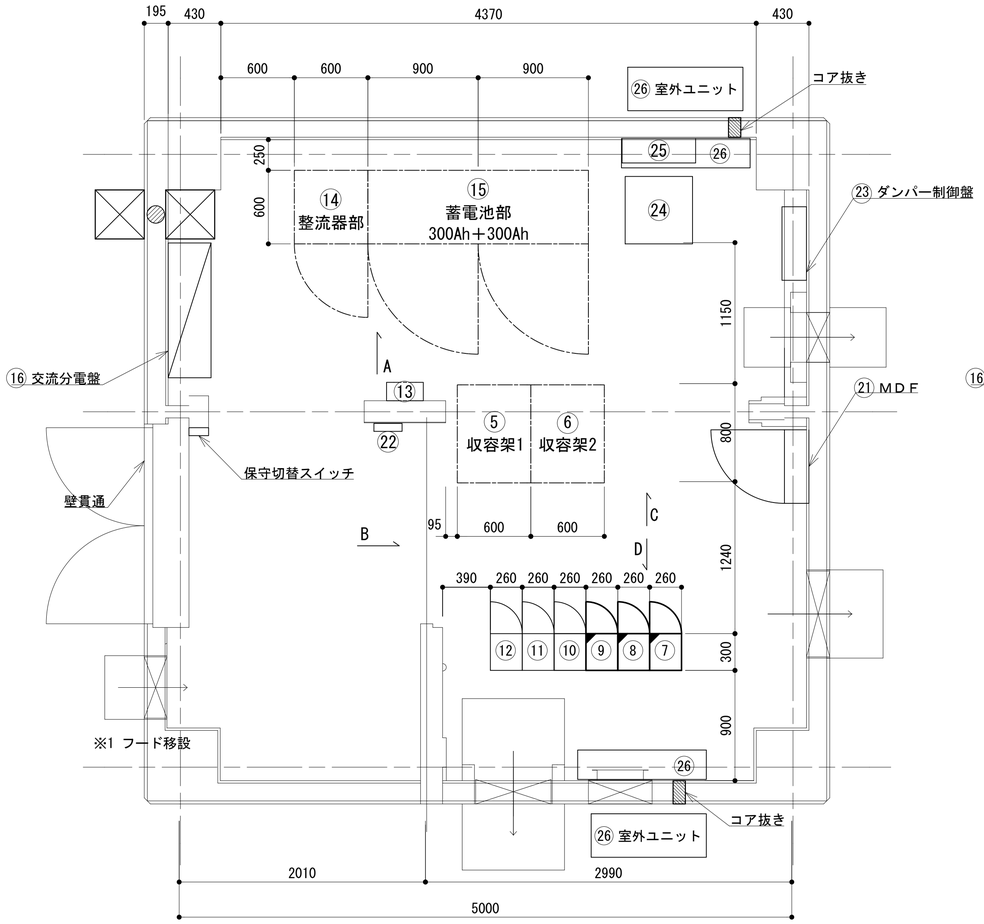

機器配置図 S=1：25

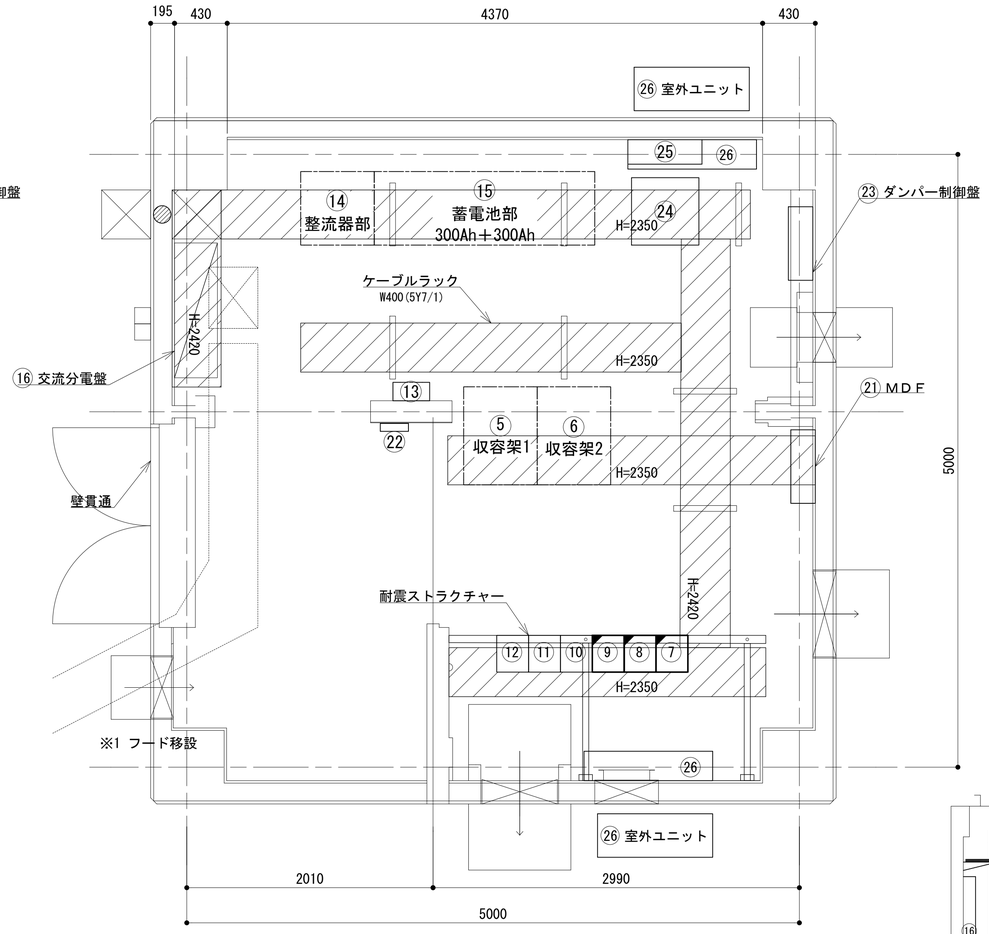

ケーブルラック・ストラクチャー配置図 S=1：25

番号	機　器　名
⑤	収容架１(19インチラック)
⑥	収容架２(19インチラック)
⑦	共通波用６波共用器
⑧	共通波用基地局無線機（基本架）
⑨	共通波用基地局無線機（増設架）
⑩	活動波用２波共用器
⑪	活動波用基地局無線機１
⑫	活動波用基地局無線機２
⑬	乾燥空気充填装置
⑭	直流電源装置（RECT35A×5,BATT600AH)
⑮	蓄電池盤　　（６００ＡＨ）
⑯	交流・直流分電盤
⑰	耐雷トランス（１５ＫＶＡ）
⑱	発動発電機（１５ＫＶＡ）
⑲	燃料タンク（４９０Ｌ）
⑳	引込計器盤
㉑	ＭＤＦ
㉒	火災報知器
㉓	ダンパー制御盤
㉔	耐雷トランス(10kVA)
㉕	限流抵抗回路盤
㉖	空調機

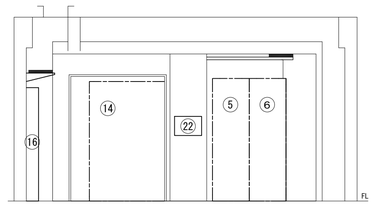

C面立面図 S=1：50

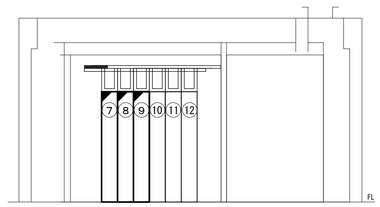

D面立面図 S=1：50

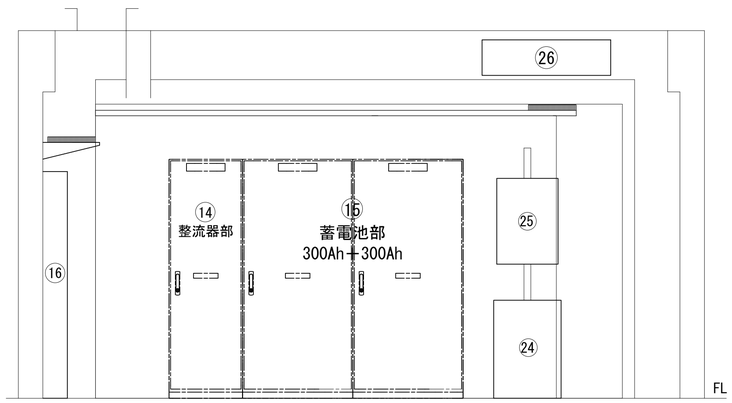

A面立面図 S=1：25

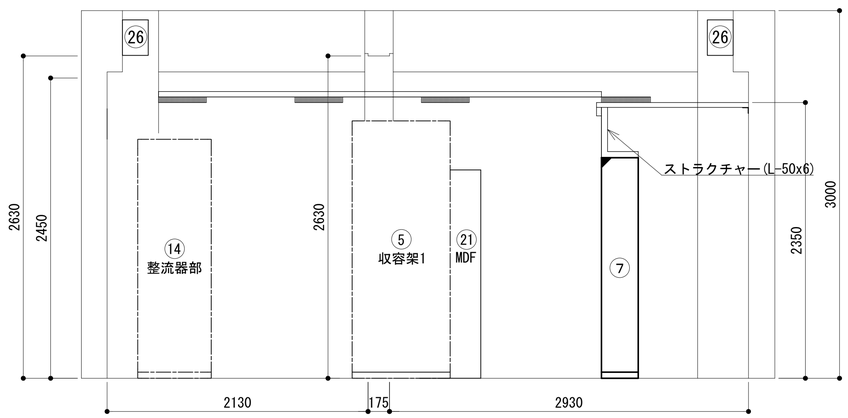

B面立面図 S=1：25

凡　例

◪：更新	◪：撤去	：別途	——：更新	- - -：撤去	
：既設	◪：改修		——：既設	—·—：別途	

工事名	和歌山県消防救急デジタル無線システム再整備工事		
図面名	塩津中継局 機器配置図		
作成年月日	令和 6年　3月		
縮尺	1:25,50	図面番号	11 葉之内 5
会社名	株式会社エイト日本技術開発		
事業者名	和　歌　山　県		

収容架実装図

収容架　1

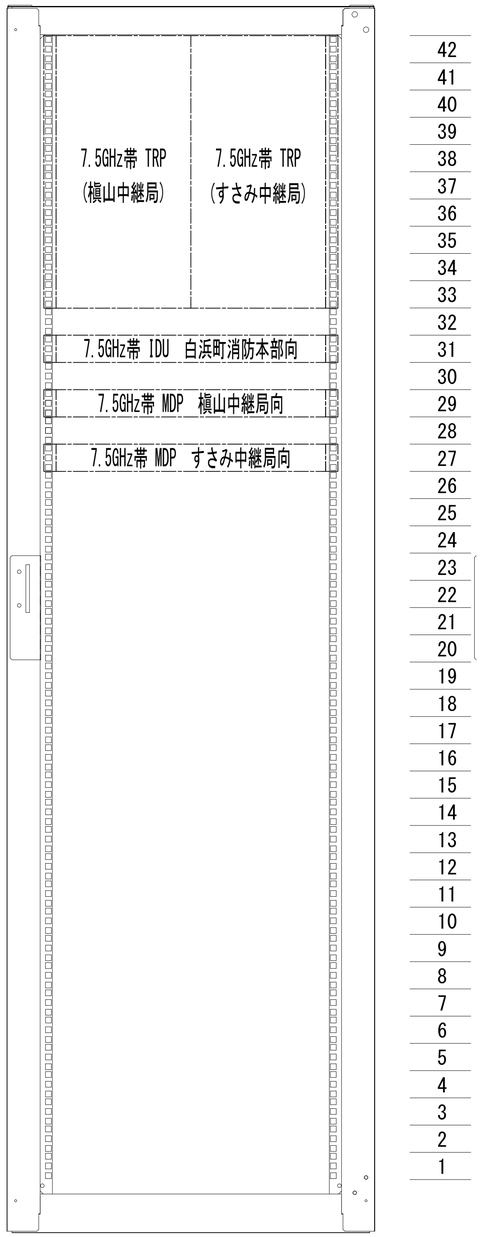

収容架　2

前面実装図　S=1:5

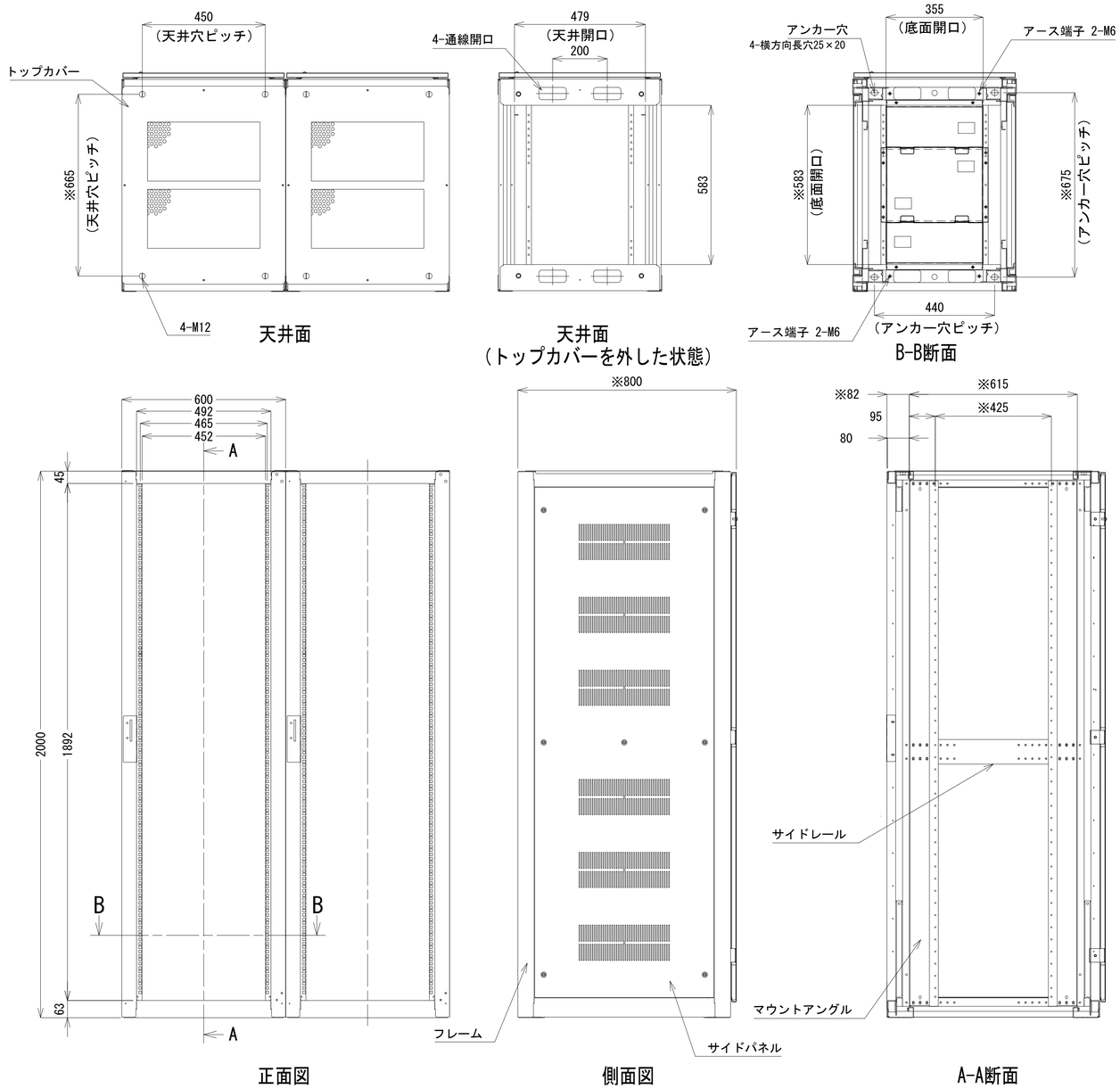

収容架A　姿図　S=1:10

凡　例

◪ : 更新	◪ : 撤去	□ : 別途	―― : 更新	- - - : 撤去	
□ : 既設	◪ : 改修		―― : 既設	―・― : 別途	

工事名	和歌山県消防救急デジタル無線システム再整備工事		
図面名	塩津中継局 収容架実装図		
作成年月日	令和 6年　3月		
縮尺	1:5, 1:10	図面番号	11 葉之内 6
会社名	株式会社エイト日本技術開発		
事業者名	和　歌　山　県		

空中線系統図

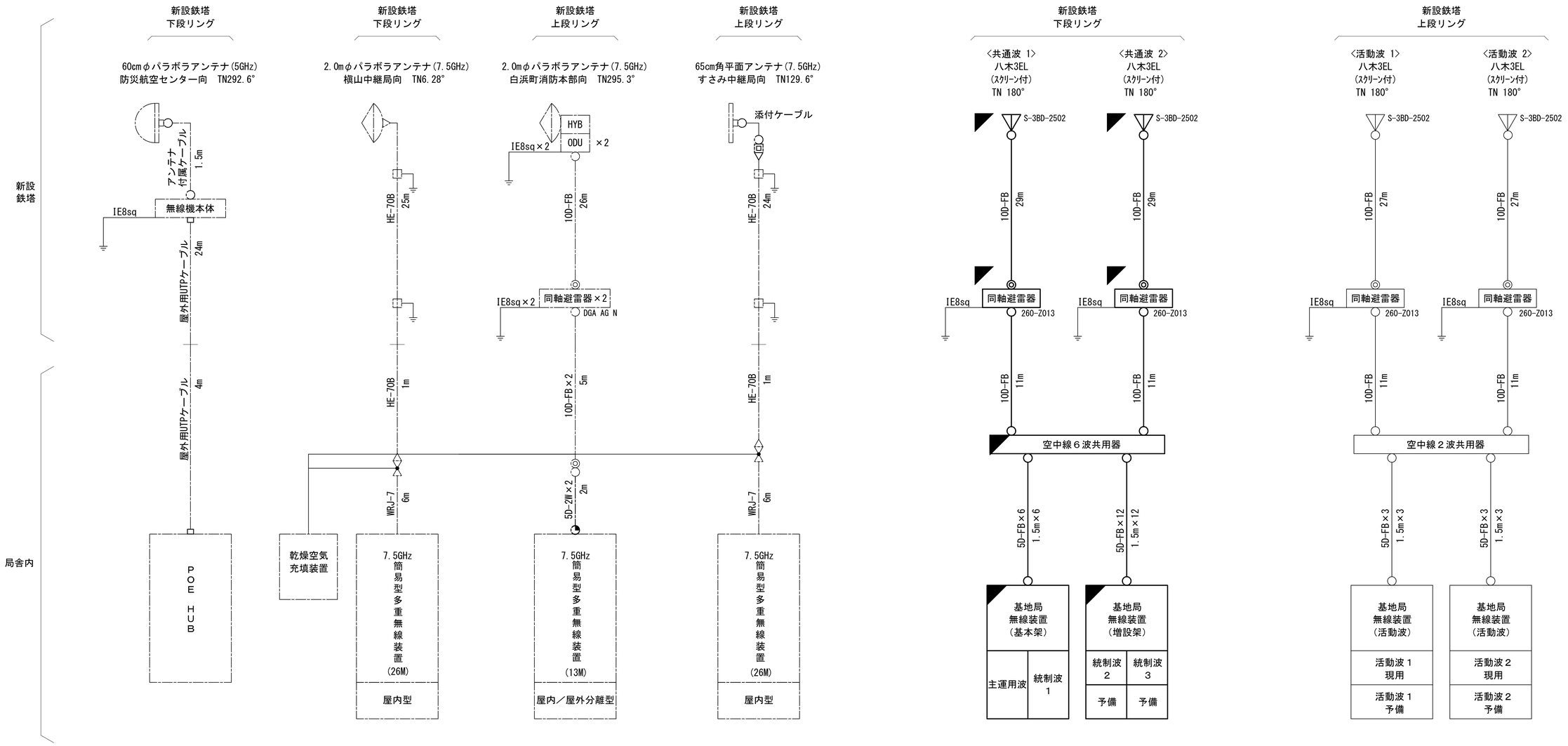

凡例
- ○ N-Pコネクタ
- ◎ N-Jコネクタ
- ◔ N-P L型コネクタ
- ● N型終端器(機器添付)
- □ LAN用コネクタ
- △ 導波管接栓
- 導波管アースキット
- □ トラジュー接栓

凡　例
- ◪ : 更新　◪ : 撤去　□ : 別途　—— : 更新　- - - : 撤去
- □ : 既設　◪ : 改修　—— : 既設　—— : 別途

工事名	和歌山県消防救急デジタル無線システム再整備工事		
図面名	塩津中継局 空中線系統図		
作成年月日	令和 6年　3月		
縮尺	NTS	図面番号	11 葉之内 7
会社名	株式会社エイト日本技術開発		
事業者名	和　歌　山　県		

配線系統図（信号系）（新設）

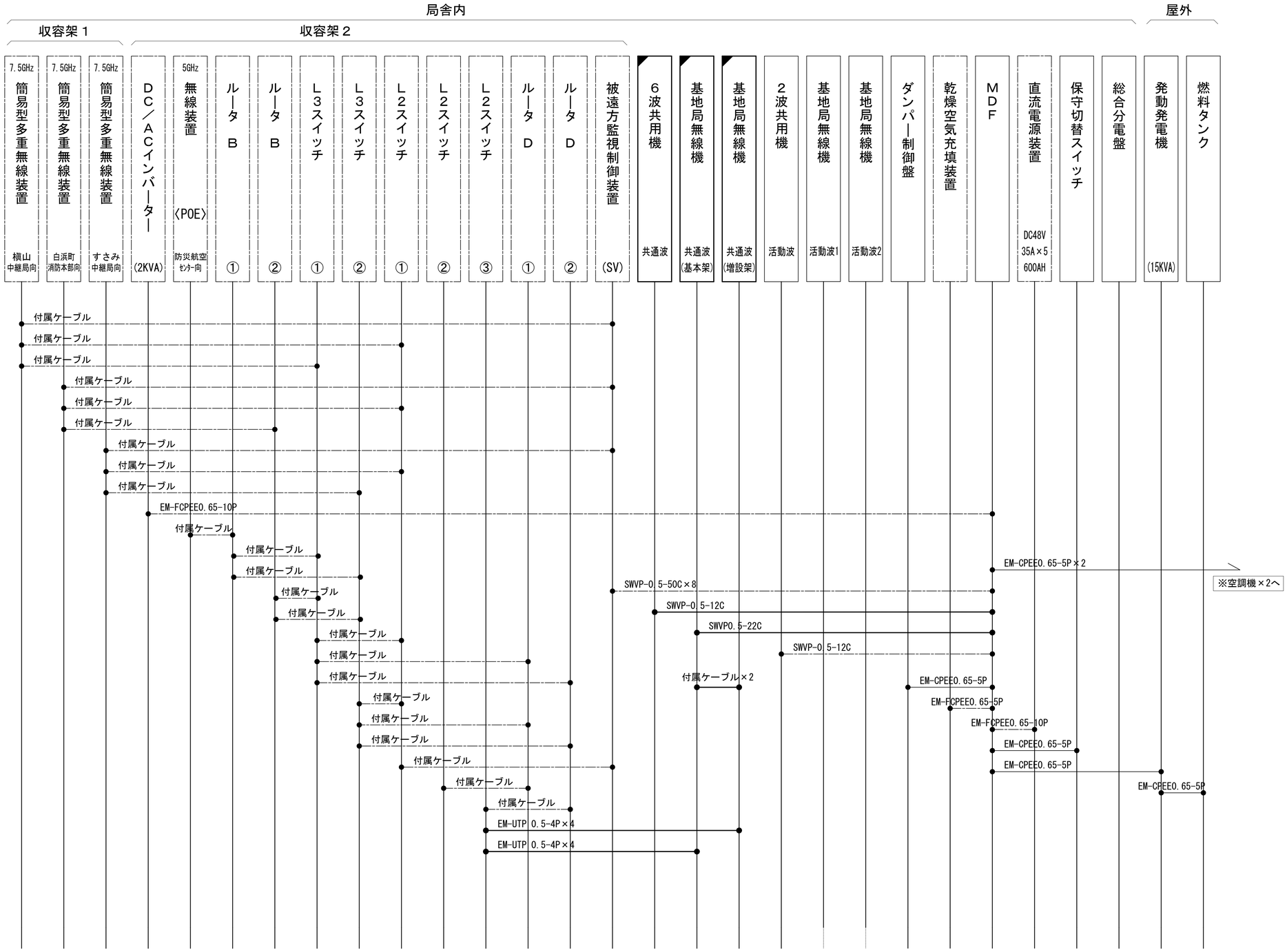

凡　例

- ◪：更新
- ◪：撤去
- □：別途
- ——：更新
- - - -：撤去
- □：既設
- ◪：改修
- ——：既設
- —·—：別途

工事名	和歌山県消防救急デジタル無線システム再整備工事		
図面名	塩津中継局 配線系統図（信号系）（新設）		
作成年月日	令和 6年　3月		
縮尺	NTS	図面番号	11 葉之内 8
会社名	株式会社エイト日本技術開発		
事業者名	和　歌　山　県		

配線系統図（電源系）（新設）

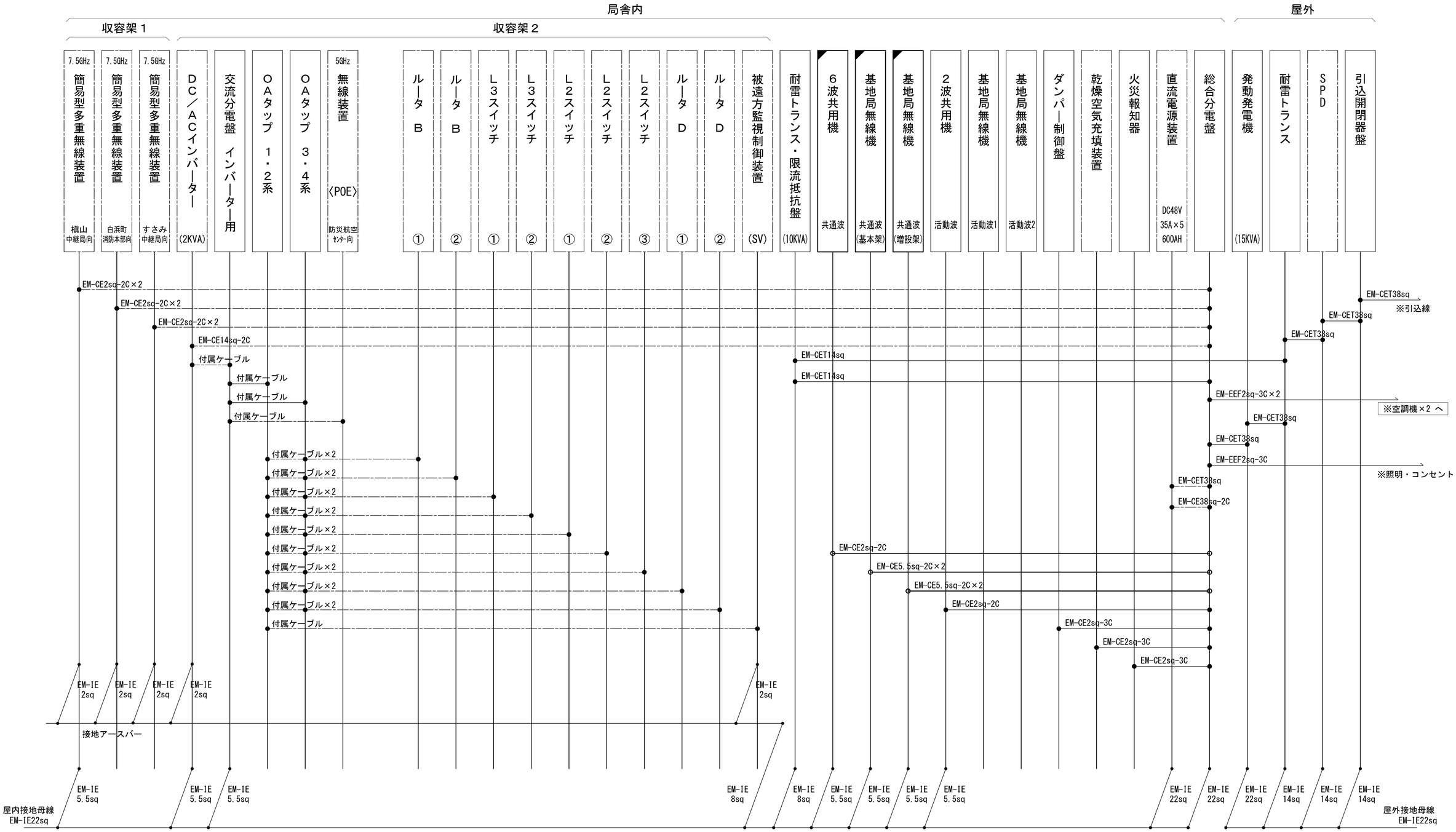

凡　例

- ◪：更新
- ◪：撤去
- □：別途
- ——：更新
- ー ー：撤去
- □：既設
- ◪：改修
- ——：既設
- ----：別途

工事名	和歌山県消防救急デジタル無線システム再整備工事		
図面名	塩津中継局 配線系統図（電源系）（新設）		
作成年月日	令和 6年　3月		
縮尺	NTS	図面番号	11 葉之内 9
会社名	株式会社エイト日本技術開発		
事業者名	和　歌　山　県		

導波管概念図（屋外）

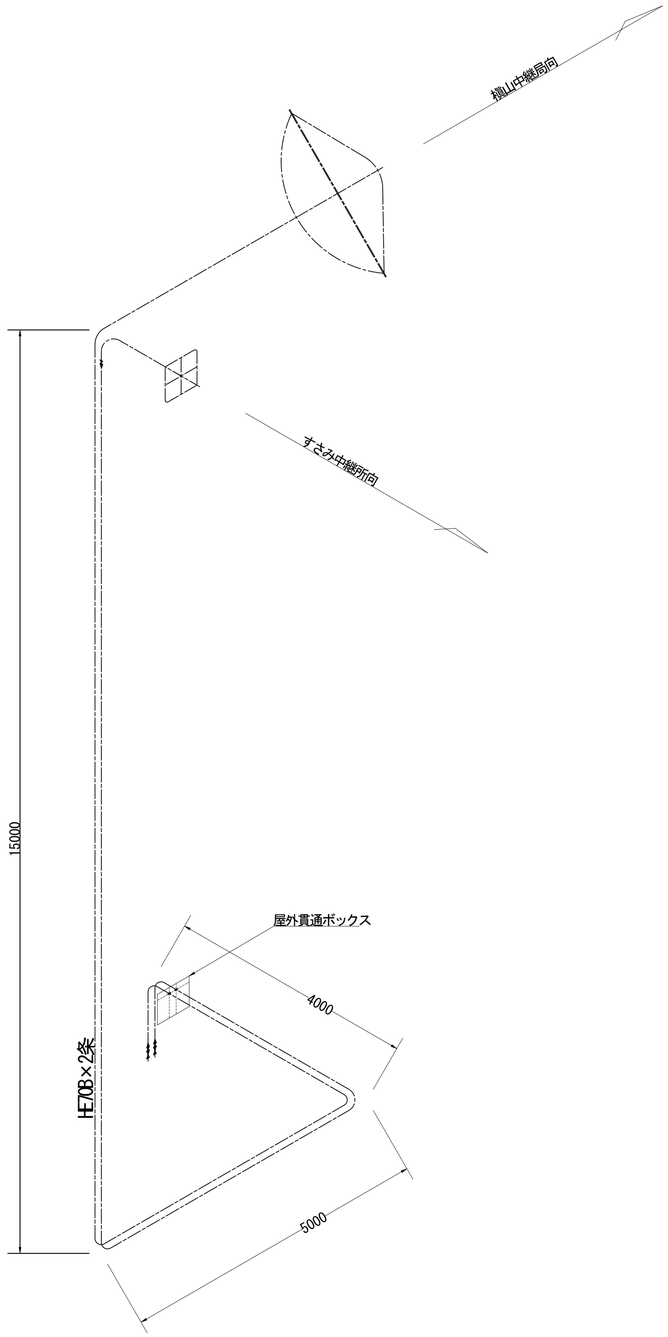

導波管材料数量表

名　　称	規格（長さ）	数　　量	備　　考
楕円導波管	HE-70B	24.9	すさみ中継局向
楕円導波管	HE-70B	26.3	槇山中継局向
導波管ｺﾈｸﾀ	PRJ-7	4	
サポート金具	L=150	50	SUS
ｺﾝﾊﾞｰｻﾙｸﾗﾝﾌﾟ	M12	8	
アースキット		4	

凡　例

: 更新　: 撤去　: 別途　: 更新　: 撤去

: 既設　: 改修　: 既設　: 別途

工事名	和歌山県消防救急デジタル無線システム再整備工事		
図面名	塩津中継局 導波管概念図（屋外）		
作成年月日	令和 6年　3月		
縮尺	1:50	図面番号	11 葉之内 10
会社名	株式会社エイト日本技術開発		
事業者名	和　歌　山　県		

導波管概念図（屋内）

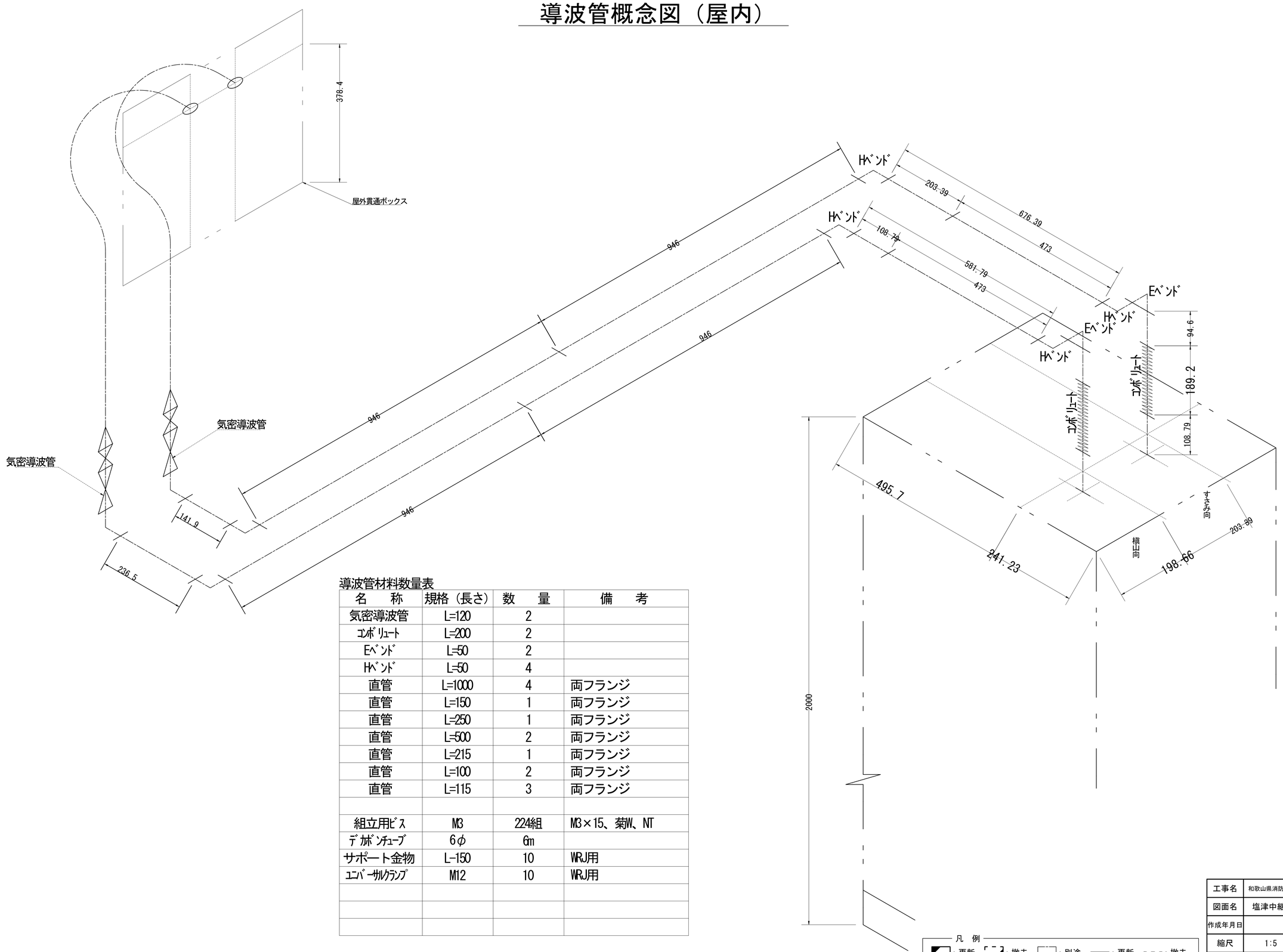

導波管材料数量表

名　　称	規格（長さ）	数　　量	備　　考
気密導波管	L=120	2	
ｺﾎﾟﾘｭｰﾄ	L=200	2	
Eﾍﾞﾝﾄﾞ	L=50	2	
Hﾍﾞﾝﾄﾞ	L=50	4	
直管	L=1000	4	両フランジ
直管	L=150	1	両フランジ
直管	L=250	1	両フランジ
直管	L=500	2	両フランジ
直管	L=215	1	両フランジ
直管	L=100	2	両フランジ
直管	L=115	3	両フランジ
組立用ﾋﾞｽ	M3	224組	M3×15、菊W、NT
ﾃﾞｶﾎﾞﾝﾁｭｰﾌﾞ	6φ	6m	
サポート金物	L-150	10	WRJ用
ｴﾝﾊﾞｰｻﾙｸﾗﾝﾌﾟ	M12	10	WRJ用

凡　例

：更新　：撤去　：別途　：更新　：撤去

：既設　：改修　：既設　：別途

工事名	和歌山県消防救急デジタル無線システム再整備工事		
図面名	塩津中継局 導波管概念図（屋内）		
作成年月日	令和 6年　3月		
縮尺	1:5	図面番号	11 葉之内 11
会社名	株式会社エイト日本技術開発		
事業者名	和　歌　山　県		

図　面　目　録

図面番号	図　面　名　称
1	システム系統図
2	敷地平面図
3	東側立面図
4	屋上階平面図
5	2階平面図
6	1階平面図
7	1階通信機械室機器配置図
8	収容架実装図
9	空中線系統図
10	配線系統図(信号系／電源系)（新設）
11	
12	
13	
14	
15	

システム系統図

別途工事

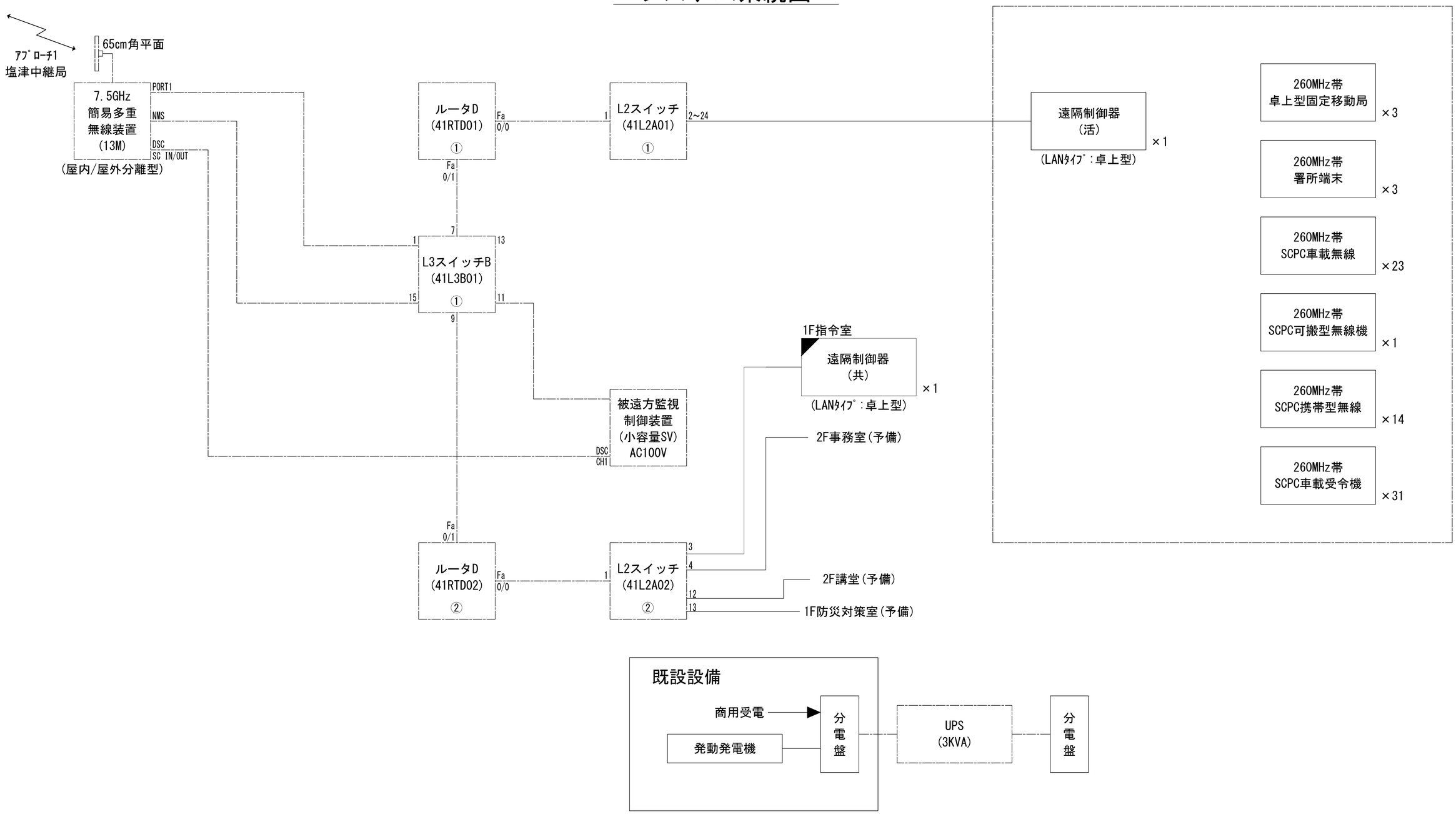

凡　例

◪：更新	◪：撤去	□：別途	——：更新　- - -：撤去
□：既設	◪：改修		——：既設　——：別途

工事名	和歌山県消防救急デジタル無線システム再整備工事		
図面名	白浜町消防本部 システム系統図		
作成年月日	令和 6年　3月		
縮尺	NTS	図面番号	10葉之内 1
会社名	株式会社エイト日本技術開発		
事業者名	和　歌　山　県		

敷地平面図

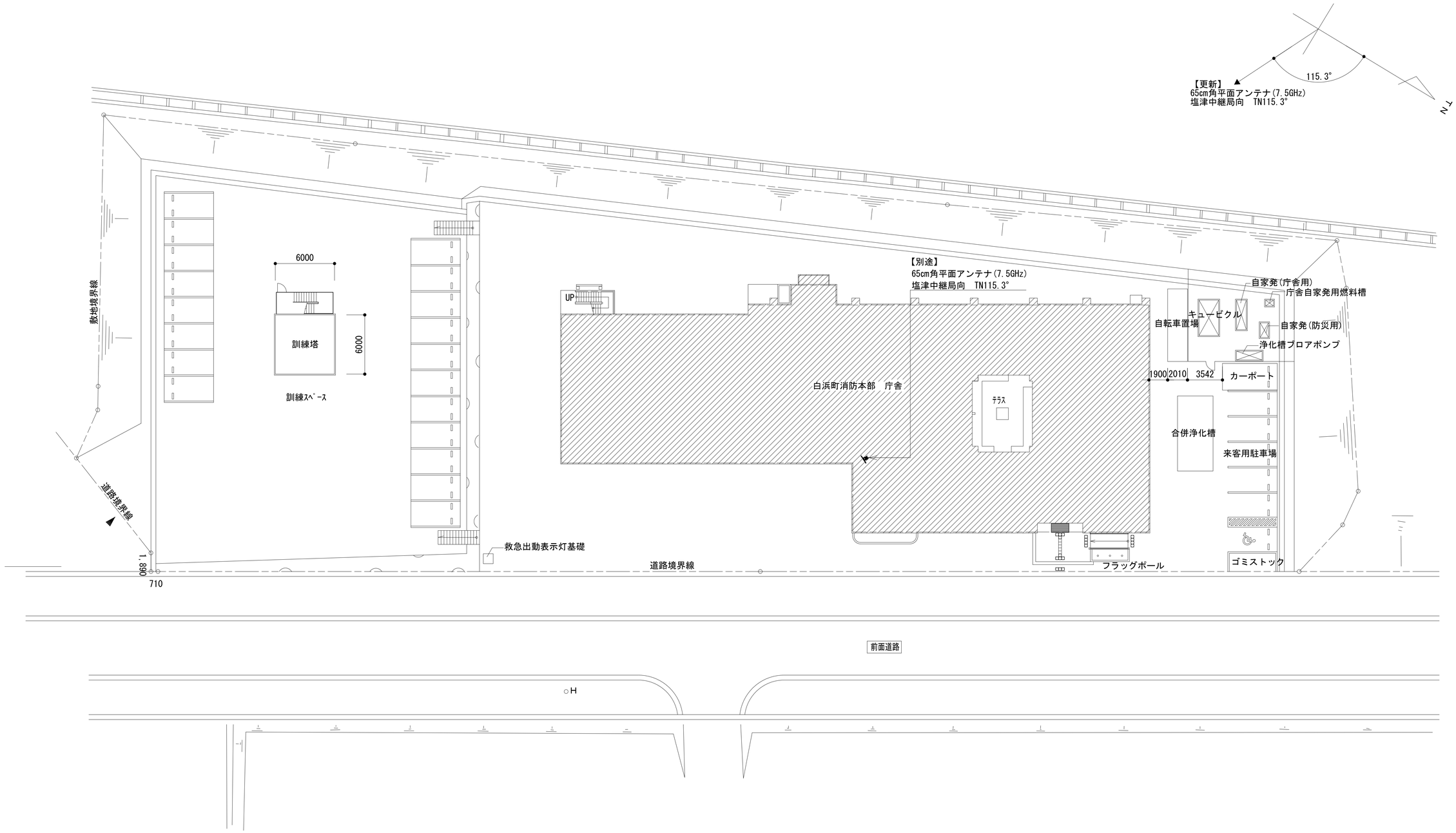

敷地平面図　S=1:200

緯度：　33°40′06″
経度：135°21′18″
標高：100m

施工場所：白浜町２９２７－２５９

凡　例

◪：更新	◪：撤去	：別途	——：更新	- - -：撤去
：既設	◪：改修		——：既設	—·—：別途

工事名	和歌山県消防救急デジタル無線システム再整備工事		
図面名	白浜町消防本部 敷地平面図		
作成年月日	令和 6年　3月		
縮尺	1:200	図面番号	10 葉之内 2
会社名	株式会社エイト日本技術開発		
事業者名	和　歌　山　県		

東側立面図

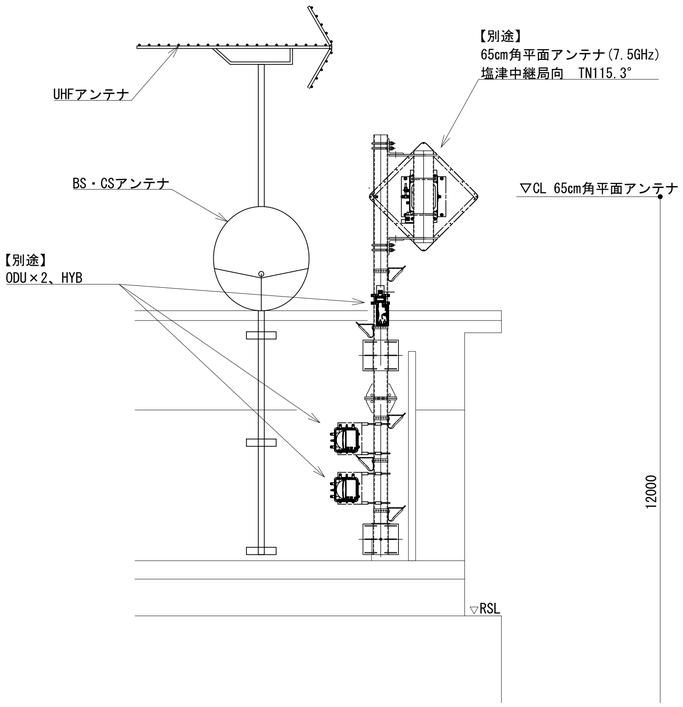

屋上内観立面図（アンテナ取付詳細）S＝1：25

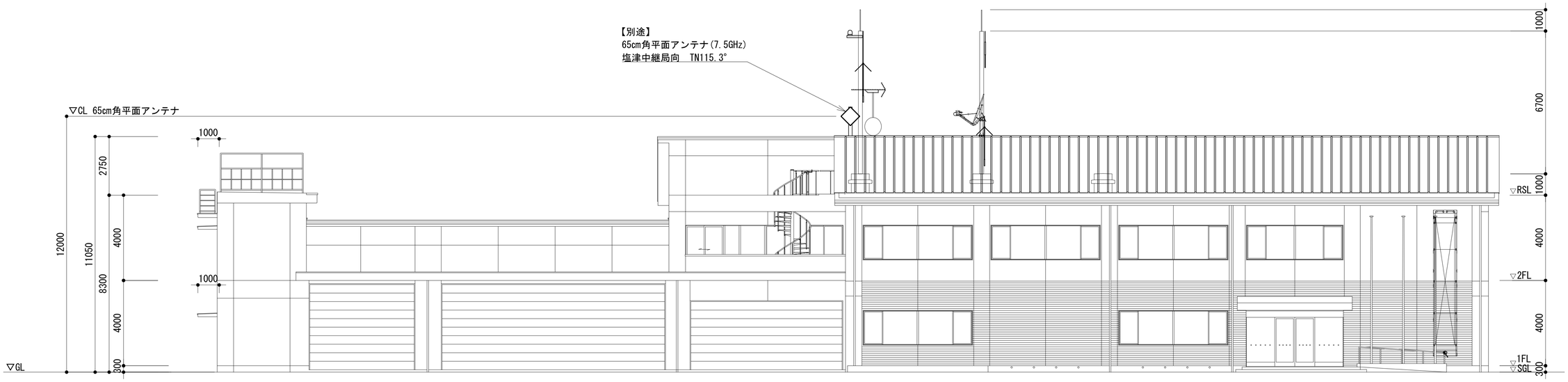

凡　例

: 更新　: 撤去　: 別途　: 更新　: 撤去

: 既設　: 改修　: 既設　: 別途

工事名	和歌山県消防救急デジタル無線システム再整備工事		
図面名	白浜町消防本部 東側立面図		
作成年月日	令和 6年　3月		
縮尺	1:100	図面番号	10葉之内 3
会社名	株式会社エイト日本技術開発		
事業者名	和　歌　山　県		

屋上階平面図

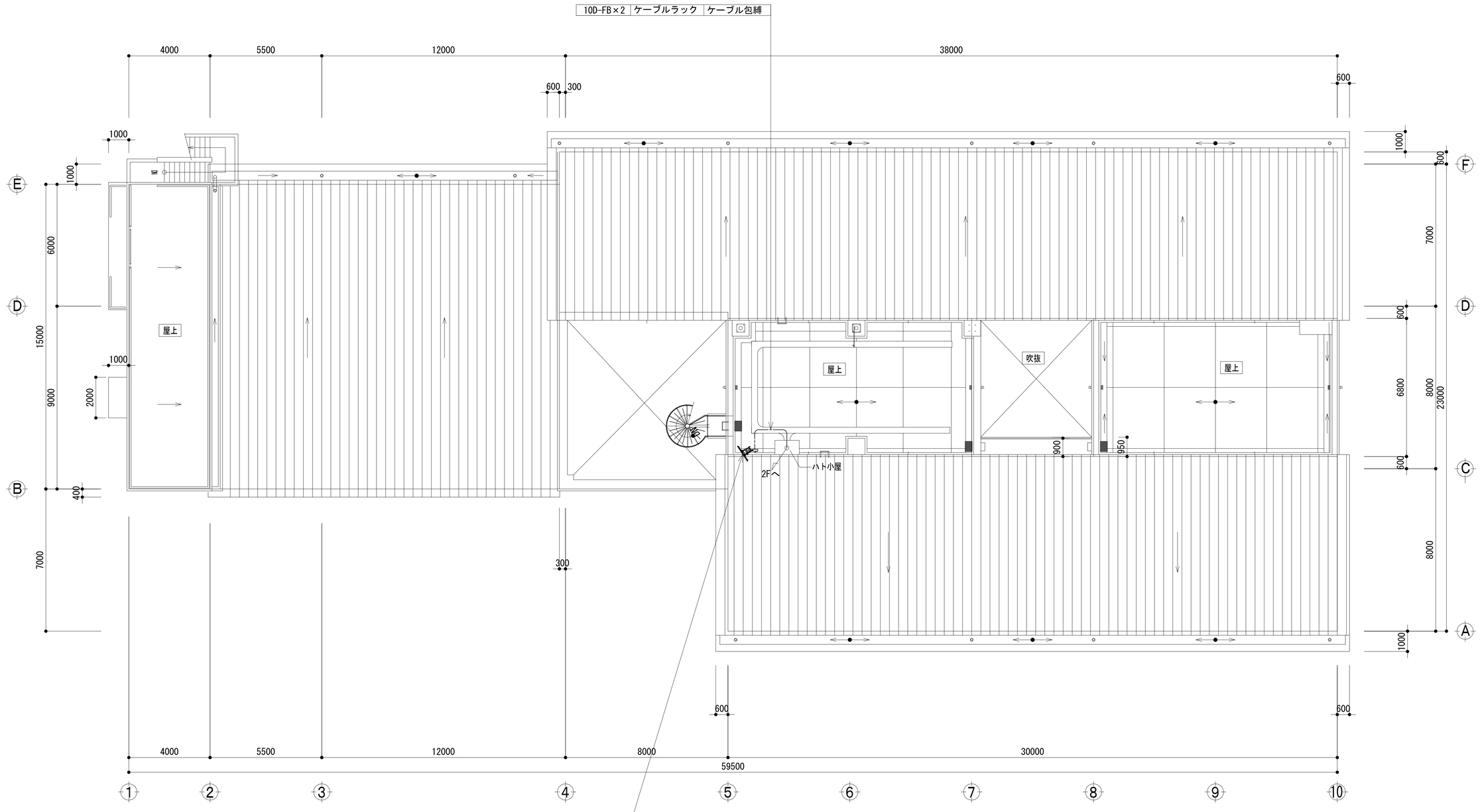

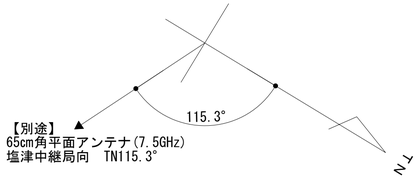

凡　例

◪：更新	◪：撤去	：別途	——：更新　- - -：撤去
：既設	◪：改修		——：既設　—·—：別途

工事名	和歌山県消防救急デジタル無線システム再整備工事		
図面名	白浜町消防本部 屋上階平面図		
作成年月日	令和 6年　3月		
縮尺	1:100	図面番号	10葉之内 4
会社名	株式会社エイト日本技術開発		
事業者名	和　歌　山　県		

２階平面図

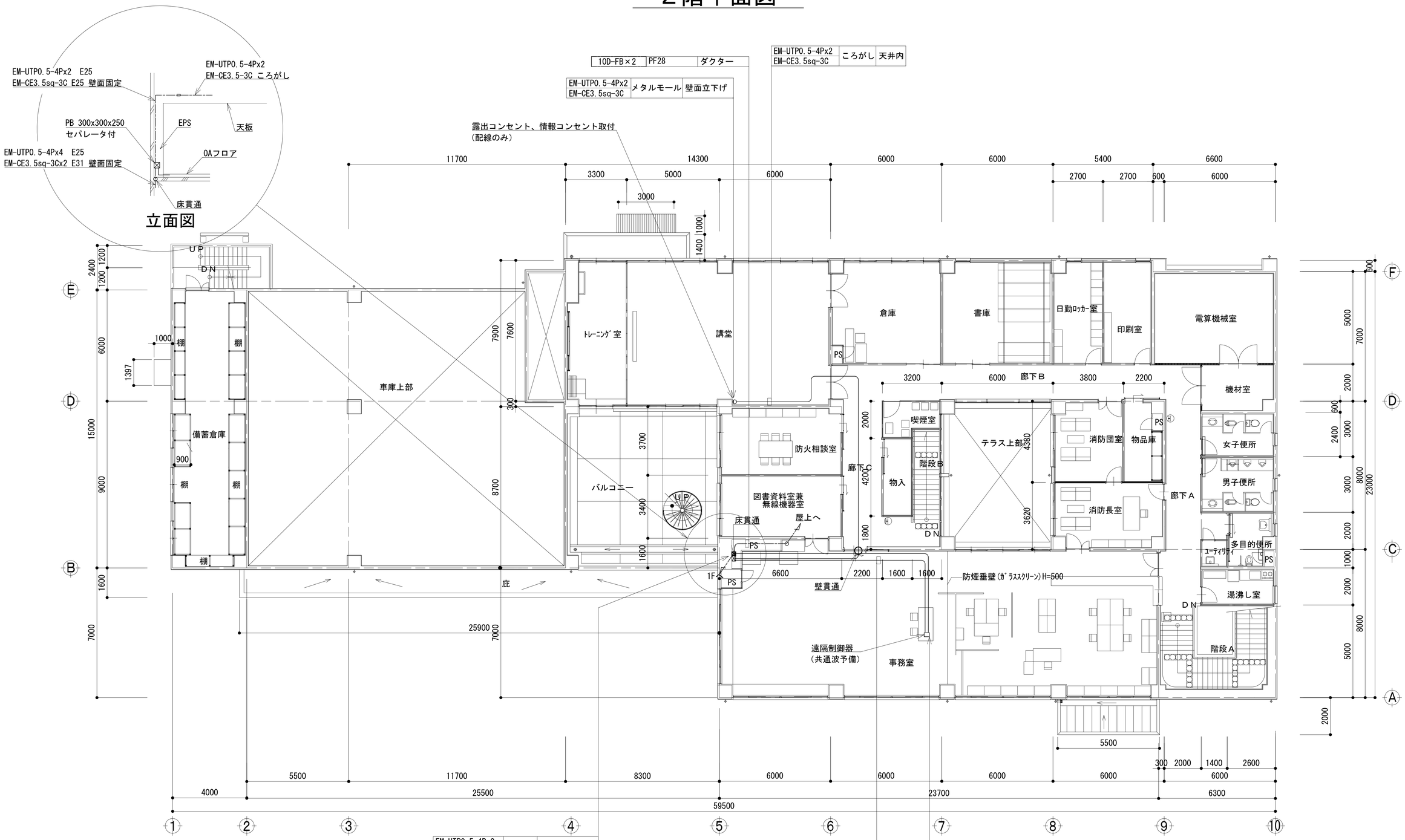

凡 例

: 更新　: 撤去　: 別途　: 更新　: 撤去
: 既設　: 改修　: 既設　: 別途

工事名	和歌山県消防救急デジタル無線システム再整備工事		
図面名	白浜町消防本部 ２階平面図		
作成年月日	令和 6年 3月		
縮尺	1:100	図面番号	10葉之内 5
会社名	株式会社エイト日本技術開発		
事業者名	和 歌 山 県		

１階平面図

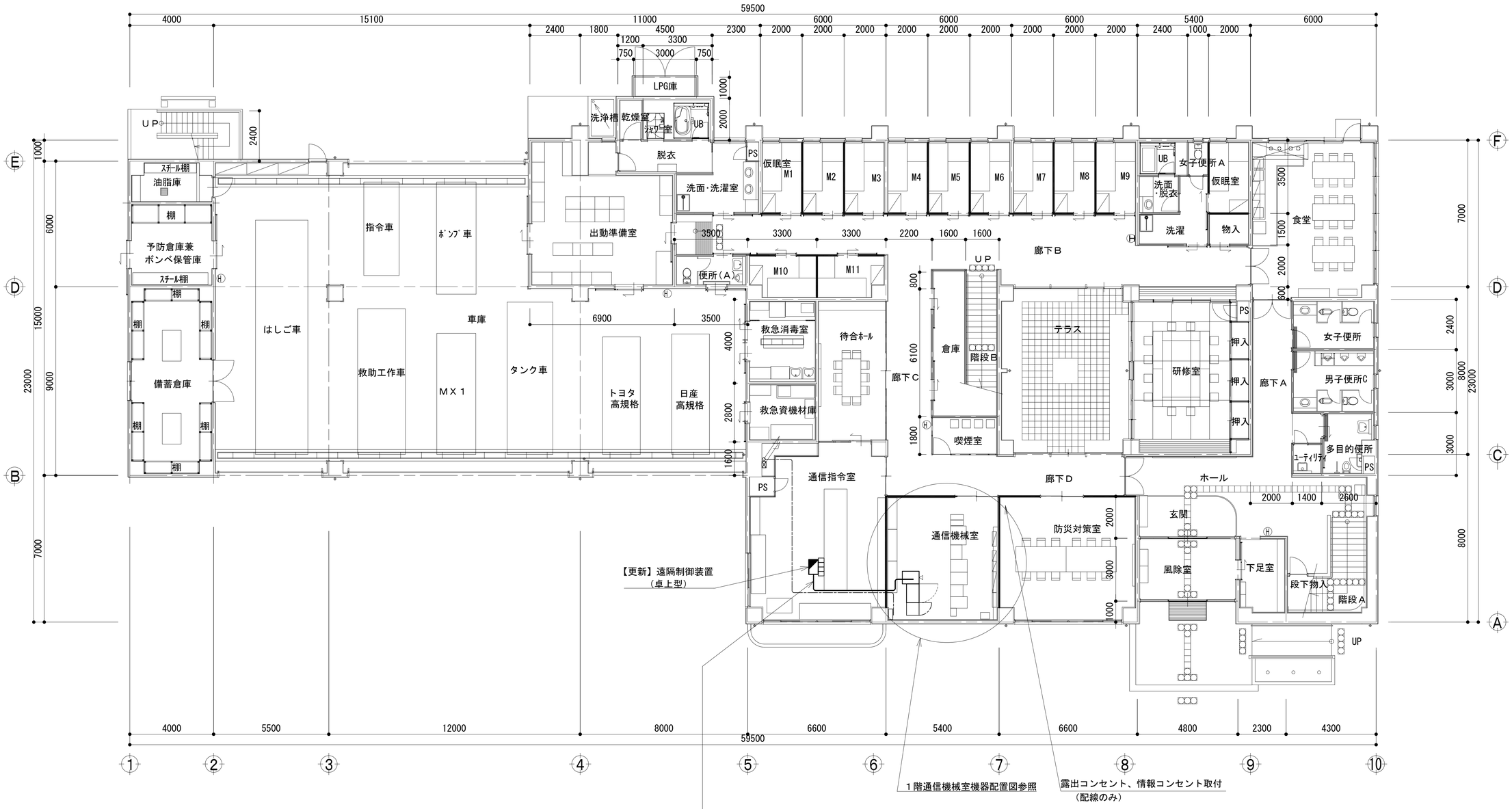

EM-UTP0.5-4P 10D-FB×2 EM-CE3.5sq-2Cx2	PF28 ころがし	ＯＡフロア内

凡　例

- ：更新
- ：撤去
- ：別途
- ：更新
- ：撤去
- ：既設
- ：改修
- ：既設
- ：別途

工事名	和歌山県消防救急デジタル無線システム再整備工事		
図面名	白浜町消防本部　１階平面図		
作成年月日	令和 6年　3月		
縮尺	1:100	図面番号	10 葉之内 6
会社名	株式会社エイト日本技術開発		
事業者名	和　歌　山　県		

１階通信機械室機器配置図

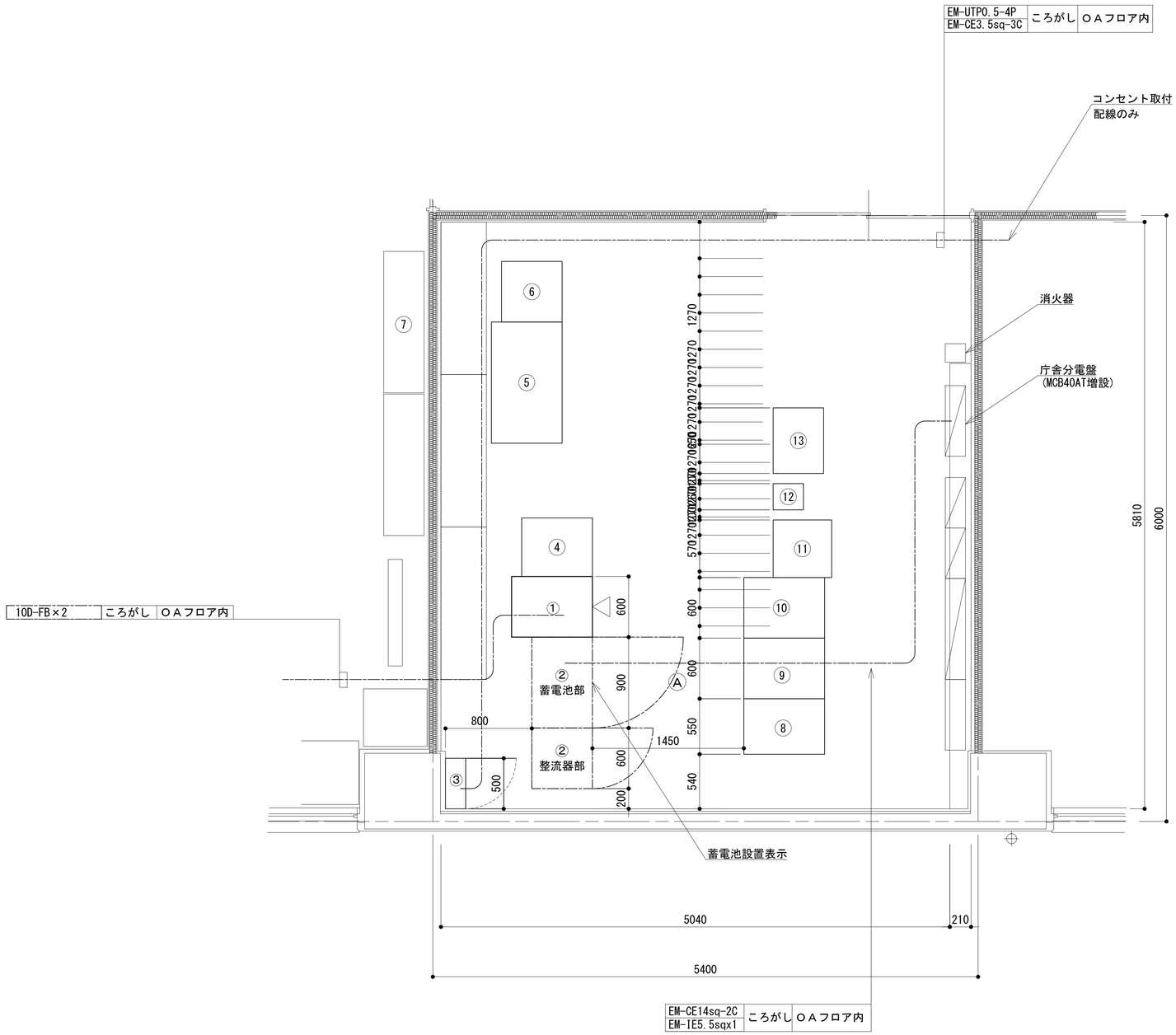

番号	機　器　名
①	収容架(19インチラック)
②	直流電源装置 -48V 25A×4 300AH
③	ＭＤＦ
④	収容架
⑤	机
⑥	ラック
⑦	モニタ
⑧	衛星端局装置
⑨	収容架
⑩	収容架
⑪	Ｊアラート
⑫	無線送受信装置
⑬	電源設備

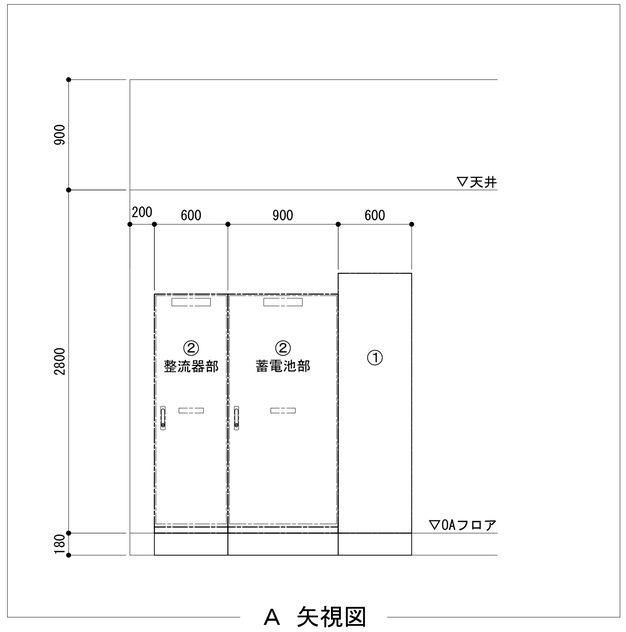

Ａ　矢視図

凡　例

: 更新　: 撤去　: 別途　: 更新　: 撤去

: 既設　: 改修　: 既設　: 別途

工事名	和歌山県消防救急デジタル無線システム再整備工事		
図面名	白浜町消防本部　１階通信機械室機器配置図		
作成年月日	令和 6年　3月		
縮尺	1:25	図面番号	10葉之内 7
会社名	株式会社エイト日本技術開発		
事業者名	和　歌　山　県		

収容架実装図

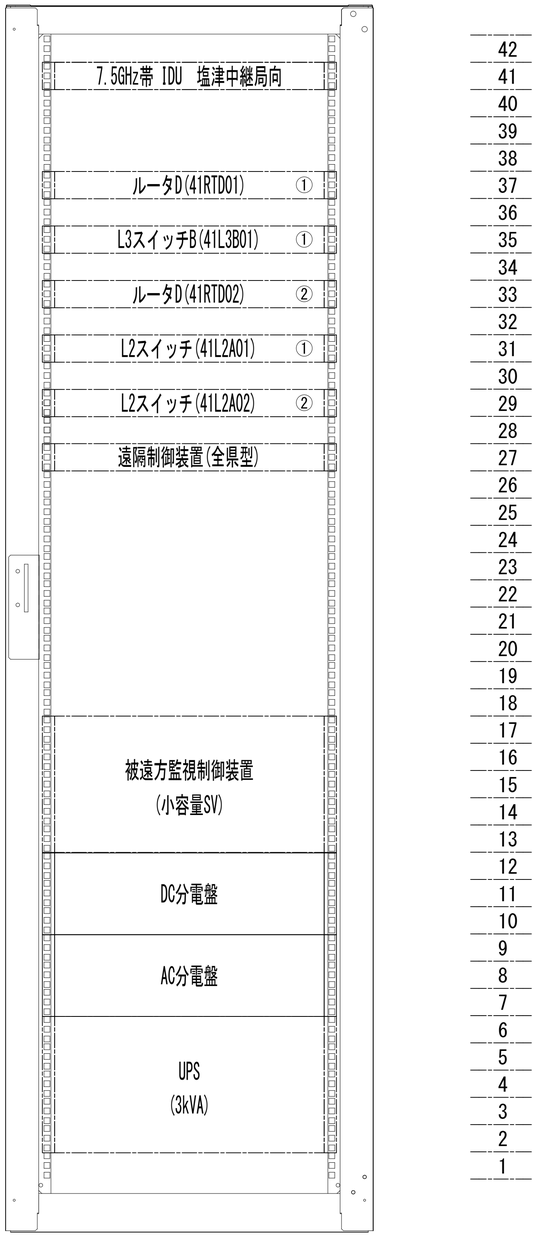

前面実装図 S=1:5

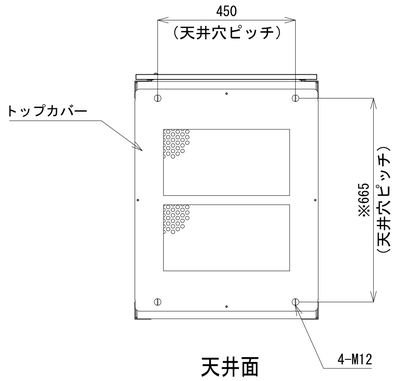

天井面

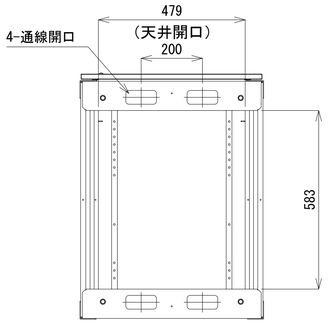

天井面
(トップカバーを外した状態)

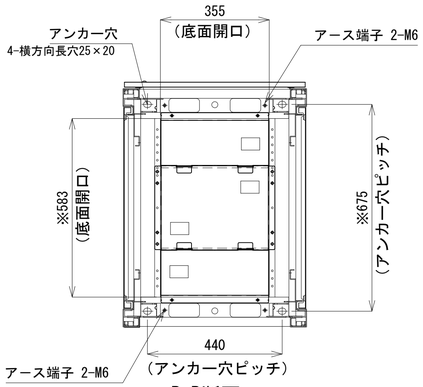

B-B断面

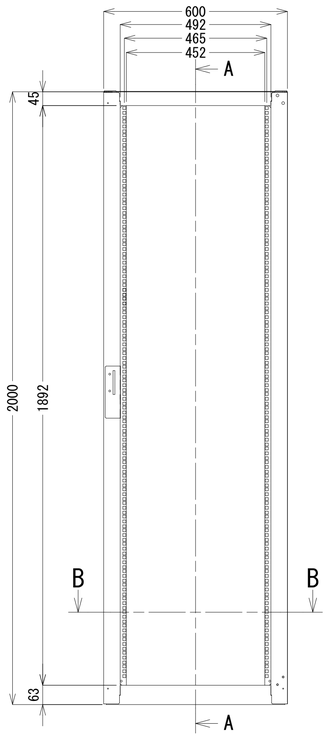

正面図

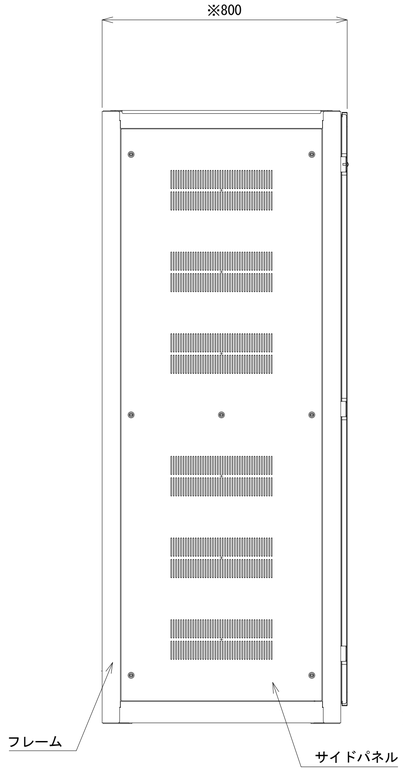

側面図

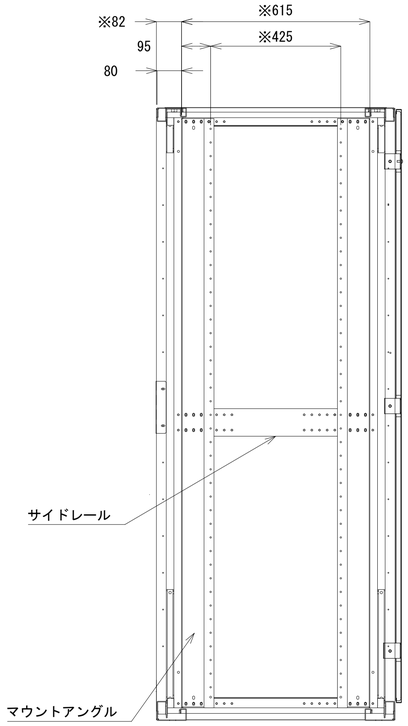

A-A断面

収容架A 姿図 S=1:10

凡 例

◪ : 更新	◪ : 撤去	□ : 別途	——— : 更新 - - - : 撤去
□ : 既設	◪ : 改修		——— : 既設 —·— : 別途

工事名	和歌山県消防救急デジタル無線システム再整備工事		
図面名	白浜町消防本部 収容架実装図		
作成年月日	令和 6年 3月		
縮尺	1:10	図面番号	10 葉之内 8
会社名	株式会社エイト日本技術開発		
事業者名	和 歌 山 県		

空中線系統図

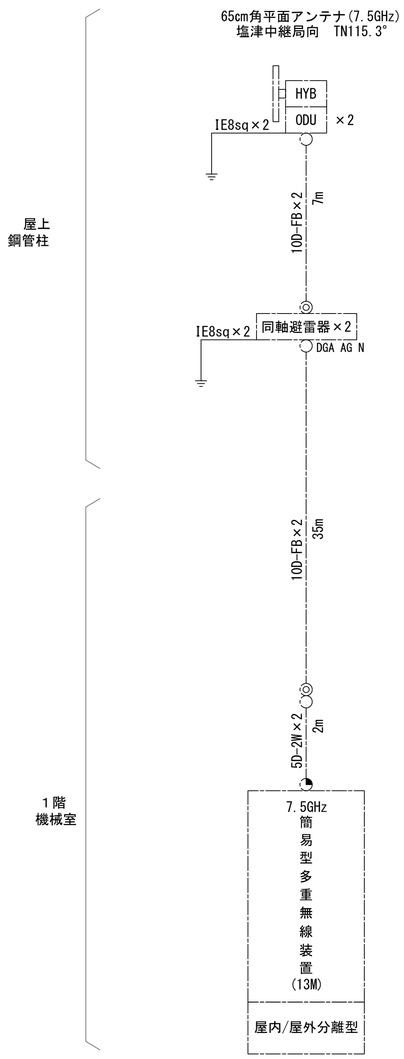

凡例
- ○ N-Pコネクタ
- ◎ N-Jコネクタ
- ◔ N-P L型コネクタ
- ● N型終端器(機器添付)
- □ LAN用コネクタ
- △ 導波管接栓
- 導波管アースキット
- □ トラジュー接栓

凡　例
- ◪ : 更新
- ◪ : 撤去
- □ : 別途
- ―― : 更新
- - - : 撤去
- □ : 既設
- ◥ : 改修
- ―― : 既設
- ―― : 別途

工事名	和歌山県消防救急デジタル無線システム再整備工事		
図面名	白浜町消防本部 空中線系統図		
作成年月日	令和 6年　3月		
縮尺	NTS	図面番号	10葉之内 9
会社名	株式会社エイト日本技術開発		
事業者名	和　歌　山　県		

配線系統図(信号系/電源系)（新設）

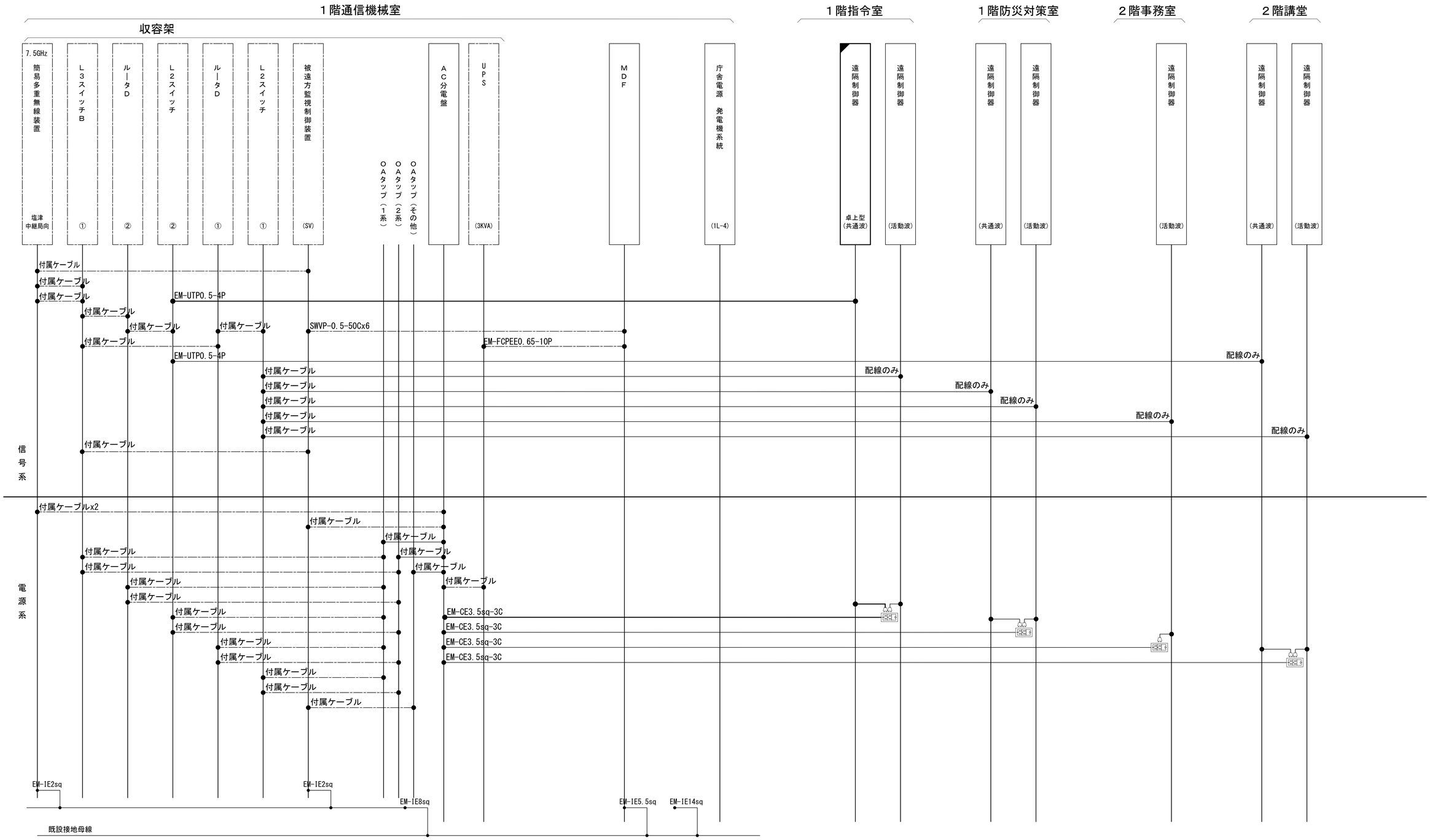

凡　例

- ◪：更新
- ⬚：撤去
- ⬚：別途
- ◪：改修
- ⬚：既設
- ——：更新
- - - -：撤去
- ——：既設
- —·—：別途

工事名	和歌山県消防救急デジタル無線システム再整備工事		
図面名	白浜町消防本部 配線系統図(信号系/電源系)（新設）		
作成年月日	令和 6年　3月		
縮尺	NTS	図面番号	10葉之内10
会社名	株式会社エイト日本技術開発		
事業者名	和　歌　山　県		

図　面　目　録

図面番号	図　面　名　称
1	システム系統図
2	敷地平面図
3	南側立面図
4	平面図
5	機器配置図
6	収容架実装図
7	空中線系統図
8	配線系統図(信号系)（新設）
9	配線系統図(電源系)（新設）
10	導波管概念図（屋外）
11	導波管概念図（屋内）
12	
13	
14	
15	

システム系統図

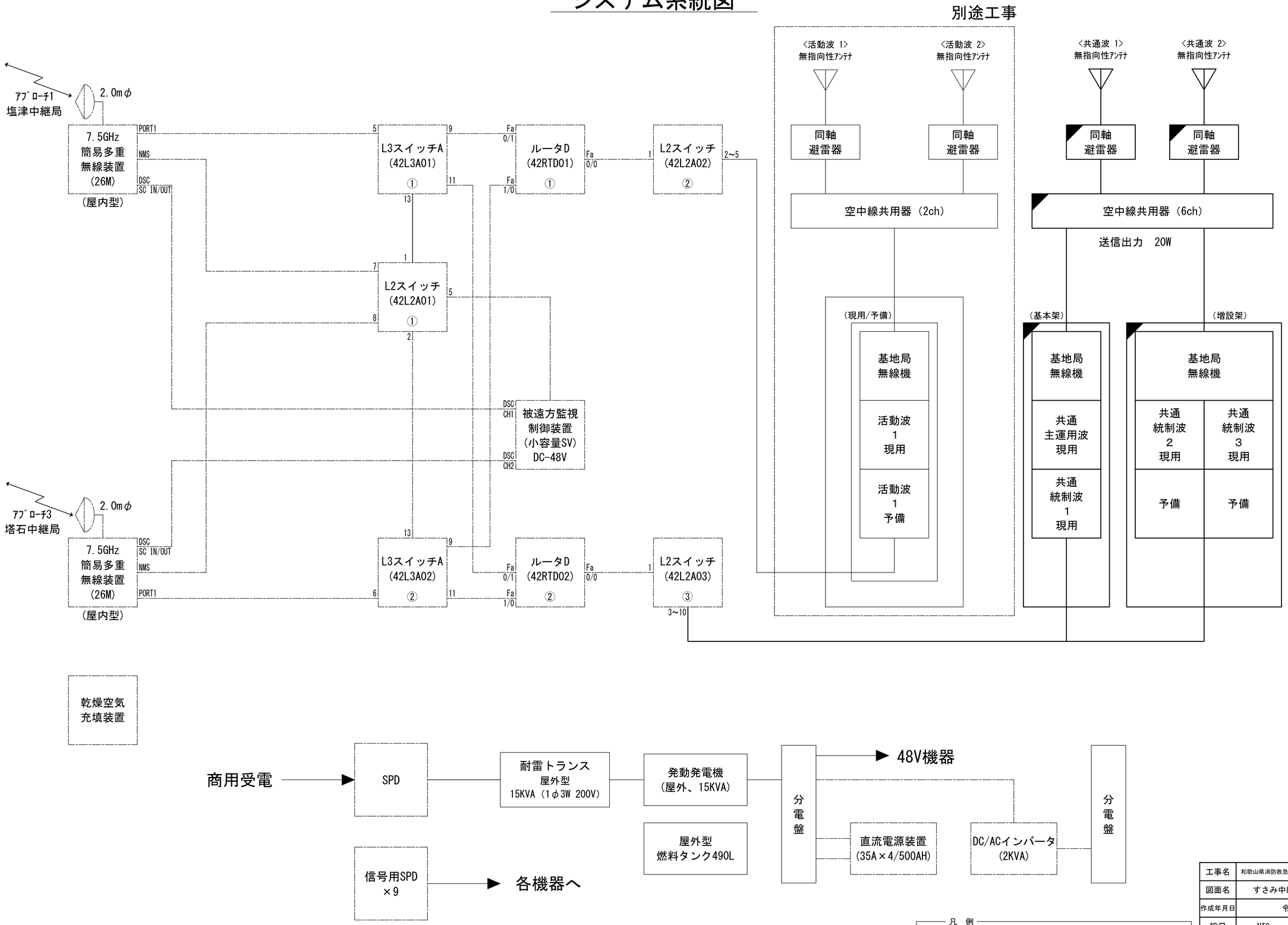

工事名	和歌山県消防救急デジタル無線システム再整備工事		
図面名	すさみ中継局 システム系統図		
作成年月日	令和 6年 3月		
縮尺	NTS	図面番号	11 葉之内 1
会社名	株式会社エイト日本技術開発		
事業者名	和 歌 山 県		

敷地配置図

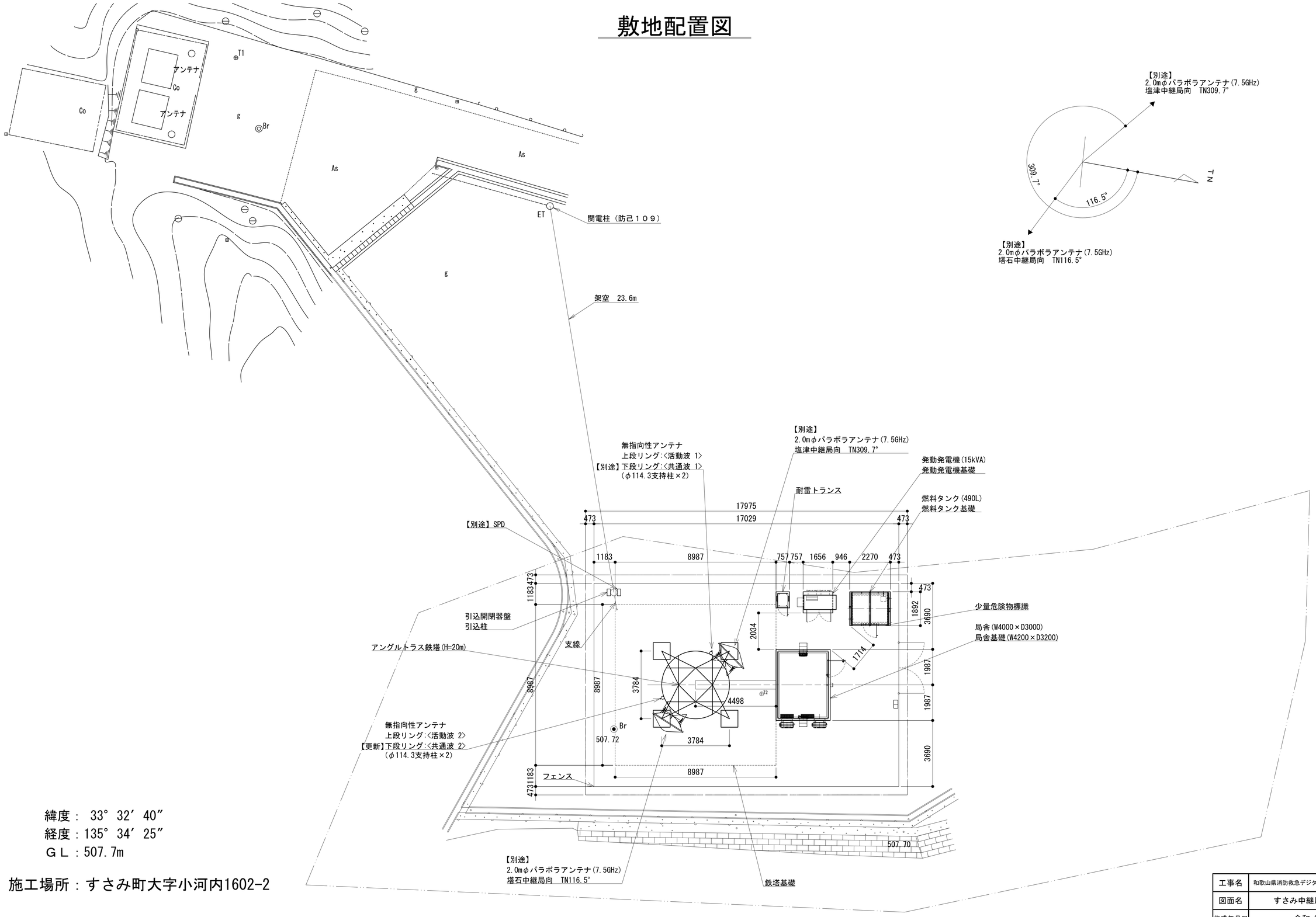

緯度：　33°　32′　40″
経度：135°　34′　25″
ＧＬ：507.7m

施工場所：すさみ町大字小河内1602-2

敷地配置図　S=1：100

凡　例

◪：更新	◪：撤去	□：別途	——：更新	- - -：撤去	
□：既設	◪：改修		——：既設	——：別途	

工事名	和歌山県消防救急デジタル無線システム再整備工事		
図面名	すさみ中継局 敷地配置図		
作成年月日	令和 6年　3月		
縮尺	1:100	図面番号	11 葉之内 2
会社名	株式会社エイト日本技術開発		
事業者名	和　歌　山　県		

南側立面図

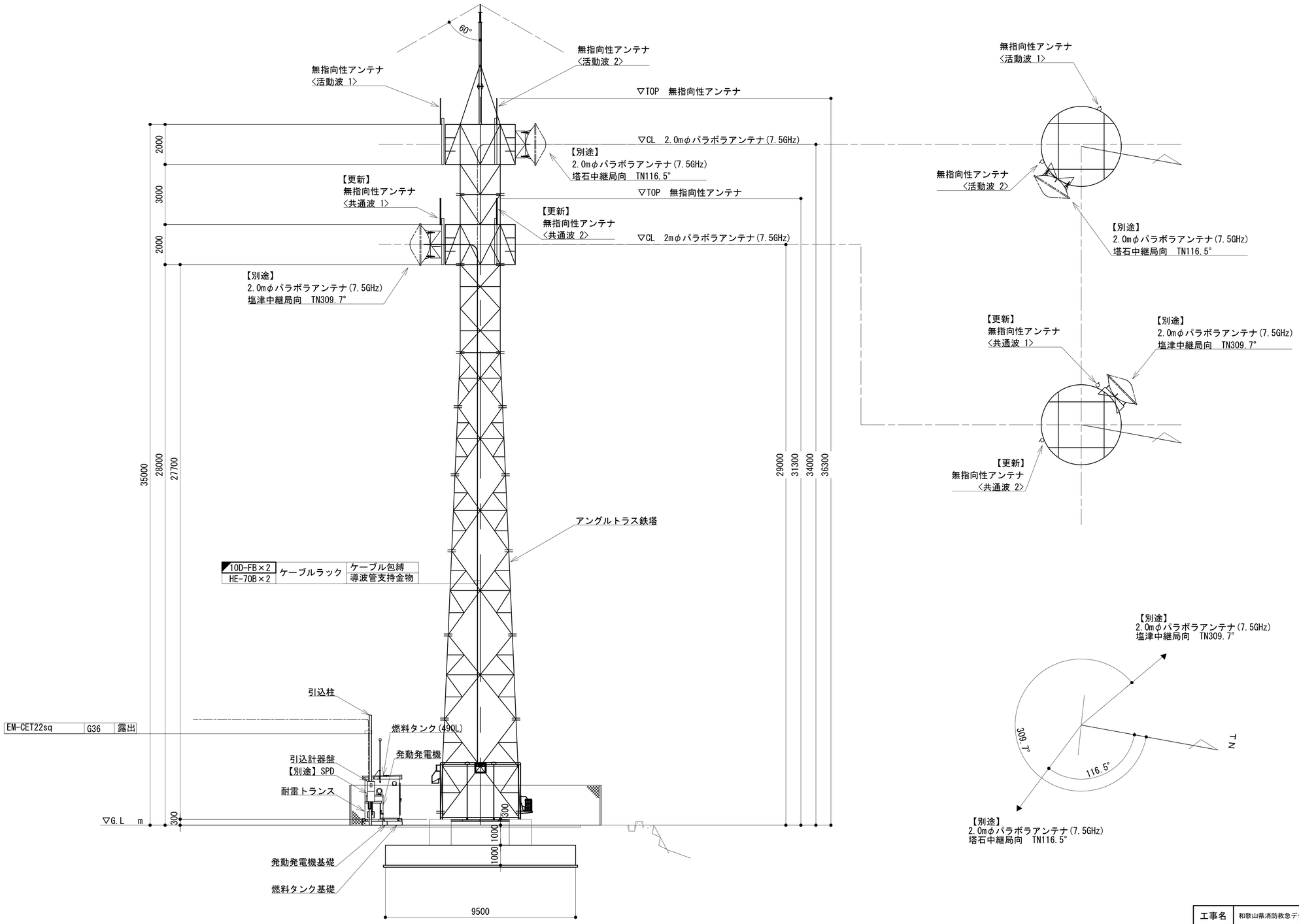

凡　例

◢ : 更新	◢ : 撤去	▭ : 別途	━━ : 更新　- - - : 撤去
▭ : 既設	◣ : 改修		── : 既設　—·— : 別途

工事名	和歌山県消防救急デジタル無線システム再整備工事		
図面名	すさみ中継局 南側立面図		
作成年月日	令和 6年　3月		
縮尺	1:100	図面番号	11 葉之内 3
会社名	株式会社エイト日本技術開発		
事業者名	和　歌　山　県		

平面図

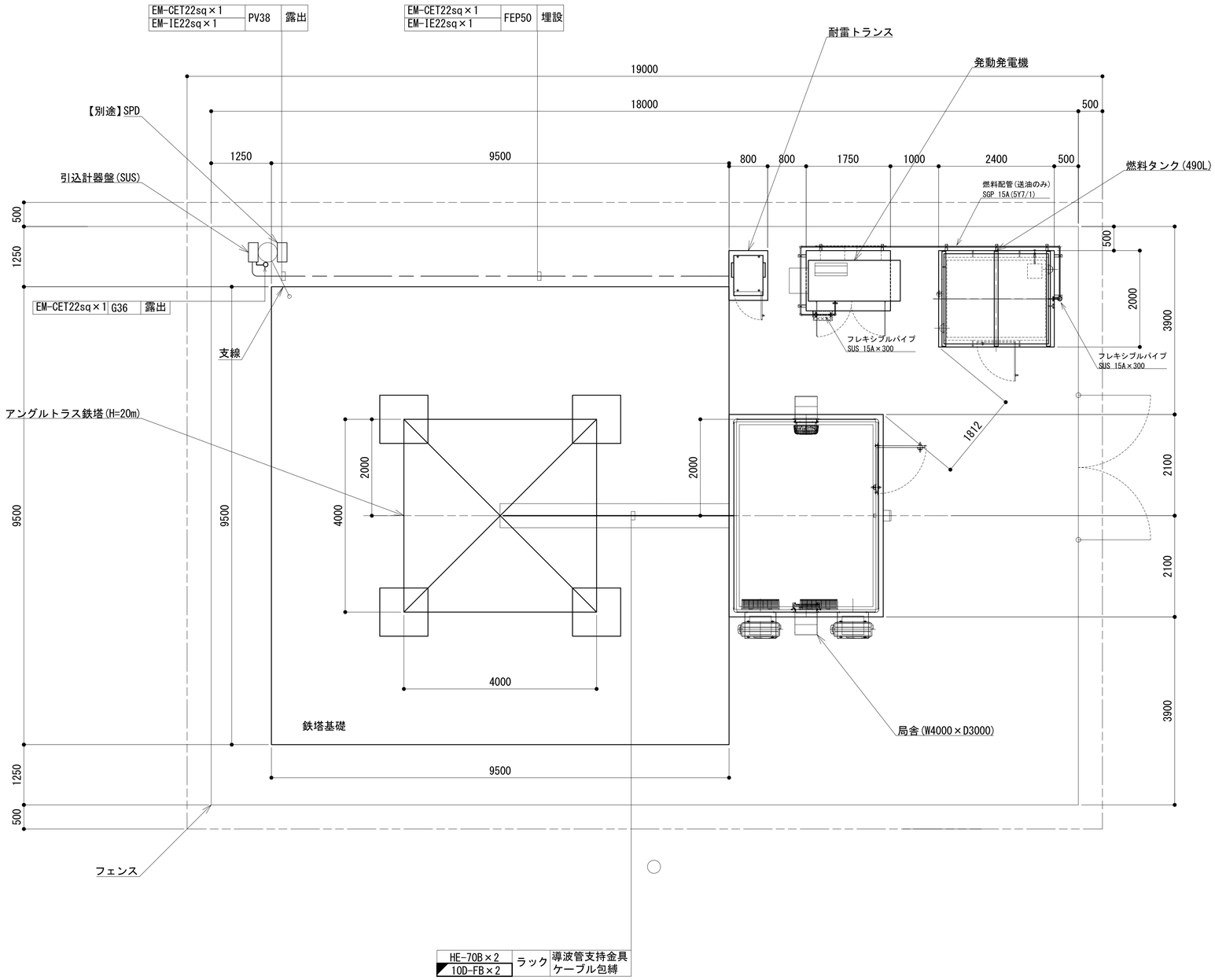

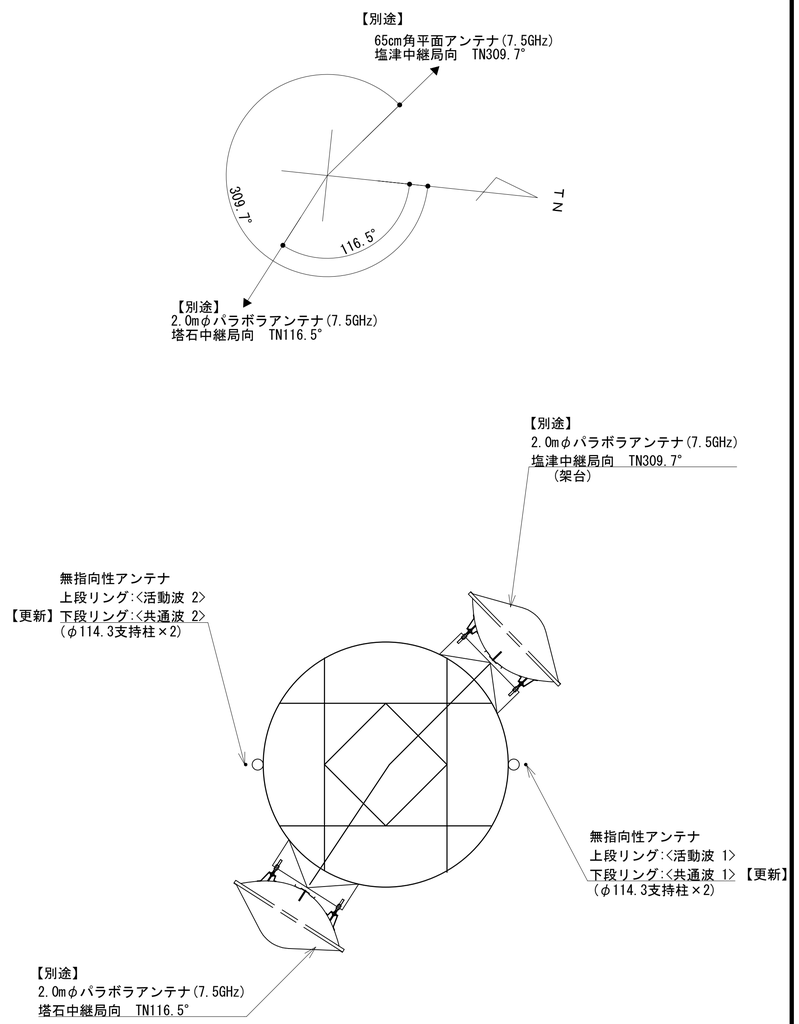

凡　例

: 更新	: 撤去	: 別途	: 更新	: 撤去	
: 既設	: 改修		: 既設	: 別途	

工事名	和歌山県消防救急デジタル無線システム再整備工事		
図面名	すさみ中継局　平面図		
作成年月日	令和 6年　3月		
縮尺	1:50	図面番号	11 葉之内 4
会社名	株式会社エイト日本技術開発		
事業者名	和　歌　山　県		

機器配置図

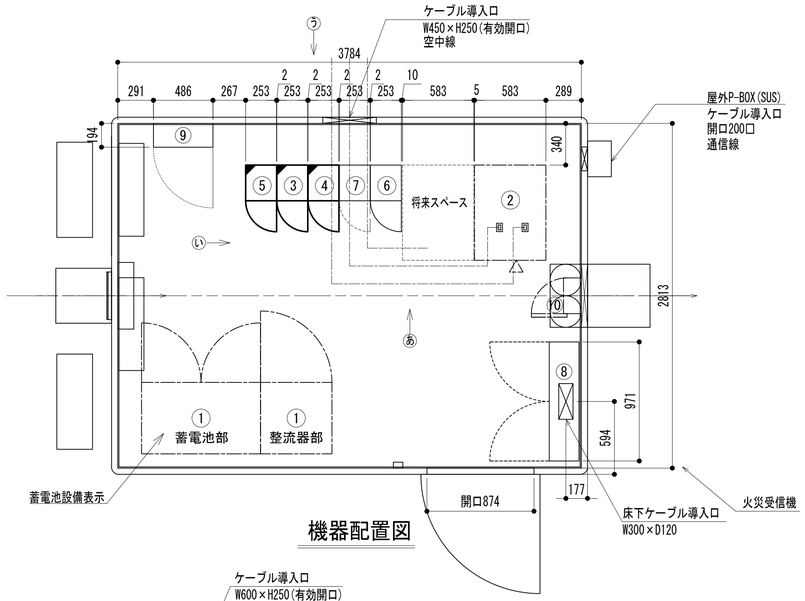

機器配置図

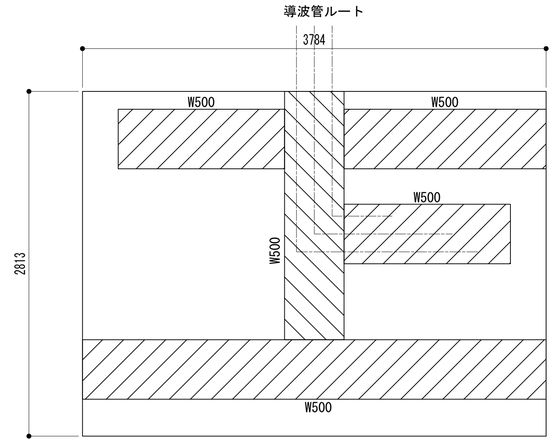

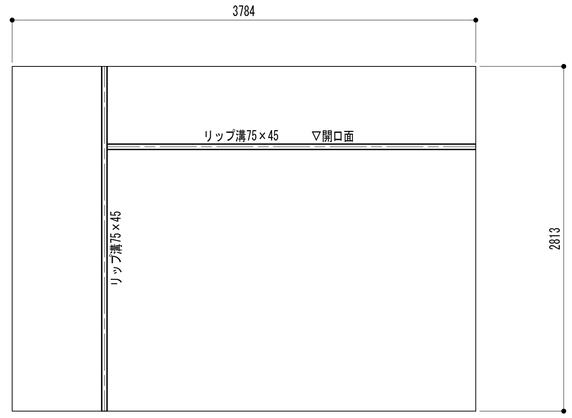

ケーブルラック平面図

ストラクチャ平面図

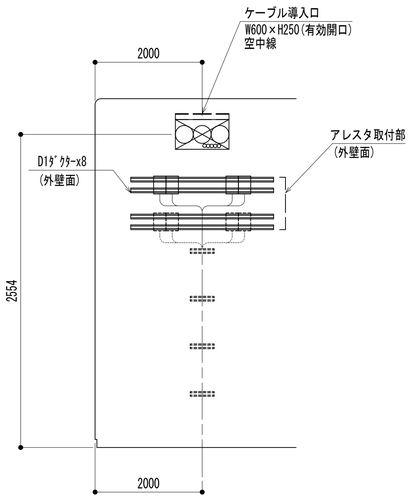

う 視立面図

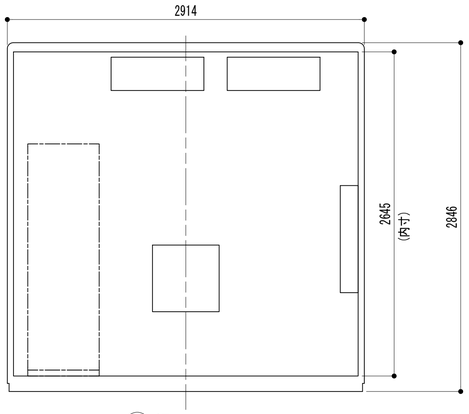

a 視断面図

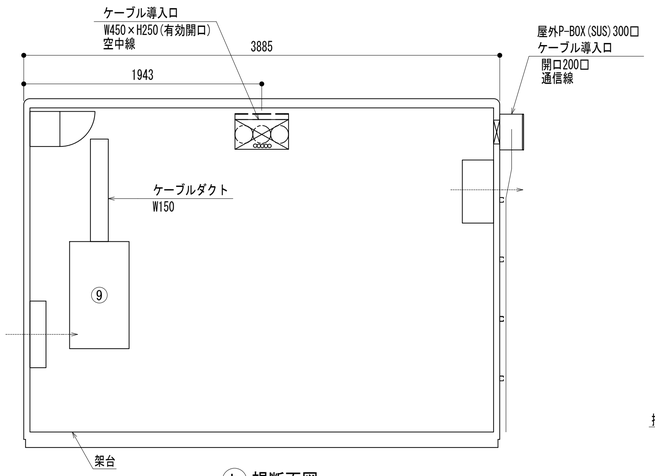

b 視断面図

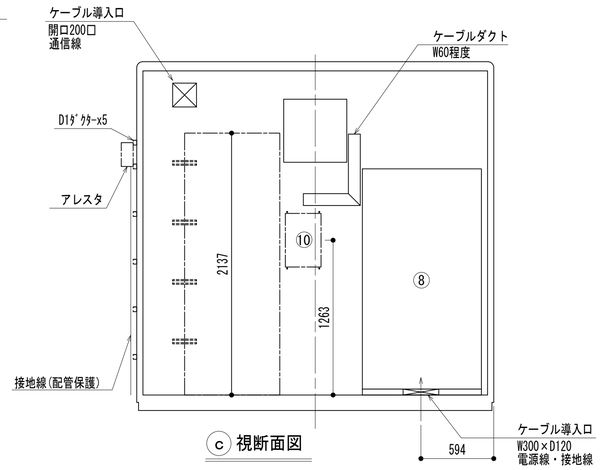

c 視断面図

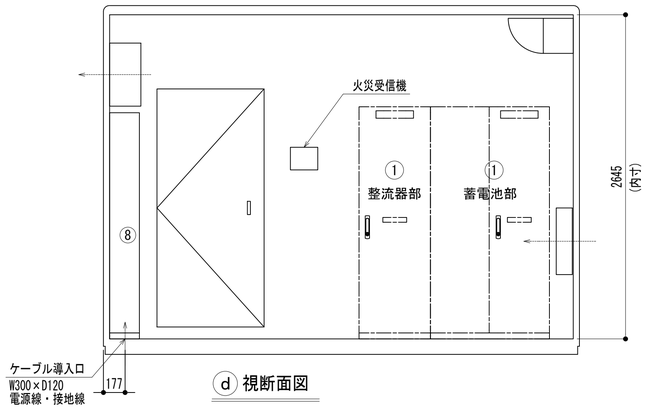

d 視断面図

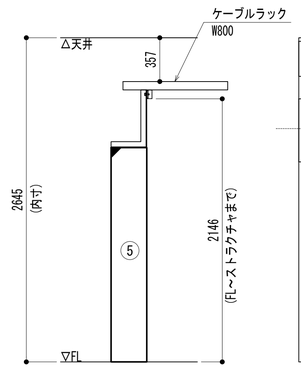

い 視断面図

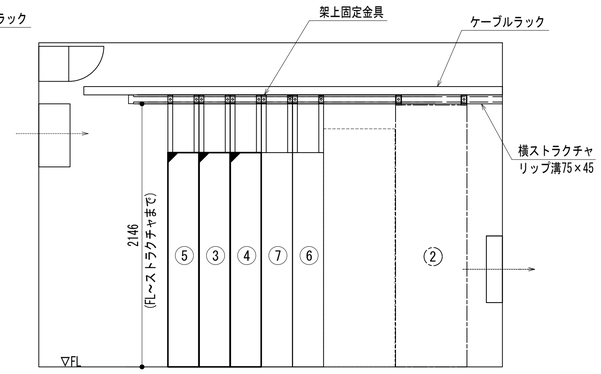

あ 視断面図

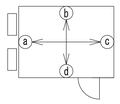

No.	組立局舎内
①	48V直流電源装置 (RECT35A×4,BATT500AH)
②	収容架(19インチラック)
③	共通波基地局無線機(基本架)
④	共通波基地局無線機(増設架)
⑤	６波共用器(共通波)
⑥	活動波基地局無線機(基本架)
⑦	２波共用器(活動波)
⑧	総合分電盤
⑨	MDF
⑩	乾燥空気充填装置

凡 例

: 更新　: 撤去　: 別途　: 更新　: 撤去

: 既設　: 改修　: 既設　: 別途

工事名	和歌山県消防救急デジタル無線システム再整備工事		
図面名	すさみ中継局 機器配置図		
作成年月日	令和 6年 3月		
縮尺	1:25	図面番号	11 葉之内 5
会社名	株式会社エイト日本技術開発		
事業者名	和 歌 山 県		

収容架実装図

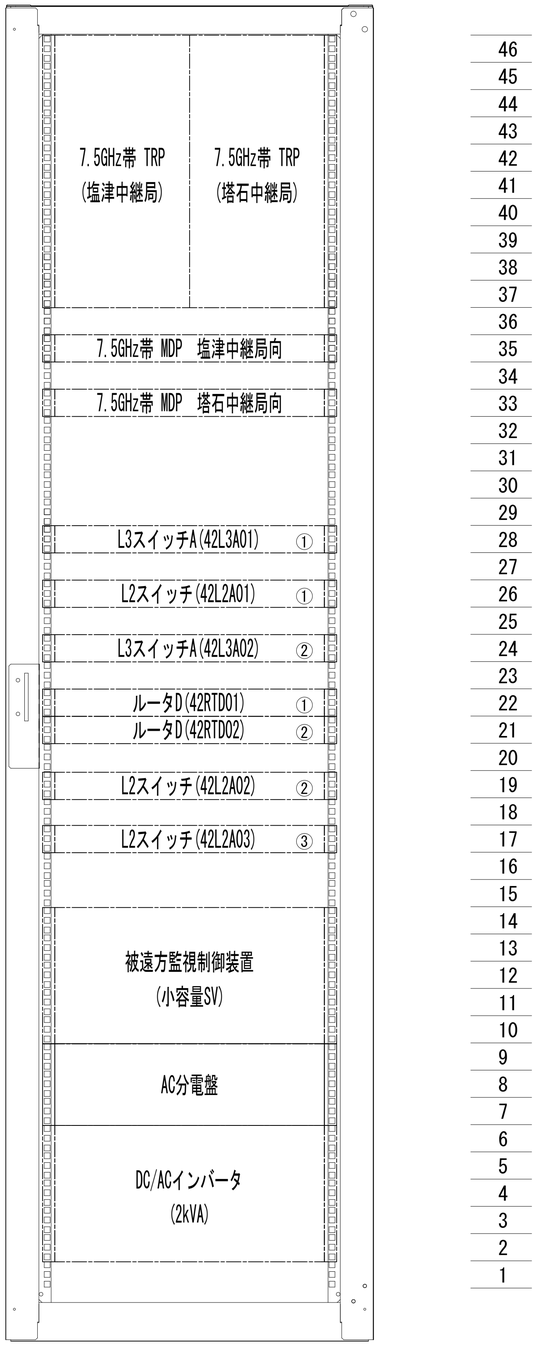

前面実装図 S=1:5

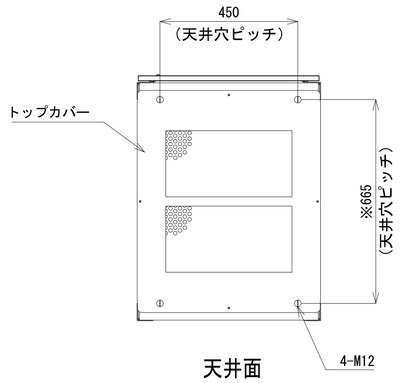

天井面

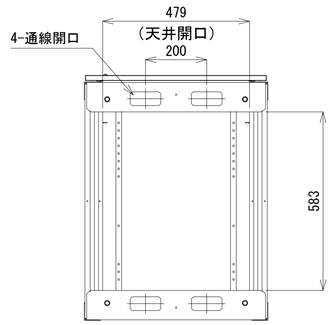

天井面
(トップカバーを外した状態)

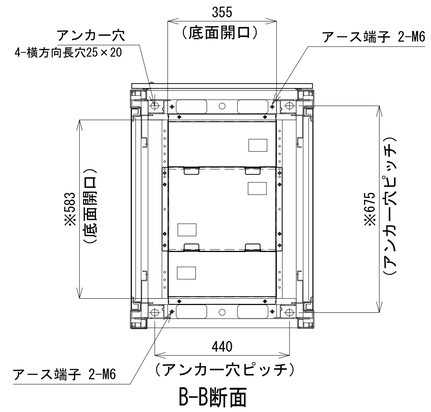

B-B断面

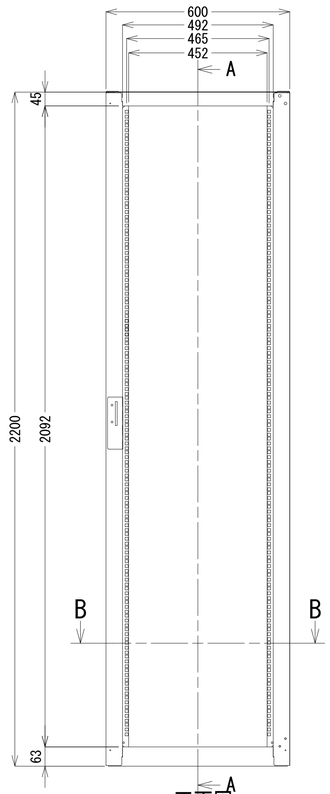

正面図

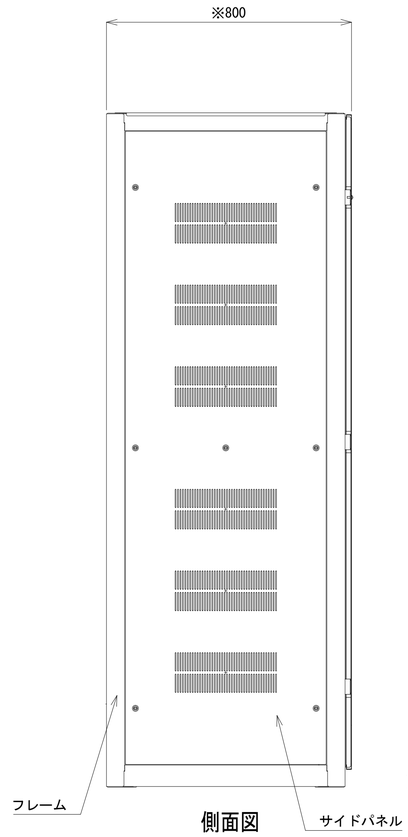

側面図

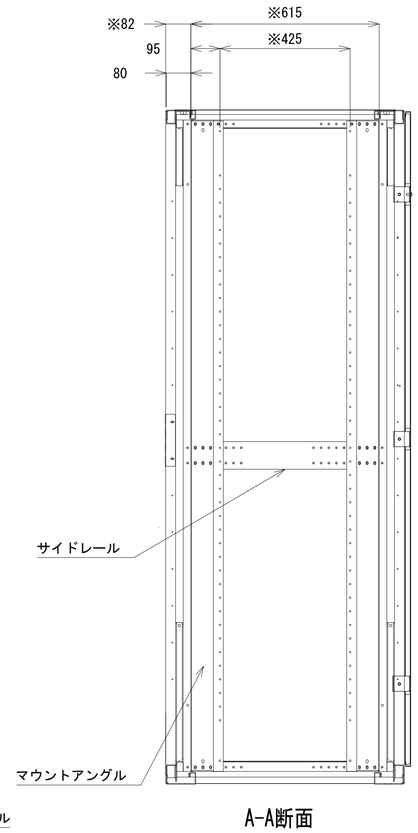

A-A断面

収容架A 姿図 S=1:10

凡 例

- ◪ : 更新
- ◪ : 撤去
- □ : 別途
- ―― : 更新
- - - - : 撤去
- □ : 既設
- ◪ : 改修
- ―― : 既設
- ―― : 別途

工事名	和歌山県消防救急デジタル無線システム再整備工事		
図面名	すさみ中継局 収容架実装図		
作成年月日	令和 6年 3月		
縮尺	1:10, 1:5	図面番号	11 葉之内 6
会社名	株式会社エイト日本技術開発		
事業者名	和 歌 山 県		

空中線系統図

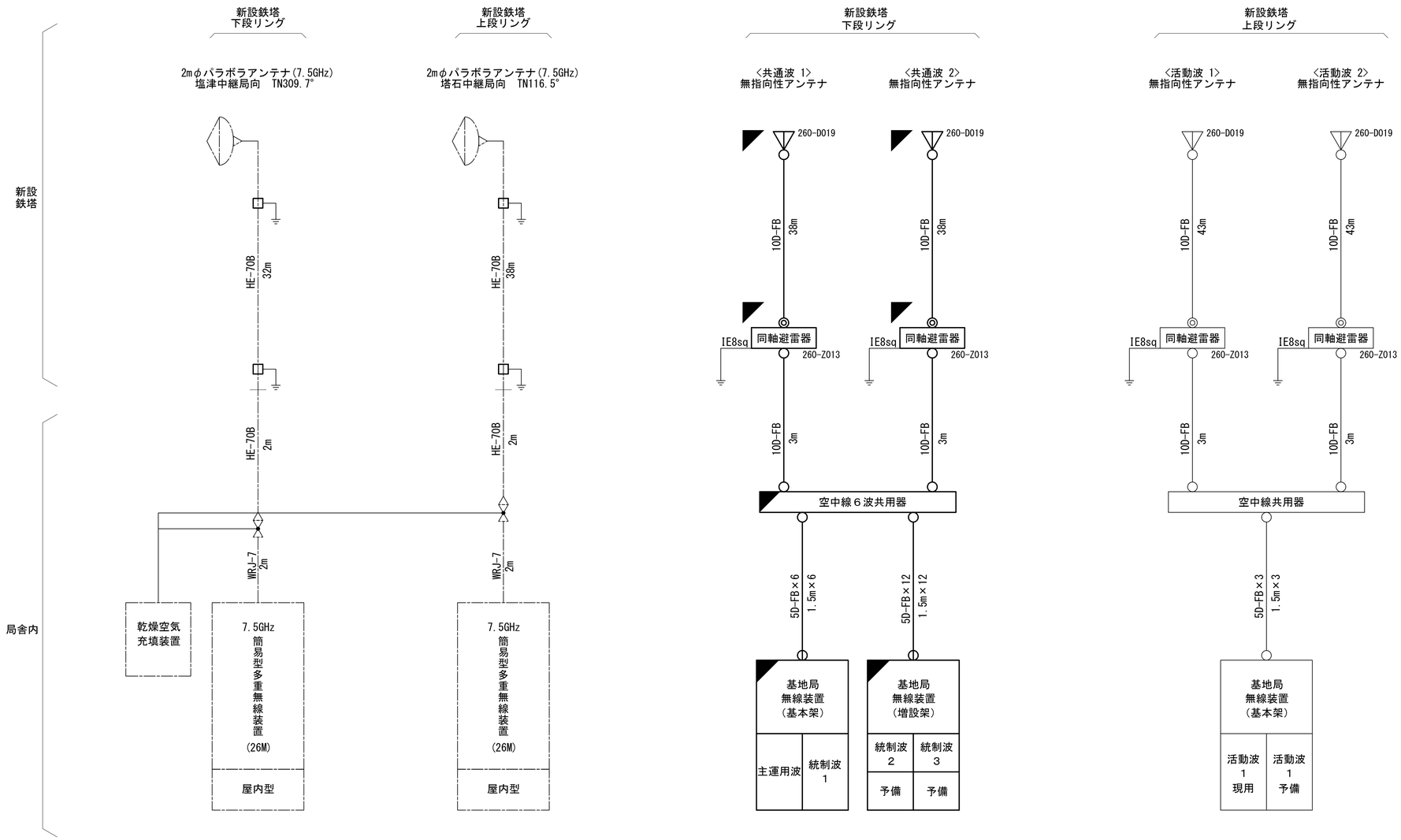

凡例

- ○ N-Pコネクタ
- ◎ N-Jコネクタ
- N-P L型コネクタ
- ● N型終端器(機器添付)
- □ LAN用コネクタ
- △ 導波管接栓
- 導波管アースキット
- □ トラジュー接栓

凡　例

- ◢ : 更新
- : 撤去
- : 別途
- ——— : 更新
- - - - : 撤去
- : 既設
- ◥ : 改修
- ——— : 既設
- —·— : 別途

工事名	和歌山県消防救急デジタル無線システム再整備工事		
図面名	すさみ中継局 空中線系統図		
作成年月日	令和 6年　3月		
縮尺	NTS	図面番号	11 葉之内 7
会社名	株式会社エイト日本技術開発		
事業者名	和　歌　山　県		

配線系統図（信号系）（新設）

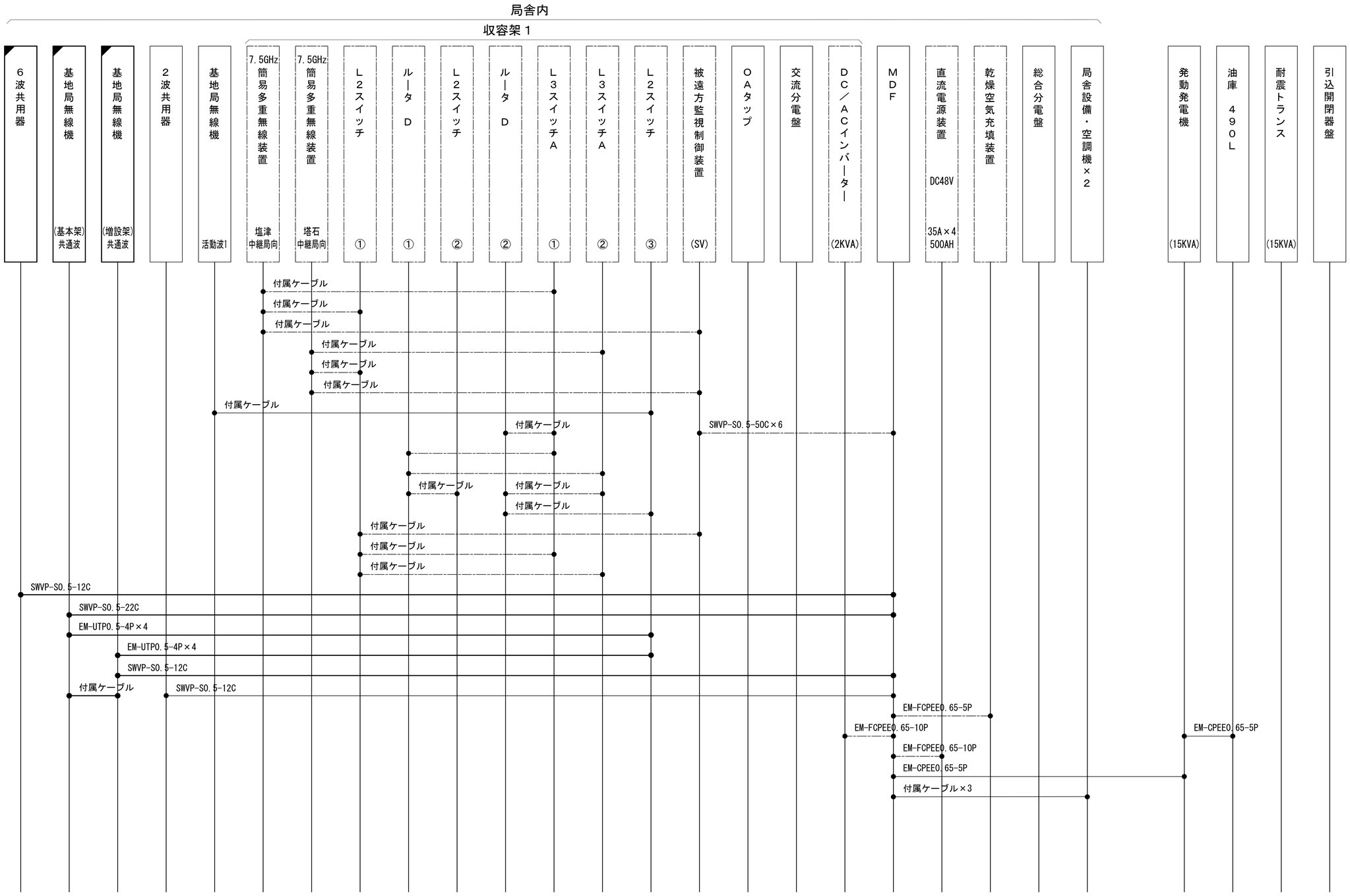

凡　例

- ◪：更新
- ◪：撤去
- □：別途
- ——：更新
- - - -：撤去
- □：既設
- ◪：改修
- ——：既設
- —·—：別途

工事名	和歌山県消防救急デジタル無線システム再整備工事		
図面名	すさみ中継局 配線系統図（信号系）（新設）		
作成年月日	令和 6年　3月		
縮尺	NTS	図面番号	11 葉之内 8
会社名	株式会社エイト日本技術開発		
事業者名	和　歌　山　県		

配線系統図（電源系）（新設）

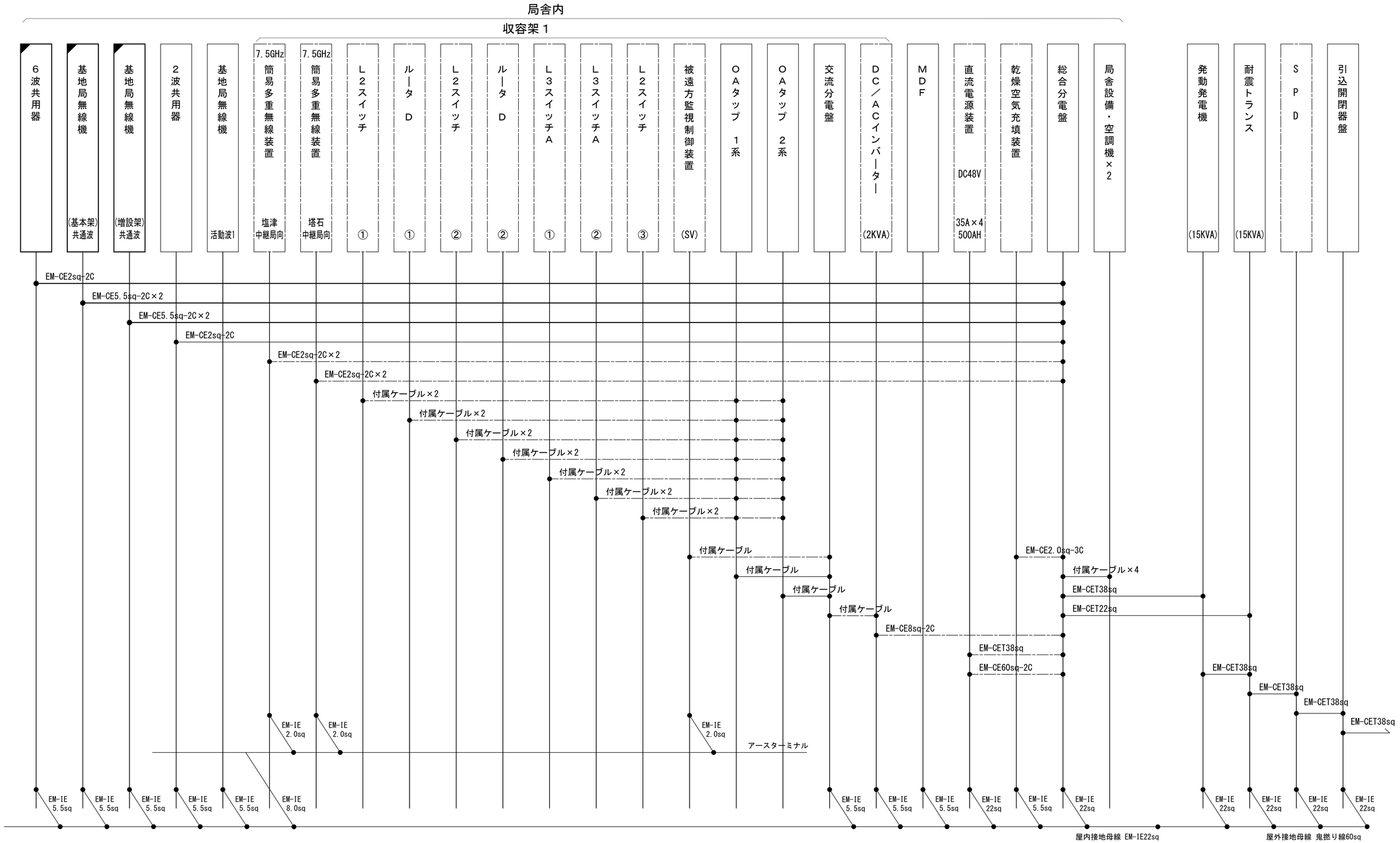

凡　例

- ◪：更新
- ◪：撤去
- □：別途
- ——：更新
- ー ー：撤去
- □：既設
- ◪：改修
- ——：既設
- ----：別途

工事名	和歌山県消防救急デジタル無線システム再整備工事		
図面名	すさみ中継局 配線系統図（電源系）（新設）		
作成年月日	令和 6年　3月		
縮尺	NTS	図面番号	11 葉之内 9
会社名	株式会社エイト日本技術開発		
事業者名	和　歌　山　県		

導波管概念図（屋外）

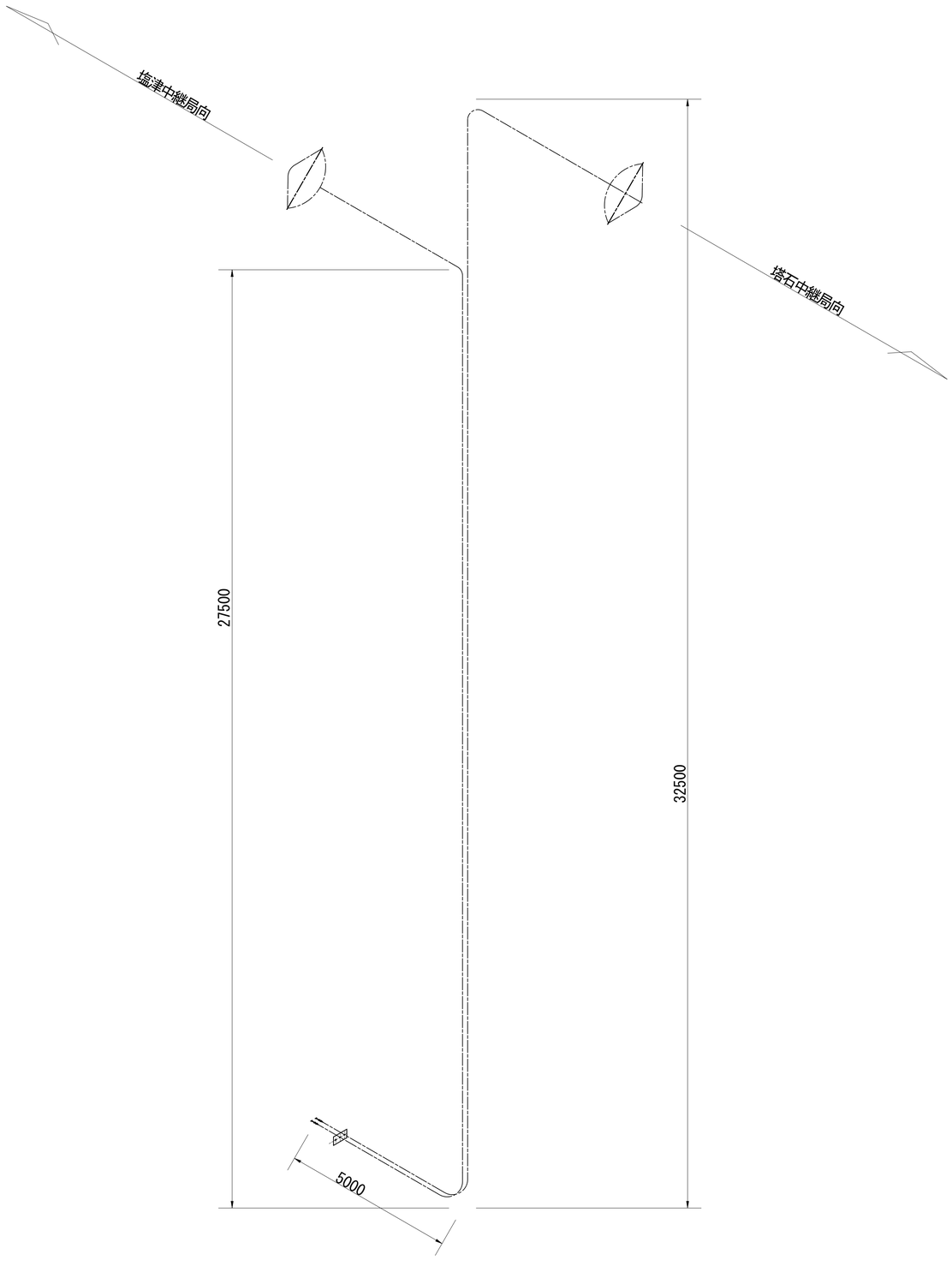

導波管材料数量表

名　　称	規格（長さ）	数　　量	備　　考
楕円導波管	HE-70B	42+2	塔石中継局向
楕円導波管	HE-70B	37+2	塩津中継局向
導波管ｺﾈｸﾀ	PRJ-7	4	2ヶはコネクタライズ
サポート金具	L=150	83	SUS
ﾕﾆﾊﾞｰｻﾙｸﾗﾝﾌﾟ	M12	10	
アースキット		4	

凡　例

：更新　：撤去　：別途　——：更新　- - -：撤去

：既設　：改修　——：既設　—·—：別途

工事名	和歌山県消防救急デジタル無線システム再整備工事		
図面名	すさみ中継局 導波管概念図（屋外）		
作成年月日	令和 6年　3月		
縮尺	1:75	図面番号	11 葉之内 10
会社名	株式会社エイト日本技術開発		
事業者名	和　歌　山　県		

導波管概念図(屋内)

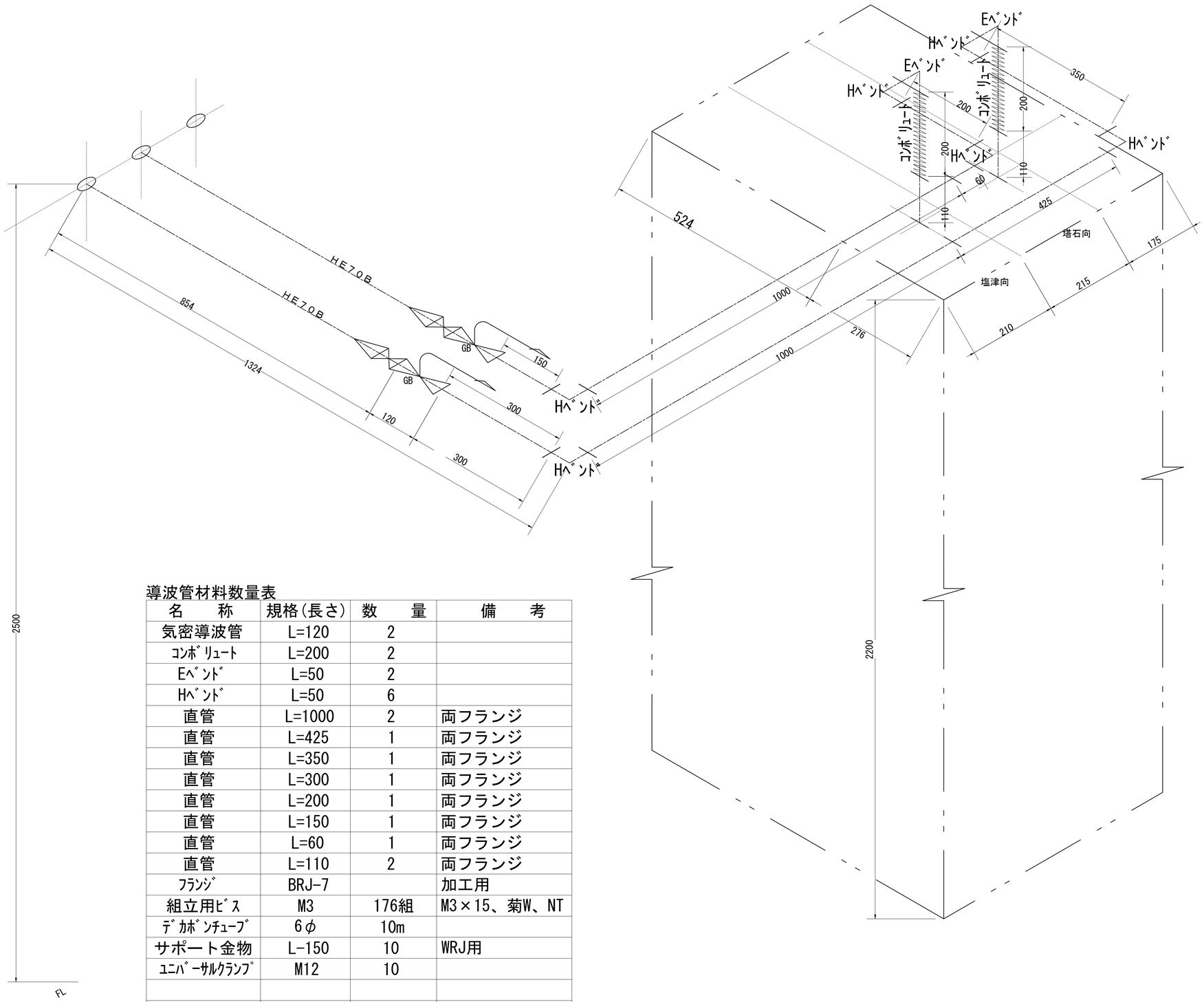

導波管材料数量表

名　　称	規格(長さ)	数　　量	備　　考
気密導波管	L=120	2	
ｺﾝﾎﾞﾘｭｰﾄ	L=200	2	
Eﾍﾞﾝﾄﾞ	L=50	2	
Hﾍﾞﾝﾄﾞ	L=50	6	
直管	L=1000	2	両フランジ
直管	L=425	1	両フランジ
直管	L=350	1	両フランジ
直管	L=300	1	両フランジ
直管	L=200	1	両フランジ
直管	L=150	1	両フランジ
直管	L=60	1	両フランジ
直管	L=110	2	両フランジ
ﾌﾗﾝｼﾞ	BRJ-7		加工用
組立用ﾋﾞｽ	M3	176組	M3×15、菊W、NT
ﾃﾞｶﾎﾞﾝﾁｭｰﾌﾞ	6φ	10m	
サポート金物	L-150	10	WRJ用
ﾕﾆﾊﾞｰｻﾙｸﾗﾝﾌﾟ	M12	10	

凡　例

: 更新　: 撤去　: 別途　: 更新　: 撤去

: 既設　: 改修　: 既設　: 別途

工事名	和歌山県消防救急デジタル無線システム再整備工事		
図面名	すさみ中継局 導波管概念図(屋内)		
作成年月日	令和 6年　3月		
縮尺	1:5	図面番号	11 葉之内 11
会社名	株式会社エイト日本技術開発		
事業者名	和　歌　山　県		

図　面　目　録

図面番号	図　面　名　称
1	システム系統図
2	敷地平面図
3	西側立面図
4	局舎機器配置図
5	収容架実装図
6	空中線系統図
7	配線系統図(信号系)（新設）
8	配線系統図(電源系)（新設）
9	導波管概念図（屋外）
10	導波管概念図（屋内）
11	
12	
13	
14	
15	

システム系統図

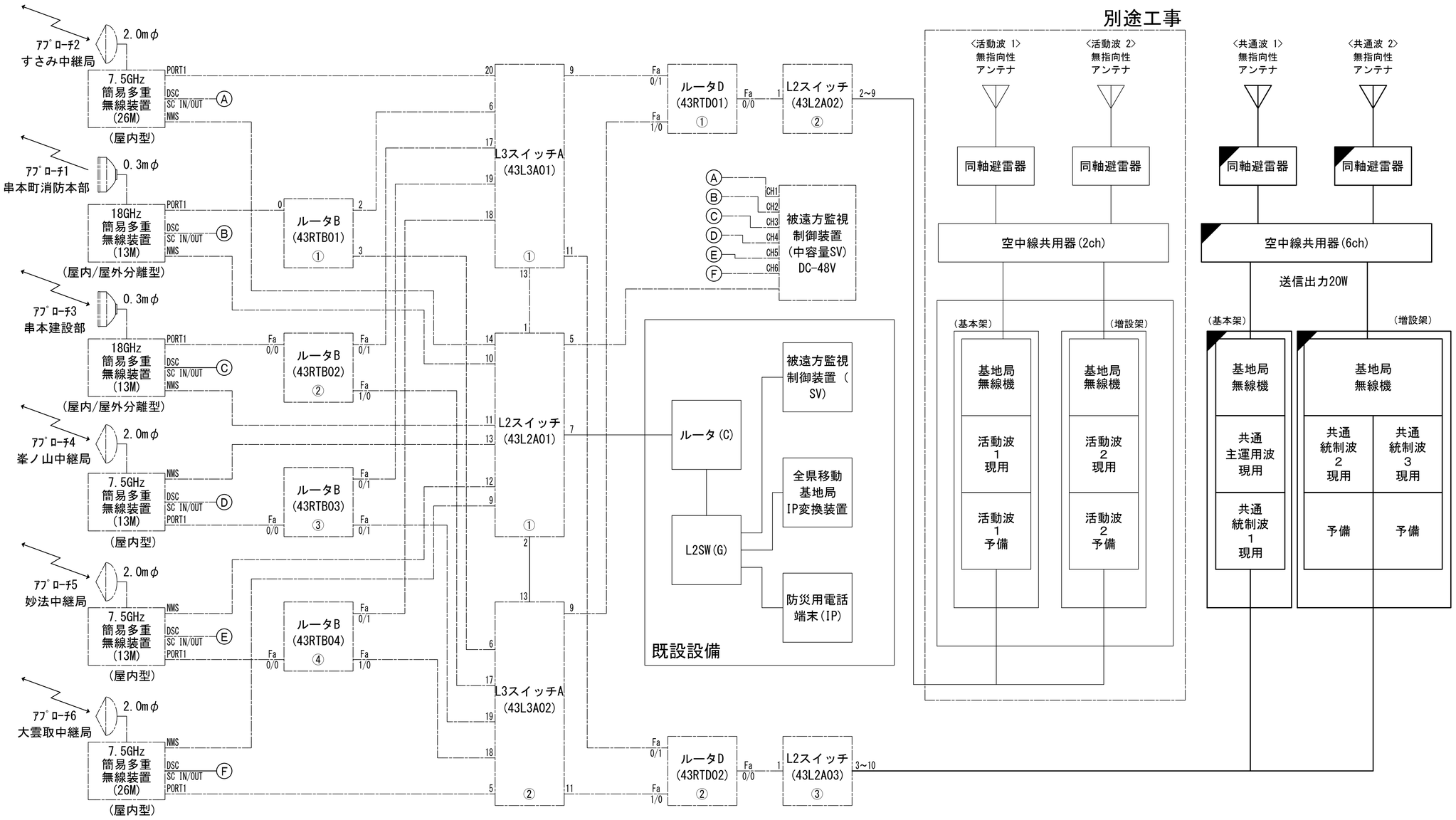

工事名	和歌山県消防救急デジタル無線システム再整備工事		
図面名	塔石中継局 システム系統図		
作成年月日	令和 6年 3月		
縮尺	NTS	図面番号	10葉之内 1
会社名	株式会社エイト日本技術開発		
事業者名	和 歌 山 県		

敷地平面図

貫通部断面図　S=1/50

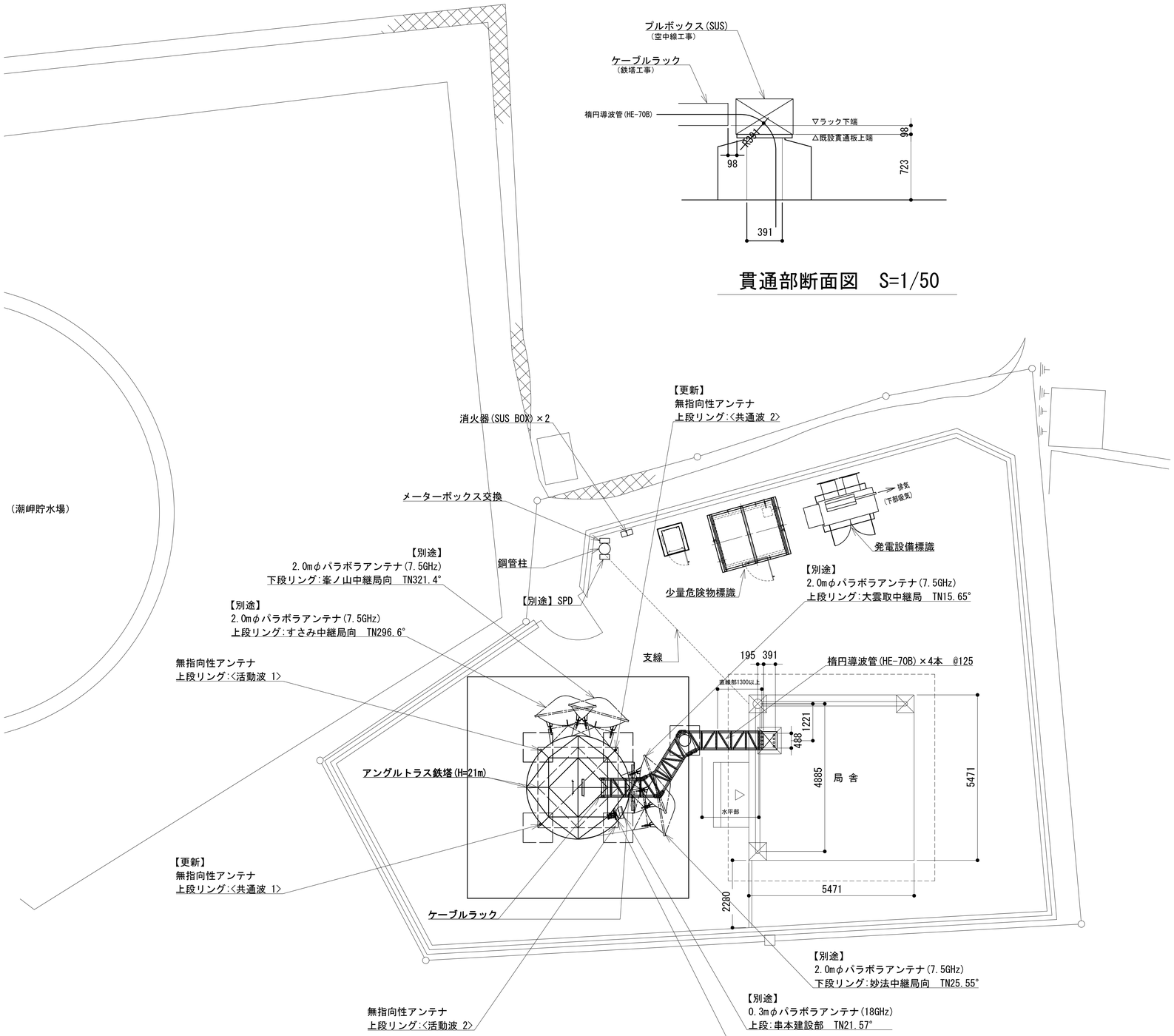

敷地平面図　S=1:75

緯度：　33°　27′　33″
経度：135°　46′　37″
ＧＬ：90m

施工場所：串本町潮岬字塔石3731

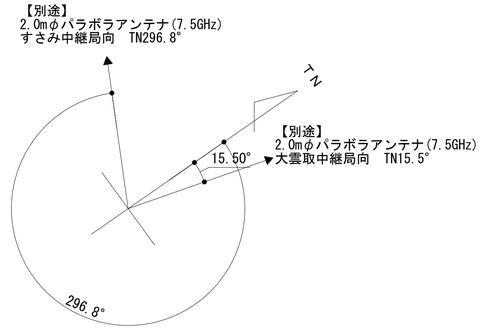

上段リング

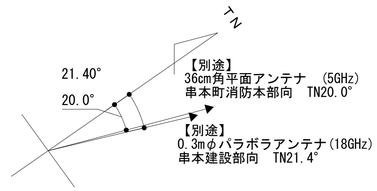

中段鉄塔

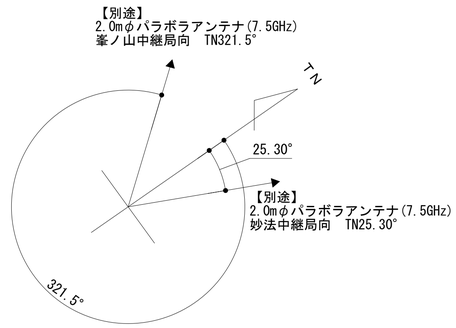

下段リング

凡　例

◪：更新	◪：撤去	▭：別途	——：更新	- - -：撤去
▭：既設	◪：改修		——：既設	—·—：別途

工事名	和歌山県消防救急デジタル無線システム再整備工事		
図面名	塔石中継局 敷地平面図		
作成年月日	令和 6年　3月		
縮尺	1:75	図面番号	10 葉之内 2
会社名	株式会社エイト日本技術開発		
事業者名	和　歌　山　県		

西側立面図

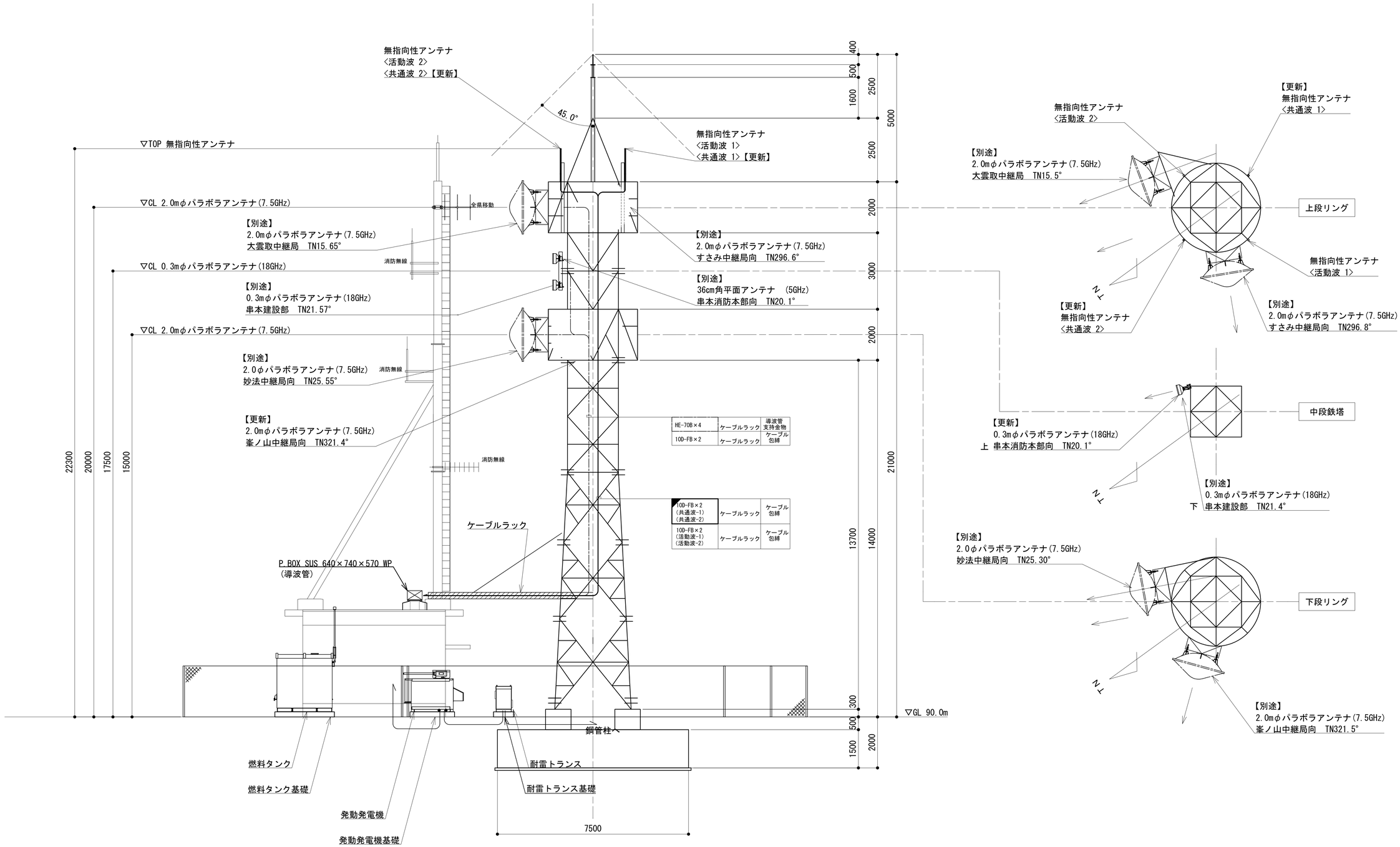

凡 例

◪ : 更新	◪ : 撤去	□ : 別途	━━ : 更新 - - - : 撤去
□ : 既設	◪ : 改修		── : 既設 ─·─ : 別途

工事名	和歌山県消防救急デジタル無線システム再整備工事		
図面名	塔石中継局 西側立面図		
作成年月日	令和 6年 3月		
縮尺	1:75	図面番号	10葉之内 3
会社名	株式会社エイト日本技術開発		
事業者名	和 歌 山 県		

機器配置図

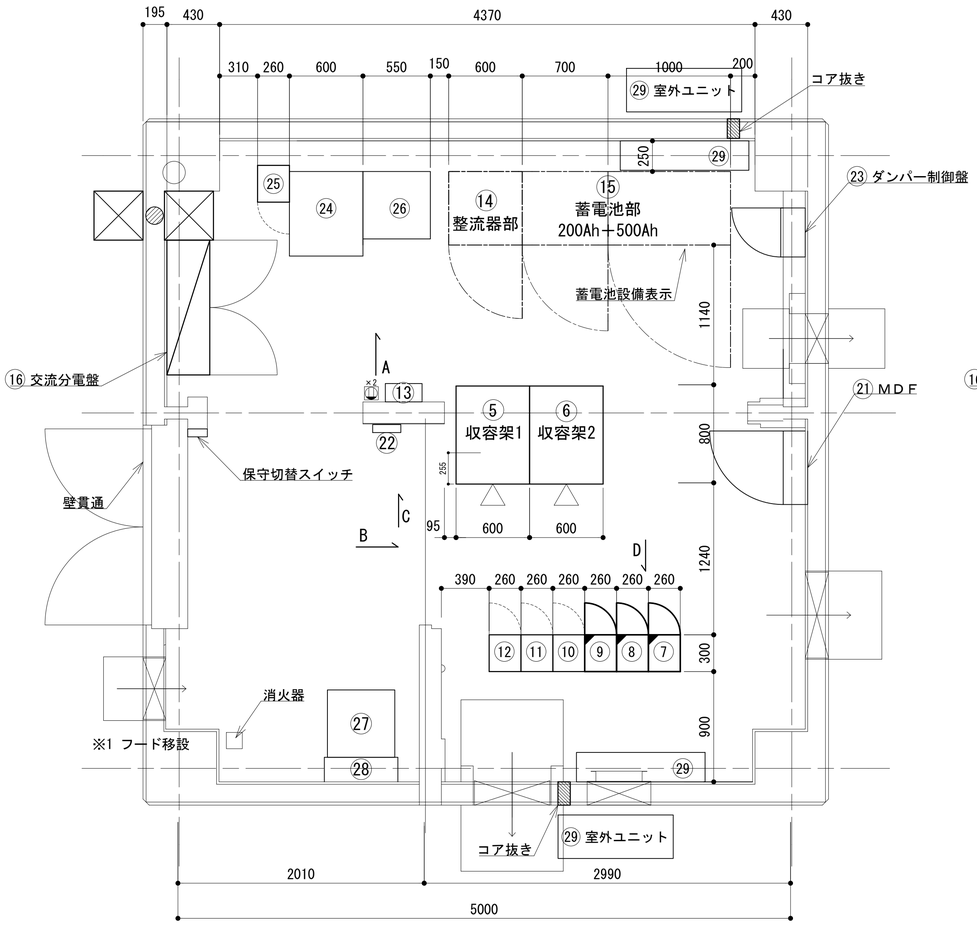

機器配置図

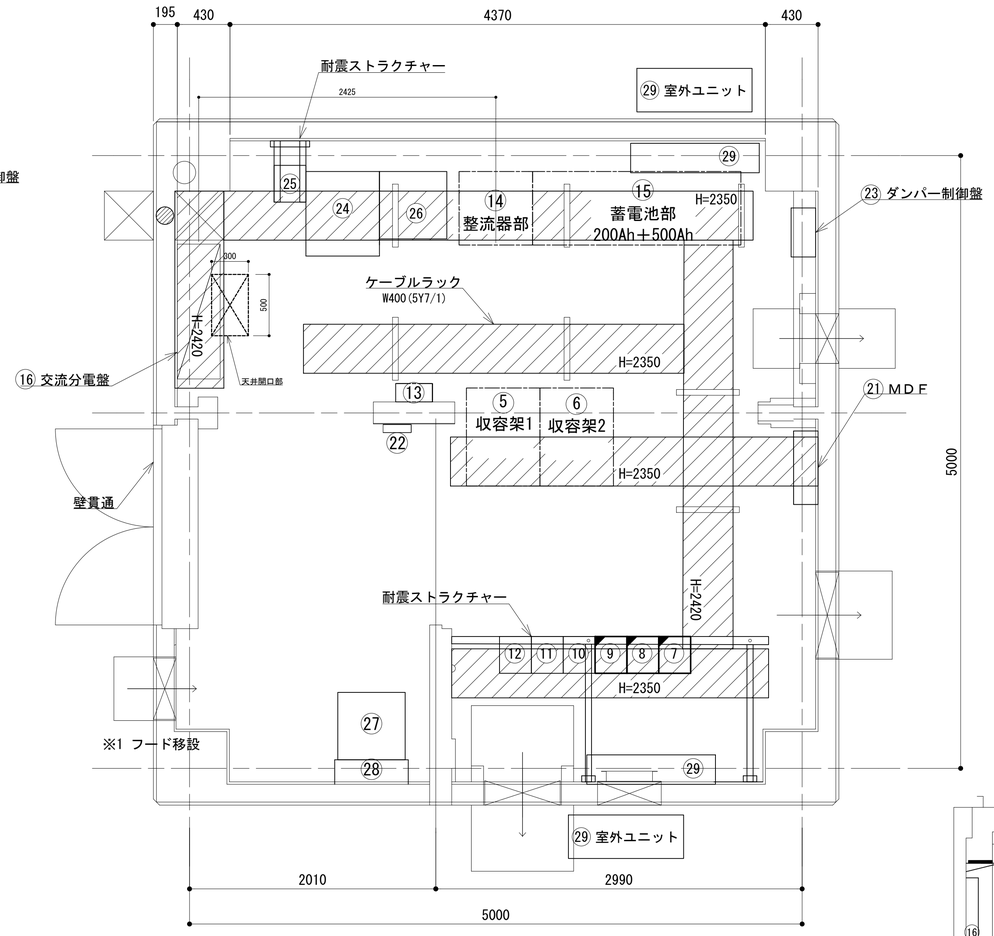

ケーブルラック・ストラクチャー配置図

番号	機　器　名
⑤	収容架１(19インチラック)
⑥	収容架２(19インチラック)
⑦	共通波用６波共用器
⑧	共通波用基地局無線機（基本架）
⑨	共通波用基地局無線機（増設架）
⑩	活動波用２波共用器
⑪	活動波用基地局無線機１
⑫	活動波用基地局無線機２
⑬	乾燥空気充填装置
⑭	直流電源装置（RECT35A×6,BATT700AH)
⑮	蓄電池盤　　（７００ＡＨ）
⑯	交流・直流分電盤
⑰	耐雷トランス（１５ＫＶＡ）
⑱	発動発電機（１５ＫＶＡ）
⑲	燃料タンク（４９０Ｌ）
⑳	引込計器盤
㉑	ＭＤＦ
㉒	火災報知器
㉓	ダンパー制御盤
㉔	多重無線装置 収容架
㉕	全県移動基地局装置
㉖	消防用自動中継無線装置
㉗	耐雷トランス(10kVA)
㉘	限流抵抗回路盤
㉙	空調機

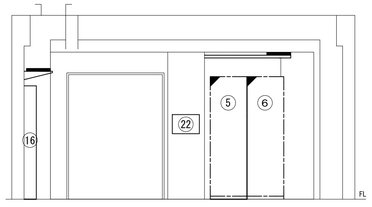

C面立面図 S=1：50

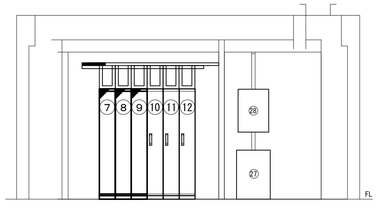

D面立面図 S=1：50

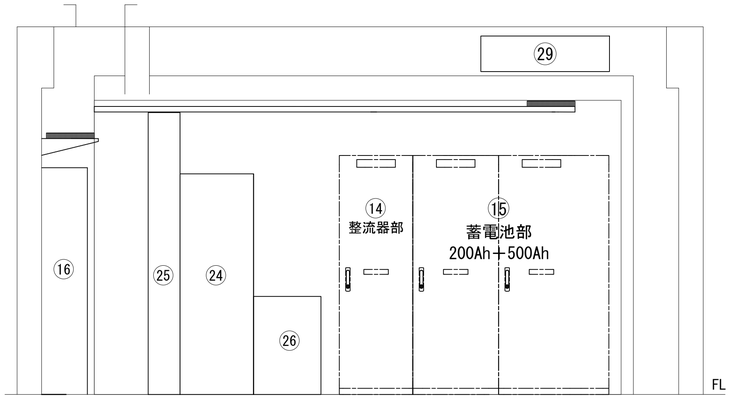

A面立面図

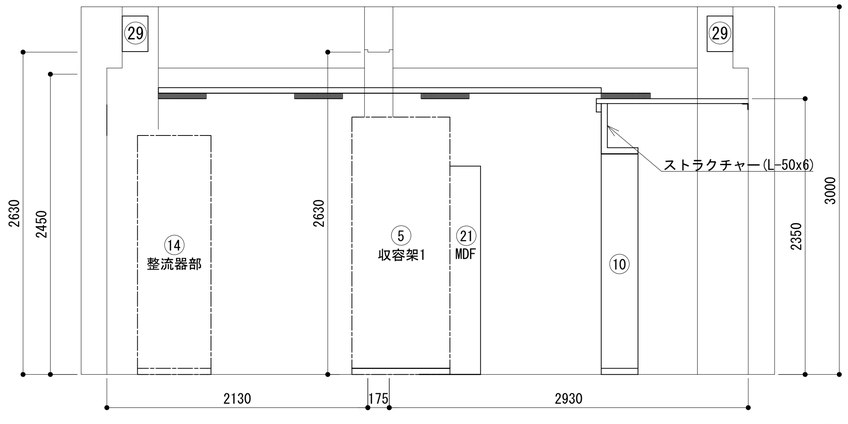

B面立面図

凡　例

◪：更新	◪：撤去	□：別途	——：更新	- - -：撤去
□：既設	◪：改修		——：既設	——：別途

工事名	和歌山県消防救急デジタル無線システム再整備工事		
図面名	塔石中継局 機器配置図		
作成年月日	令和 6年　3月		
縮尺	1:25,50	図面番号	10葉之内 4
会社名	株式会社エイト日本技術開発		
事業者名	和　歌　山　県		

収容架実装図

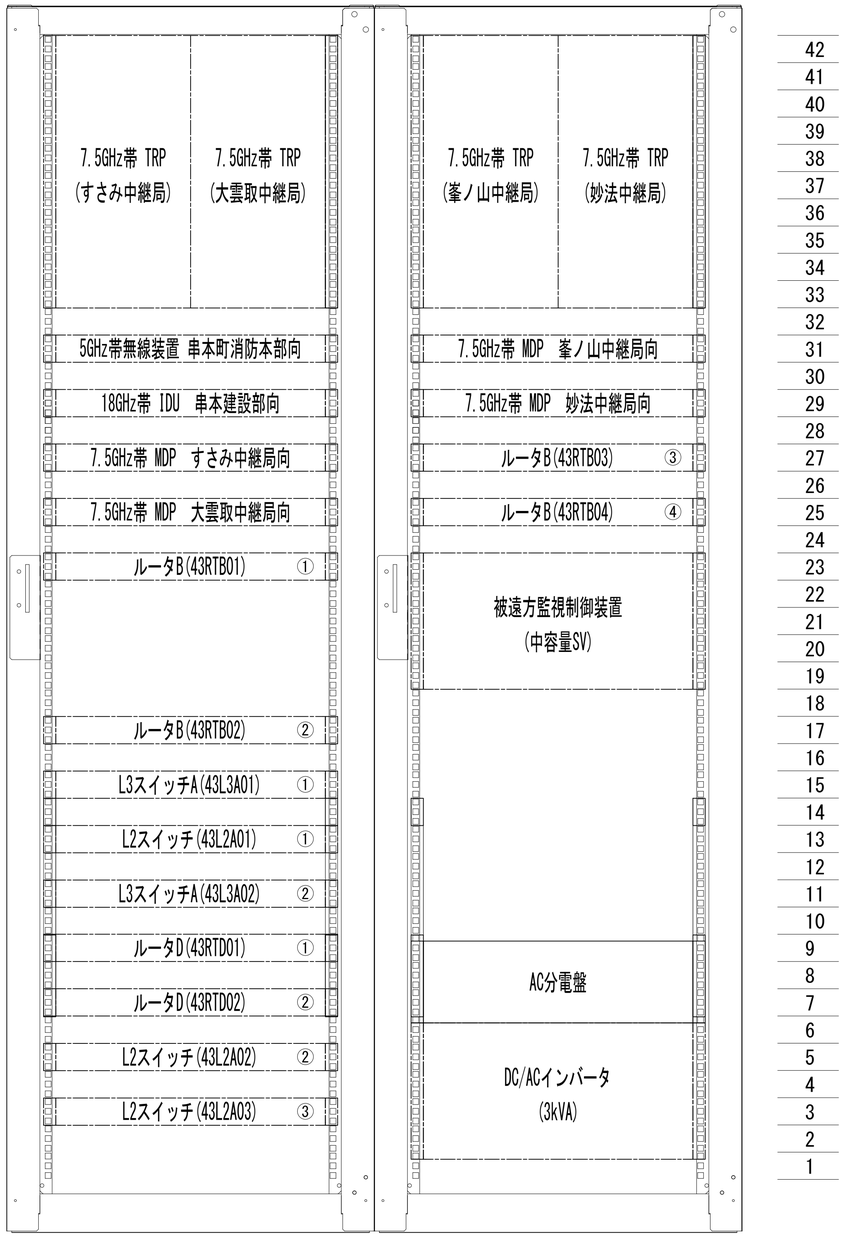

前面実装図 S=1：5

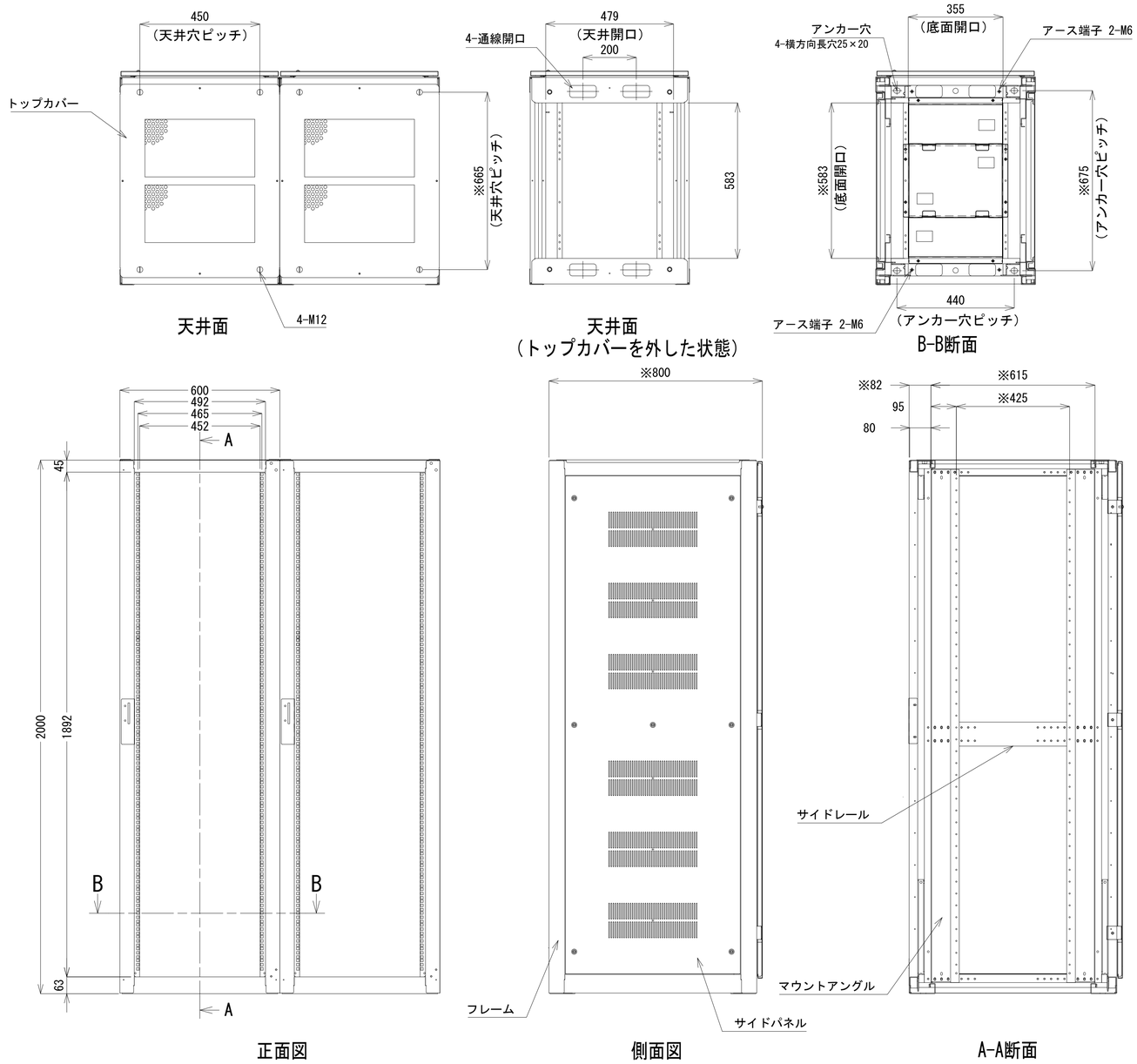

収容架A 姿図 S=1:10

凡 例

◪：更新	◪：撤去	□：別途	——：更新	- - -：撤去
□：既設	◪：改修		——：既設	——：別途

工事名	和歌山県消防救急デジタル無線システム再整備工事		
図面名	塔石中継局 収容架実装図		
作成年月日	令和 6年 3月		
縮尺	1:10, 1:5	図面番号	10葉之内 5
会社名	株式会社エイト日本技術開発		
事業者名	和 歌 山 県		

空中線系統図

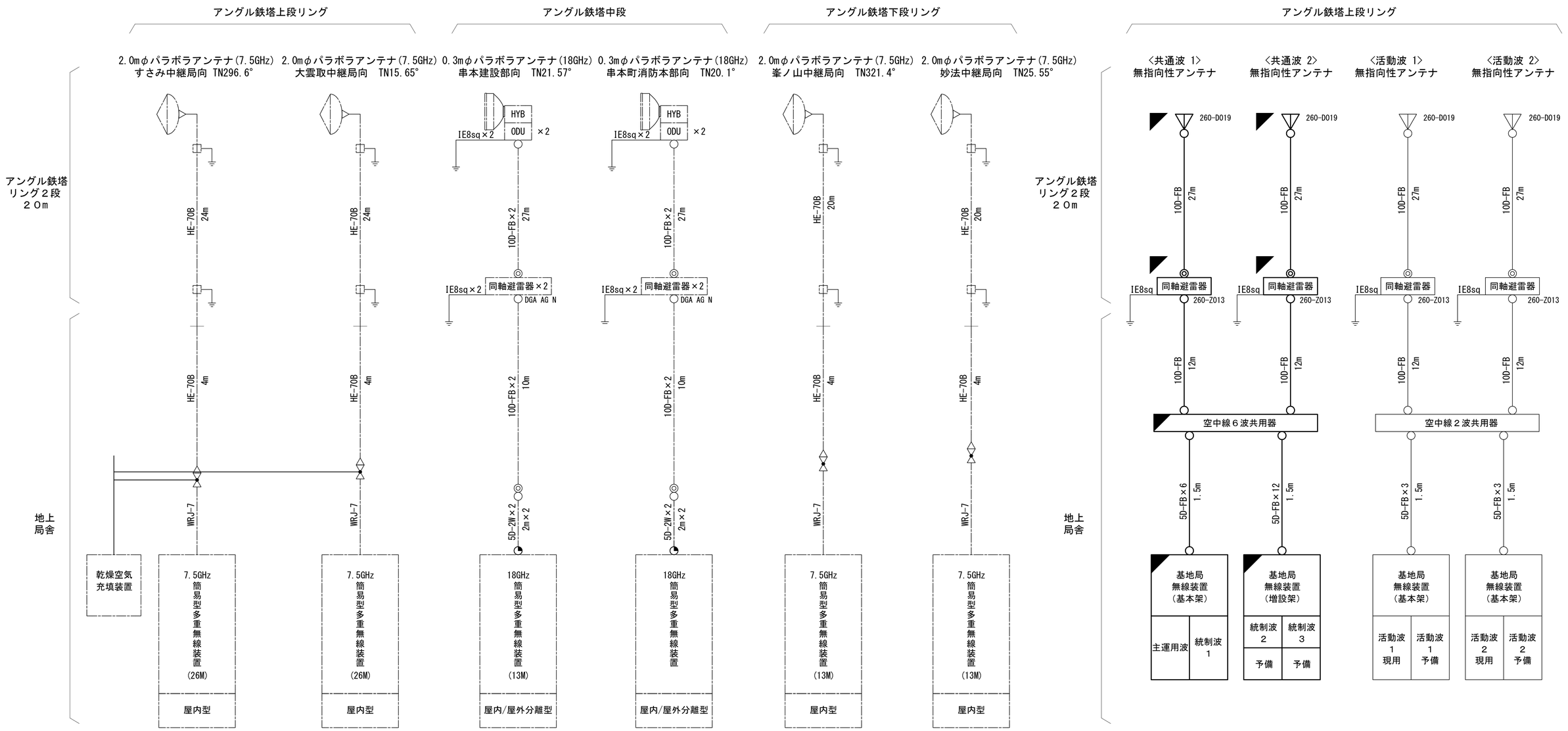

凡例

- ○ N-Pコネクタ
- ◎ N-Jコネクタ
- ◔ N-P L型コネクタ
- ● N型終端器(機器添付)
- □ LAN用コネクタ
- △ 導波管接栓
- 導波管アースキット
- □ トラジュー接栓

凡 例

- ◢ : 更新
- ◢ : 撤去
- □ : 別途
- ── : 更新
- - - - : 撤去
- □ : 既設
- ◣ : 改修
- ── : 既設
- ─·─ : 別途

工事名	和歌山県消防救急デジタル無線システム再整備工事		
図面名	塔石中継局 空中線系統図		
作成年月日	令和 6年 3月		
縮尺	NTS	図面番号	10 葉之内 6
会社名	株式会社エイト日本技術開発		
事業者名	和 歌 山 県		

配線系統図（信号系）（新設）

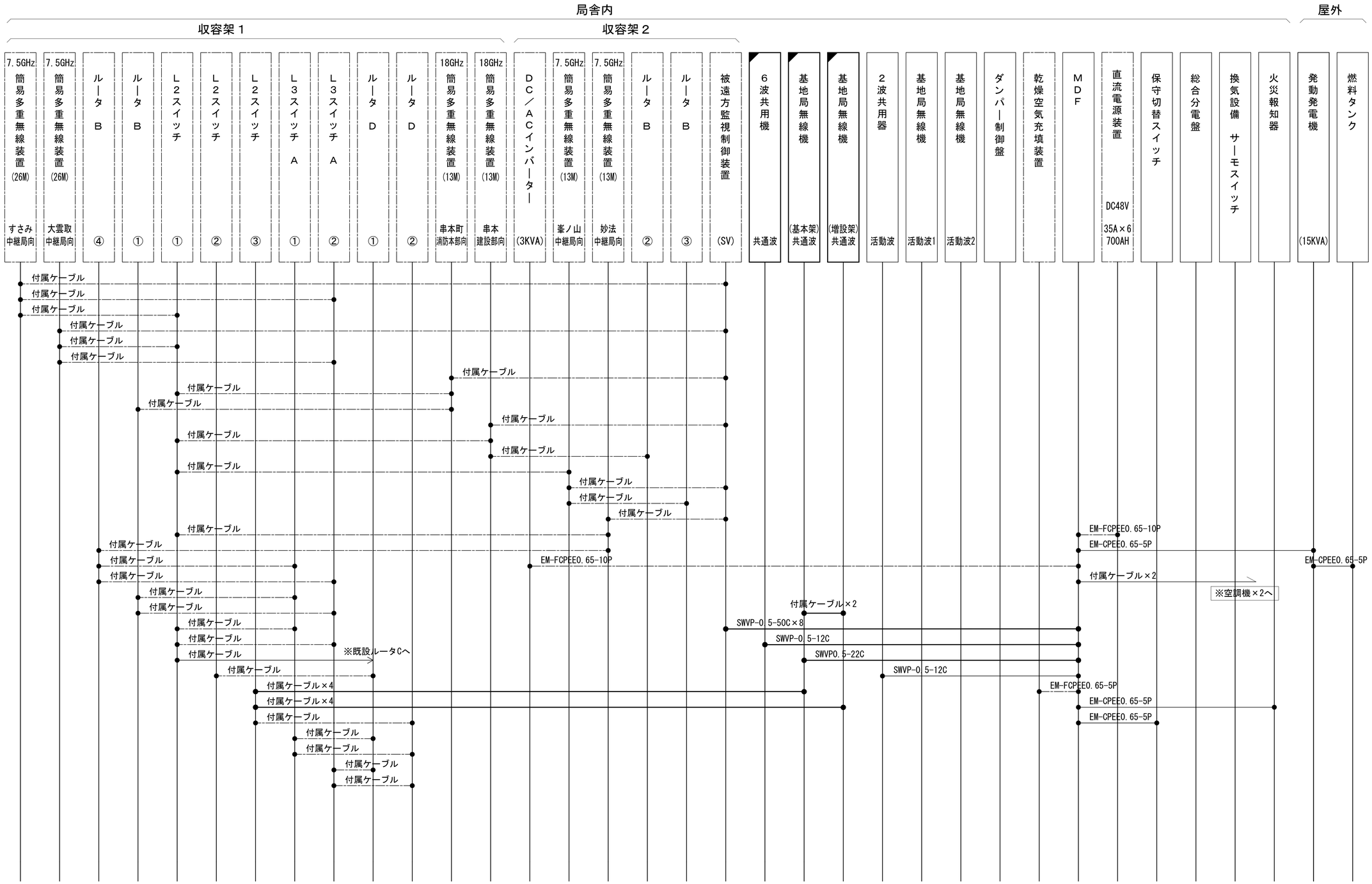

凡　例

- ◪：更新
- ◪：撤去
- □：別途
- ——：更新
- - - -：撤去
- □：既設
- ◪：改修
- ——：既設
- ——：別途

工事名	和歌山県消防救急デジタル無線システム再整備工事		
図面名	塔石中継局 配線系統図（信号系）（新設）		
作成年月日	令和 6年　3月		
縮尺	NTS	図面番号	10葉之内 7
会社名	株式会社エイト日本技術開発		
事業者名	和　歌　山　県		

配線系統図（電源系）（新設）

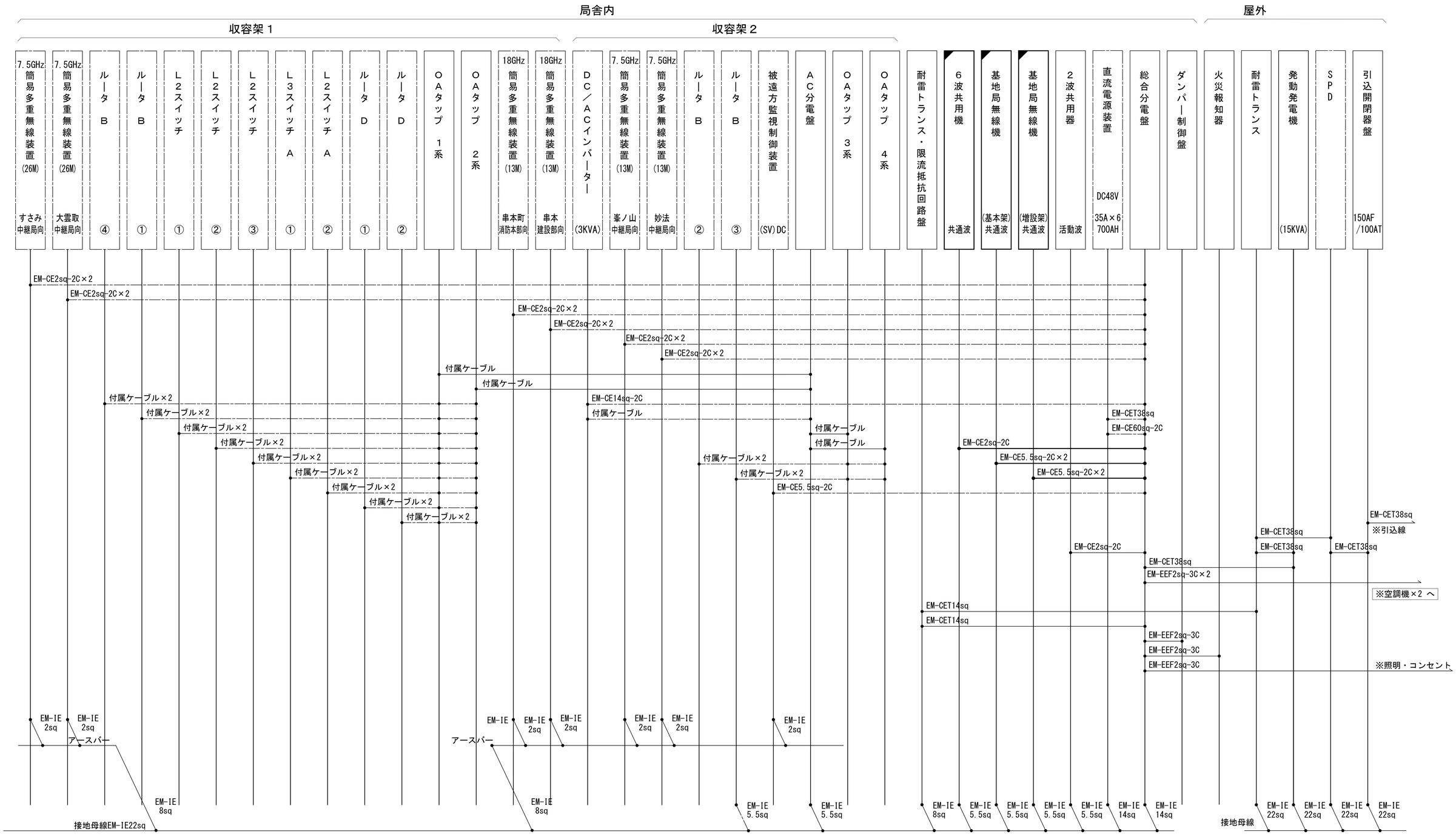

凡　例

- ◪：更新
- ◪：撤去
- □：別途
- ——：更新
- ー ー：撤去
- □：既設
- ◪：改修
- ——：既設
- ----：別途

工事名	和歌山県消防救急デジタル無線システム再整備工事		
図面名	塔石中継局 配線系統図（電源系）（新設）		
作成年月日	令和 6年　3月		
縮尺	NTS	図面番号	10葉之内 8
会社名	株式会社エイト日本技術開発		
事業者名	和　歌　山　県		

導波管概念図（屋外）

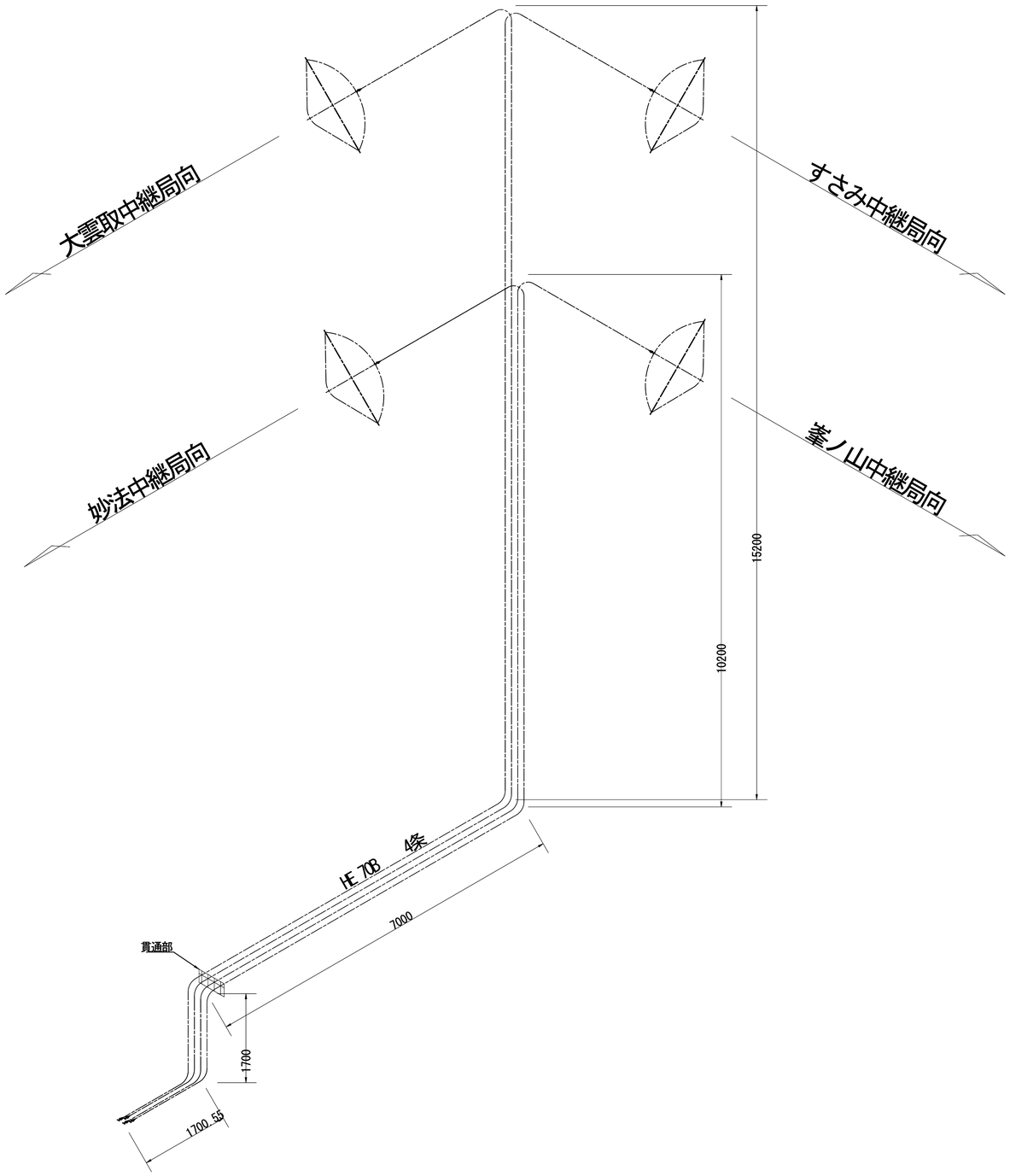

導波管材料数量表

名　　称	規格（長さ）	数　　量	備　　考
楕円導波管	HE-70B	28m	大雲取中継所向
楕円導波管	HE-70B	28m	すさみ中継局向
楕円導波管	HE-70B	24m	妙法中継局向
楕円導波管	HE-70B	24m	峯ノ山中継局向
導波管ｺﾈｸﾀ	PRJ-7	8	
サポート金具	L=120	88	SUS
ﾕﾆﾊﾞｰｻﾙｸﾗﾝﾌﾟ	M12	12	
アースキット		8	

凡　例

: 更新　: 撤去　: 別途　: 更新　: 撤去

: 既設　: 改修　: 既設　: 別途

工事名	和歌山県消防救急デジタル無線システム再整備工事		
図面名	塔石中継局 導波管概念図（屋外）		
作成年月日	令和 6年　3月		
縮尺	1:50	図面番号	10 葉之内 9
会社名	株式会社エイト日本技術開発		
事業者名	和　歌　山　県		

導波管概念図（屋内）

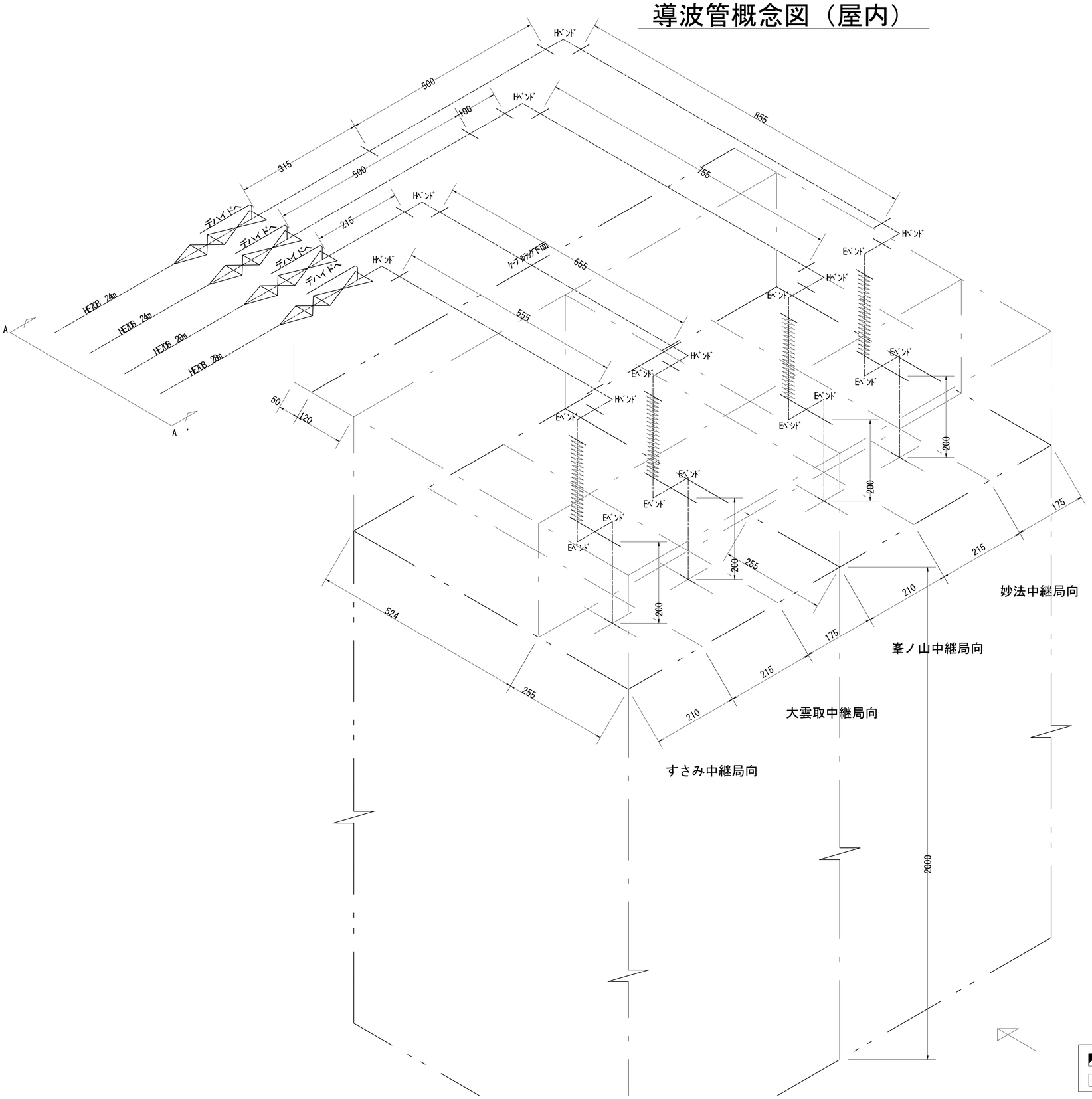

導波管材料数量表

名　称	規格（長さ）	数　量	備　考
気密導波管	L=120	4	
ｴﾙﾎﾞﾘｭｰﾄ	L=200	4	
Eﾍﾞﾝﾄﾞ	L=50	12	
Hﾍﾞﾝﾄﾞ	L=50	8	
直管	L=855	1	両フランジ
直管	L=755	1	両フランジ
直管	L=655	1	両フランジ
直管	L=555	1	両フランジ
直管	L=200	4	両フランジ
直管	L=500	2	両フランジ
直管	L=315	1	両フランジ
直管	L=100	1	両フランジ
直管	L=215	1	両フランジ
組立用ﾋﾞｽ	M3	326組	M3×15、菊W、NT
ﾃﾞｶﾎﾟﾝﾁｭｰﾌﾞ	6φ	10m	
サポート金物	L=145	21	屋内用
ｺﾝﾊﾞｰｻﾙｸﾗﾝﾌﾟ	M12	13	

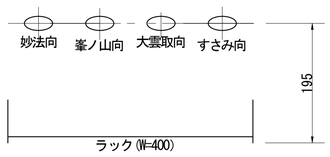

A-A' 視図

凡　例

- ◪：更新
- ◪：撤去
- □：別途
- ——：更新
- - - -：撤去
- □：既設
- ◪：改修
- ——：既設
- —·—：別途

工事名	和歌山県消防救急デジタル無線システム再整備工事		
図面名	塔石中継局 導波管概念図（屋内）		
作成年月日	令和 6年　3月		
縮尺	1:5	図面番号	10 葉之内 10
会社名	株式会社エイト日本技術開発		
事業者名	和　歌　山　県		

図　面　目　録

図面番号	図　面　名　称
1	システム系統図
2	敷地平面図
3	訓練棟立面図
4	1階平面図
5	2階平面図
6	機器配置図
7	機器立面図
8	収容架実装図
9	空中線系統図
10	配線系統図(信号系／電源系)（新設）
11	
12	
13	
14	
15	

システム系統図

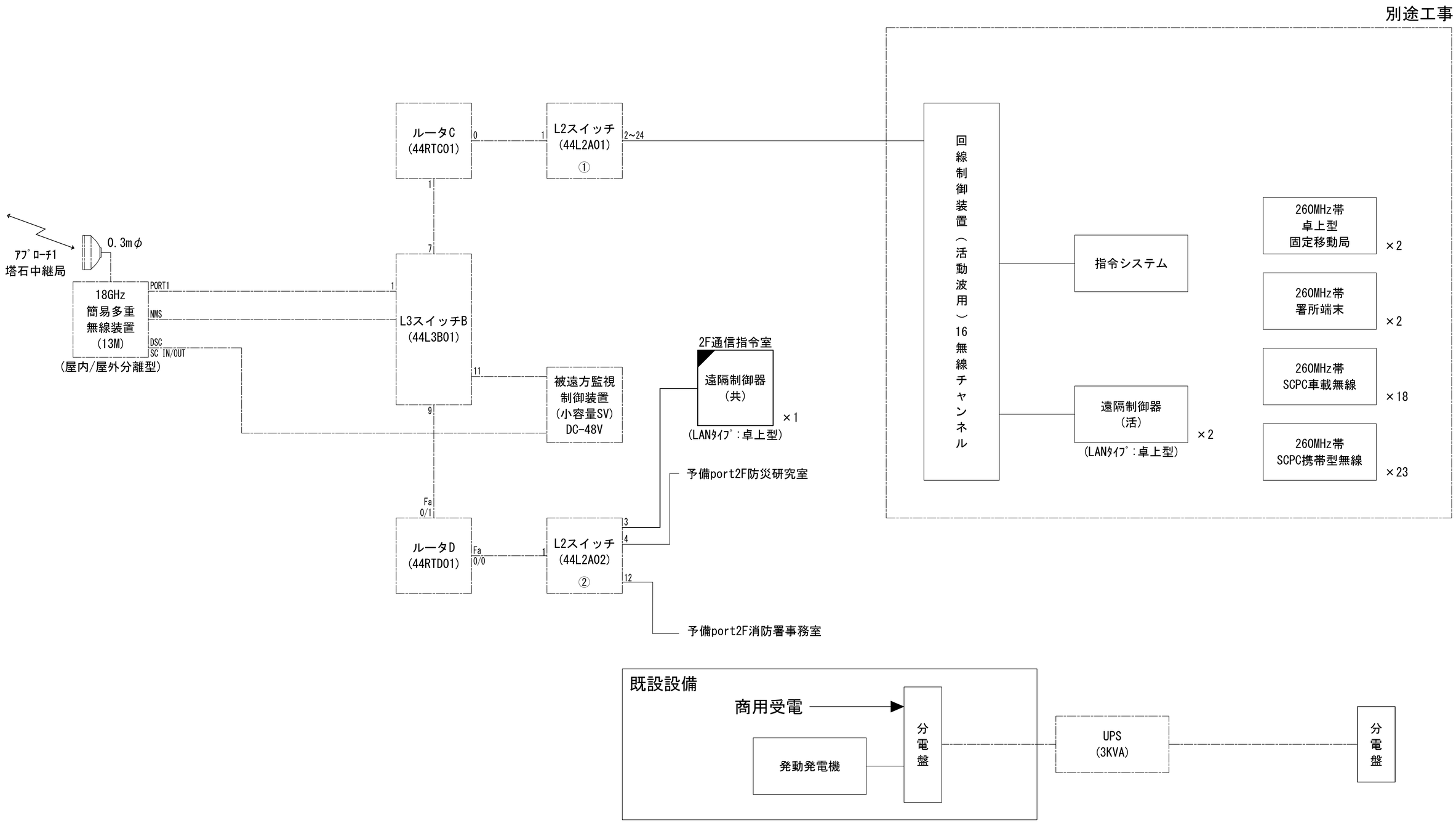

凡　例

◪：更新	◪：撤去	：別途	——：更新　- - -：撤去
□：既設	◪：改修		——：既設　-·-：別途

工事名	和歌山県消防救急デジタル無線システム再整備工事		
図面名	串本町消防本部 システム系統図		
作成年月日	令和 6年　3月		
縮尺	NTS	図面番号	10葉之内 1
会社名	株式会社エイト日本技術開発		
事業者名	和　歌　山　県		

敷地平面図

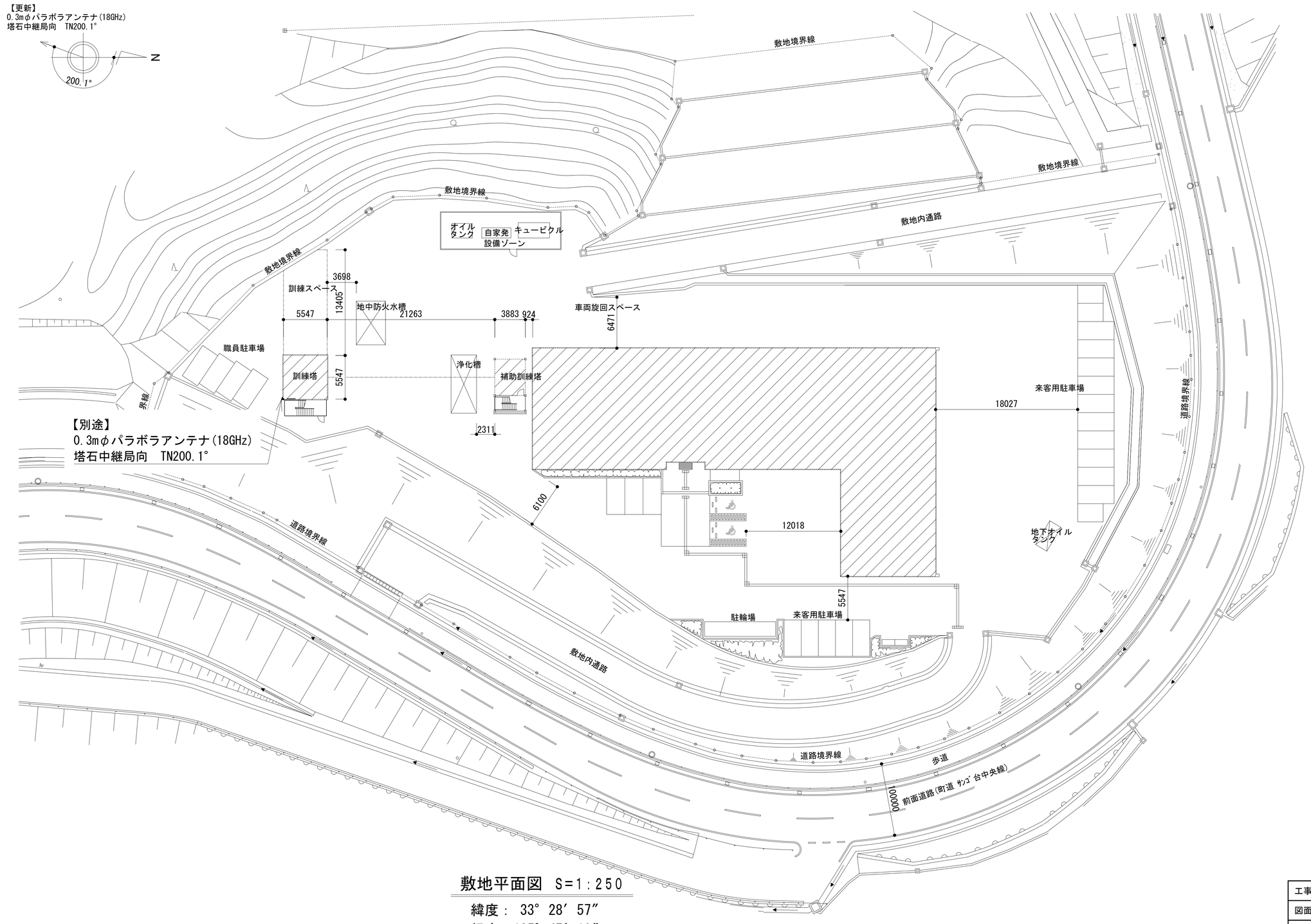

敷地平面図　S=1:250

緯度：　33°　28′　57″
経度：135°　47′　10″
標高：20m

施工場所：串本町串本1735-9

凡　例

◢：更新	◪：撤去	▭：別途	——：更新	- - -：撤去
□：既設	◥：改修		——：既設	—·—：別途

工事名	和歌山県消防救急デジタル無線システム再整備工事		
図面名	串本町消防本部 敷地平面図		
作成年月日	令和 6年　3月		
縮尺	1:250	図面番号	10葉之内 2
会社名	株式会社エイト日本技術開発		
事業者名	和　歌　山　県		

訓練棟立面図

敷地配管図 S=1:250

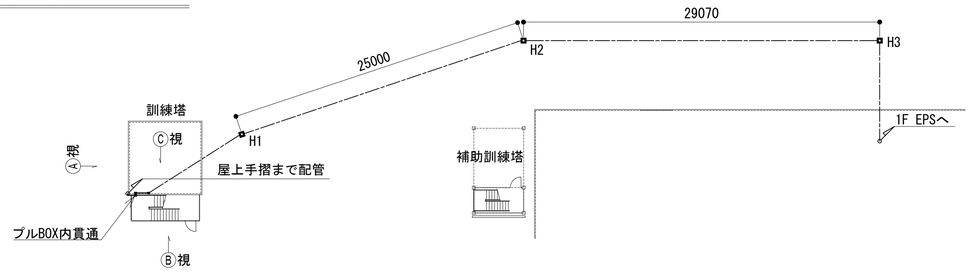

Ⓐ視断面図 S=1:100

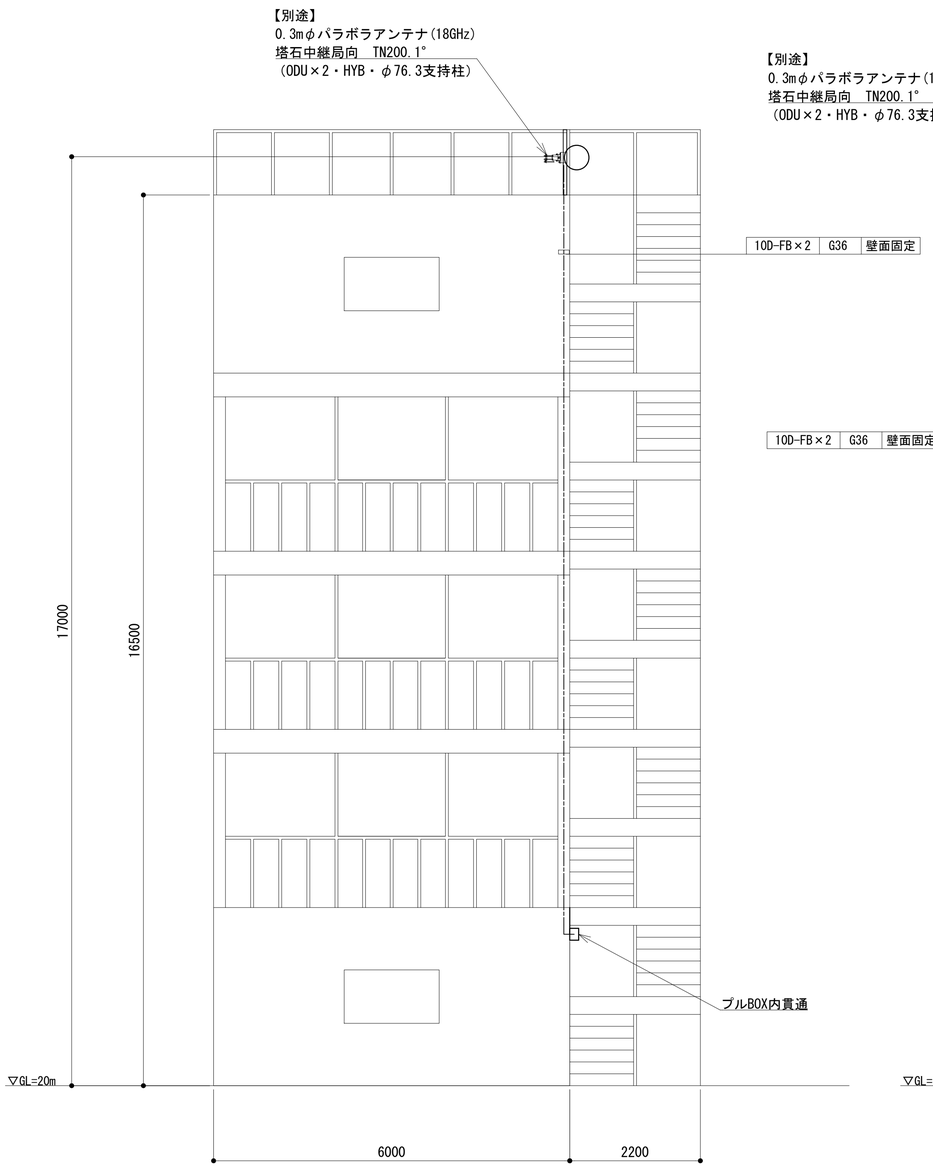

Ⓑ視断面図 S=1:100

※階段作図省略

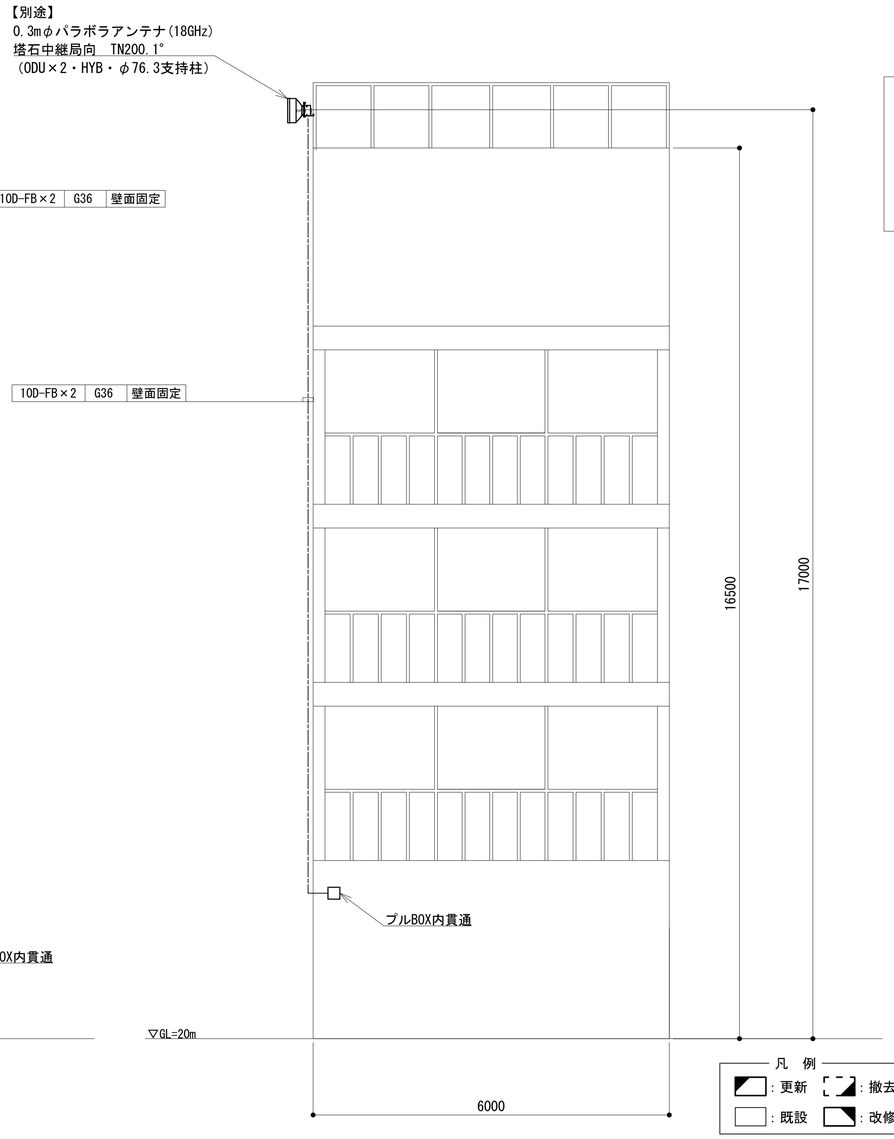

Ⓒ視断面図 S=1:100

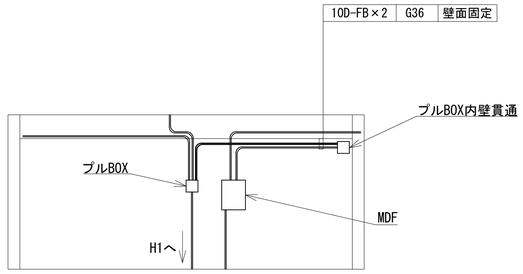

凡 例

- ◪ : 更新
- ◪ : 撤去
- □ : 別途
- □ : 既設
- ◪ : 改修
- ―― : 更新
- - - : 撤去
- ―― : 既設
- ―― : 別途

工事名	和歌山県消防救急デジタル無線システム再整備工事		
図面名	串本町消防本部 訓練棟立面図		
作成年月日	令和 6年 3月		
縮尺	1:100, 250	図面番号	10 葉之内 3
会社名	株式会社エイト日本技術開発		
事業者名	和 歌 山 県		

１階平面図

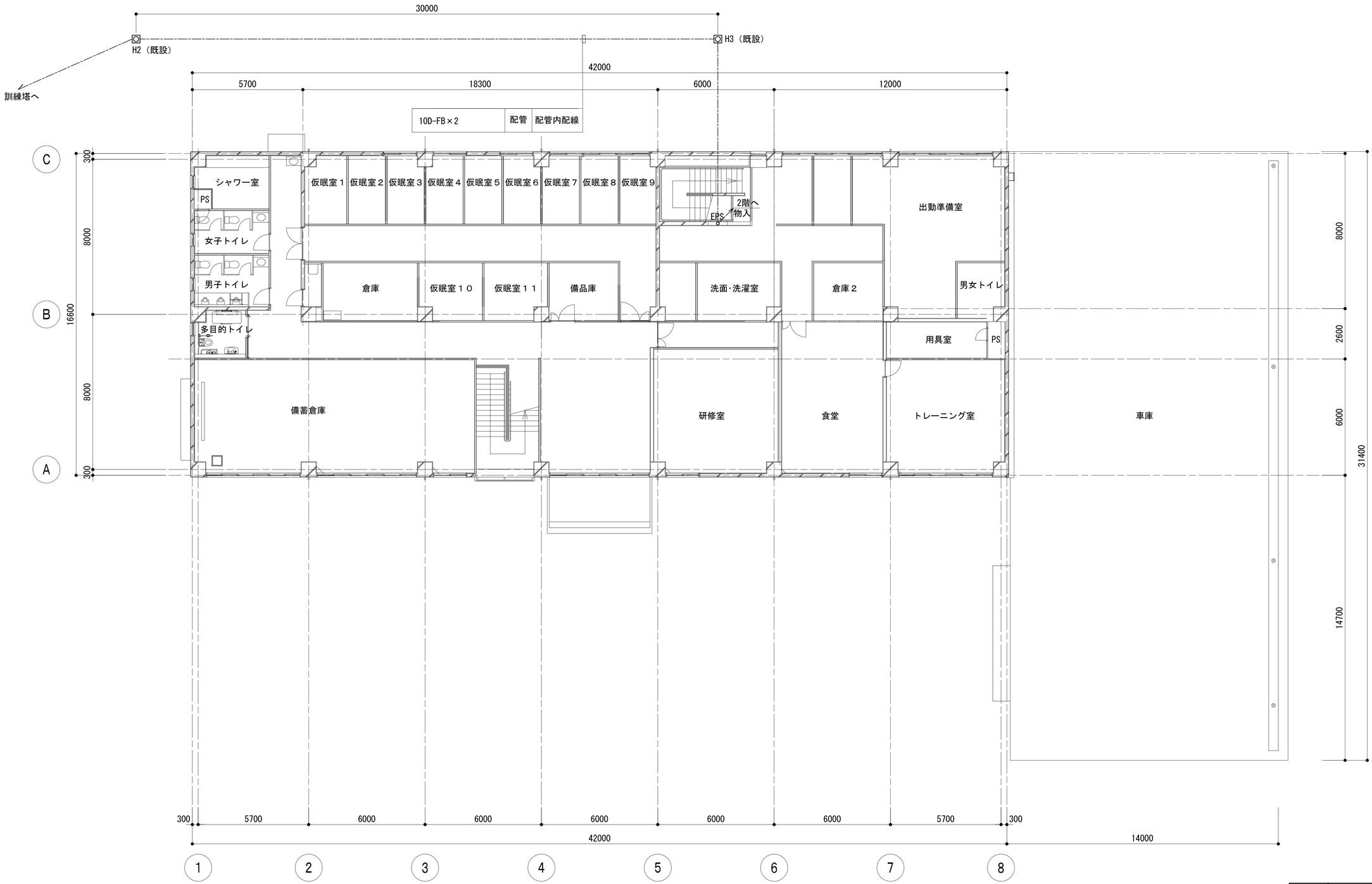

凡　例

：更新　：撤去　：別途　：更新　：撤去

：既設　：改修　：既設　：別途

工事名	和歌山県消防救急デジタル無線システム再整備工事		
図面名	串本町消防本部 1階平面図		
作成年月日	令和 6年　3月		
縮尺	1:100	図面番号	10 葉之内 4
会社名	株式会社エイト日本技術開発		
事業者名	和　歌　山　県		

２階平面図

①	直流電源装置（２５Ａ×４、３００ＡＨ）
②	収容架（１９インチラック）
③	回線制御装置（活動波）
④	ＭＤＦ
⑤	遠方監視制御装置 遠隔制御器（活動波） 遠隔制御装置（共通波）
⑥	遠隔制御器（共通波）

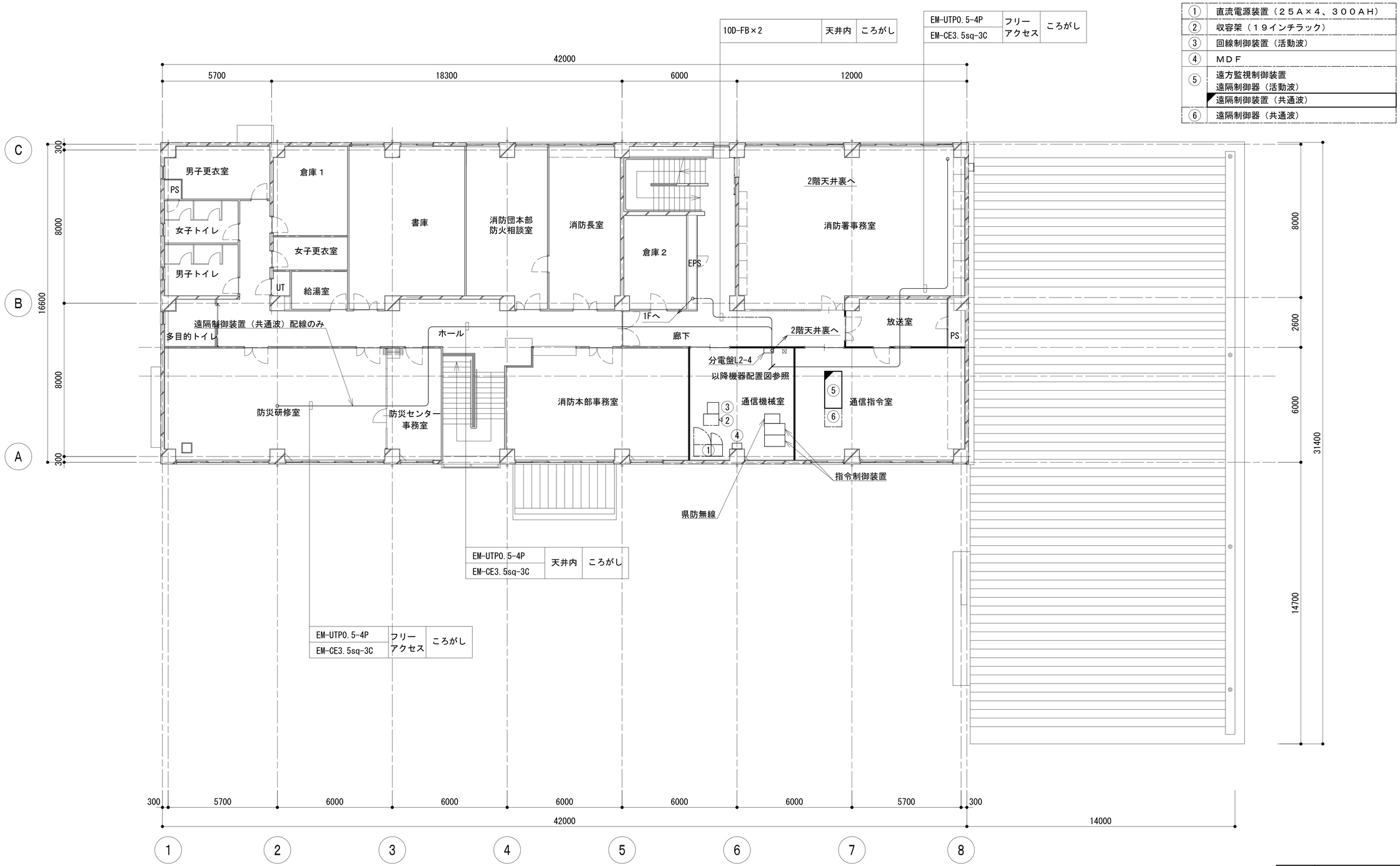

凡　例

◪：更新	◪：撤去	□：別途	——：更新　- - -：撤去
□：既設	◪：改修		——：既設　—·—：別途

工事名	和歌山県消防救急デジタル無線システム再整備工事		
図面名	串本町消防本部　２階平面図		
作成年月日	令和 6年　3月		
縮尺	1:100	図面番号	10葉之内 5
会社名	株式会社エイト日本技術開発		
事業者名	和　歌　山　県		

機器配置図

①	直流電源装置（２５Ａ×４/３００ＡＨ）
②	収容架（１９インチラック）
③	回線制御装置（活動波）（別途工事）
④	ＭＤＦ
⑤	
⑥	
⑦	遠隔制御器（卓上型）：共通波
⑧	遠隔制御器：活動波
⑨	通信用直流電源装置
⑩	通信用直流電源装置
⑩	ＭＤＦ（活動波）

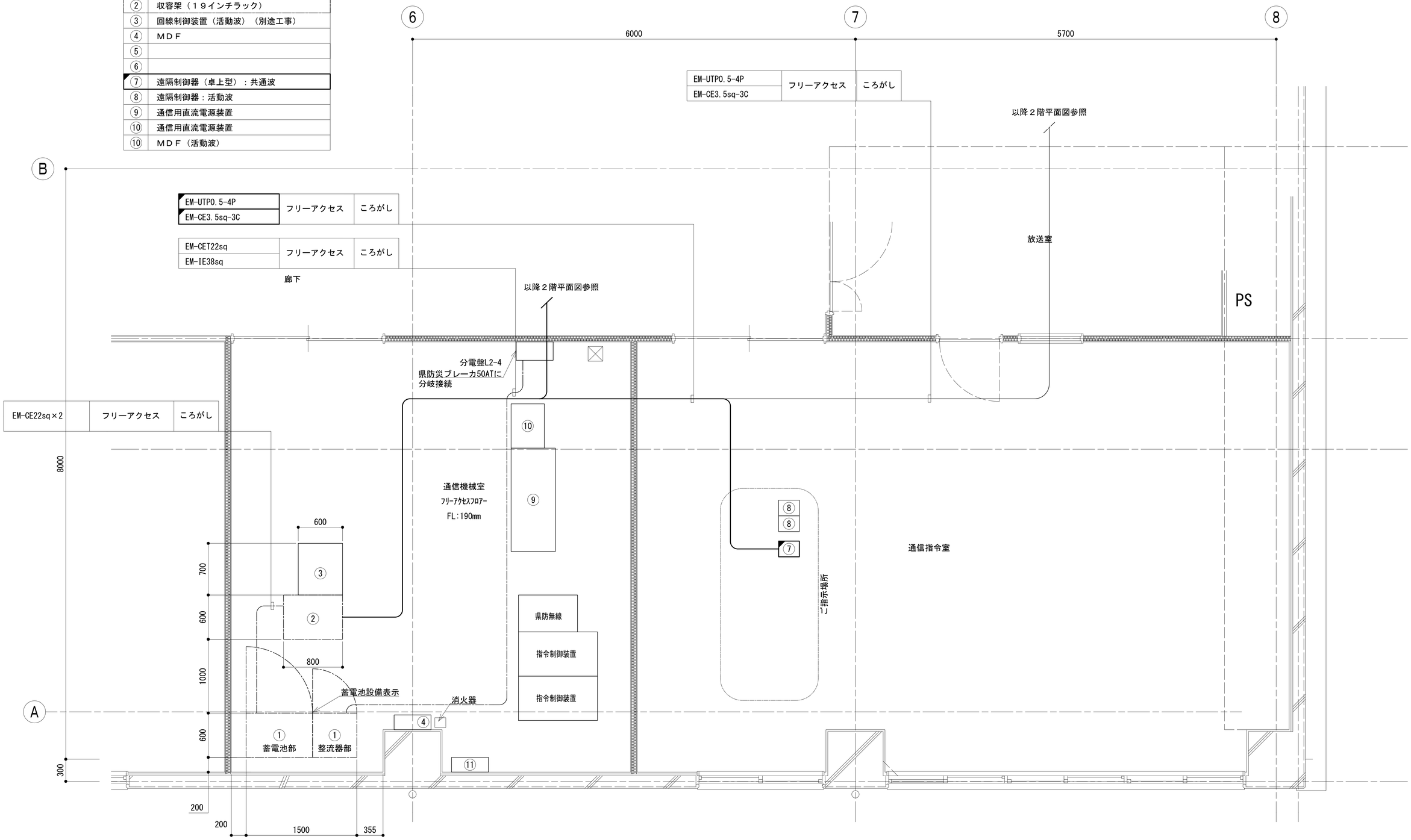

凡　例

- ◪：更新
- ◪：撤去
- □：別途
- ——：更新
- - - -：撤去
- □：既設
- ◪：改修
- ——：既設
- —·—：別途

工事名	和歌山県消防救急デジタル無線システム再整備工事		
図面名	串本町消防本部 機器配置図		
作成年月日	令和 6年　3月		
縮尺	1:25	図面番号	10葉之内 6
会社名	株式会社エイト日本技術開発		
事業者名	和　歌　山　県		

機器立面図

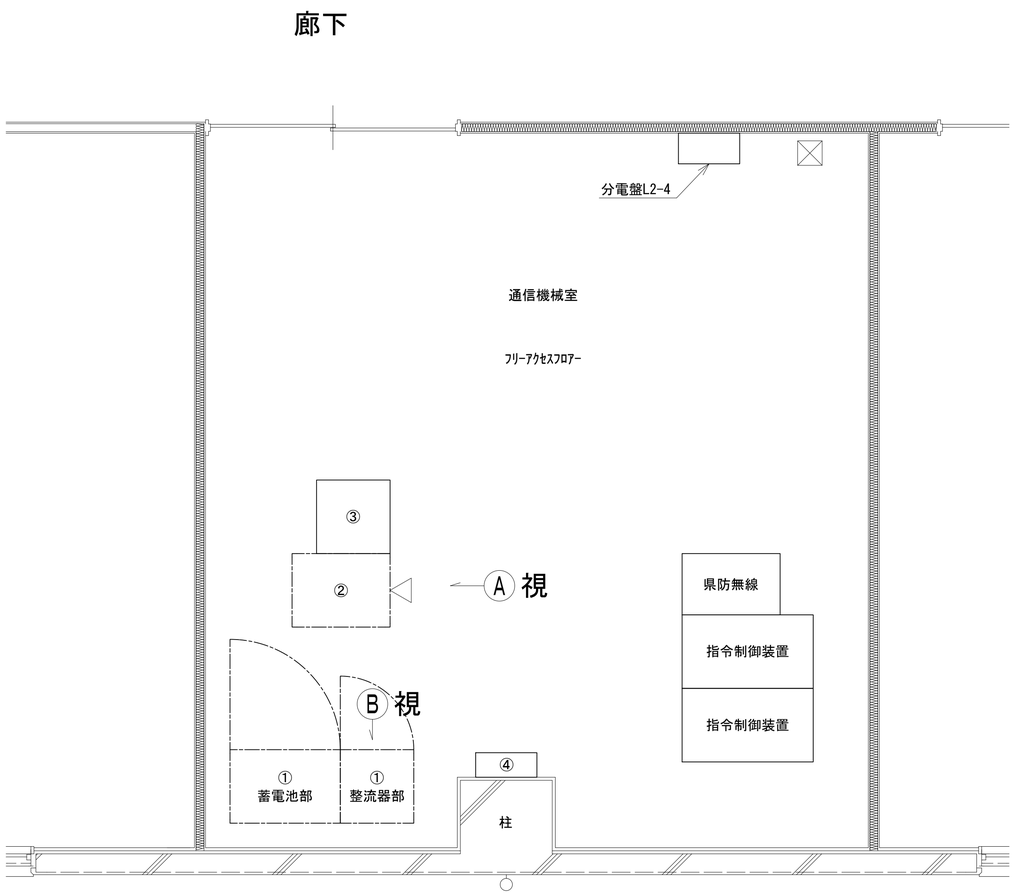

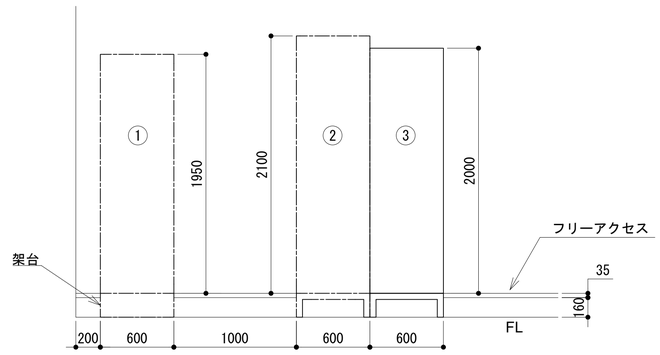

Ⓐ視断面図　S=1：25

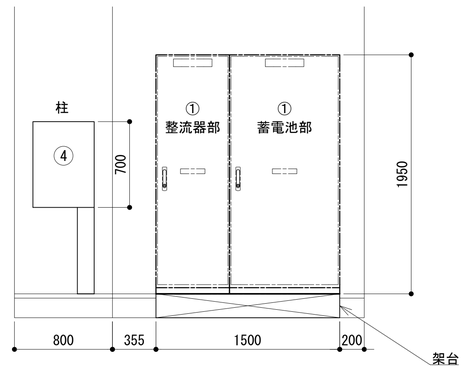

Ⓑ視断面図　S=1：25

①	直流電源装置（２５Ａ×４/３００Ah）
②	収容架（１９インチラック）
③	回線制御装置（活動波）
④	ＭＤＦ

凡　例

：更新　：撤去　：別途　：更新　：撤去

：既設　：改修　：既設　：別途

工事名	和歌山県消防救急デジタル無線システム再整備工事		
図面名	串本町消防本部 機器立面図		
作成年月日	令和 6年　3月		
縮尺	1:25	図面番号	10 葉之内 7
会社名	株式会社エイト日本技術開発		
事業者名	和　歌　山　県		

収容架実装図

前面実装図 S=1:5

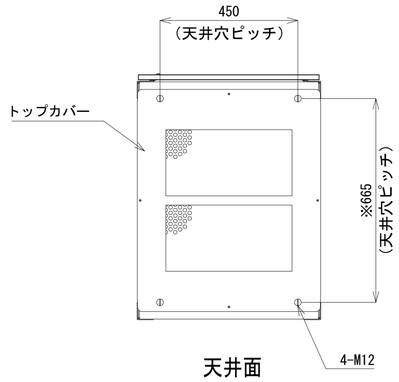

天井面

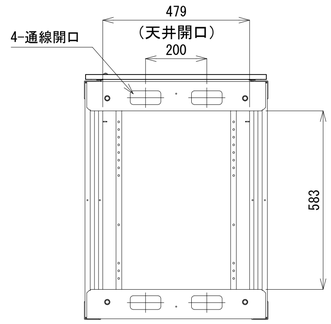

天井面
(トップカバーを外した状態)

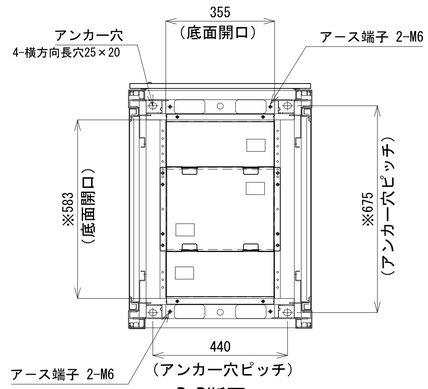

B-B断面

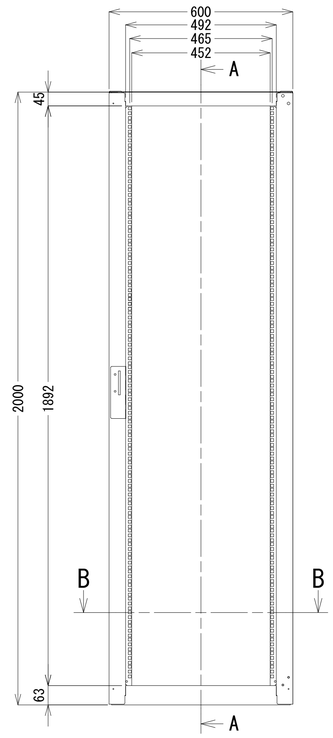

正面図

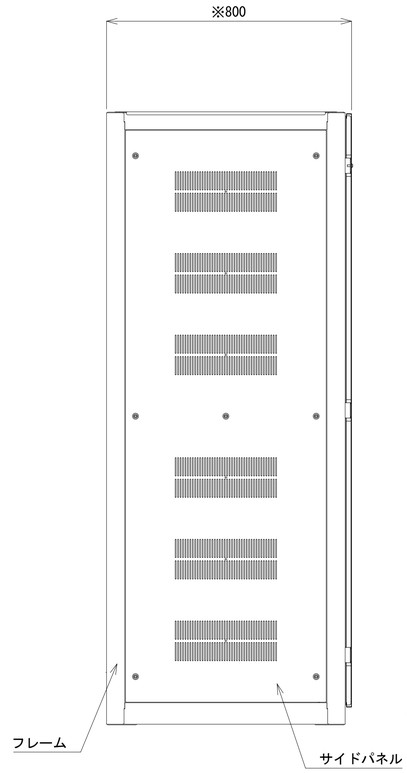

側面図

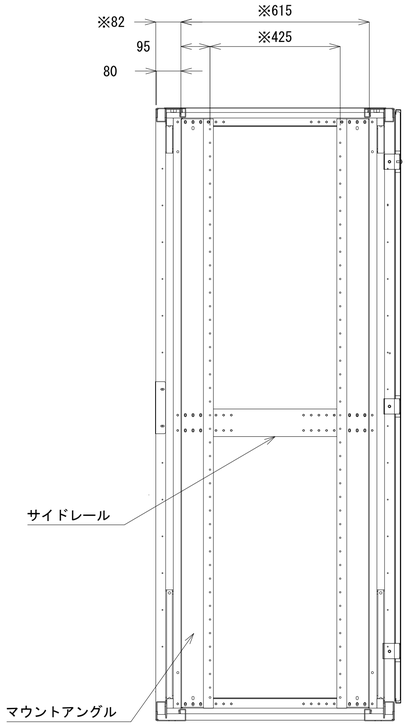

A-A断面

収容架A 姿図 S=1:10

凡 例

◪ : 更新	◪ : 撤去	□ : 別途	── : 更新	- - - : 撤去
□ : 既設	◪ : 改修		── : 既設	─·─ : 別途

工事名	和歌山県消防救急デジタル無線システム再整備工事		
図面名	串本町消防本部 収容架実装図		
作成年月日	令和 6年 3月		
縮尺	1:10, 1:5	図面番号	10葉之内 8
会社名	株式会社エイト日本技術開発		
事業者名	和 歌 山 県		

空中線系統図

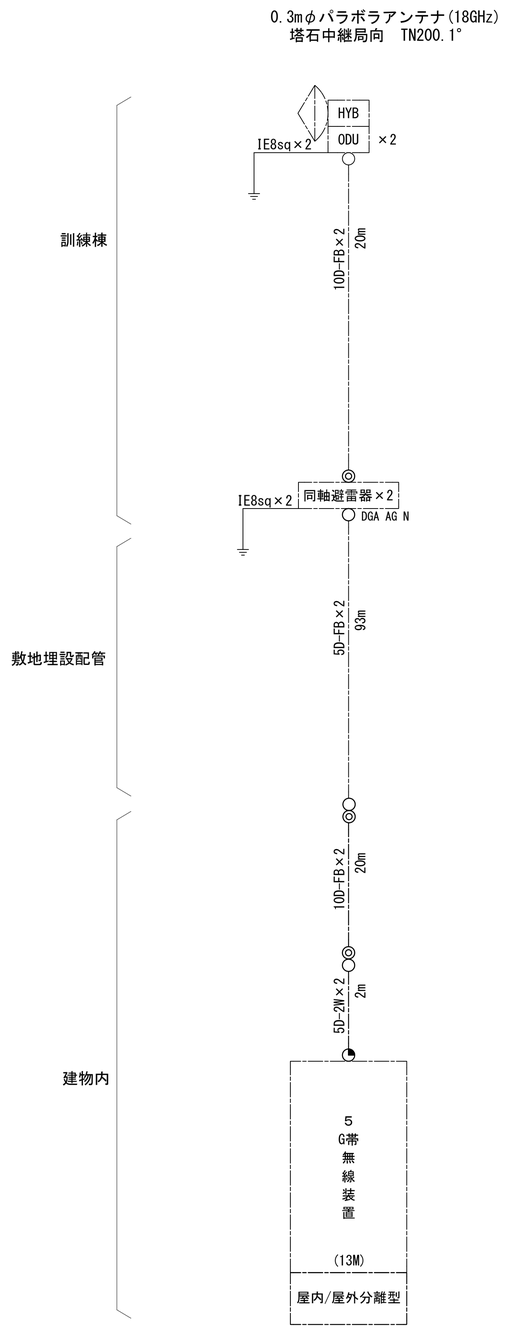

凡例

- ○ N-Pコネクタ
- ◎ N-Jコネクタ
- ◔ N-P L型コネクタ
- ● N型終端器(機器添付)
- ▫ LAN用コネクタ
- △ 導波管接栓
- 導波管アースキット
- □ トラジュー接栓

凡　例

- ◪ : 更新
- ◪ : 撤去
- □ : 別途
- ——: 更新
- - - : 撤去
- □ : 既設
- ◪ : 改修
- ——: 既設
- ——: 別途

工事名	和歌山県消防救急デジタル無線システム再整備工事		
図面名	串本町消防本部 空中線系統図		
作成年月日	令和 6年　3月		
縮尺	NTS	図面番号	10 葉之内 9
会社名	株式会社エイト日本技術開発		
事業者名	和　歌　山　県		

配線系統図(信号系/電源系)（新設）

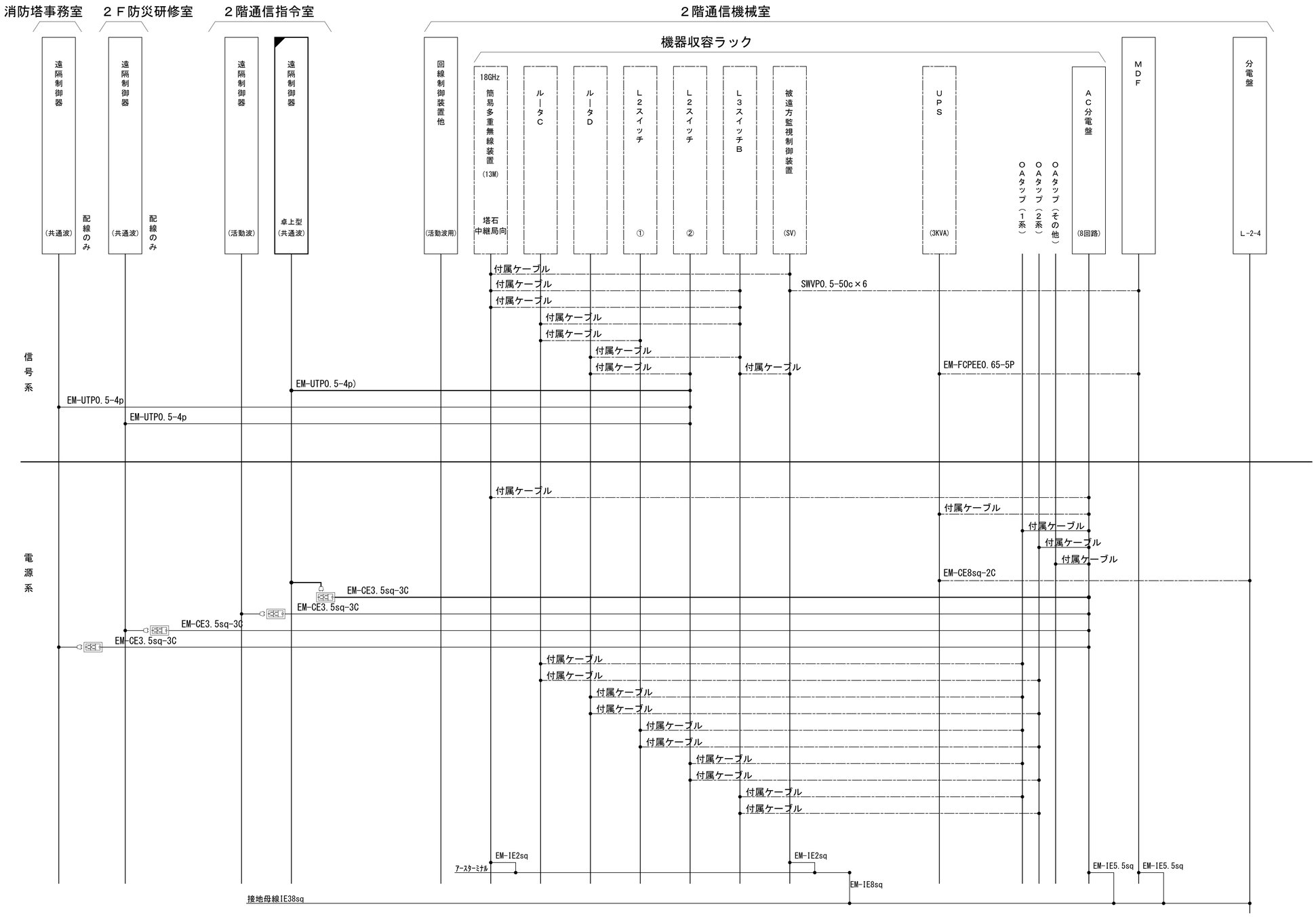

凡　例

- ◢：更新
- ◪：撤去
- ▭：別途
- ——：更新
- - - -：撤去
- ▭：既設
- ◥：改修
- ——：既設
- —·—：別途

工事名	和歌山県消防救急デジタル無線システム再整備工事		
図面名	串本町消防本部 配線系統図(信号系/電源系)（新設）		
作成年月日	令和 6年　3月		
縮尺	NTS	図面番号	10 葉之内 10
会社名	株式会社エイト日本技術開発		
事業者名	和　歌　山　県		

図　面　目　録

図面番号	図　面　名　称
1	システム系統図
2	敷地平面図
3	立面図
4	機器配置図
5	収容架実装図
6	空中線系統図
7	配線系統図(信号系／電源系)（新設）
8	導波管概念図(屋外)
9	導波管概念図(屋内)
10	
11	
12	
13	
14	
15	

システム系統図

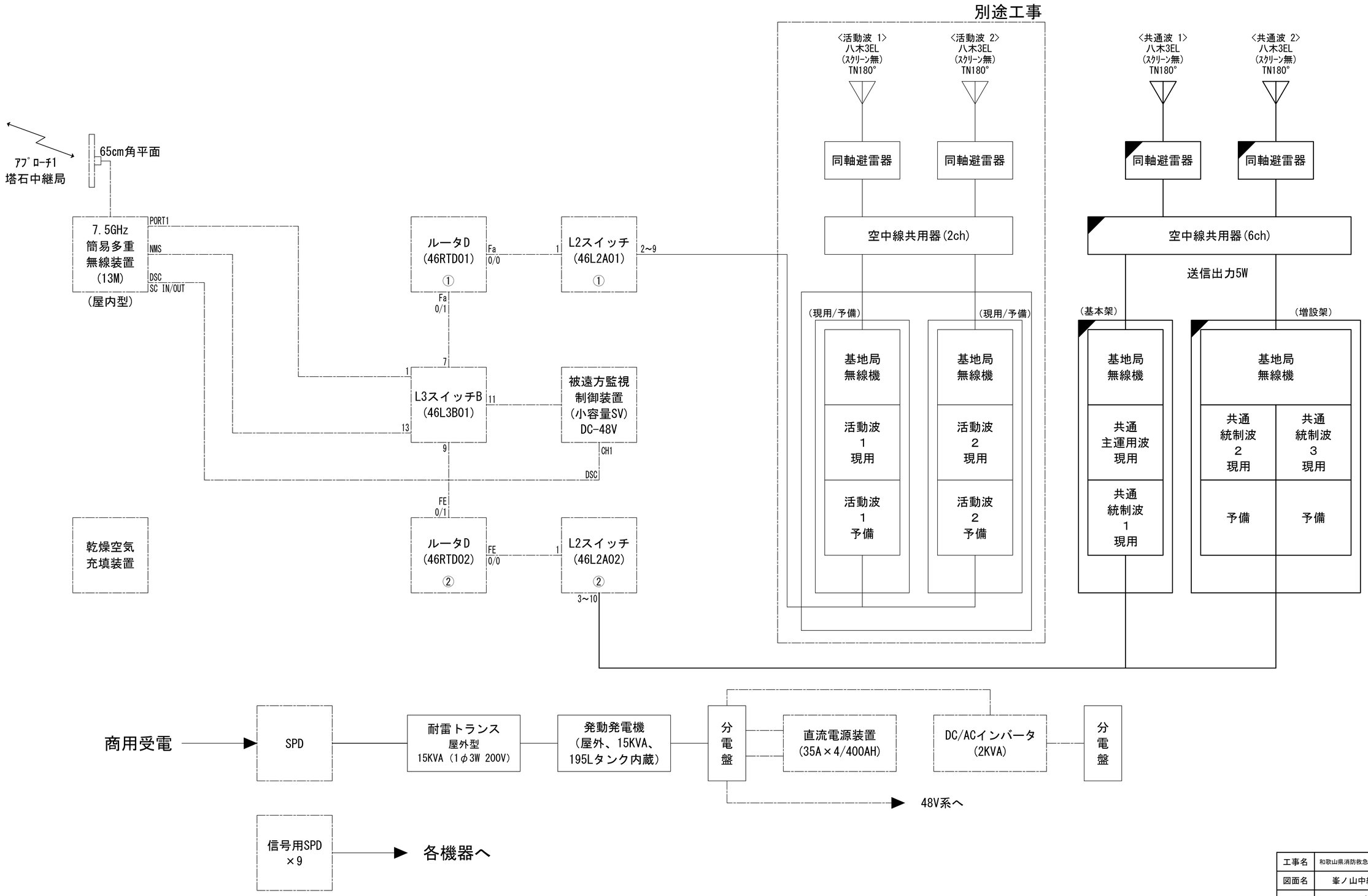

凡 例

- ◪ : 更新
- ◪ : 撤去
- ▭ : 別途
- ▭ : 既設
- ◥ : 改修
- ——: 更新
- - - -: 撤去
- ——: 既設
- ——: 別途

工事名	和歌山県消防救急デジタル無線システム再整備工事		
図面名	峯ノ山中継局 システム系統図		
作成年月日	令和 6年 3月		
縮尺	NTS	図面番号	9 葉之内 1
会社名	株式会社エイト日本技術開発		
事業者名	和 歌 山 県		

敷地平面図

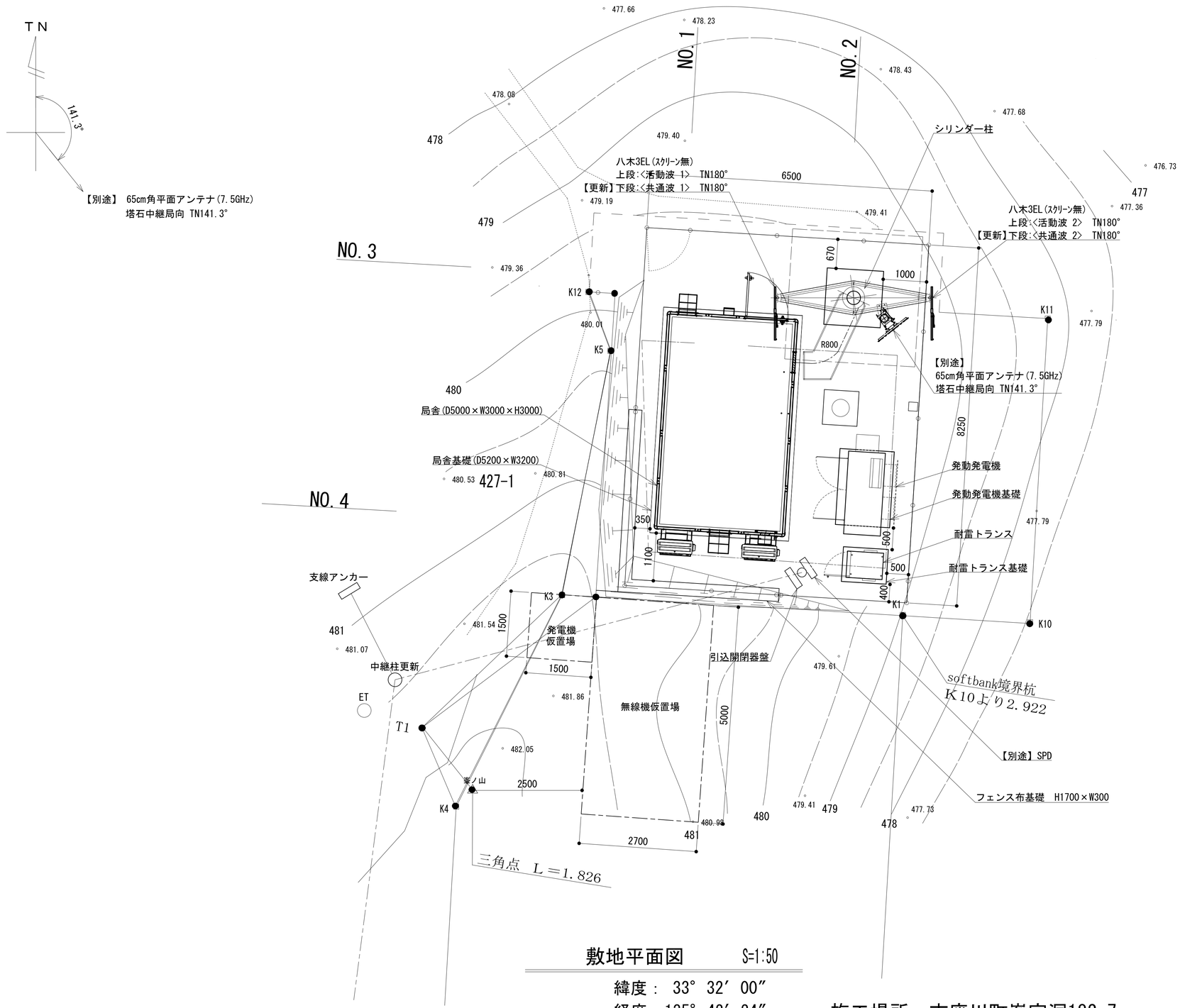

敷地平面図 S=1:50

緯度： 33° 32′ 00″
経度：135° 42′ 24″
標高：480 m

施工場所：古座川町峯字洞182-7

凡 例

◪：更新	◪：撤去	□：別途	——：更新	- - -：撤去
□：既設	◪：改修		——：既設	—·—：別途

工事名	和歌山県消防救急デジタル無線システム再整備工事		
図面名	峯ノ山中継局 敷地平面図		
作成年月日	令和 6年 3月		
縮尺	1:50	図面番号	9 葉之内 2
会社名	株式会社エイト日本技術開発		
事業者名	和 歌 山 県		

立 面 図

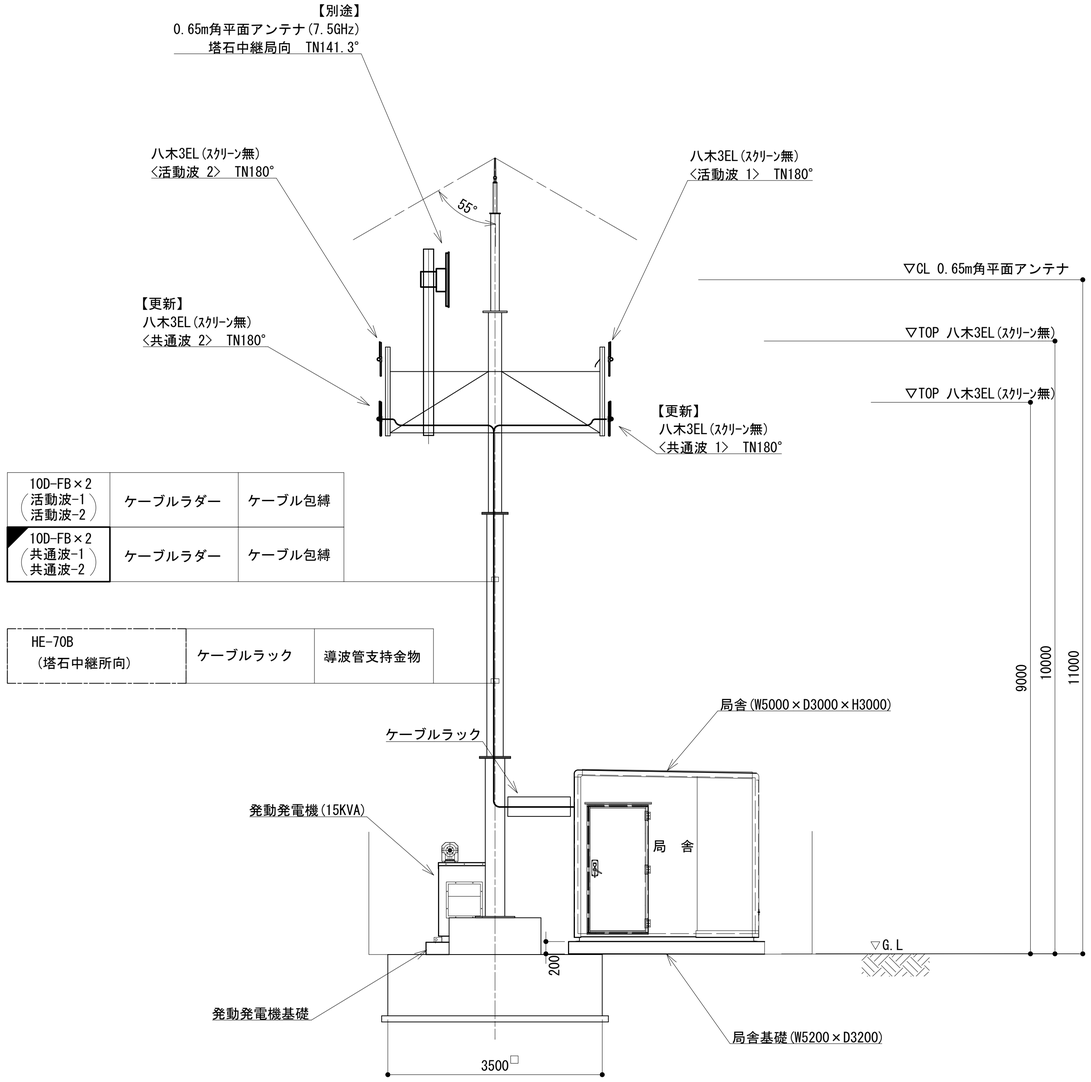

北側立面図

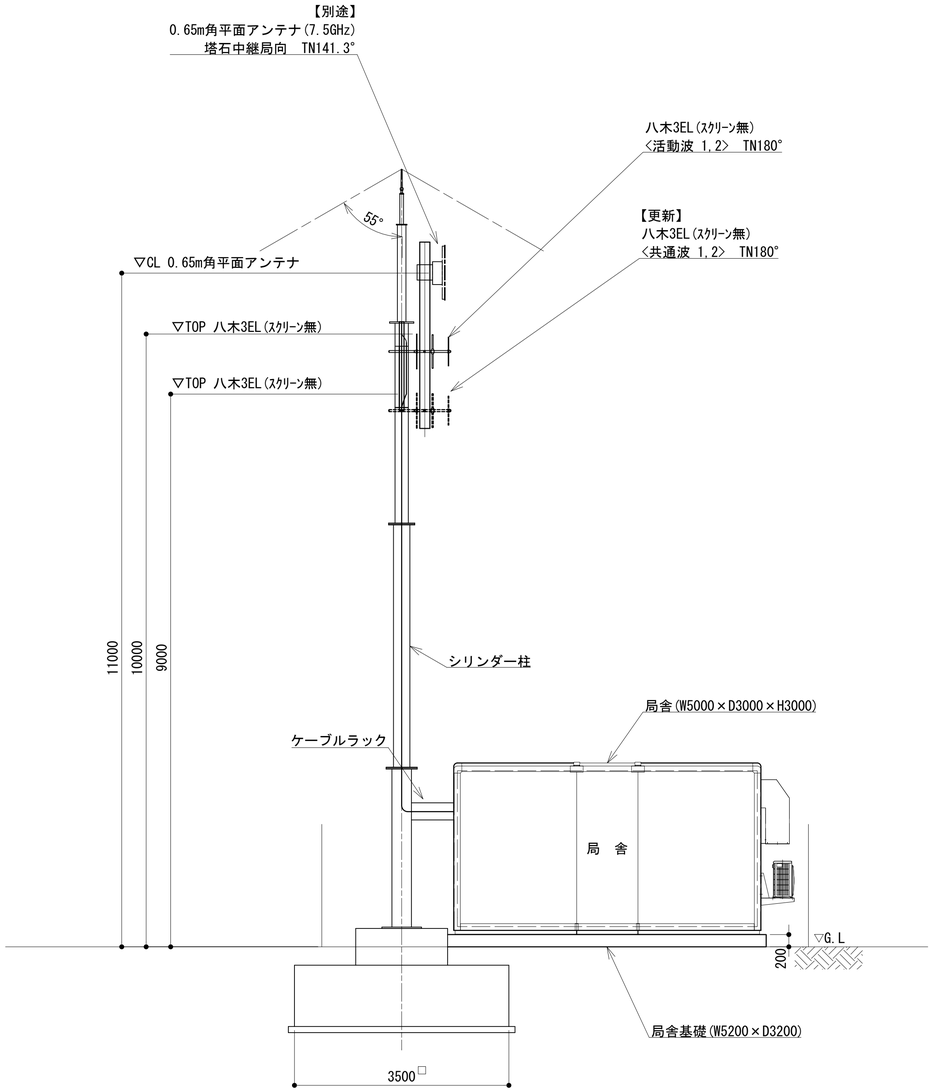

西側立面図

凡 例

: 更新　: 撤去　: 別途　: 更新　: 撤去

: 既設　: 改修　: 既設　: 別途

工事名	和歌山県消防救急デジタル無線システム再整備工事		
図面名	峯ノ山中継局 立面図		
作成年月日	令和 6年 3月		
縮尺	1:50	図面番号	9 葉之内 3
会社名	株式会社エイト日本技術開発		
事業者名	和 歌 山 県		

機器配置図

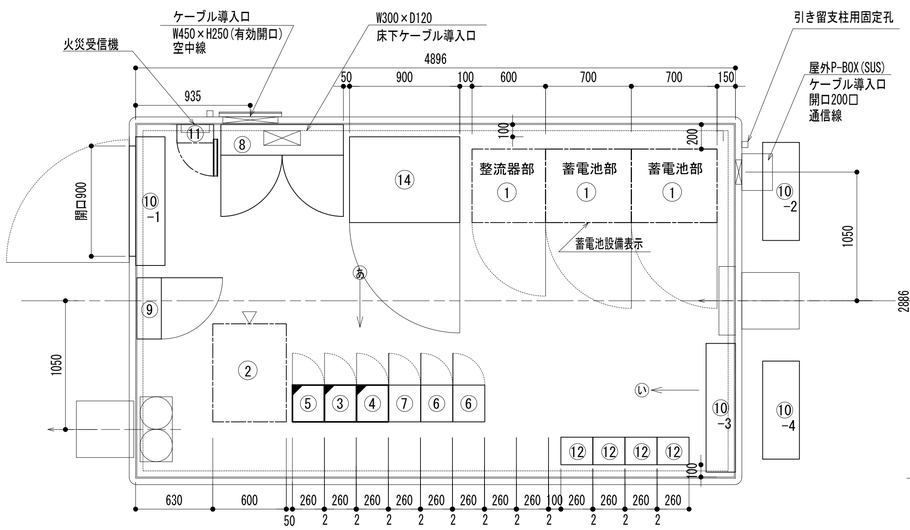

機器配置図

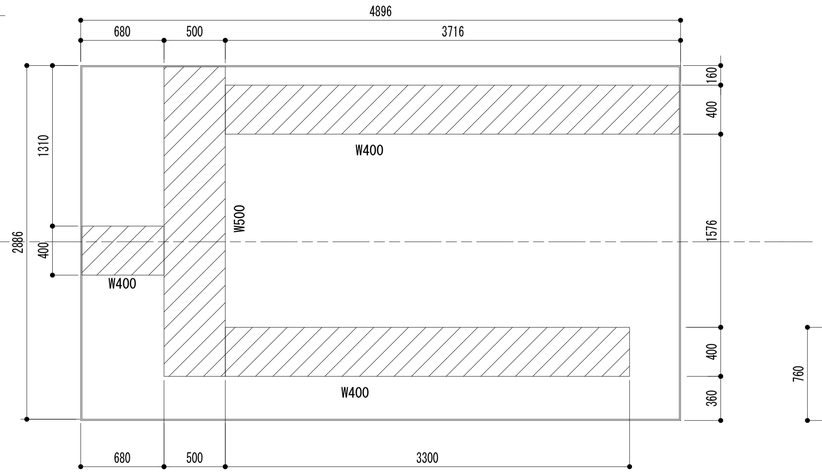

ケーブルラック平面図

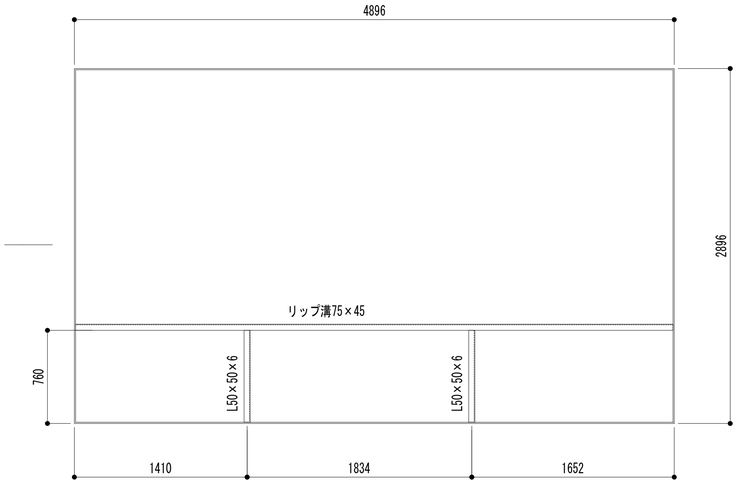

ストラクチャ平面図

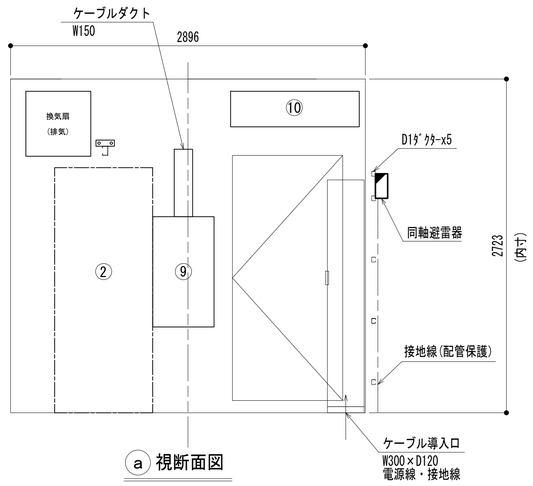

ⓐ 視断面図

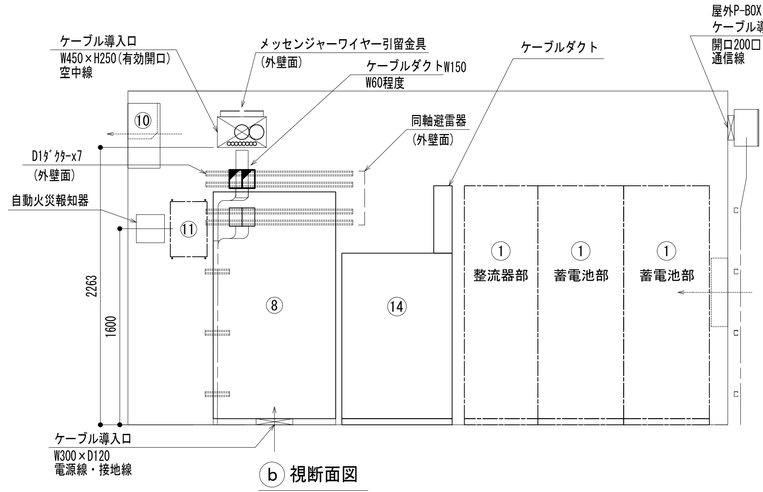

ⓑ 視断面図

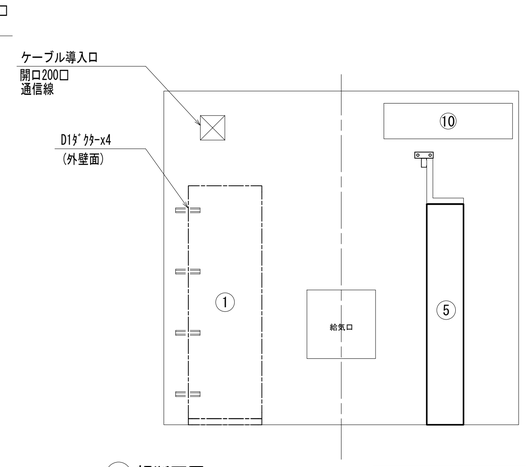

ⓒ 視断面図

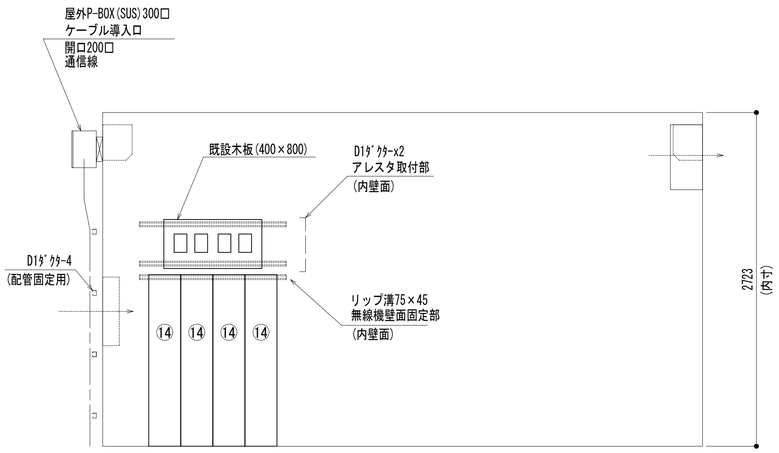

ⓓ 視断面図

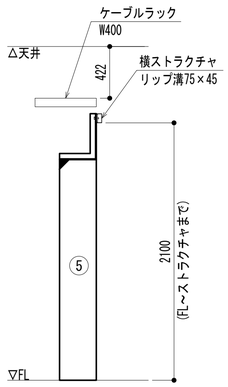

い 視断面図

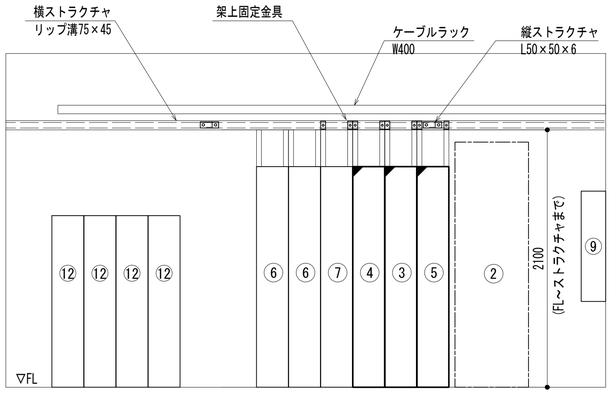

あ 視断面図

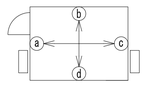

No.	組立局舎内
①	48V直流電源装置 (RECT35A×4, BATT400AH)
②	収容架(19インチラック)
③	共通波基地局無線機(基本架)
④	共通波基地局無線機(増設架)
⑤	６波共用器(共通波)
⑥	活動波基地局無線機
⑦	２波共用器(活動波)
⑧	総合分電盤
⑨	MDF
⑩	空調機
⑪	乾燥空気充填装置 (デハイドレータ)
⑫	古座川町アナログ無線機(既設)
⑬	
⑭	古座川町直流電源装置(既設)

凡 例

: 更新　: 撤去　: 別途　: 更新　: 撤去
: 既設　: 改修　: 既設　: 別途

工事名	和歌山県消防救急デジタル無線システム再整備工事		
図面名	峯ノ山中継局 機器配置図		
作成年月日	令和 6年 3月		
縮尺	1:25	図面番号	9 葉之内 4
会社名	株式会社エイト日本技術開発		
事業者名	和 歌 山 県		

収容架実装図

前面実装図 S=1:5

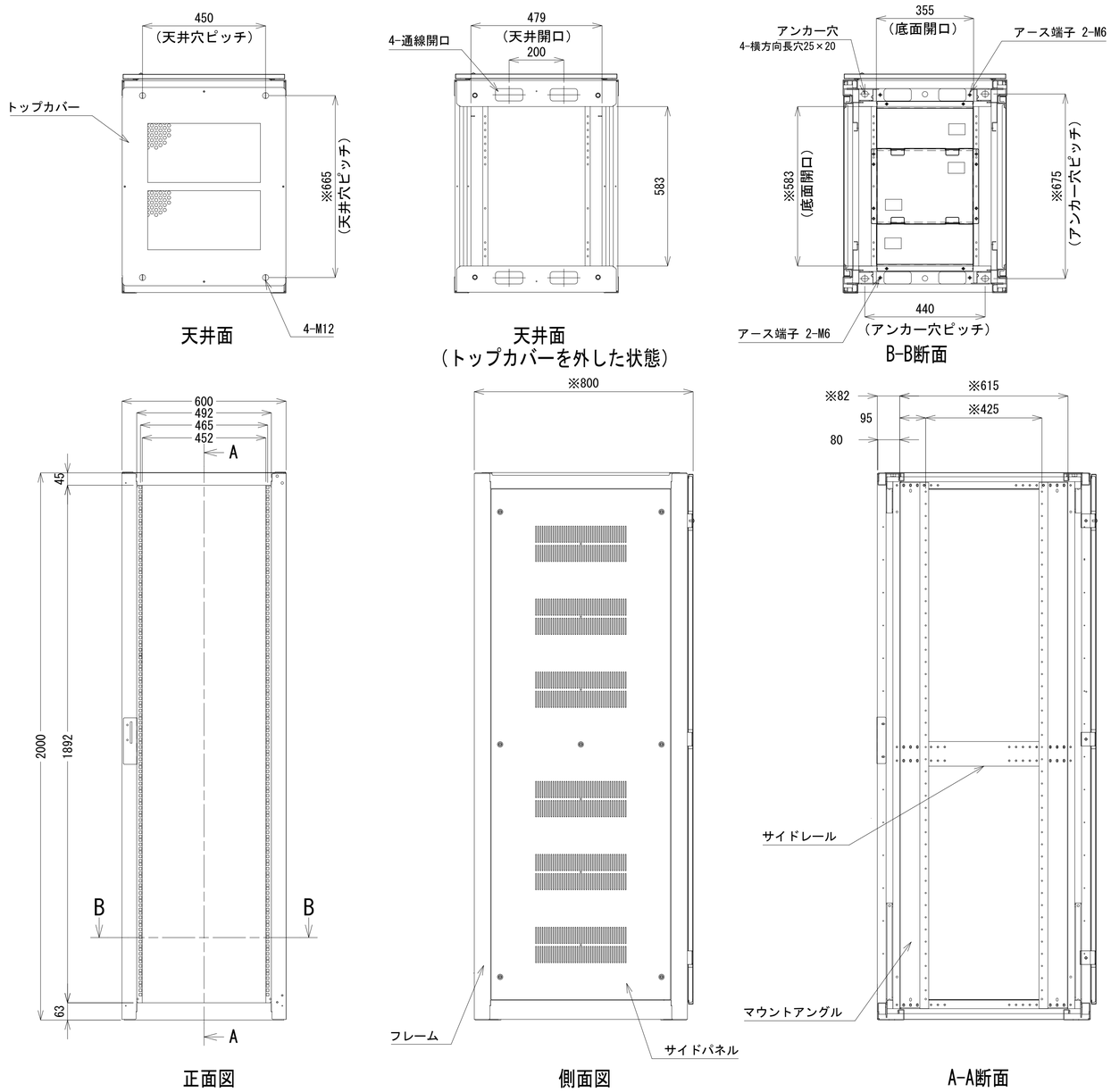

収容架A 姿図 S=1:10

凡 例

◪ : 更新	◪ : 撤去	□ : 別途	―― : 更新 - - - : 撤去
□ : 既設	◪ : 改修		―― : 既設 ―・― : 別途

工事名	和歌山県消防救急デジタル無線システム再整備工事		
図面名	峯ノ山中継局 収容架実装図		
作成年月日	令和 6年 3月		
縮尺	1:5,10	図面番号	9 葉之内 5
会社名	株式会社エイト日本技術開発		
事業者名	和 歌 山 県		

空中線系統図

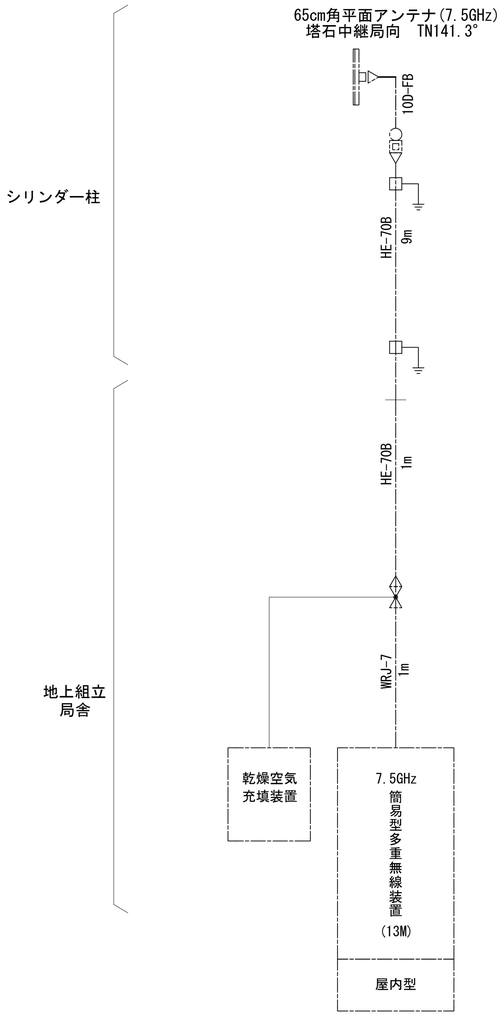

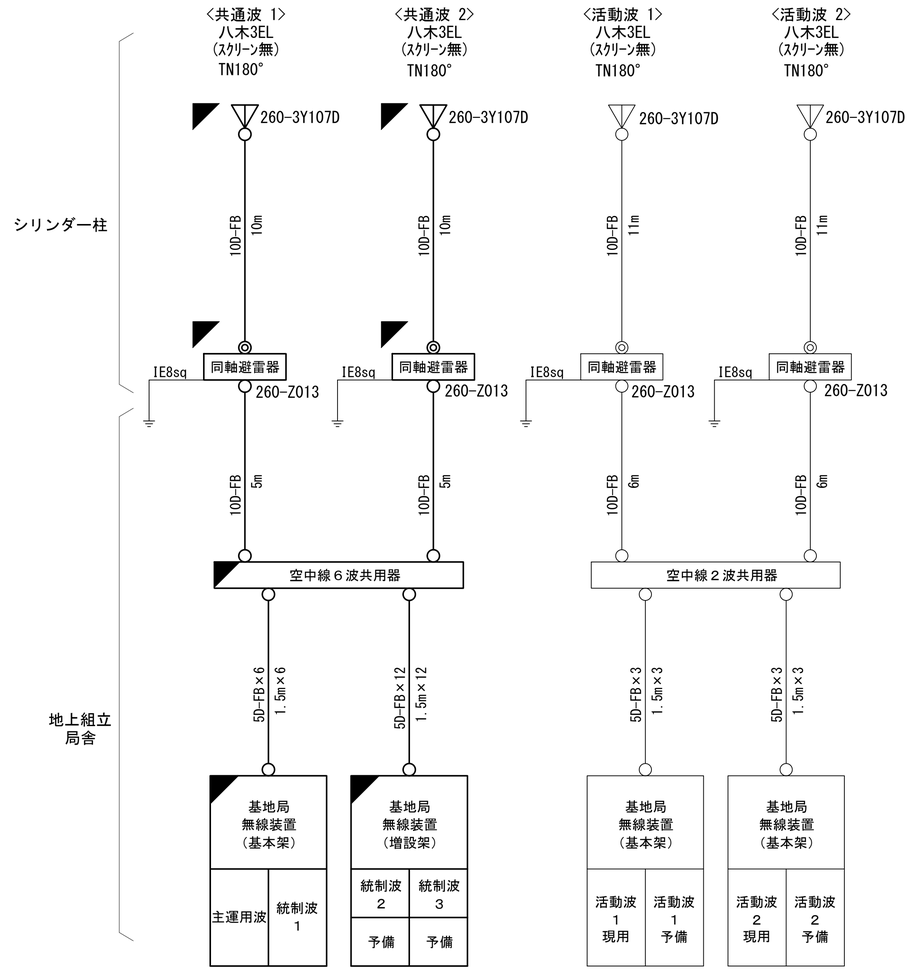

凡例

- ○ N-Pコネクタ
- ◎ N-Jコネクタ
- ◔ N-P L型コネクタ
- ● N型終端器(機器添付)
- □ LAN用コネクタ
- △ 導波管接栓
- 導波管アースキット
- □ トラジュー接栓

凡　例

- ◪ : 更新
- ◪ : 撤去
- □ : 別途
- ―― : 更新
- - - - : 撤去
- □ : 既設
- ◪ : 改修
- ―― : 既設
- ―― : 別途

工事名	和歌山県消防救急デジタル無線システム再整備工事		
図面名	峯ノ山中継局 空中線系統図		
作成年月日	令和 6年　3月		
縮尺	NTS	図面番号	9 葉之内 6
会社名	株式会社エイト日本技術開発		
事業者名	和　歌　山　県		

配線系統図(信号系／電源系)（新設）

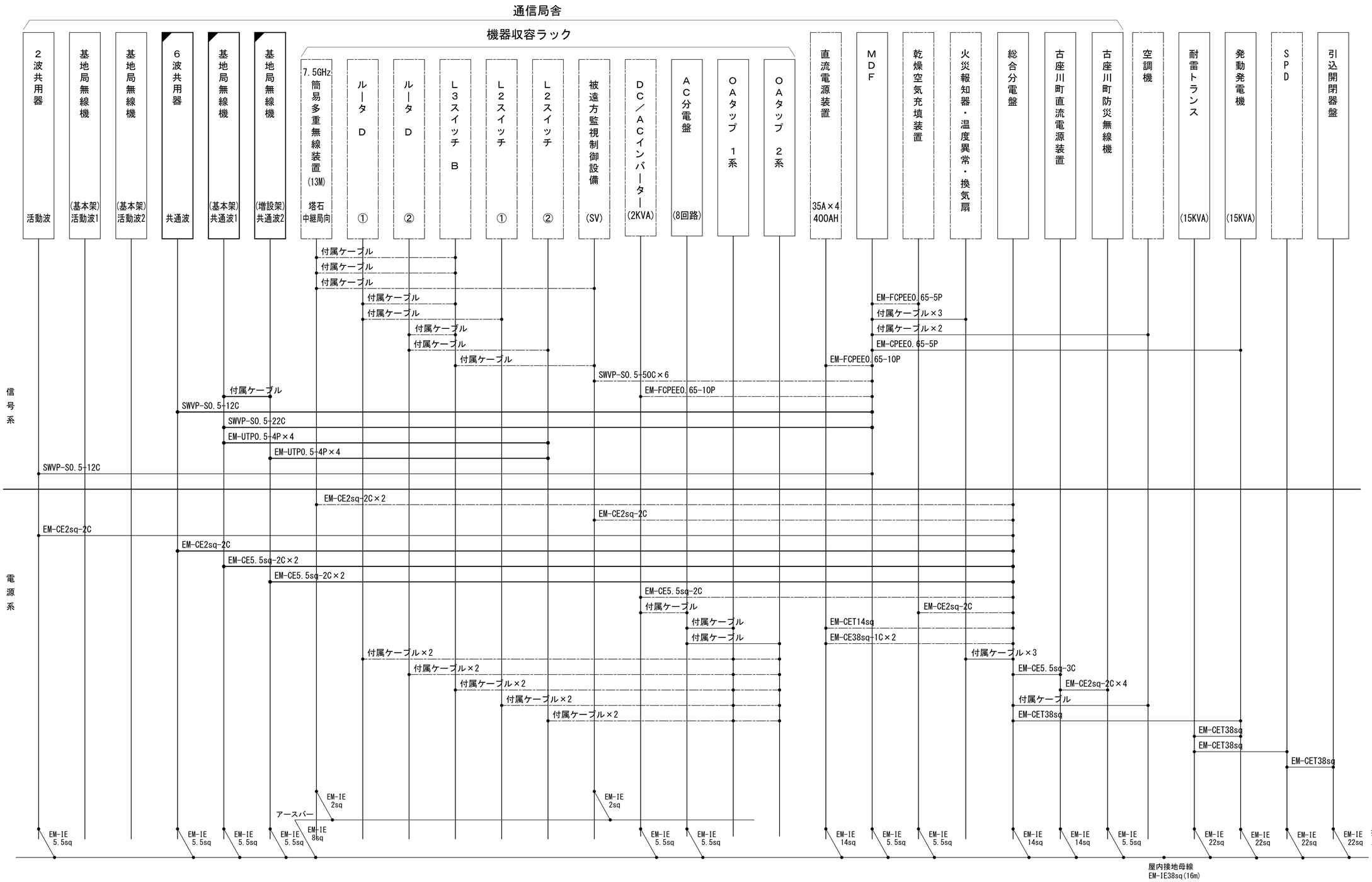

凡 例

◪：更新	◪：撤去	：別途	——：更新　- - -：撤去
：既設	◪：改修		——：既設　—·—：別途

工事名	和歌山県消防救急デジタル無線システム再整備工事		
図面名	峯ノ山中継局 配線系統図(信号系／電源系)（新設）		
作成年月日	令和 6年　3月		
縮尺	NTS	図面番号	9 葉之内 7
会社名	株式会社エイト日本技術開発		
事業者名	和　歌　山　県		

導波管概念図（屋外）

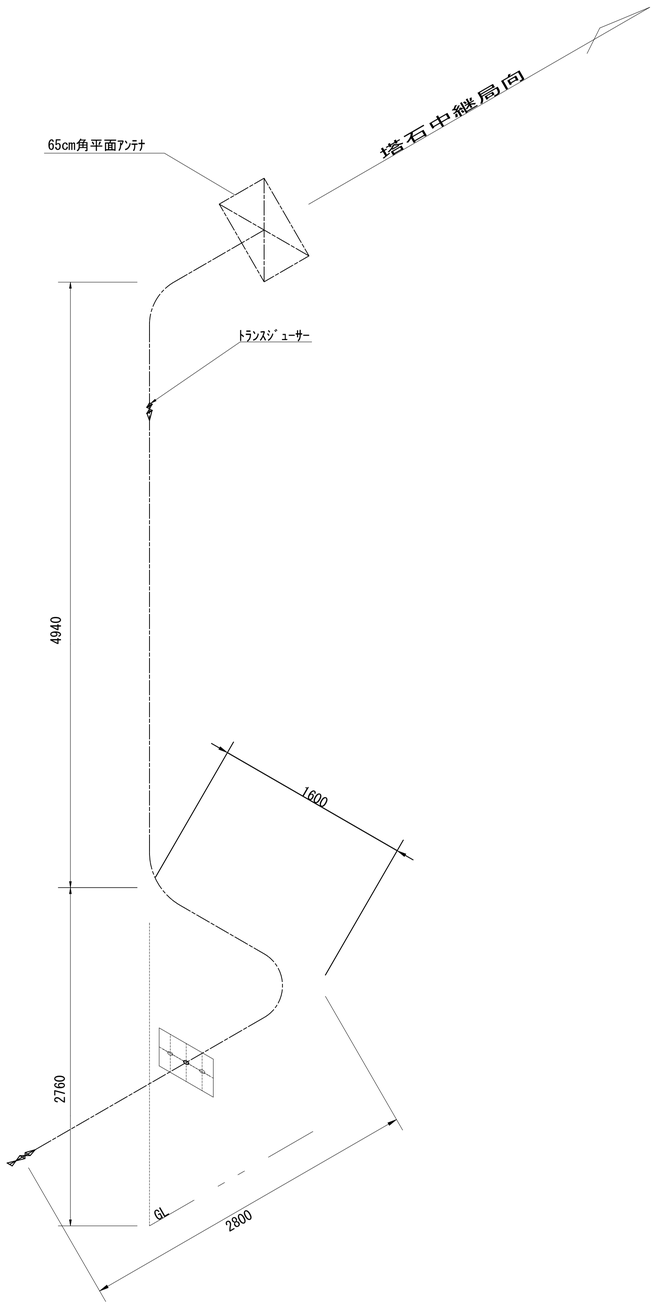

導波管材料数量表

名　　称	規格（長さ）	数　　量	備　　考
楕円導波管	HE-70B	10＋1	塔石中継局向
導波管ｺﾈｸﾀ	PRJ-7	2	1ヶはｺﾈｸﾀﾗｲｽﾞ
低損失ｹｰﾌﾞﾙ	NP-NP	1ｍ	
ﾄﾗﾝｽｼﾞｭｰｻｰ	NJ-PRJ	1	屋外用
ｻﾎﾟｰﾄ金具	L=120	11	SUS（標準）
ﾕﾆﾊﾞｰｻﾙｸﾗﾝﾌﾟ	M12	4	
ｱｰｽｷｯﾄ		2	

凡　例

：更新　：撤去　：別途　：更新　：撤去

：既設　：改修　：既設　：別途

工事名	和歌山県消防救急デジタル無線システム再整備工事		
図面名	峯ノ山中継局 導波管概念図（屋外）		
作成年月日	令和 6年　3月		
縮尺	NTS	図面番号	9 葉之内 8
会社名	株式会社エイト日本技術開発		
事業者名	和　歌　山　県		

導波管概念図（屋内）

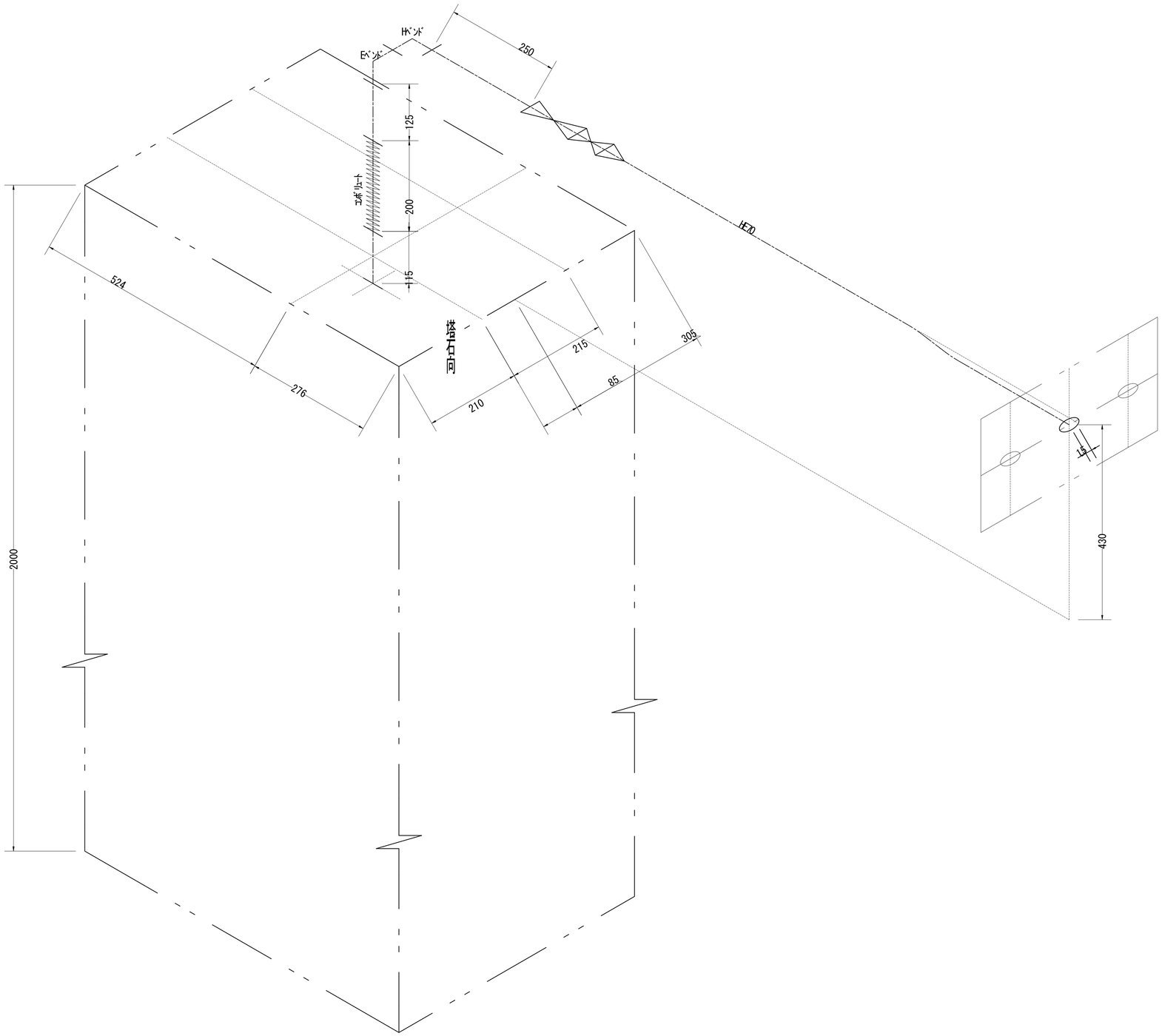

導波管材料数量表

名　　称	規格(長さ)	数　　量	備　　考
気密導波管	L=120	1	
ｺﾝﾎﾞﾘｭｰﾄ	L=200	1	
Eﾍﾞﾝﾄﾞ	L=50	3	
Hﾍﾞﾝﾄﾞ	L=50	3	
直管	L=115	3	両フランジ
直管	L=125	1	両フランジ
直管	L=250	1	両フランジ
直管	L=500	1	両フランジ
ﾌﾗﾝｼﾞ	BRJ-7	2	加工用
組立用ﾋﾞｽ	M3	56組	M3×15、菊W、NT
ﾃﾞｶﾎﾞﾝﾁｭｰﾌﾞ	6φ	5m	
ｻﾎﾟｰﾄ金物	L=120	1	WRJ用
ﾕﾆﾊﾞｰｻﾙｸﾗﾝﾌﾟ	M12	1	

凡　例

：更新　：撤去　：別途　——：更新　- - -：撤去

：既設　：改修　——：既設　—·—：別途

工事名	和歌山県消防救急デジタル無線システム再整備工事		
図面名	峯ノ山中継局 導波管概念図（屋内）		
作成年月日	令和 6年　3月		
縮尺	NTS	図面番号	9 葉之内 9
会社名	株式会社エイト日本技術開発		
事業者名	和　歌　山　県		

図　面　目　録

図面番号	図　面　名　称
1	システム系統図
2	敷地平面図
3	平面図
4	立面図
5	機器配置図
6	収容架実装図
7	空中線系統図
8	配線系統図(信号系)（新設）
9	配線系統図(電源系)（新設）
10	導波管概念図(屋外)
11	導波管概念図(屋内)
12	
13	
14	
15	

システム系統図

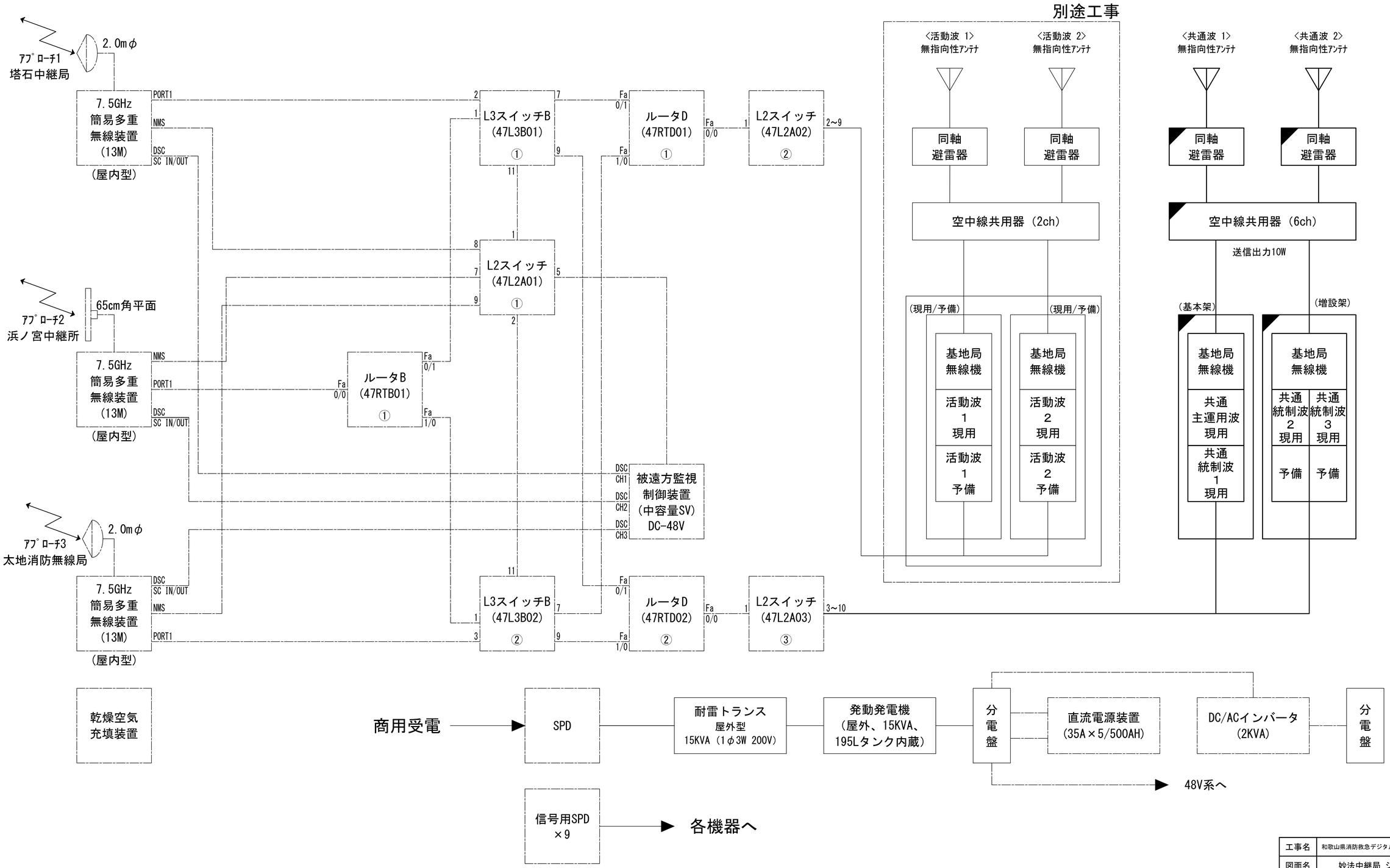

凡 例

◪ : 更新	◪ : 撤去	□ : 別途	━━ : 更新　- - - : 撤去
□ : 既設	◪ : 改修		── : 既設　┄┄ : 別途

工事名	和歌山県消防救急デジタル無線システム再整備工事		
図面名	妙法中継局 システム系統図		
作成年月日	令和 6年　3月		
縮尺	NTS	図面番号	11 葉之内 1
会社名	株式会社エイト日本技術開発		
事業者名	和　歌　山　県		

敷地平面図

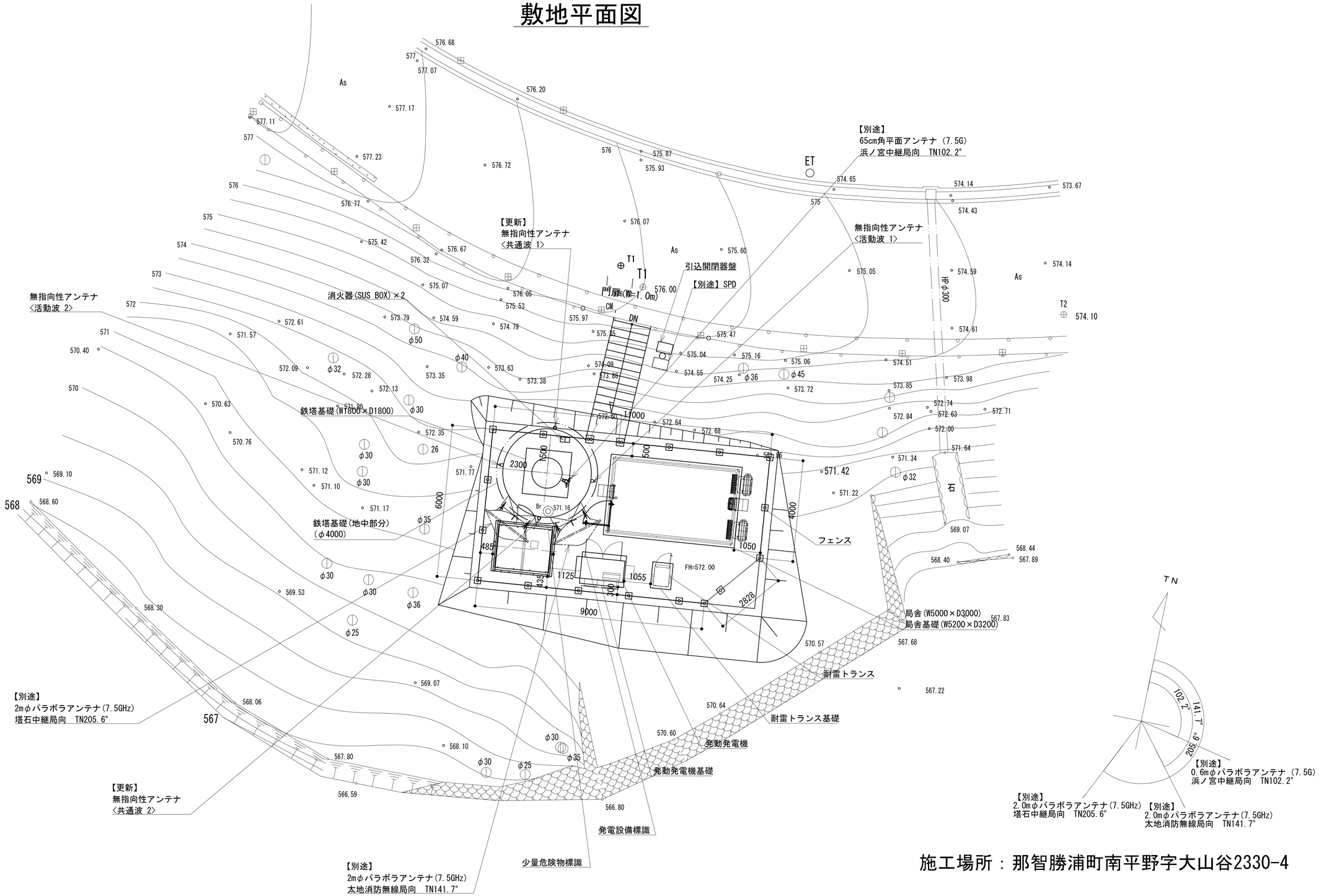

施工場所：那智勝浦町南平野字大山谷2330-4

敷地平面図　S=1:75

緯度：33° 39′ 14.6″
経度：135° 53′ 14.4″
標高：572m

凡　例

：更新	：撤去	：別途	：更新	：撤去
：既設	：改修		：既設	：別途

工事名	和歌山県消防救急デジタル無線システム再整備工事		
図面名	妙法中継局 敷地平面図		
作成年月日	令和 6年　3月		
縮尺	1:75	図面番号	11 葉之内 2
会社名	株式会社エイト日本技術開発		
事業者名	和　歌　山　県		

平 面 図

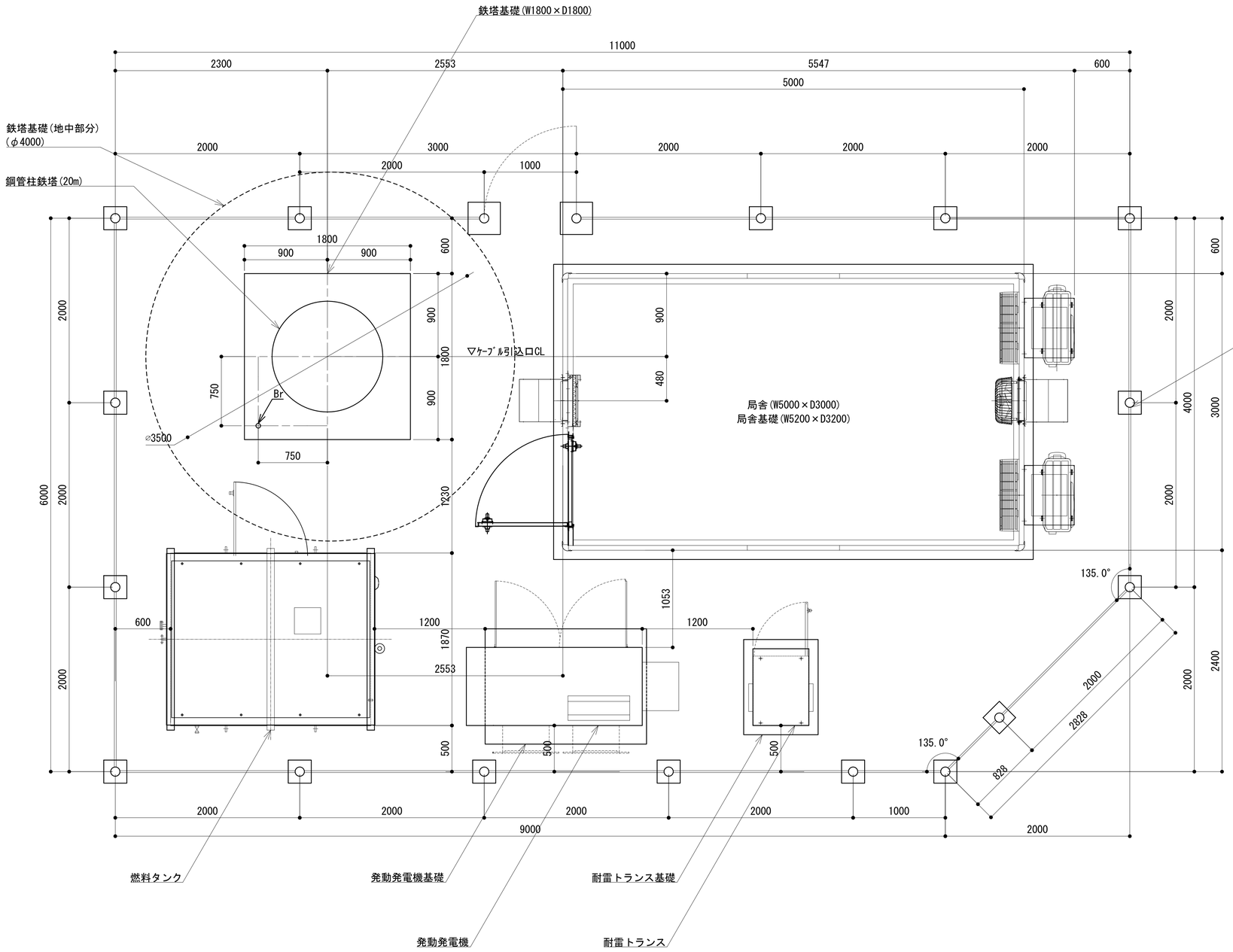

平面図　S=1:25

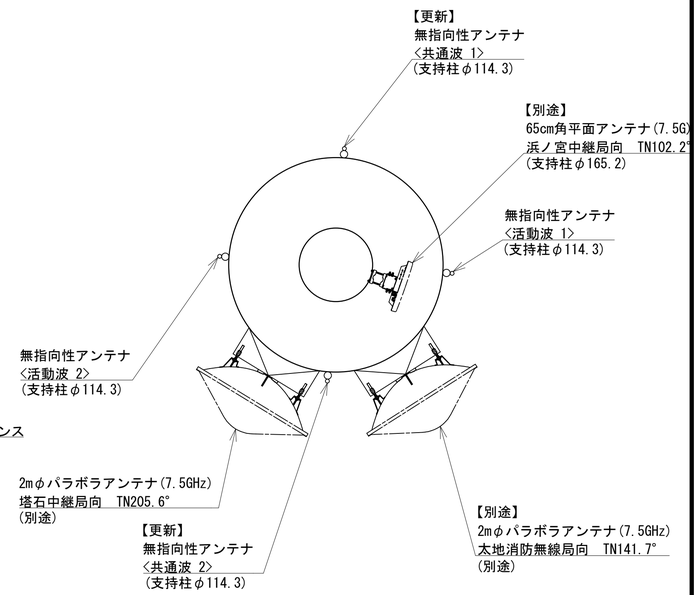

鉄塔リング部　平面図　S=1:50

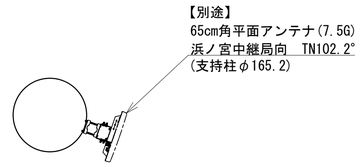

鉄塔GL+15m部　平面図　S=1:50

凡　例

◪：更新	◪：撤去	□：別途	——：更新	- - -：撤去
□：既設	◪：改修		——：既設	—·—：別途

工事名	和歌山県消防救急デジタル無線システム再整備工事		
図面名	妙法中継局 平面図		
作成年月日	令和 6年　3月		
縮尺	1:50,25	図面番号	11 葉之内 3
会社名	株式会社エイト日本技術開発		
事業者名	和　歌　山　県		

立 面 図

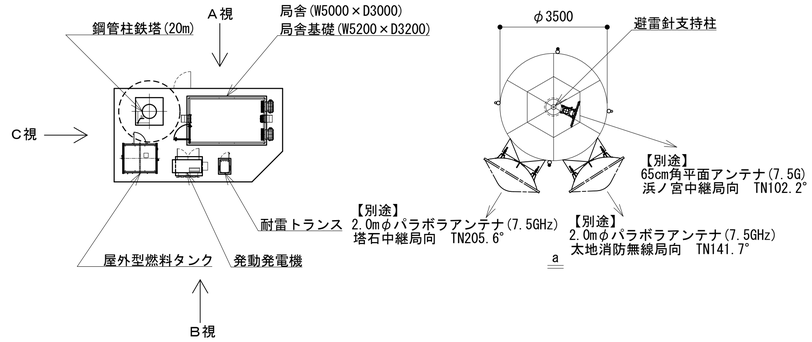

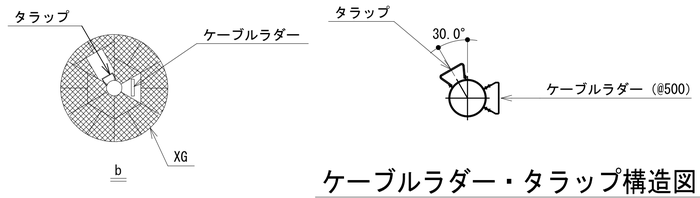

ケーブルラダー・タラップ構造図

〔S=N.T.S〕

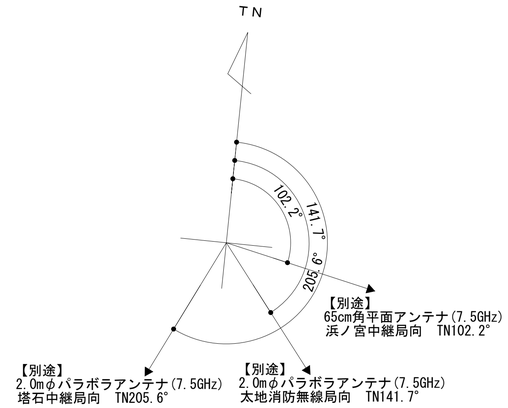

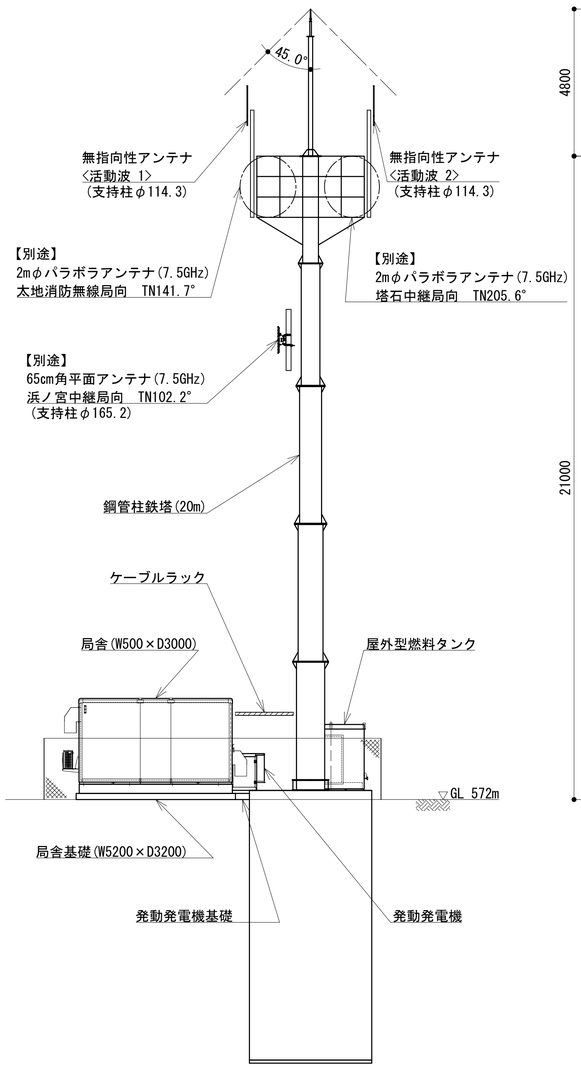

A視詳細図

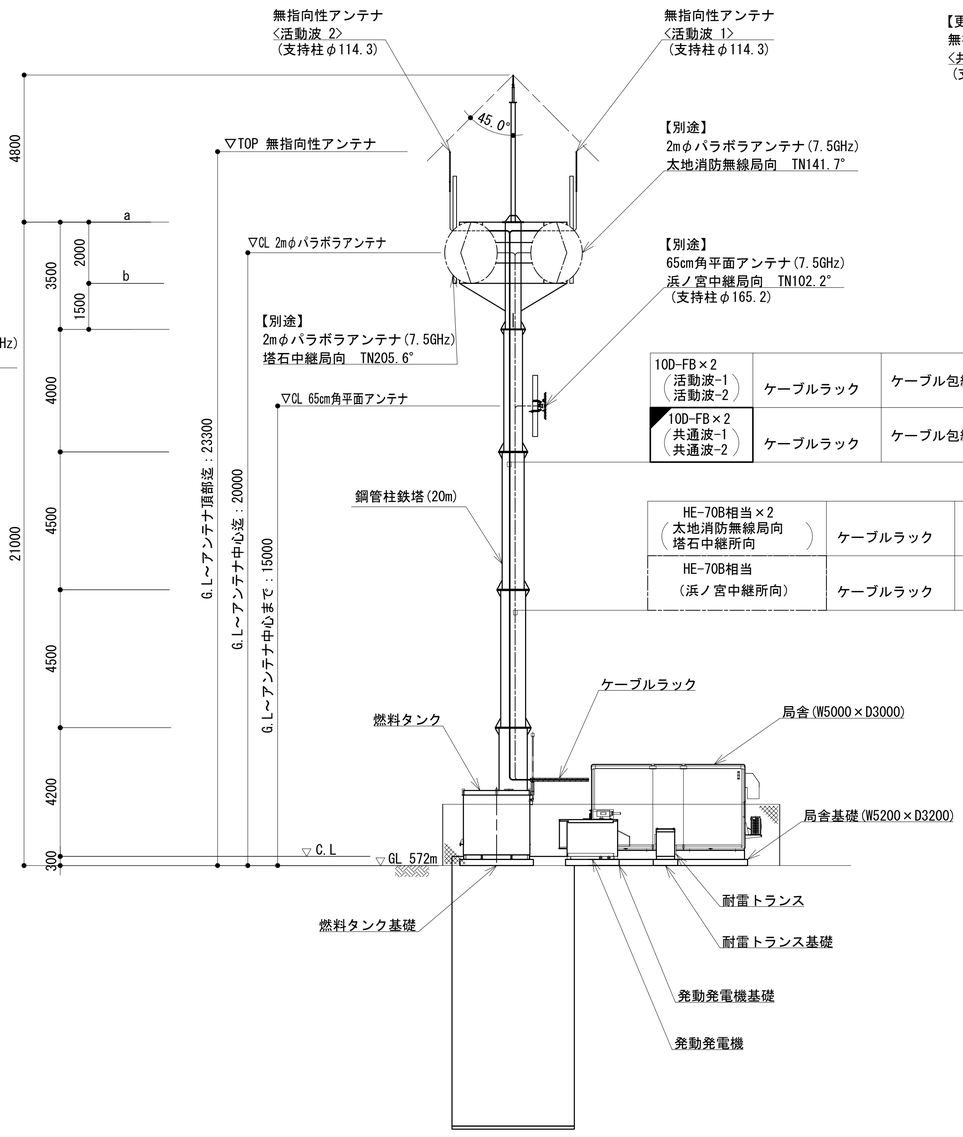

10D-FB×2 (活動波-1 活動波-2)	ケーブルラック	ケーブル包縛
10D-FB×2 (共通波-1 共通波-2)	ケーブルラック	ケーブル包縛

HE-70B相当×2 (太地消防無線局向 塔石中継所向)	ケーブルラック	導波管支持金物
HE-70B相当 (浜ノ宮中継所向)	ケーブルラック	導波管支持金物

B視詳細図

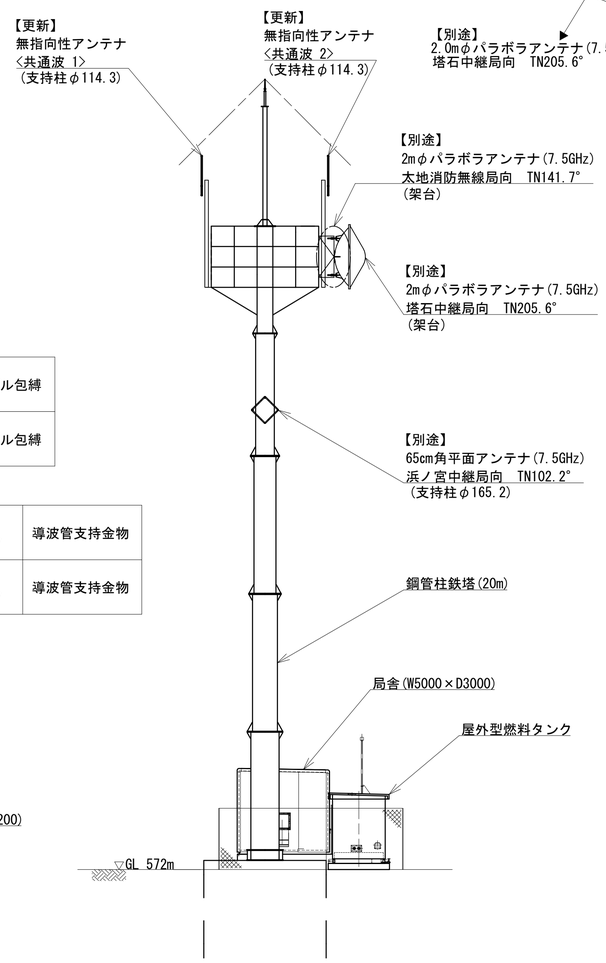

C視詳細図

凡　例

: 更新　: 撤去　: 別途　: 更新　: 撤去
: 既設　: 改修　: 既設　: 別途

工事名	和歌山県消防救急デジタル無線システム再整備工事		
図面名	妙法中継局 立面図		
作成年月日	令和 6年　3月		
縮尺	1:100	図面番号	11 葉之内 4
会社名	株式会社エイト日本技術開発		
事業者名	和　歌　山　県		

機器配置図

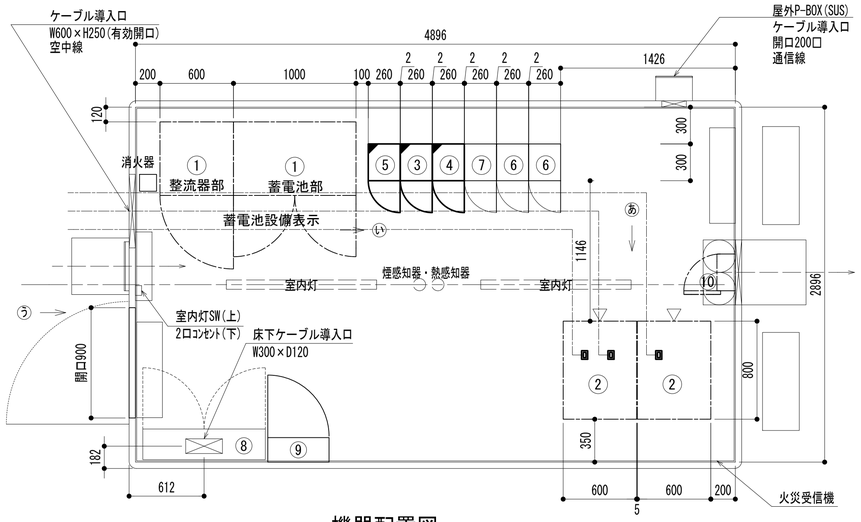

機器配置図

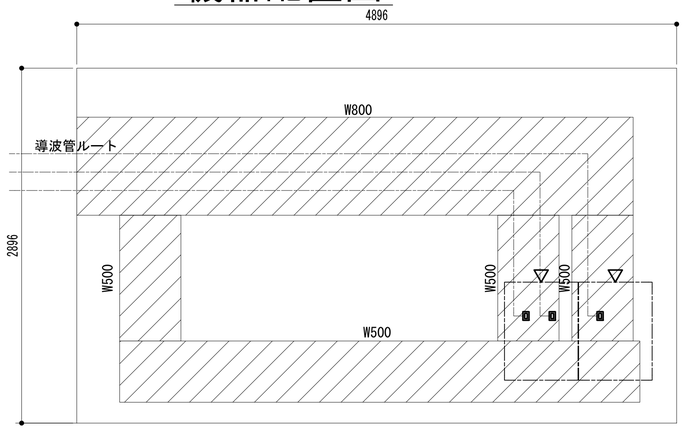

ケーブルラック平面図

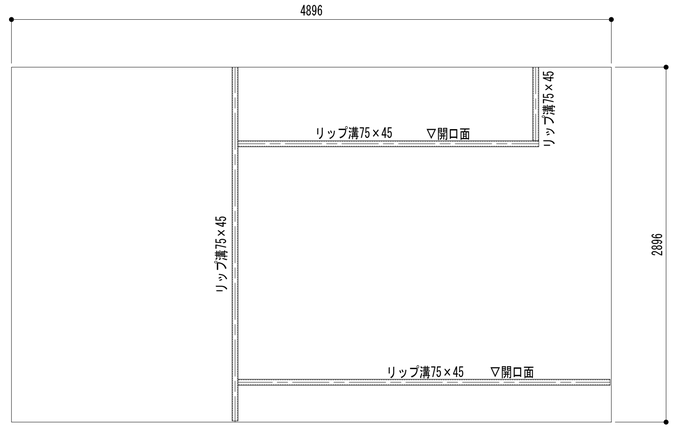

ストラクチャ平面図

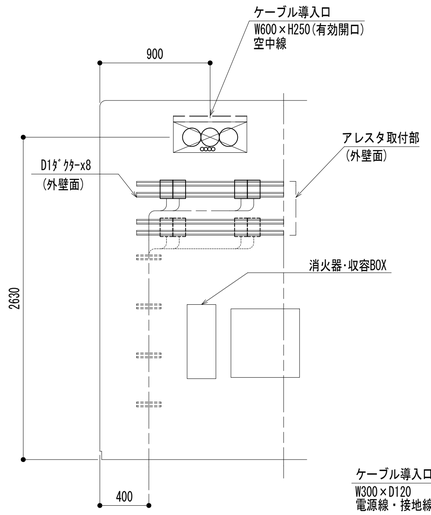

う 視立面図

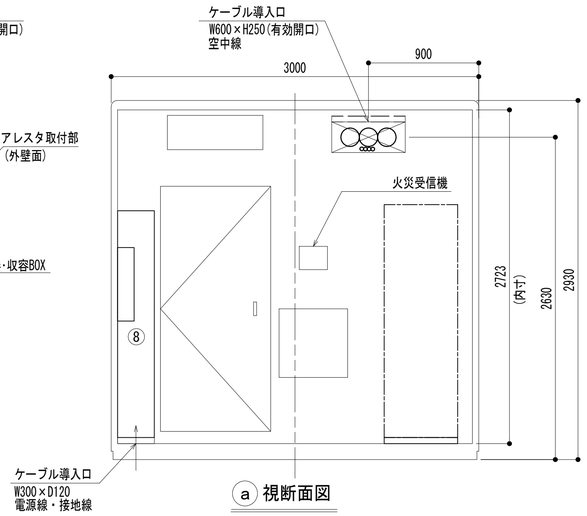

ⓐ 視断面図

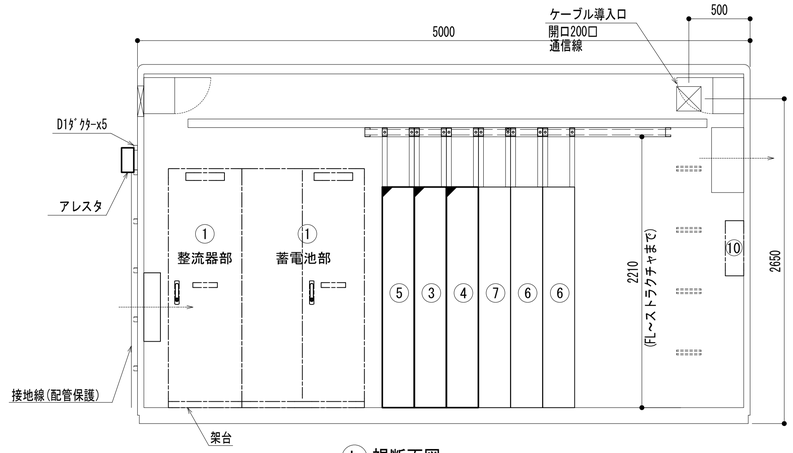

ⓑ 視断面図

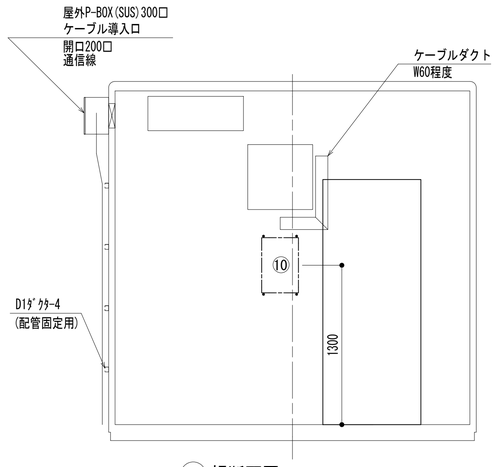

ⓒ 視断面図

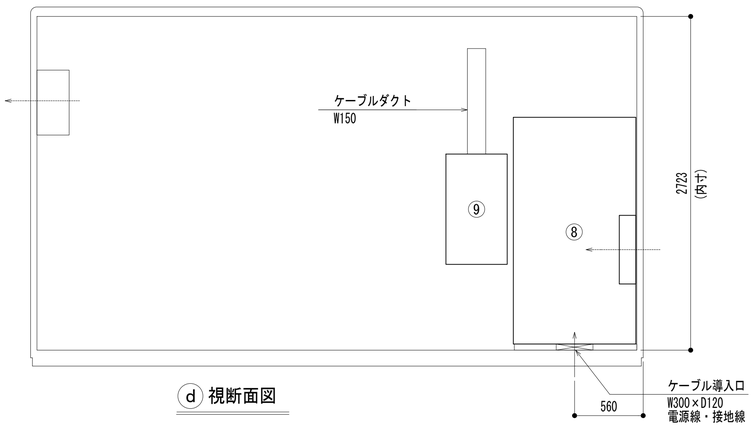

ⓓ 視断面図

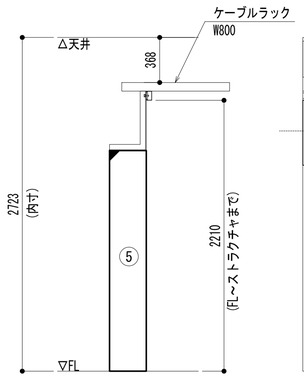

い 視断面図

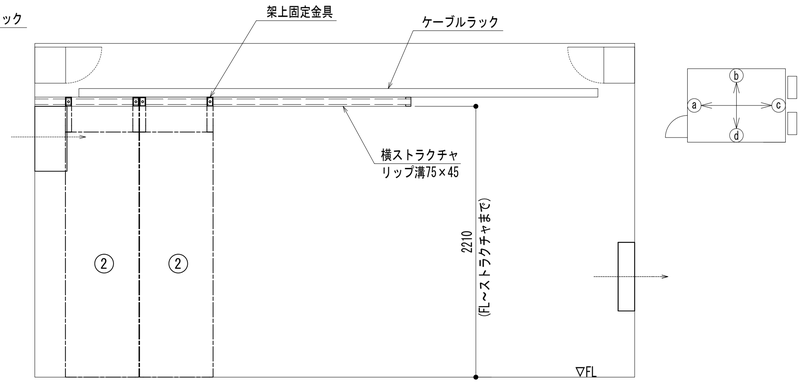

あ 視断面図

No.	組立局舎内
①	48V直流電源装置 (RECT35A×5, BATT500AH)
②	収容架(19インチラック)
③	共通波基地局無線機(基本架)
④	共通波基地局無線機(増設架)
⑤	６波共用器(共通波)
⑥	活動波基地局無線機(基本架)
⑦	２波共用器(活動波)
⑧	総合分電盤
⑨	MDF
⑩	乾燥空気充填装置

凡 例

: 更新　: 撤去　: 別途　: 更新　: 撤去

: 既設　: 改修　: 既設　: 別途

工事名	和歌山県消防救急デジタル無線システム再整備工事		
図面名	妙法中継局 機器配置図		
作成年月日	令和 6年 3月		
縮尺	1:25	図面番号	11 葉之内 5
会社名	株式会社エイト日本技術開発		
事業者名	和 歌 山 県		

収容架実装図

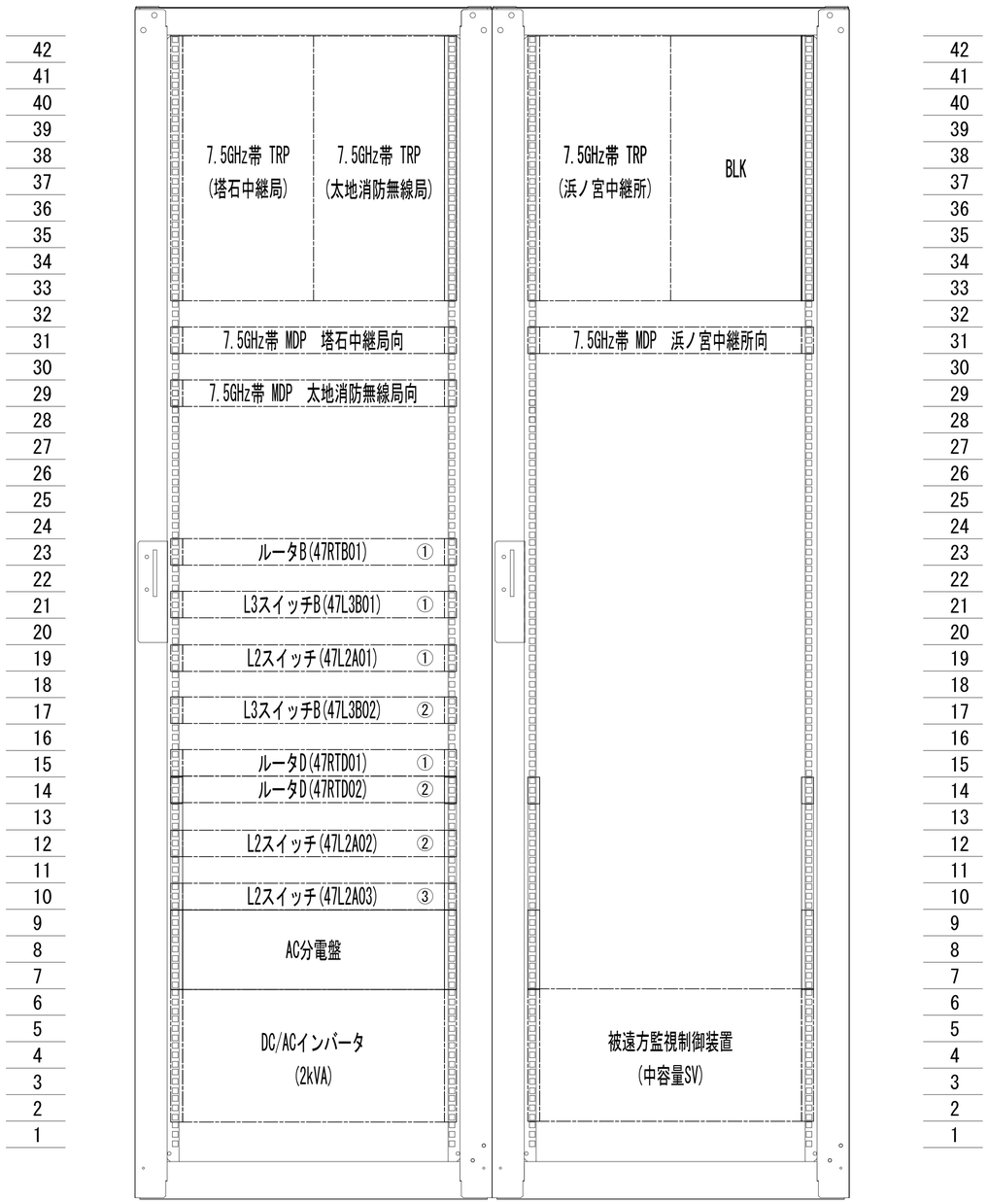

前面実装図 S=1:5

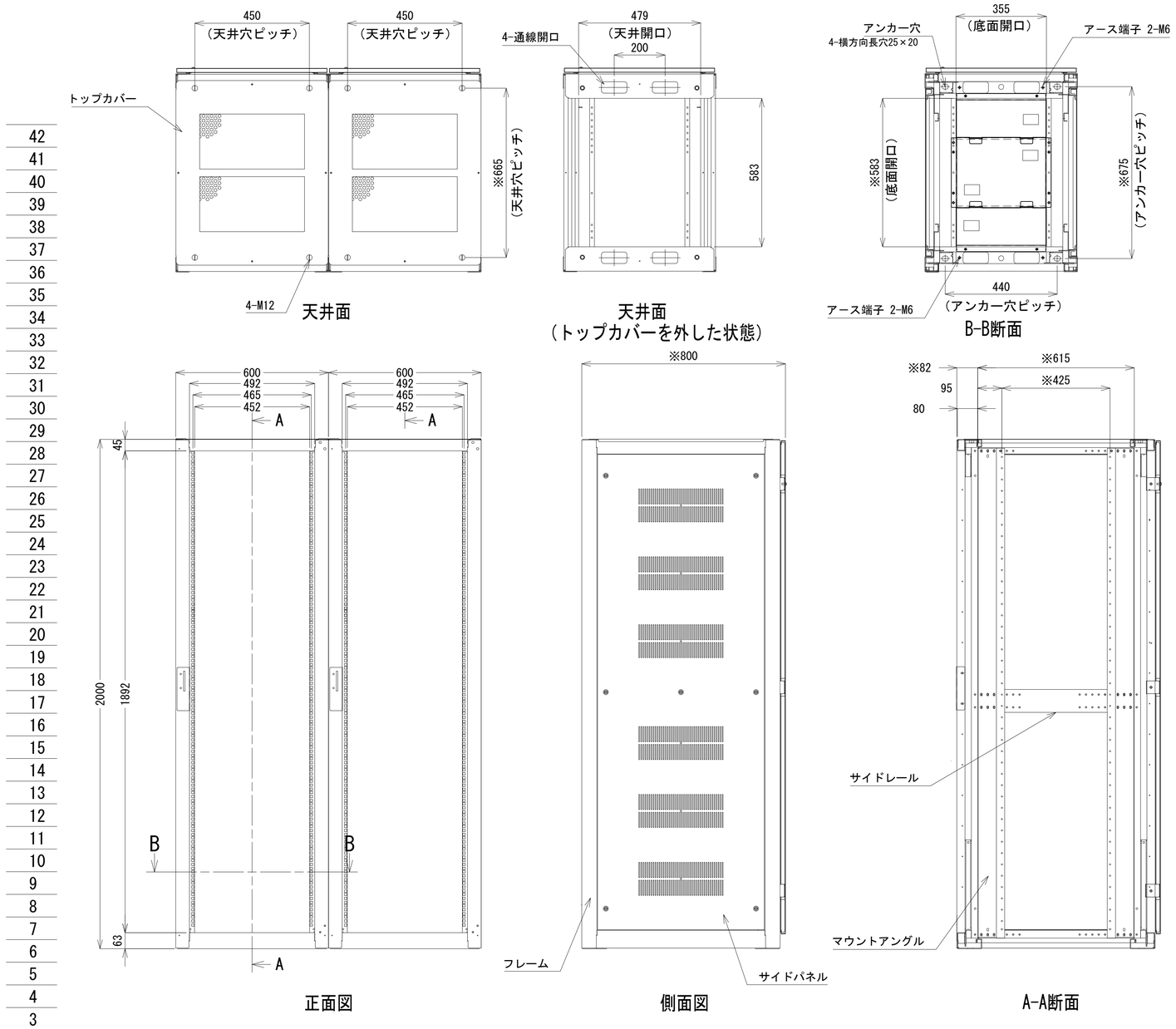

収容架A 姿図 S=1:10

凡 例

◪: 更新	◪: 撤去	□: 別途	——: 更新	- - -: 撤去
□: 既設	◪: 改修		——: 既設	—·—: 別途

工事名	和歌山県消防救急デジタル無線システム再整備工事		
図面名	妙法中継局 収容架実装図		
作成年月日	令和 6年 3月		
縮尺	1:10,5	図面番号	11 葉之内 6
会社名	株式会社エイト日本技術開発		
事業者名	和 歌 山 県		

空中線系統図

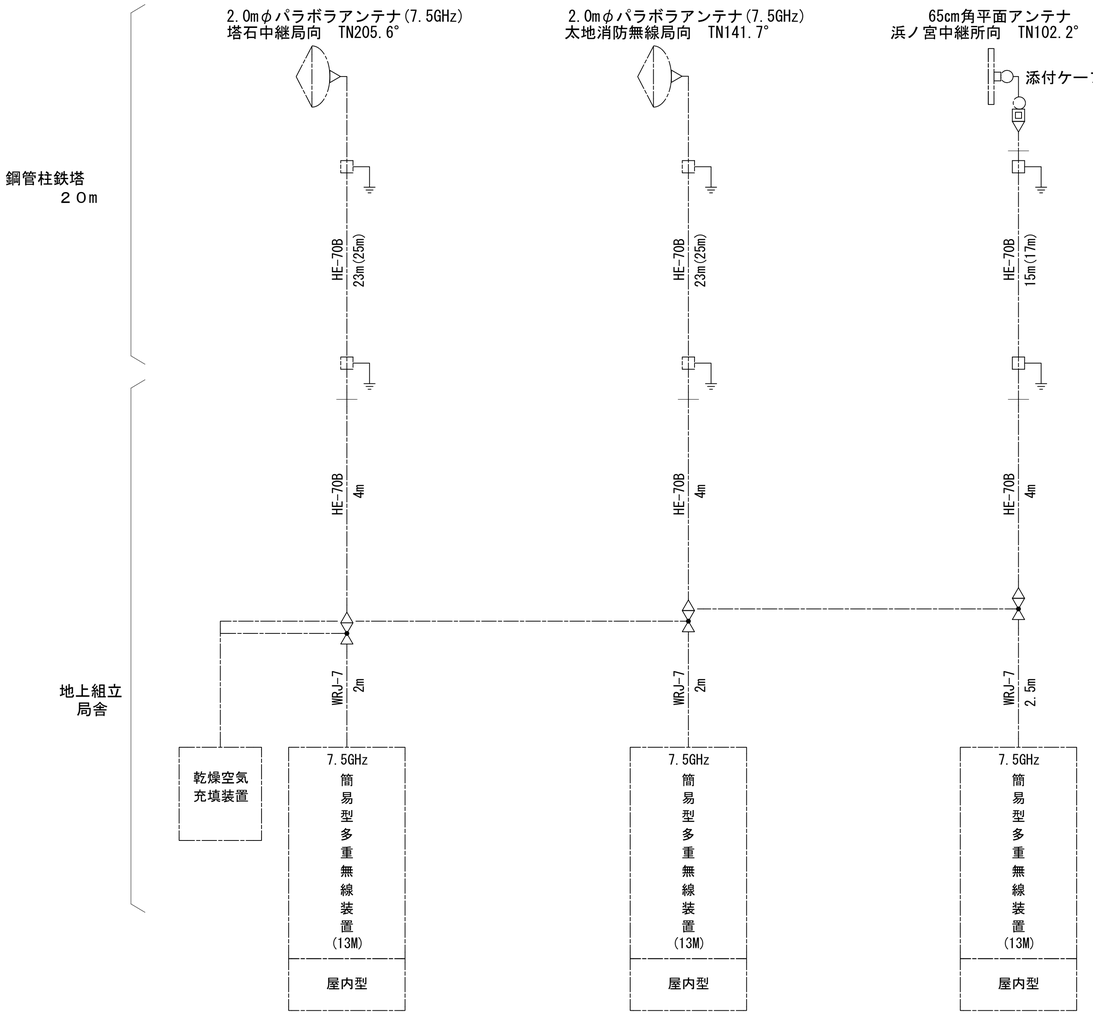

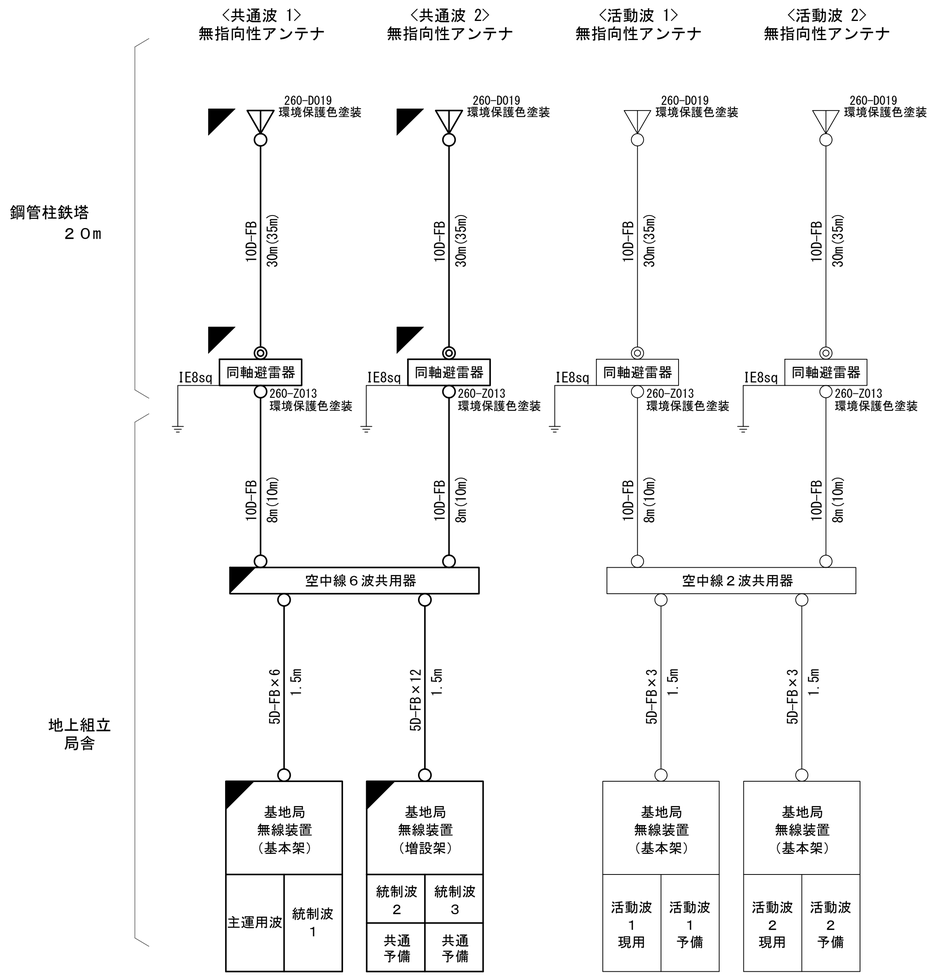

凡例

- ○ N-Pコネクタ
- ◎ N-Jコネクタ
- ◔ N-P L型コネクタ
- ● N型終端器(機器添付)
- □ LAN用コネクタ
- △ 導波管接栓
- 導波管アースキット
- □ トラジュー接栓

凡　例

- ◪ : 更新
- ◪ : 撤去
- □ : 別途
- ▭ : 既設
- ◪ : 改修
- ——: 更新
- - - : 撤去
- ——: 既設
- —·—: 別途

工事名	和歌山県消防救急デジタル無線システム再整備工事		
図面名	妙法中継局 空中線系統図		
作成年月日	令和 6年　3月		
縮尺	NTS	図面番号	11 葉之内 7
会社名	株式会社エイト日本技術開発		
事業者名	和　歌　山　県		

配線系統図（信号系）（新設）

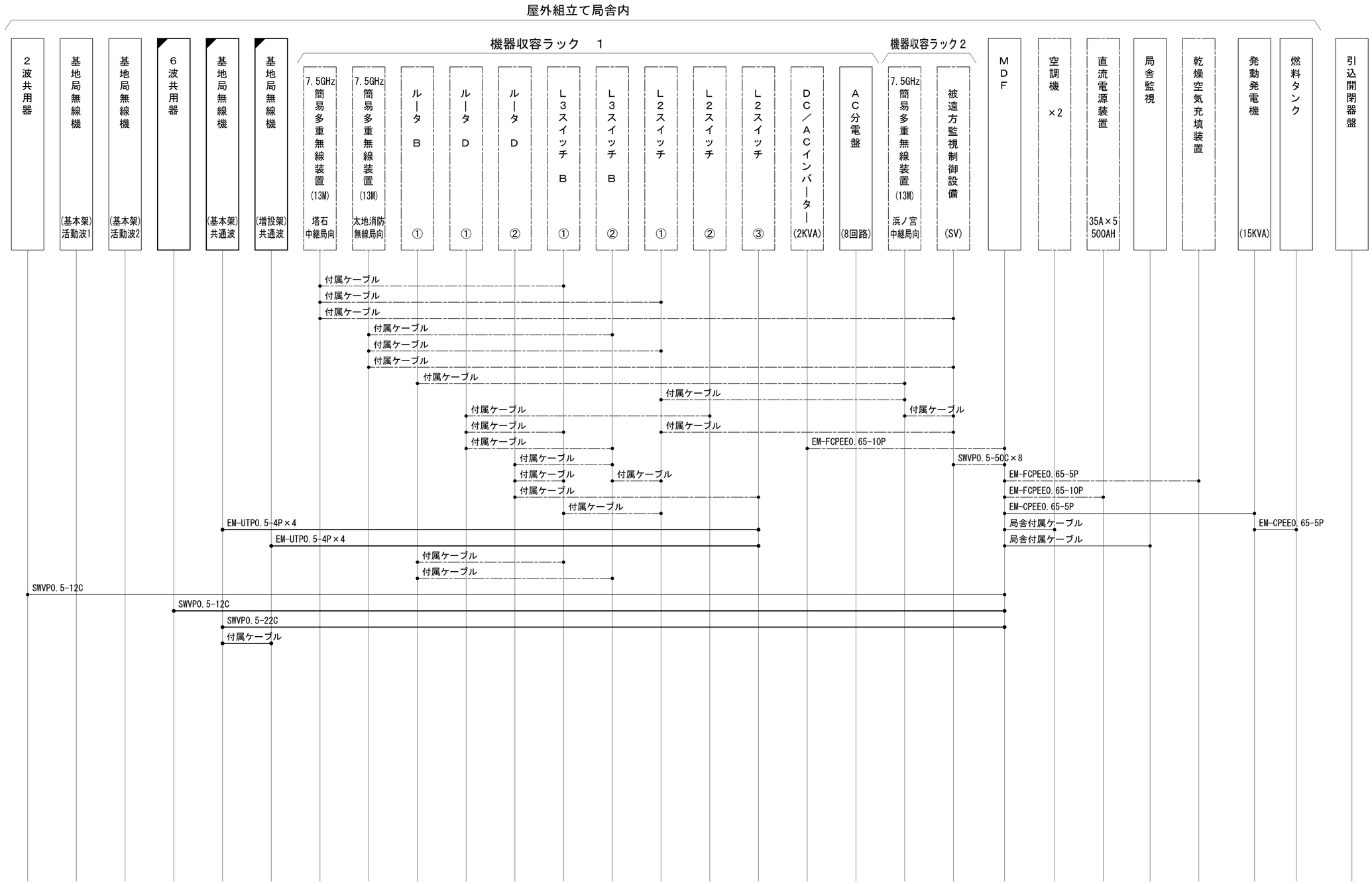

凡　例

- ◪：更新
- ◪：撤去
- □：別途
- ▭：既設
- ◪：改修
- ——：更新
- ー ー：撤去
- ——：既設
- ---：別途

工事名	和歌山県消防救急デジタル無線システム再整備工事		
図面名	妙法中継局 配線系統図（信号系）（新設）		
作成年月日	令和 6年　3月		
縮尺	NTS	図面番号	11 葉之内 8
会社名	株式会社エイト日本技術開発		
事業者名	和　歌　山　県		

配線系統図（電源系）（新設）

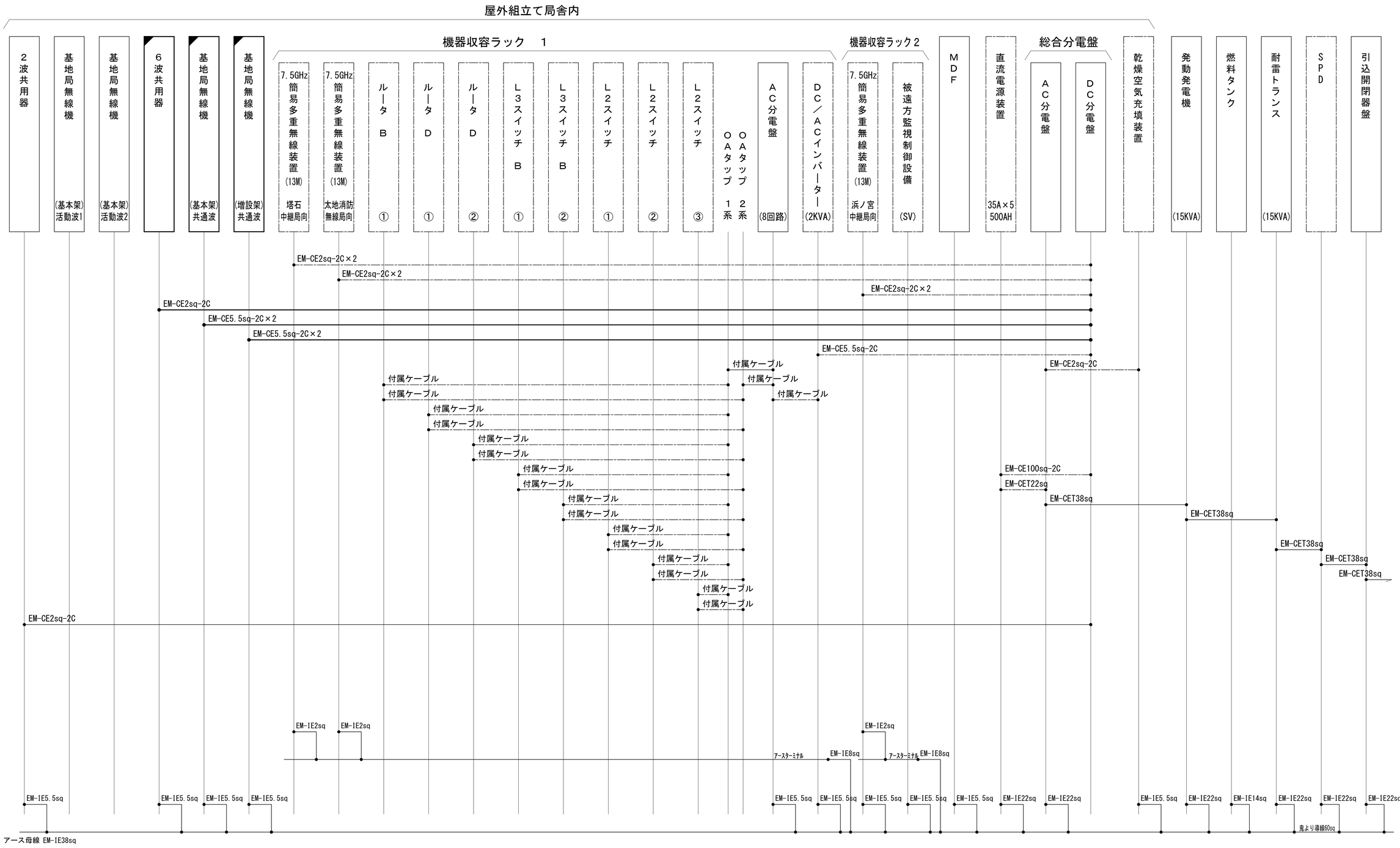

凡　例

- ：更新
- ：撤去
- ：別途
- ：更新
- ：撤去
- ：既設
- ：改修
- ：既設
- ：別途

工事名	和歌山県消防救急デジタル無線システム再整備工事		
図面名	妙法中継局 配線系統図（電源系）（新設）		
作成年月日	令和 6年　3月		
縮尺	NTS	図面番号	11 葉之内 9
会社名	株式会社エイト日本技術開発		
事業者名	和　歌　山　県		

導波管概念図（屋外）

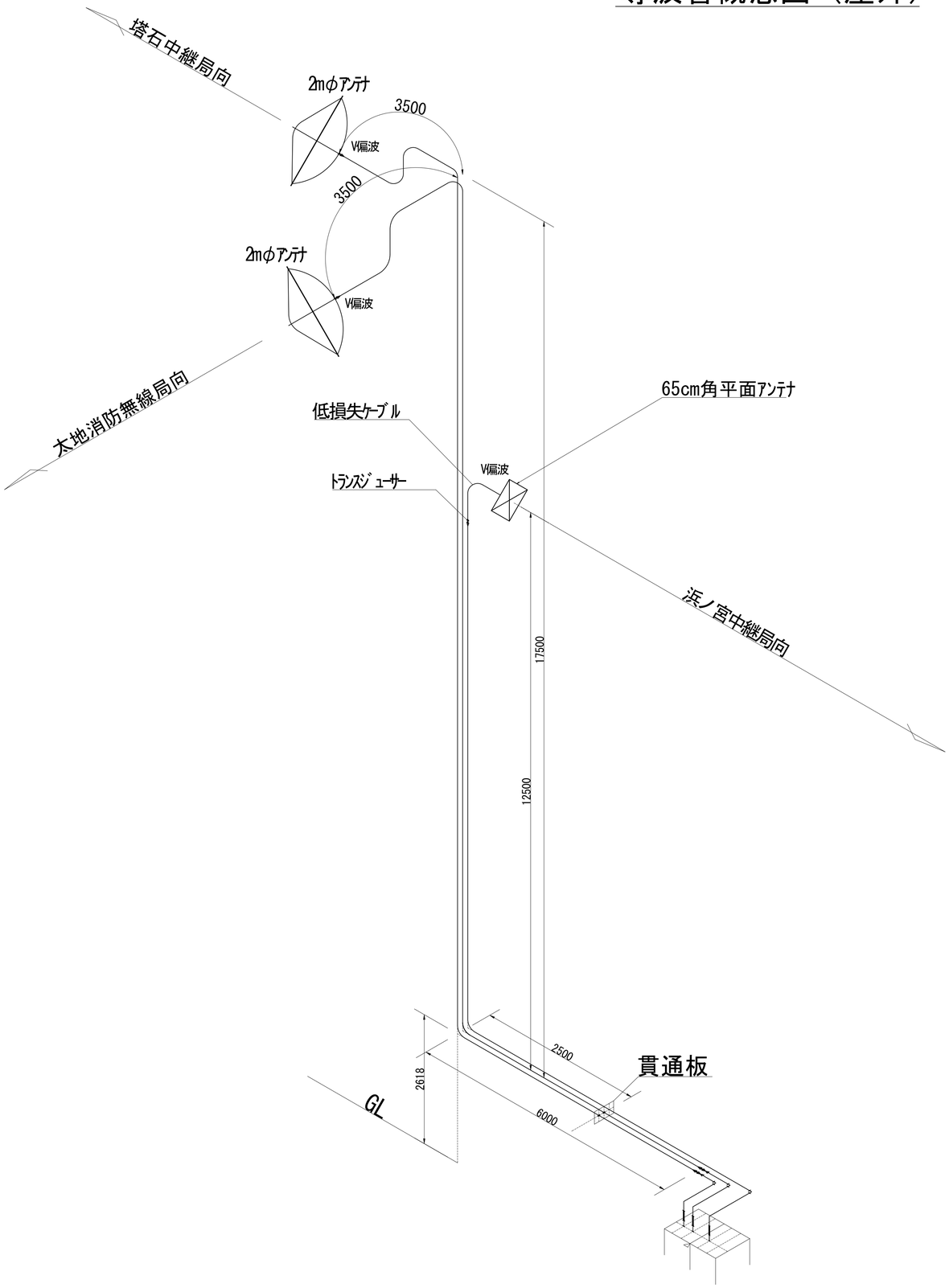

導波管材料数量表

名　　称	規格（長さ）	数　　量	備　　考
楕円導波管	HE-70B	27+2	塔石中継局向
楕円導波管	HE-70B	27+2	太地消防無線局向
楕円導波管	HE-70B	18.5+2	浜ノ宮中継局向
導波管ｺﾈｸﾀ	PRJ-7	6	3ヶはコネクタライズ
サポート金具	L=150	72	SUS
ﾕﾆﾊﾞｰｻﾙｸﾗﾝﾌﾟ	M12	6	
アースキット		6	

凡　例

：更新　：撤去　：別途　：更新　：撤去
：既設　：改修　：既設　：別途

工事名	和歌山県消防救急デジタル無線システム再整備工事		
図面名	妙法中継局 導波管概念図（屋外）		
作成年月日	令和 6年　3月		
縮尺	NTS	図面番号	11 葉之内 10
会社名	株式会社エイト日本技術開発		
事業者名	和　歌　山　県		

導波管概念図（屋内）

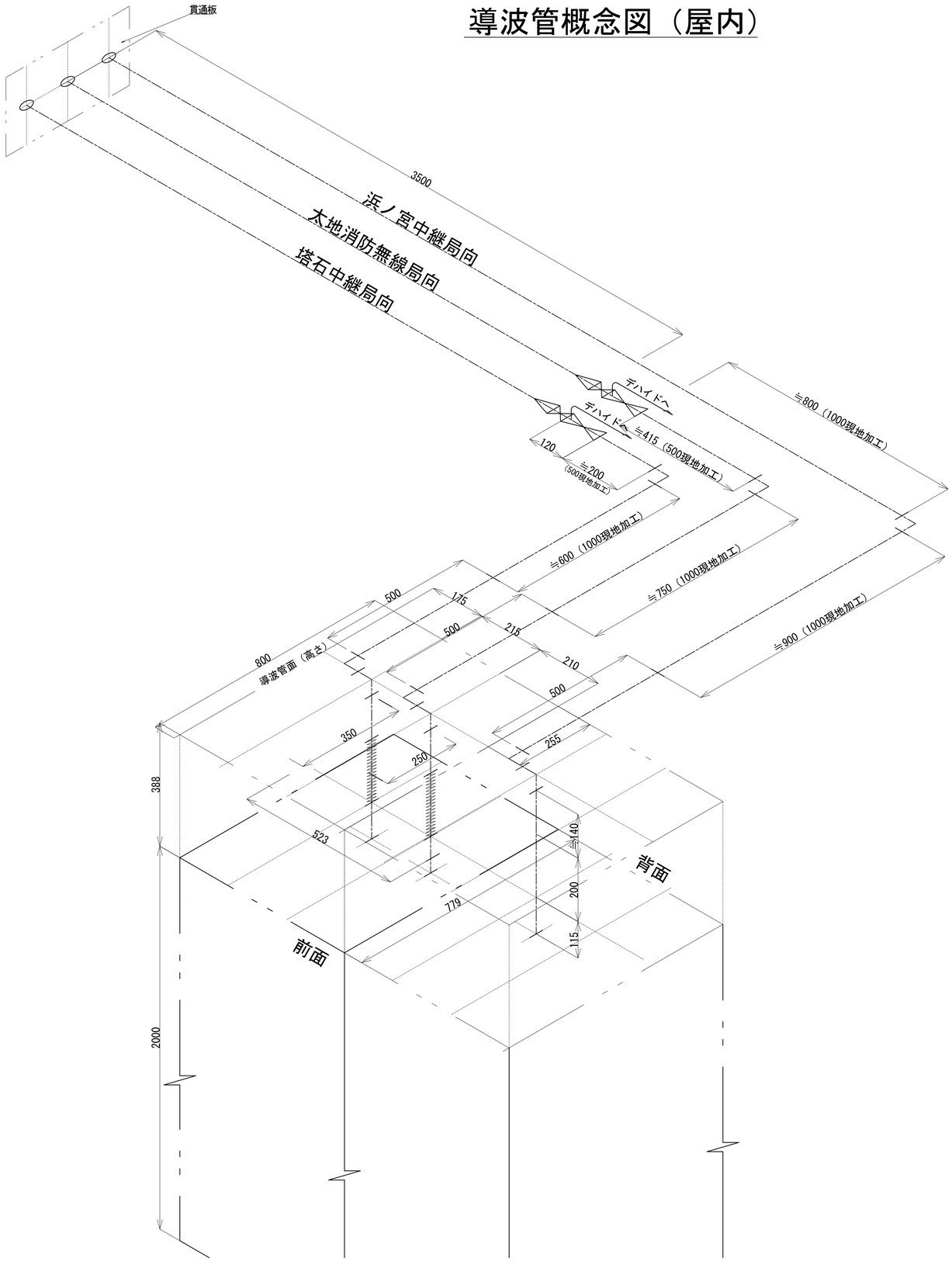

導波管材料数量表

名　称	規格（長さ）	数　量	備　考
気密導波管	L=120	2	
ｺﾝﾎﾞﾘｭｰﾄ	L=200	2	
Eﾍﾞﾝﾄﾞ	L=50	2	
Hﾍﾞﾝﾄﾞ	L=50	4	
直管	L=1000	4	両フランジ（加工用を含む）
直管	L=500	5	両フランジ（加工用を含む）
直管	L=115	1	両フランジ（加工用を含む）
直管	L=300	1	両フランジ（加工用を含む）
ﾃﾞｶﾎﾞﾝﾁｭｰﾌﾟ	6φ	10m	
サポート金物	L-150	12	WRJ用
ﾕﾆﾊﾞｰｻﾙｸﾗﾝﾌﾟ	M12	12	

凡　例

: 更新　: 撤去　: 別途　: 更新　: 撤去
: 既設　: 改修　: 既設　: 別途

工事名	和歌山県消防救急デジタル無線システム再整備工事		
図面名	妙法中継局 導波管概念図（屋内）		
作成年月日	令和 6年　3月		
縮尺	NTS	図面番号	11 葉之内 11
会社名	株式会社エイト日本技術開発		
事業者名	和　歌　山　県		

図　面　目　録

図面番号	図　面　名　称
1	システム系統図
2	敷地平面図
3	立面図
4	機器配置図
5	収容架実装図
6	空中線系統図
7	配線系統図(信号系／電源系)（新設）
8	導波管概念図(屋外)
9	導波管概念図(屋内)
10	
11	
12	
13	
14	
15	

システム系統図

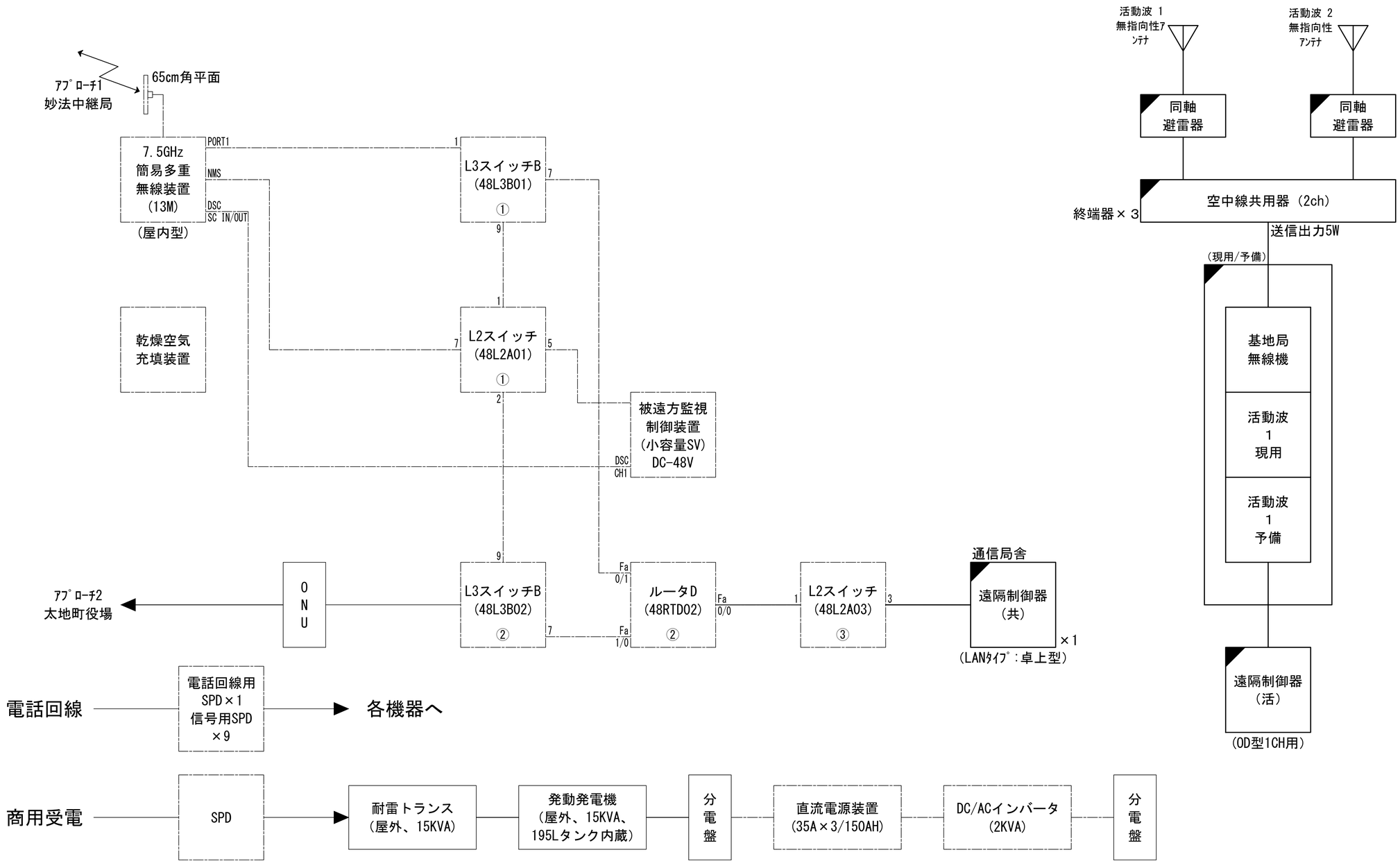

凡 例

: 更新　: 撤去　: 別途　: 更新　: 撤去

: 既設　: 改修　: 既設　: 別途

工事名	和歌山県消防救急デジタル無線システム再整備工事		
図面名	太地消防無線局 システム系統図		
作成年月日	令和 6年 3月		
縮尺	NTS	図面番号	9 葉之内 1
会社名	株式会社エイト日本技術開発		
事業者名	和 歌 山 県		

敷地平面図

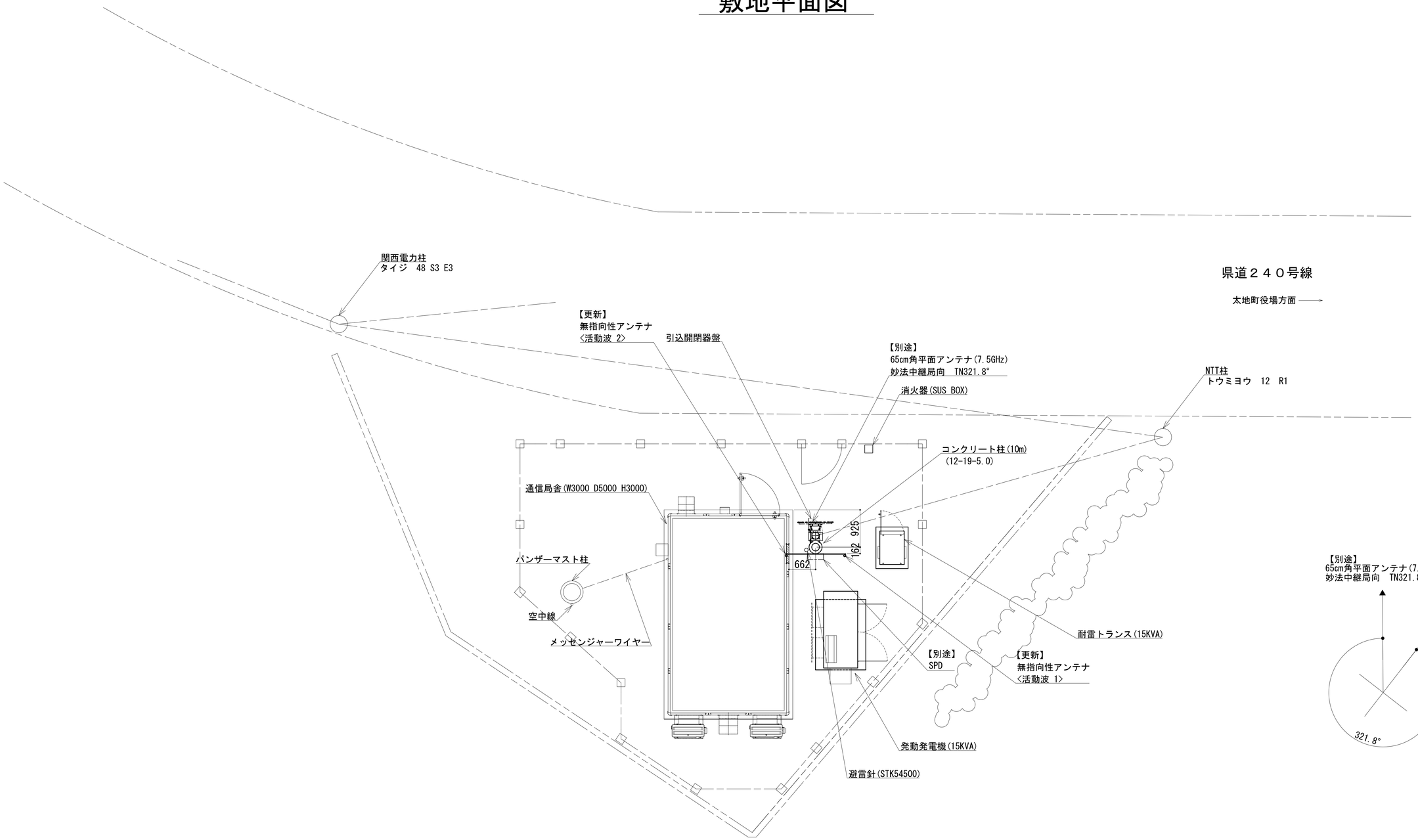

敷地平面図　S=1:50

緯度：　33° 35′ 15″
経度：135° 57′ 06″
標高：52m

施工場所：太地町大字太地662-3

凡　例

◪：更新	◪：撤去	▭：別途	——：更新	- - -：撤去
▭：既設	◪：改修		——：既設	—·—：別途

工事名	和歌山県消防救急デジタル無線システム再整備工事		
図面名	太地消防無線局 敷地平面図		
作成年月日	令和 6年　3月		
縮尺	1:50	図面番号	9 葉之内 2
会社名	株式会社エイト日本技術開発		
事業者名	和　歌　山　県		

立面図

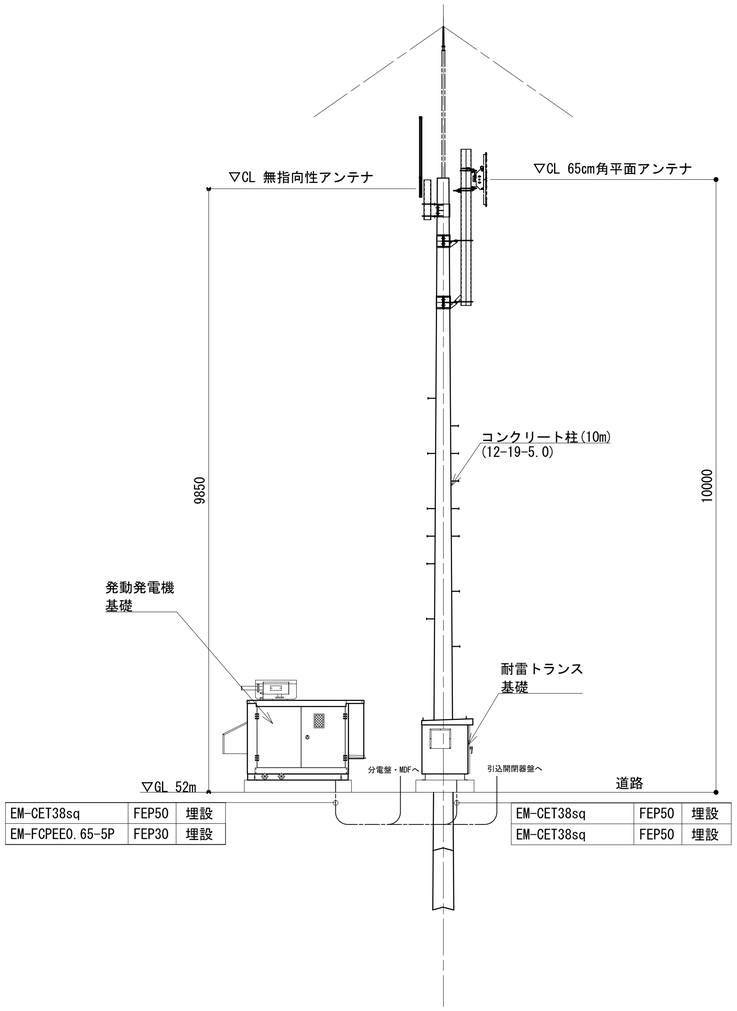

東側立面図

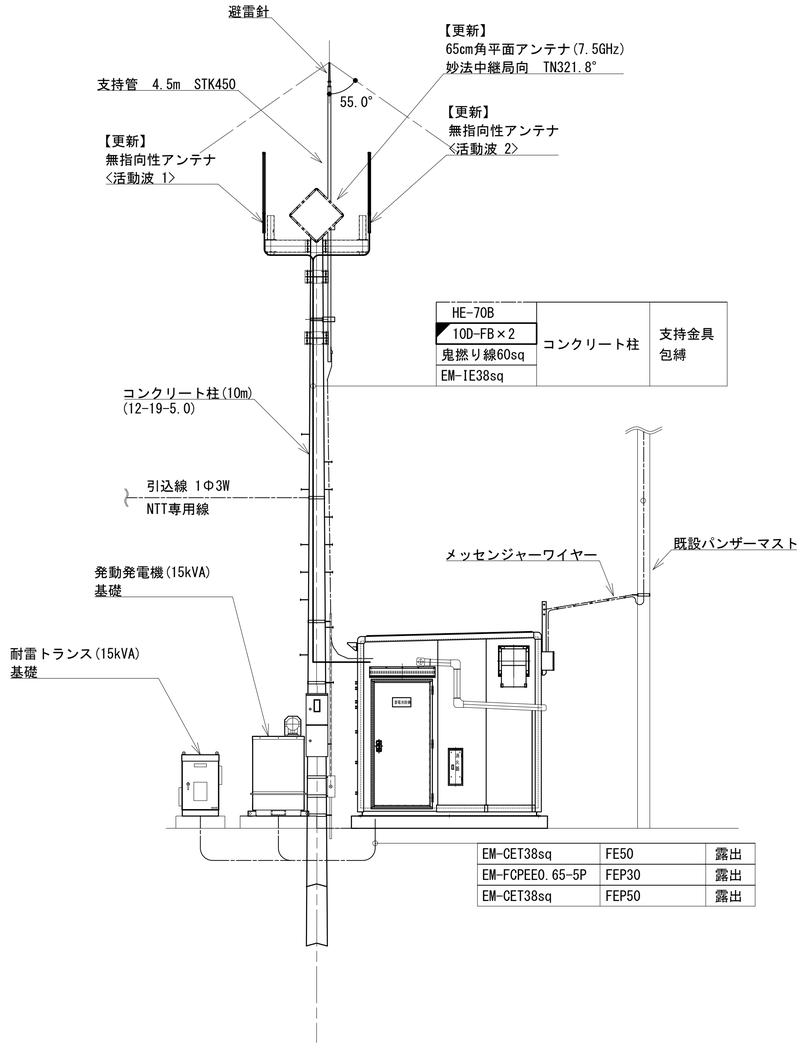

北側立面図

凡 例

◪ : 更新	◪ : 撤去	: 別途	── : 更新	- - - : 撤去
: 既設	◪ : 改修		── : 既設	─ ─ : 別途

工事名	和歌山県消防救急デジタル無線システム再整備工事		
図面名	太地消防無線局 立面図		
作成年月日	令和 6年 3月		
縮尺	1:50	図面番号	9 葉之内 3
会社名	株式会社エイト日本技術開発		
事業者名	和 歌 山 県		

機器配置図

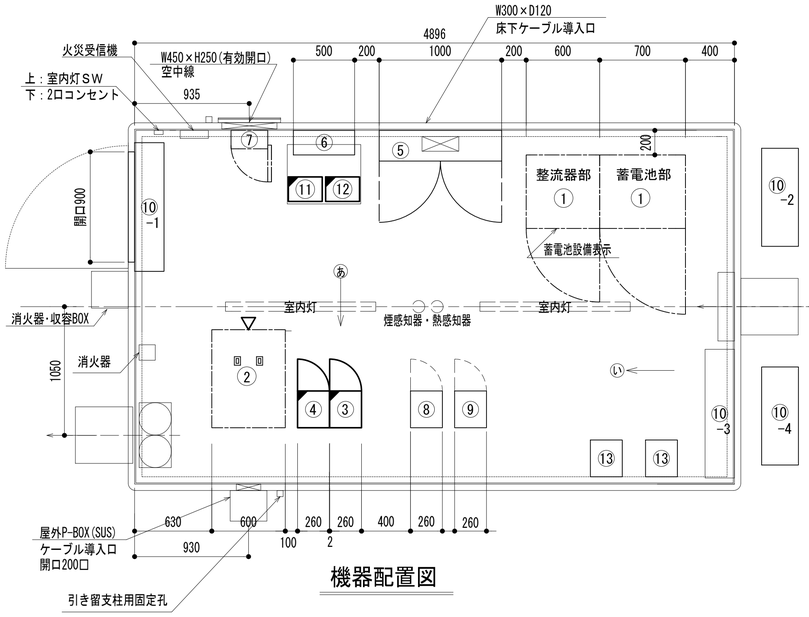

機器配置図

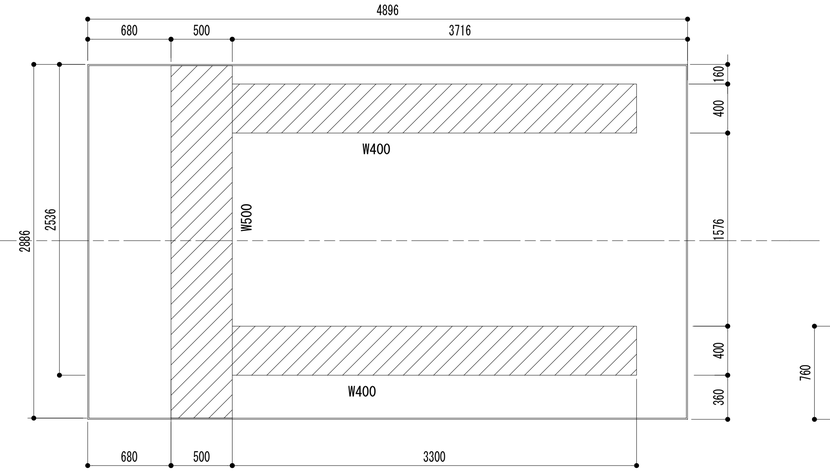

ケーブルラック平面図

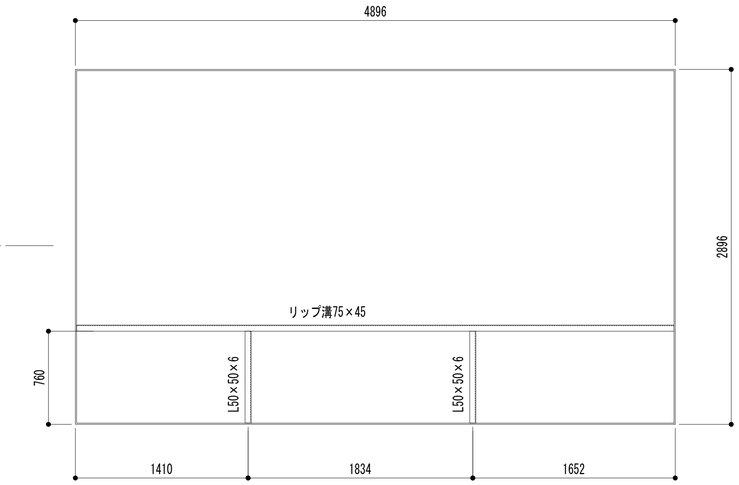

ストラクチャ平面図

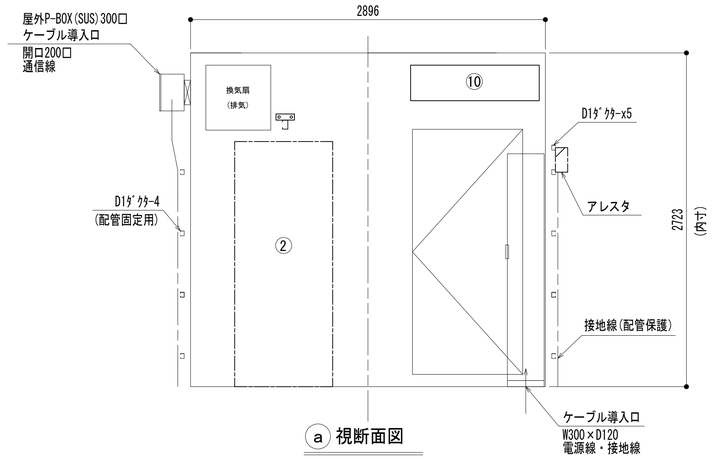

ⓐ 視断面図

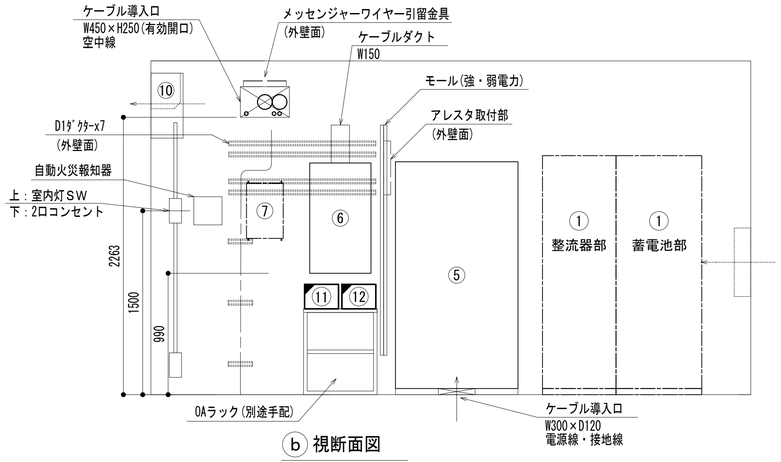

ⓑ 視断面図

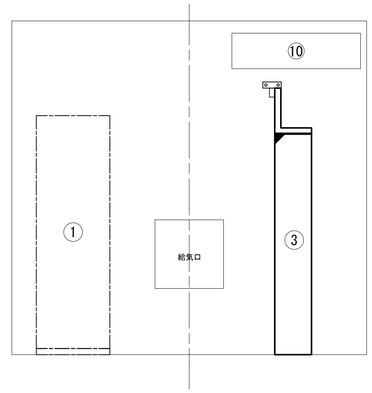

ⓒ 視断面図

No.	組立局舎内
①	直流電源装置 (RECT35A×3, BATT150AH)
②	収容架(19インチラック)
③	活動波基地局無線機
④	2波共用器(活動波)
⑤	総合分電盤
⑥	MDF
⑦	乾燥空気充填装置 (デハイドレータ)
⑧	消防無線中継局
⑨	260MHz帯基地局無線装置
⑩	空調機
⑪	遠隔制御装置 (共通波)
⑫	遠隔制御装置 (活動波)
⑬	太地町防災無線
⑭	

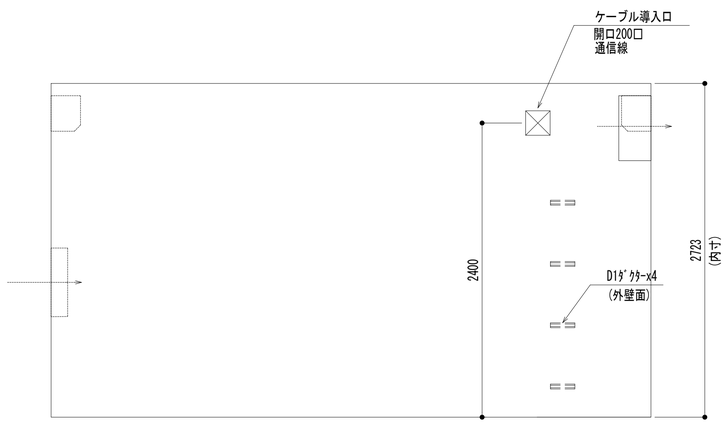

ⓓ 視断面図

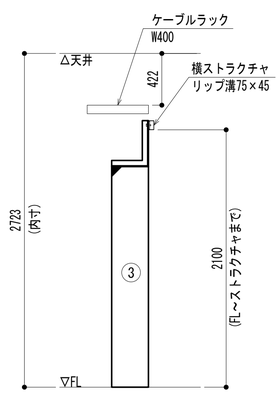

い 視断面図

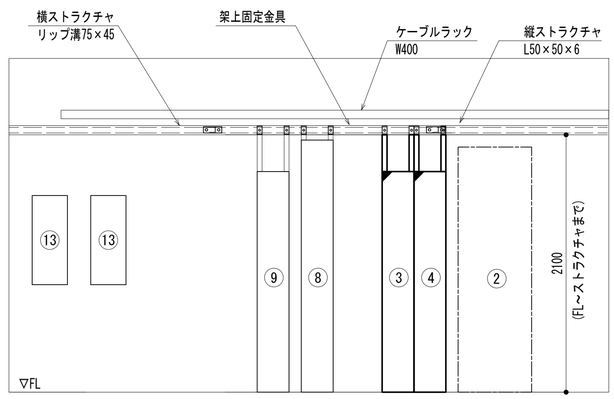

あ 視断面図

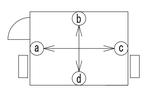

凡 例

- ◪：更新
- ◪：撤去
- □：別途
- ——：更新
- - - -：撤去
- □：既設
- ◪：改修
- ——：既設
- —·—：別途

工事名	和歌山県消防救急デジタル無線システム再整備工事		
図面名	太地消防無線局 機器配置図		
作成年月日	令和 6年 3月		
縮尺	1:25	図面番号	9 葉之内 4
会社名	株式会社エイト日本技術開発		
事業者名	和 歌 山 県		

収容架実装図

前面実装図　S=1:5

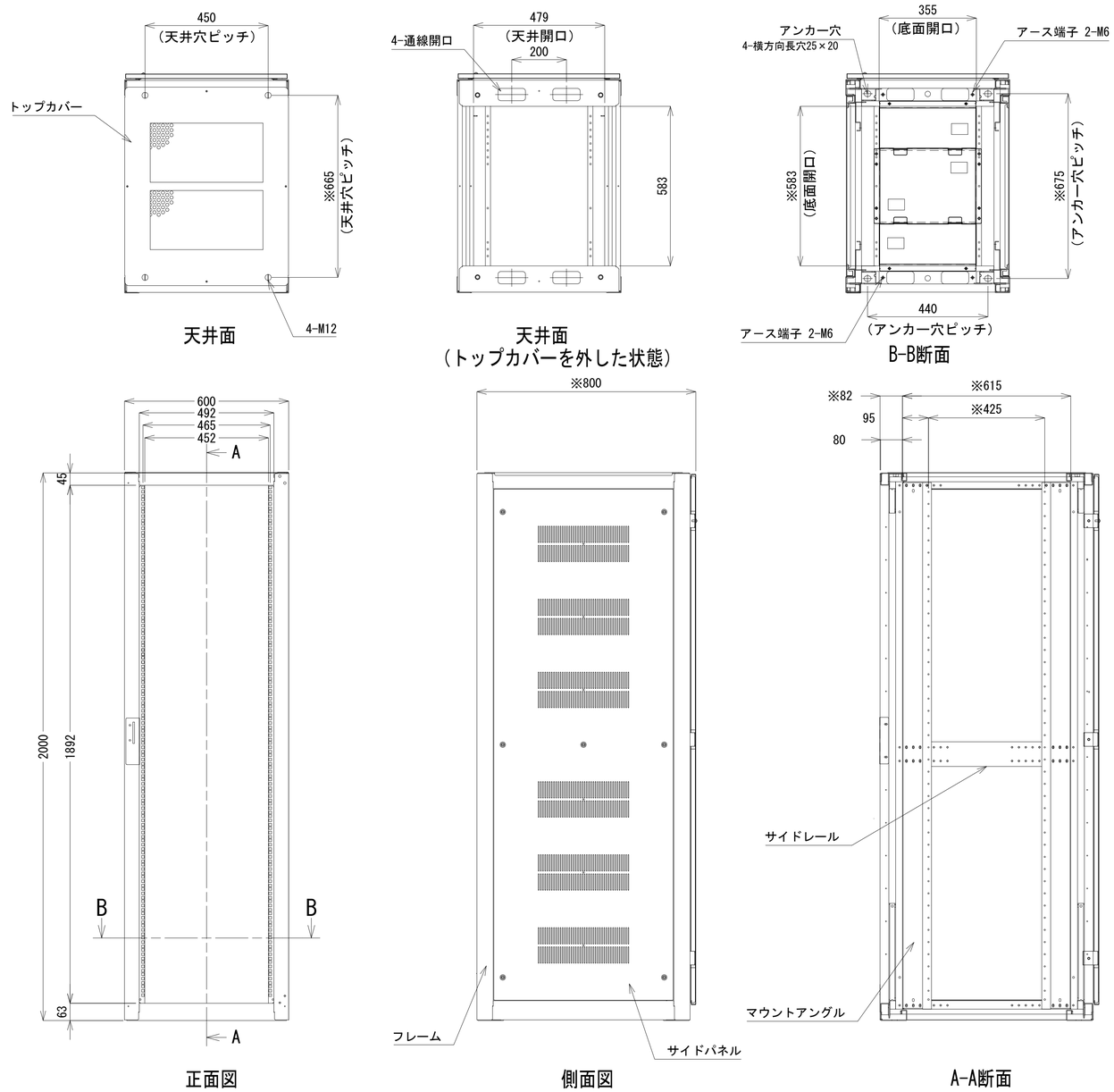

収容架Ａ　姿図　S=1:10

凡　例

: 更新　: 撤去　: 別途　: 更新　: 撤去

: 既設　: 改修　: 既設　: 別途

工事名	和歌山県消防救急デジタル無線システム再整備工事		
図面名	太地消防無線局 収容架実装図		
作成年月日	令和 6年　3月		
縮尺	1:5, 1:10	図面番号	9 葉之内 5
会社名	株式会社エイト日本技術開発		
事業者名	和　歌　山　県		

空中線系統図

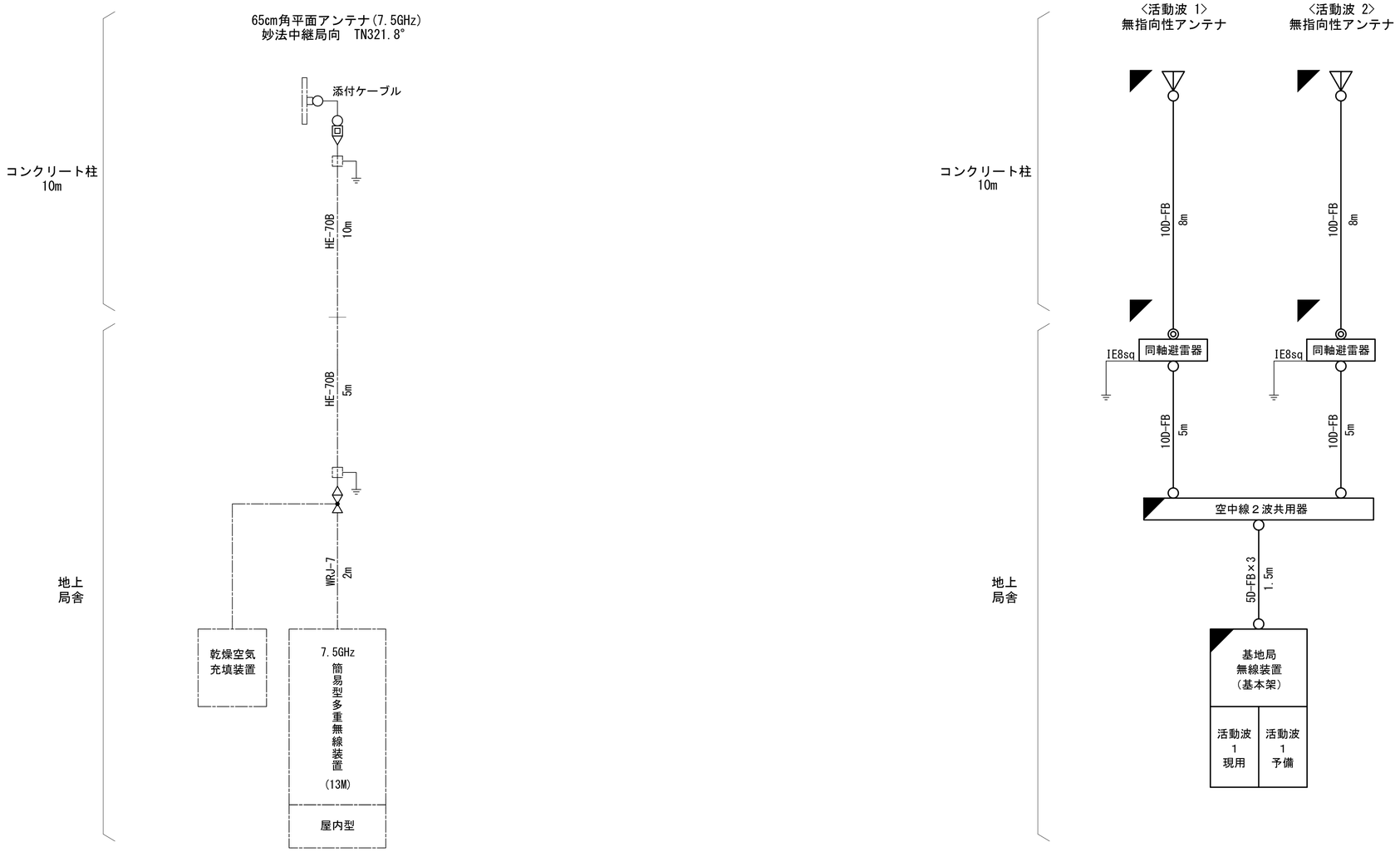

凡例

- ○ N-Pコネクタ
- ◎ N-Jコネクタ
- N-P L型コネクタ
- ● N型終端器(機器添付)
- LAN用コネクタ
- △ 導波管接栓
- 導波管アースキット
- □ トラジュー接栓

凡　例

- ：更新
- ：撤去
- ：別途
- ：更新
- ：撤去
- ：既設
- ：改修
- ：既設
- ：別途

工事名	和歌山県消防救急デジタル無線システム再整備工事		
図面名	太地消防無線局 空中線系統図		
作成年月日	令和 6年　3月		
縮尺	NTS	図面番号	9 葉之内 6
会社名	株式会社エイト日本技術開発		
事業者名	和　歌　山　県		

配線系統図（信号系／電源系）（新設）

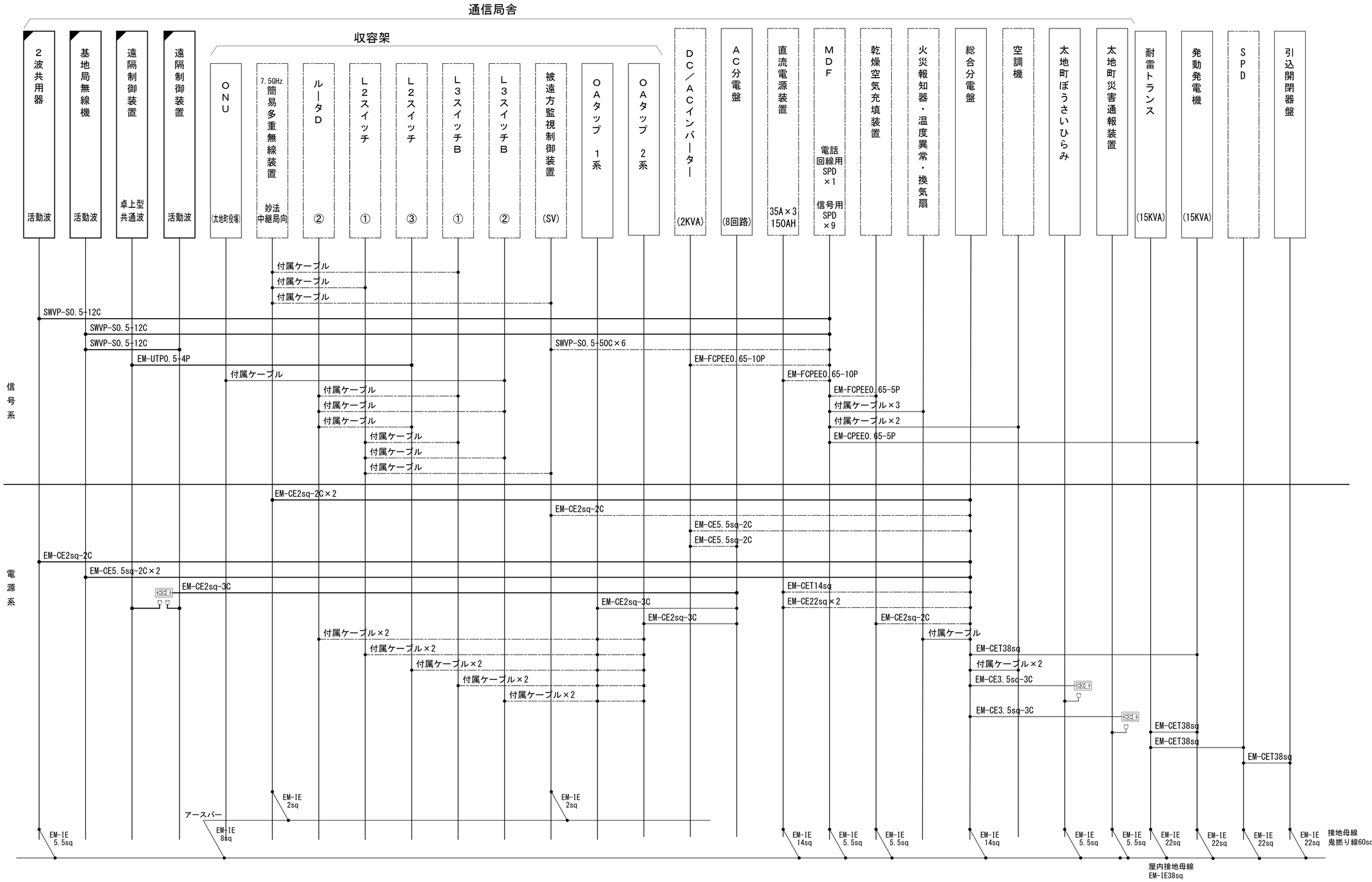

凡　例

- ◪：更新
- ◪：撤去
- □：別途
- ▭：既設
- ◪：改修
- ——：更新
- - - -：撤去
- ——：既設
- —·—：別途

工事名	和歌山県消防救急デジタル無線システム再整備工事		
図面名	太地消防無線局 配線系統図（信号系／電源系）（新設）		
作成年月日	令和 6年　3月		
縮尺	NTS	図面番号	9 葉之内 7
会社名	株式会社エイト日本技術開発		
事業者名	和　歌　山　県		

導波管概念図(屋外)

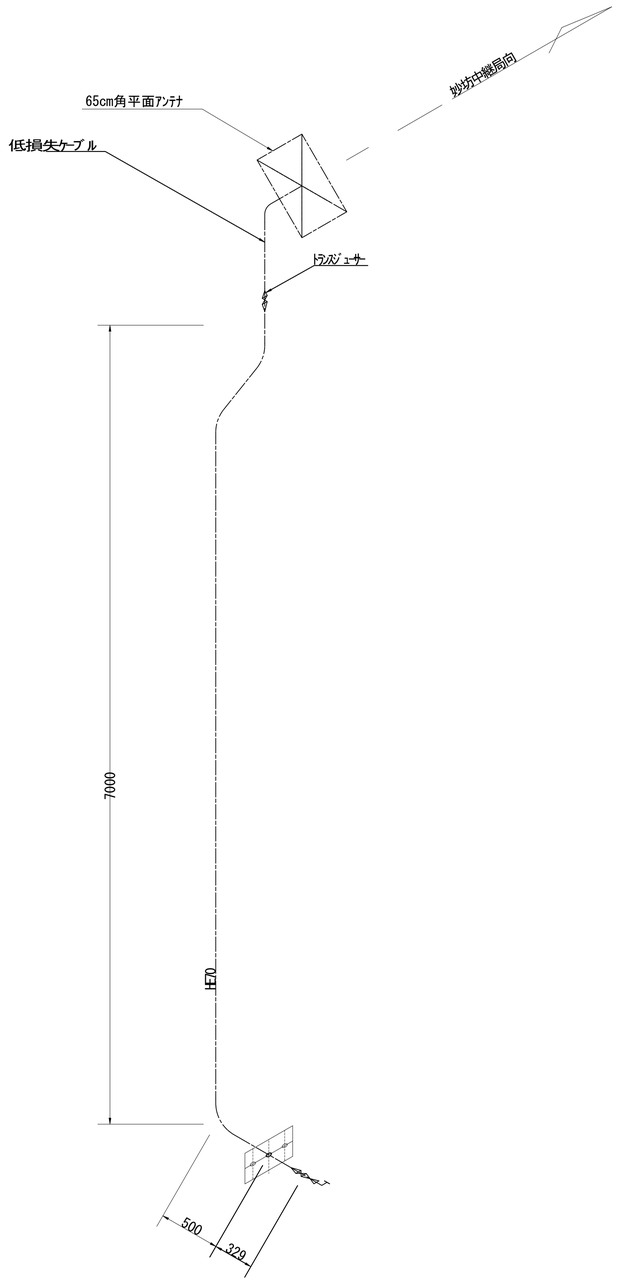

導波管材料数量表

名　　称	規格（長さ）	数　　量	備　　考
楕円導波管	HE-70B	9+1	妙法中継局向
導波管ｺﾈｸﾀ	PRJ-7	2	1ヶはコネクタライズ
Eベンド	-	-	
サポート金具	L=120	10	SUS
ﾕﾆﾊﾞｰｻﾙｸﾗﾝﾌﾟ	M12	-	
アースキット		2	
低損失ｹｰﾌﾞﾙ	NP-NP	2m	
ﾄﾗﾝｽｼﾞｭｰｻｰ	NJ-PRJ	1	
ｺﾝ柱導波管支持金具	TYS/IBT	10	HDZ

凡　例

：更新　：撤去　：別途　――：更新　- - -：撤去

：既設　：改修　――：既設　―・―：別途

工事名	和歌山県消防救急デジタル無線システム再整備工事		
図面名	太地消防無線局 導波管概念図(屋外)		
作成年月日	令和 6年　3月		
縮尺	1:25	図面番号	9 葉之内 8
会社名	株式会社エイト日本技術開発		
事業者名	和　歌　山　県		

導波管概念図(屋内)

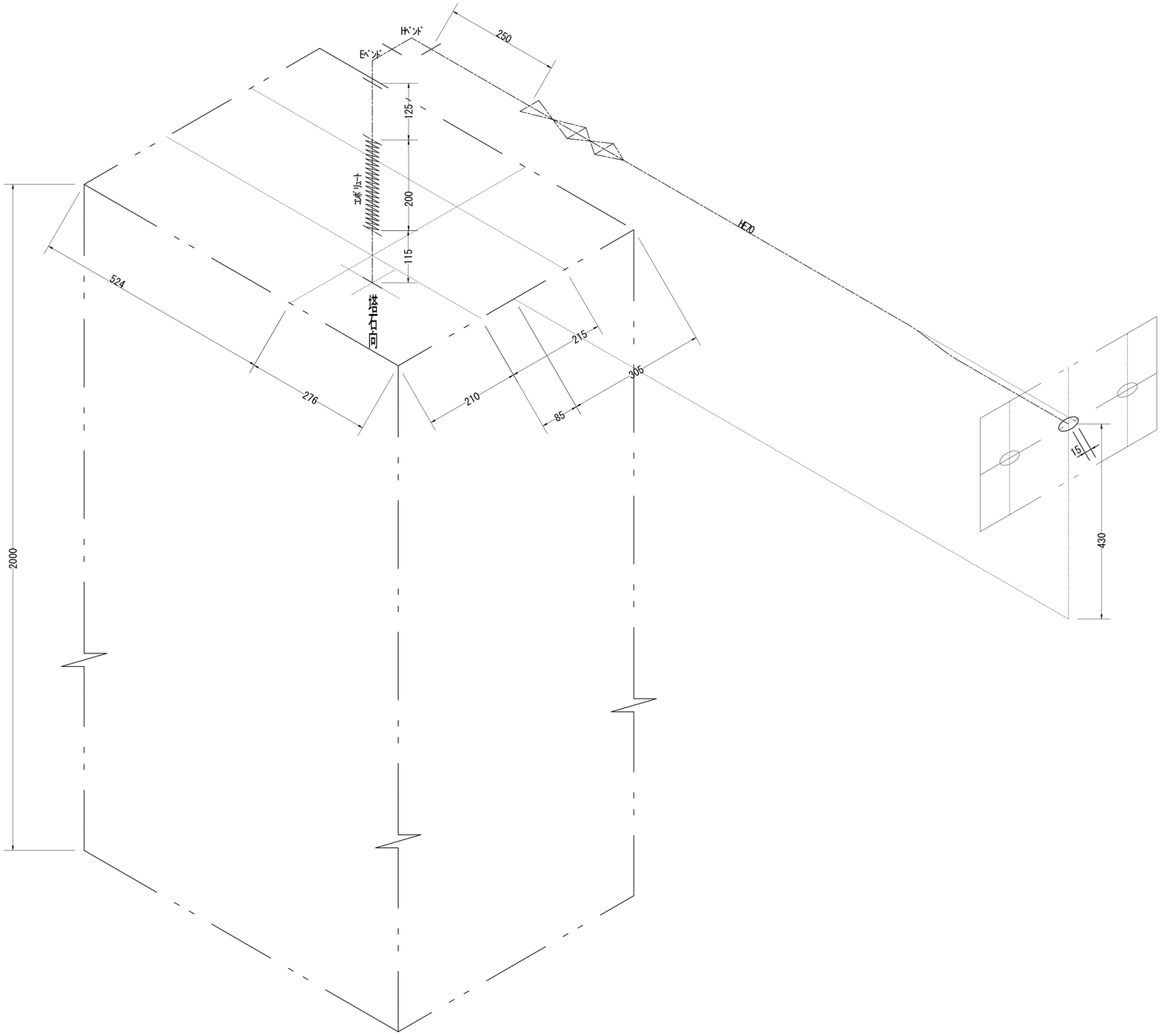

導波管材料数量表

名　　称	規格（長さ）	数　　量	備　　考
気密導波管	L=120	1	
ｺﾝﾎﾞﾘｭｰﾄ	L=200	1	
Eﾍﾞﾝﾄﾞ	L=50	3	
Hﾍﾞﾝﾄﾞ	L=50	3	
屋外Hﾍﾞﾝﾄﾞ	L=60	-	
屋外直管	L=190	-	両フランジ
直管	L=250	1	両フランジ
直管	L=115	3	両フランジ
直管	L=125	1	両フランジ
直管	L=500	1	両フランジ（加工用）
ﾌﾗﾝｼﾞ	BRJ-7	2	加工用
ﾌﾗﾝｼﾞ	PRJ-7	-	加工用
組立用ﾋﾞｽ	M3	56組	M3×15、菊W、NT
組立用ﾋﾞｽ	M5	-	M5×25、菊W、NT
ﾃﾞｶﾎﾞﾝﾁｭｰﾌﾞ	6φ	5m	
サポート金物	L＝150	1	WRJ用
ﾕﾆﾊﾞｰｻﾙｸﾗﾝﾌﾟ	M12	1	

凡　例

: 更新　: 撤去　: 別途　: 更新　: 撤去

: 既設　: 改修　: 既設　: 別途

工事名	和歌山県消防救急デジタル無線システム再整備工事		
図面名	太地消防無線局 導波管概念図(屋内)		
作成年月日	令和 6年　3月		
縮尺	1:5	図面番号	9 葉之内 9
会社名	株式会社エイト日本技術開発		
事業者名	和　歌　山　県		

図　面　目　録

図面番号	図　面　名　称
1	システム系統図
2	敷地平面図
3	北側立面図
4	1階平面図
5	2階平面図
6	屋上階平面図
7	屋上無線機室機器配置図
8	収容架実装図
9	空中線系統図
10	配線系統図(信号系／電源系)（新設）
11	
12	
13	
14	
15	

システム系統図

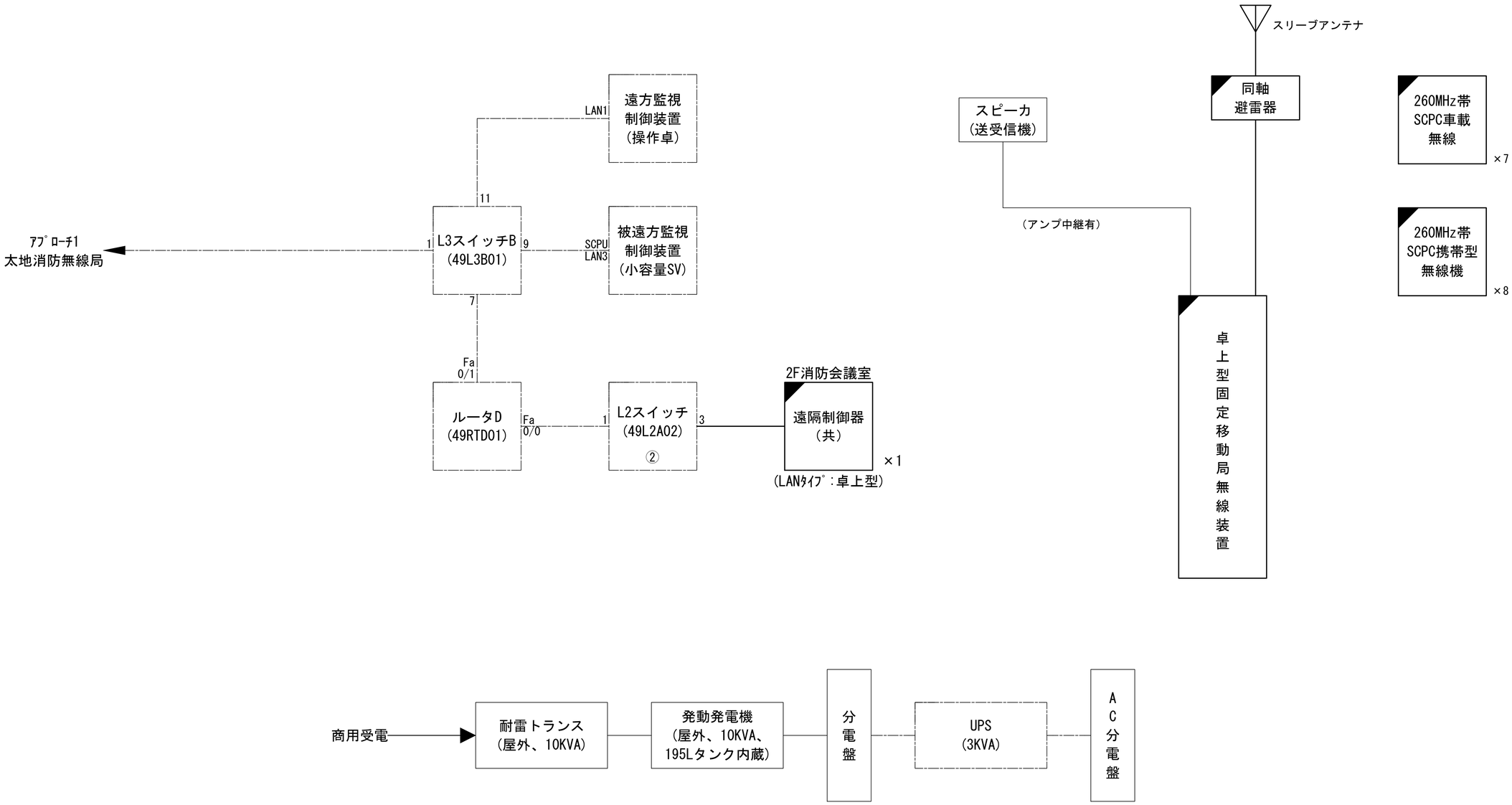

凡　例

◪：更新	◪：撤去	□：別途	——：更新	- - -：撤去	
□：既設	◪：改修		——：既設	—·—：別途	

工事名	和歌山県消防救急デジタル無線システム再整備工事		
図面名	太地町役場 システム系統図		
作成年月日	令和 6年　3月		
縮尺	NTS	図面番号	10葉之内 1
会社名	株式会社エイト日本技術開発		
事業者名	和　歌　山　県		

敷地平面図

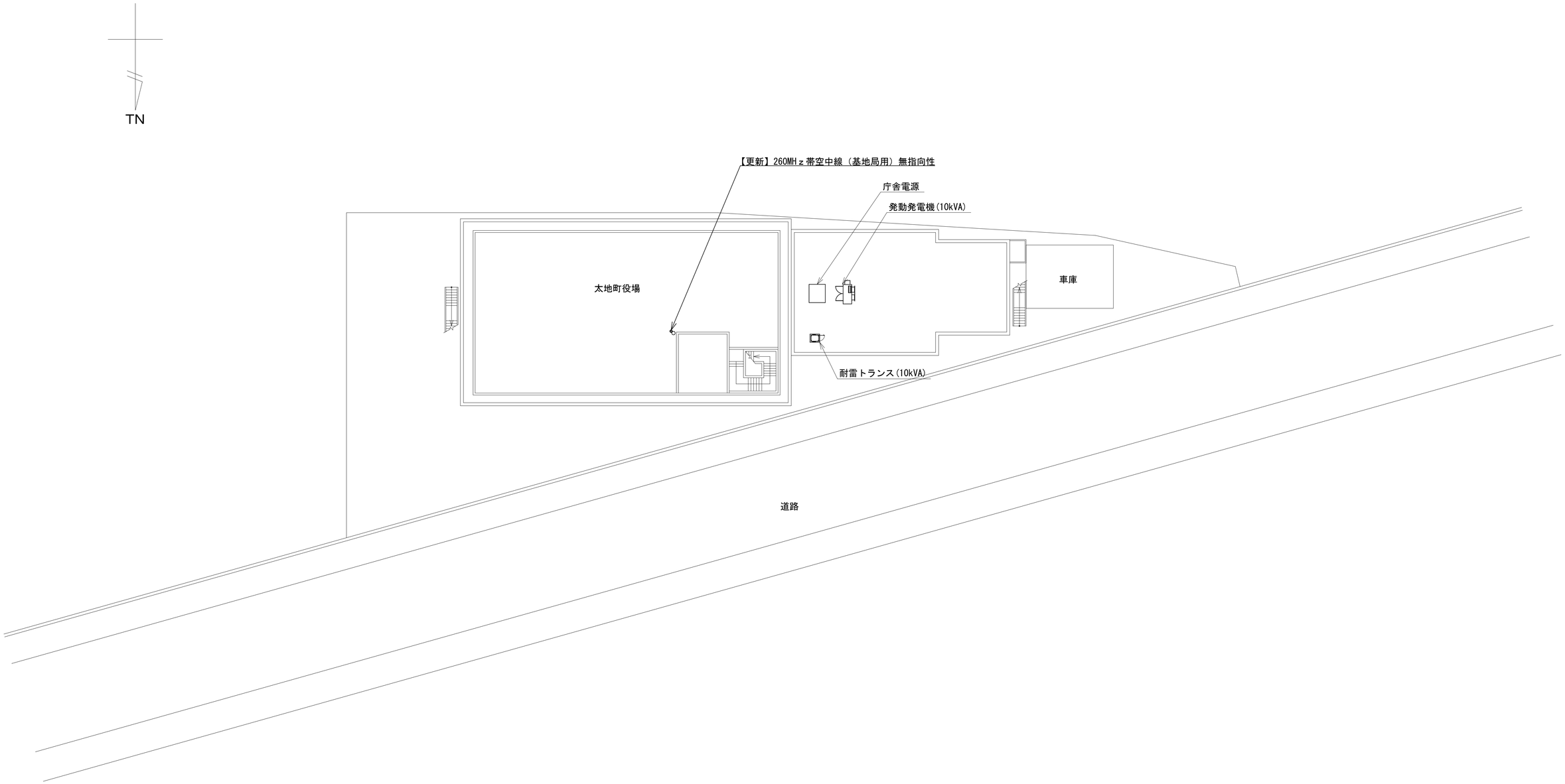

敷地平面図　S=1:200

緯度：　33°35′38″
経度：135°56′38″
標高：2.3m

施工場所：太地町大字太地3637-1

凡　例

：更新	：撤去	：別途	——：更新　- - -：撤去
：既設	：改修		——：既設　—·—：別途

工事名	和歌山県消防救急デジタル無線システム再整備工事		
図面名	太地町役場 敷地平面図		
作成年月日	令和 6年　3月		
縮尺	1:200	図面番号	10葉之内 2
会社名	株式会社エイト日本技術開発		
事業者名	和　歌　山　県		

北側立面図

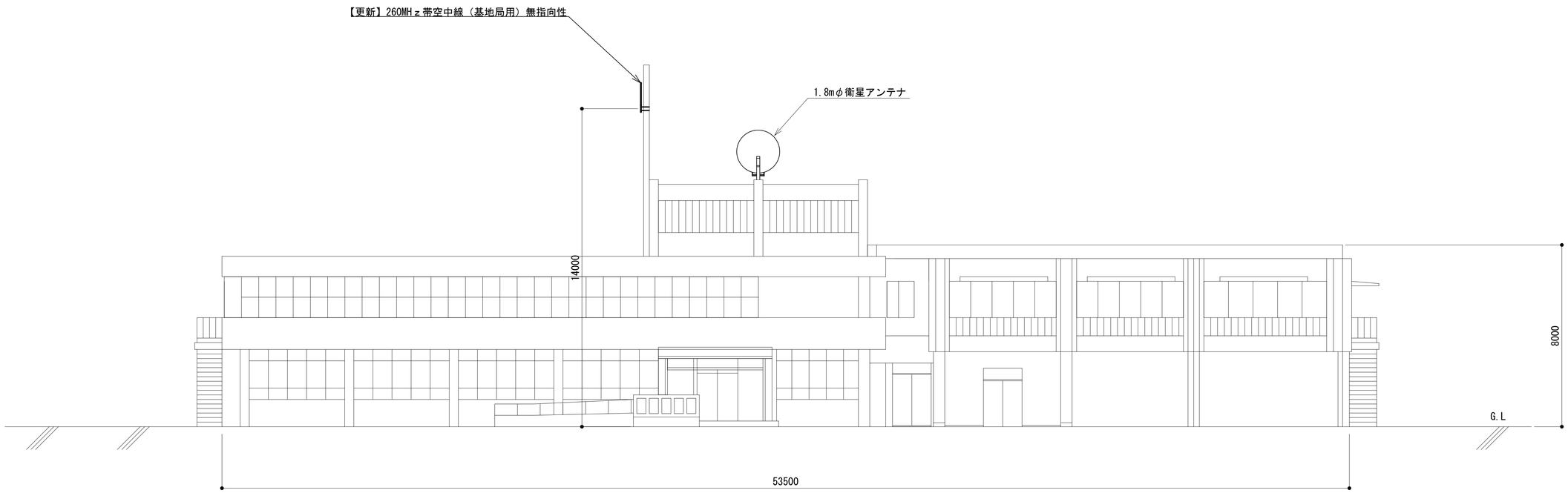

凡　例

◪：更新	◪：撤去	：別途	——：更新　- - -：撤去
：既設	◥：改修		——：既設　—·—：別途

工事名	和歌山県消防救急デジタル無線システム再整備工事		
図面名	太地町役場 北側立面図		
作成年月日	令和 6年　3月		
縮尺	1:100	図面番号	10葉之内 3
会社名	株式会社エイト日本技術開発		
事業者名	和　歌　山　県		

1階平面図

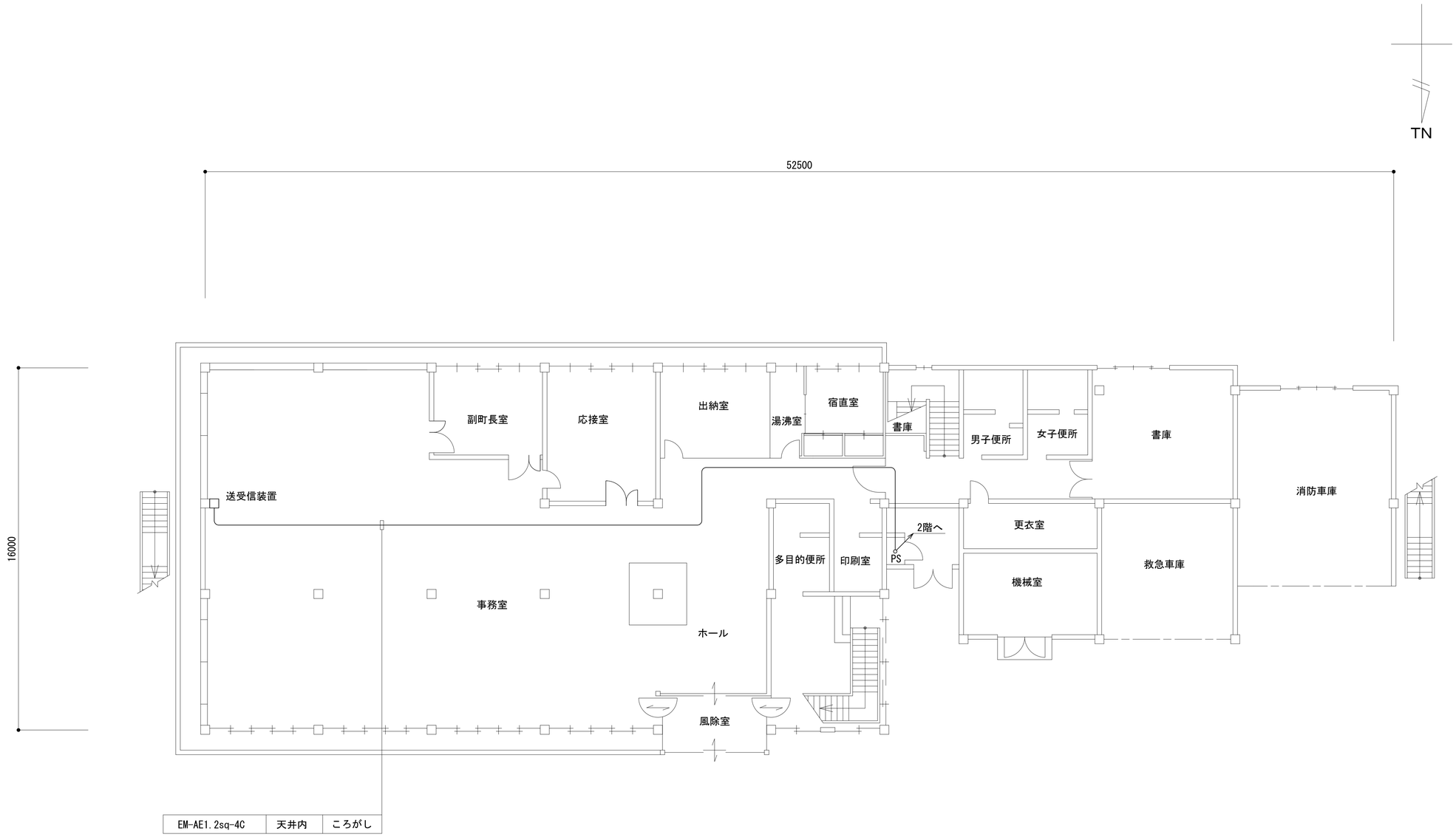

凡　例

: 更新　: 撤去　: 別途　: 更新　: 撤去

: 既設　: 改修　: 既設　: 別途

工事名	和歌山県消防救急デジタル無線システム再整備工事		
図面名	太地町役場 1階平面図		
作成年月日	令和 6年　3月		
縮尺	1:100	図面番号	10 葉之内 4
会社名	株式会社エイト日本技術開発		
事業者名	和　歌　山　県		

2階平面図

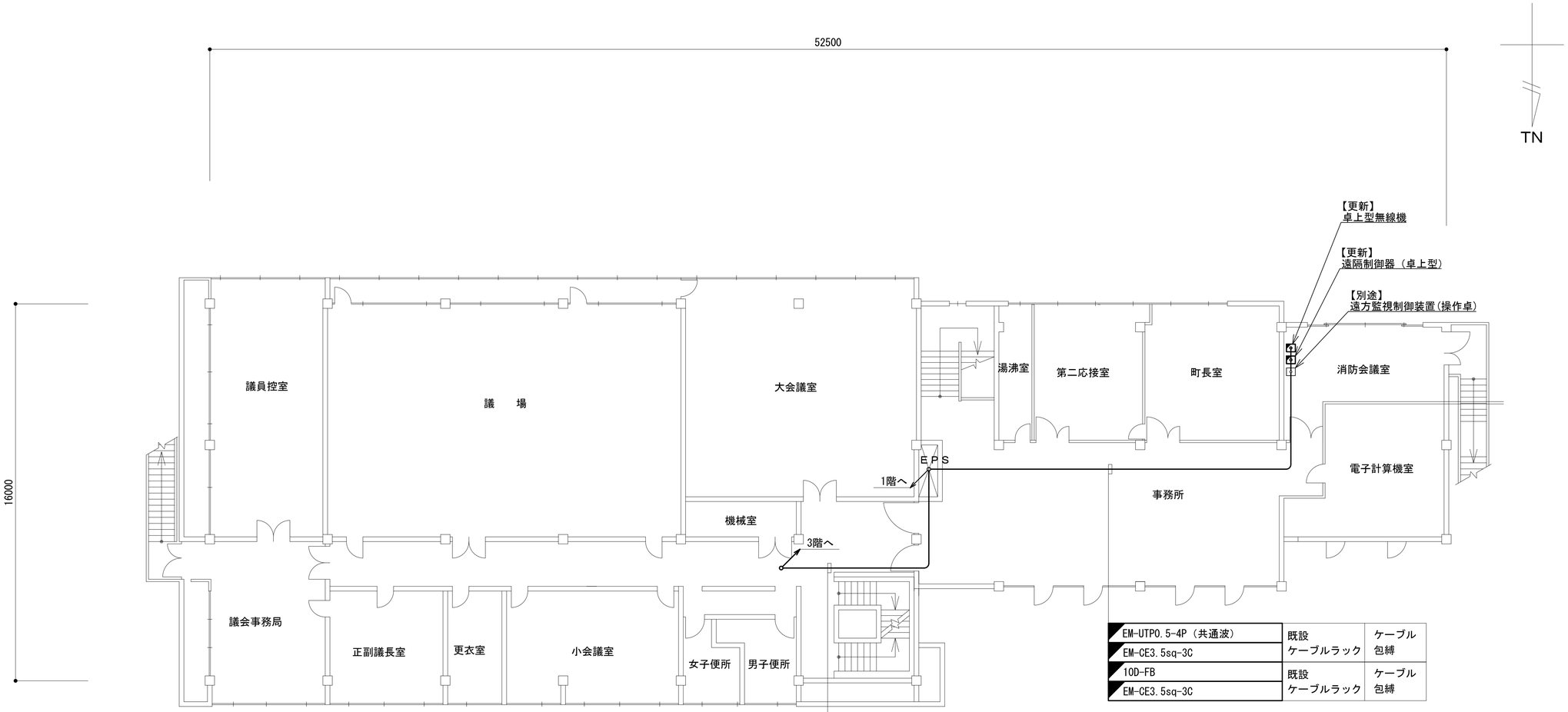

EM-UTP0.5-4P（共通波）	既設 ケーブルラック	ケーブル 包縛
EM-CE3.5sq-3C		
10D-FB	既設 ケーブルラック	ケーブル 包縛
EM-CE3.5sq-3C		

EM-UTP0.5-4P（共通波）	既設 ケーブルラック	ケーブル 包縛
EM-CE3.5sq-3C		
10D-FB	既設 ケーブルラック	ケーブル 包縛
EM-CE3.5sq-3C		

凡　例

：更新　：撤去　：別途　——：更新　- - -：撤去

：既設　：改修　——：既設　—·—：別途

工事名	和歌山県消防救急デジタル無線システム再整備工事		
図面名	太地町役場 2階平面図		
作成年月日	令和 6年　3月		
縮尺	1:100	図面番号	10 葉之内 5
会社名	株式会社エイト日本技術開発		
事業者名	和　歌　山　県		

屋上平面図

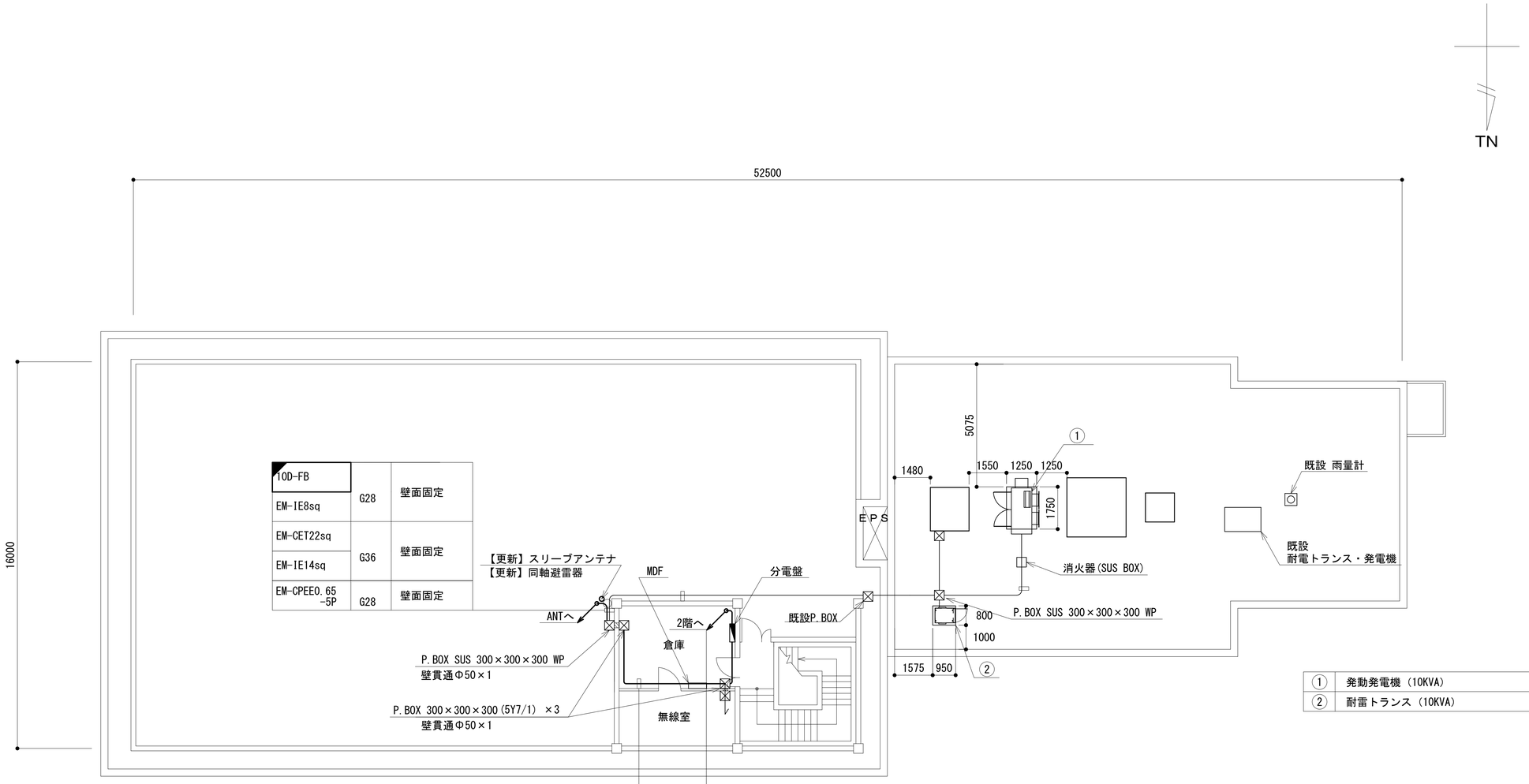

10D-FB	G28	壁面固定
EM-IE8sq		
EM-CET22sq	G36	壁面固定
EM-IE14sq		
EM-CPEE0.65 -5P	G28	壁面固定

10D-FB	ケーブルダクト
EM-CPEE0.65 -5P	
EM-CET22sq	ケーブルダクト
EM-IE14sq	

EM-UTP0.5-4P（共通波）	天井内	ころがし
EM-CE3.5sq-3C		
10D-FB	天井内	ころがし
EM-CE3.5sq-3C		

①	発動発電機（10KVA）
②	耐雷トランス（10KVA）

凡　例

: 更新　: 撤去　: 別途　: 更新　: 撤去

: 既設　: 改修　: 既設　: 別途

工事名	和歌山県消防救急デジタル無線システム再整備工事		
図面名	太地町役場 屋上平面図		
作成年月日	令和 6年　3月		
縮尺	1:100	図面番号	10葉之内 6
会社名	株式会社エイト日本技術開発		
事業者名	和　歌　山　県		

屋上無線機室機器配置図

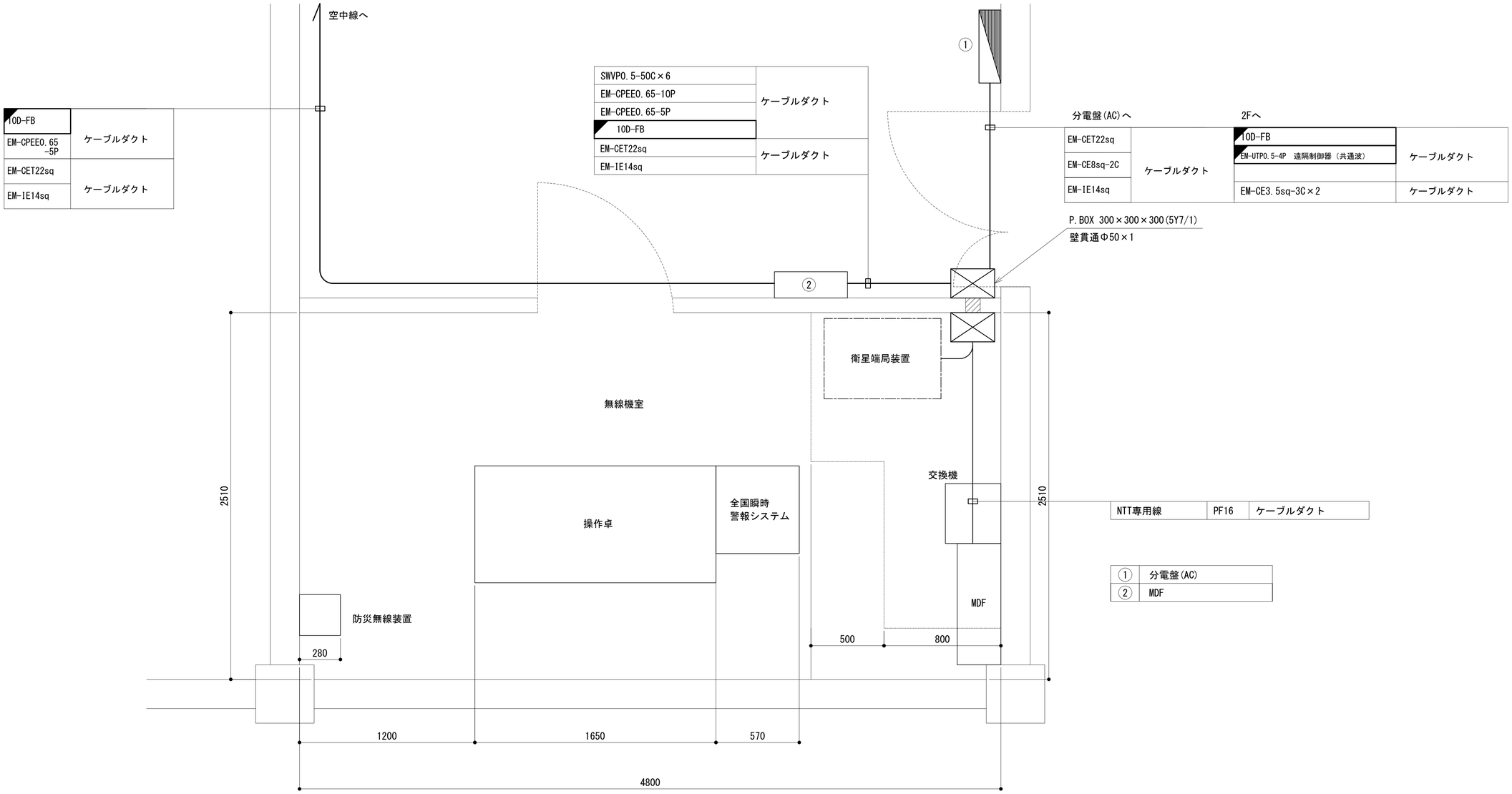

凡 例

◪：更新	◪：撤去	：別途	——：更新　- - -：撤去
□：既設	◪：改修		——：既設　—·—：別途

工事名	和歌山県消防救急デジタル無線システム再整備工事		
図面名	太地町役場 屋上無線機室機器配置図		
作成年月日	令和 6年　3月		
縮尺	1:15	図面番号	10葉之内 7
会社名	株式会社エイト日本技術開発		
事業者名	和　歌　山　県		

収容架実装図

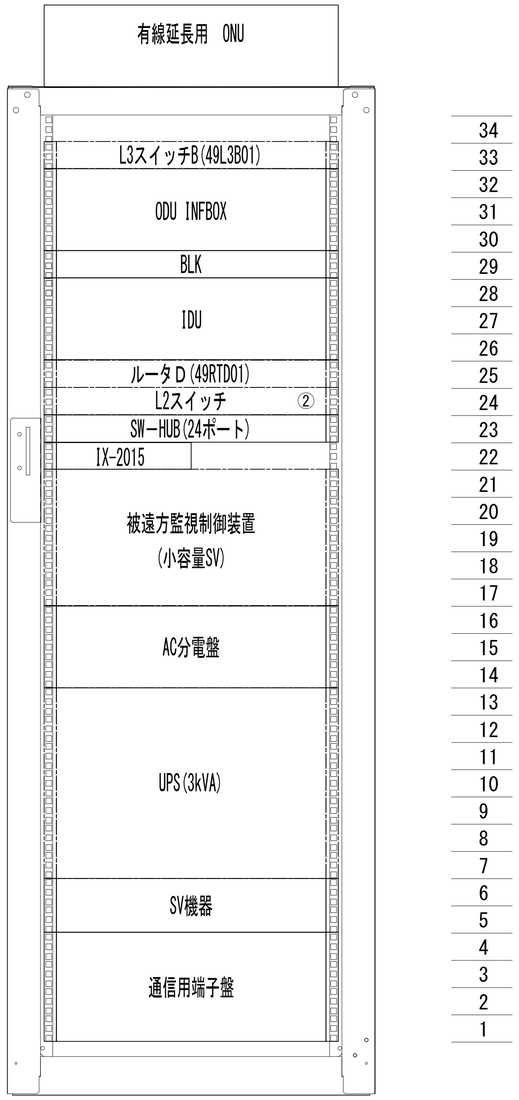

凡 例

◪：更新	◪：撤去	：別途	——：更新	- - -：撤去
：既設	◪：改修		——：既設	—·—：別途

工事名	和歌山県消防救急デジタル無線システム再整備工事		
図面名	太地町役場 収容架実装図		
作成年月日	令和 6年 3月		
縮尺	1:10	図面番号	10葉之内 8
会社名	株式会社エイト日本技術開発		
事業者名	和 歌 山 県		

空中線系統図

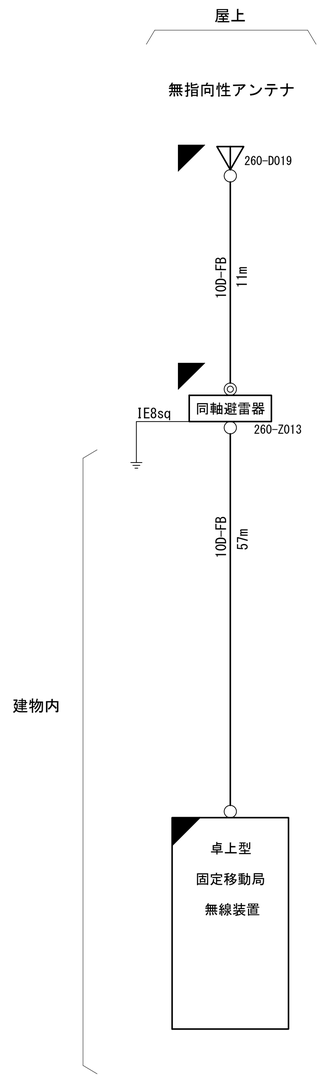

凡例

- ○ N-Pコネクタ
- ◎ N-Jコネクタ
- N-P L型コネクタ
- ● N型終端器(機器添付)
- LAN用コネクタ
- △ 導波管接栓
- 導波管アースキット
- □ トラジュー接栓

凡 例

- ：更新
- ：撤去
- ：別途
- ：更新
- ：撤去
- ：既設
- ：改修
- ：既設
- ：別途

工事名	和歌山県消防救急デジタル無線システム再整備工事		
図面名	太地町役場 空中線系統図		
作成年月日	令和 6年 3月		
縮尺	NTS	図面番号	10葉之内 9
会社名	株式会社エイト日本技術開発		
事業者名	和 歌 山 県		

配線系統図(信号系／電源系)（新設）

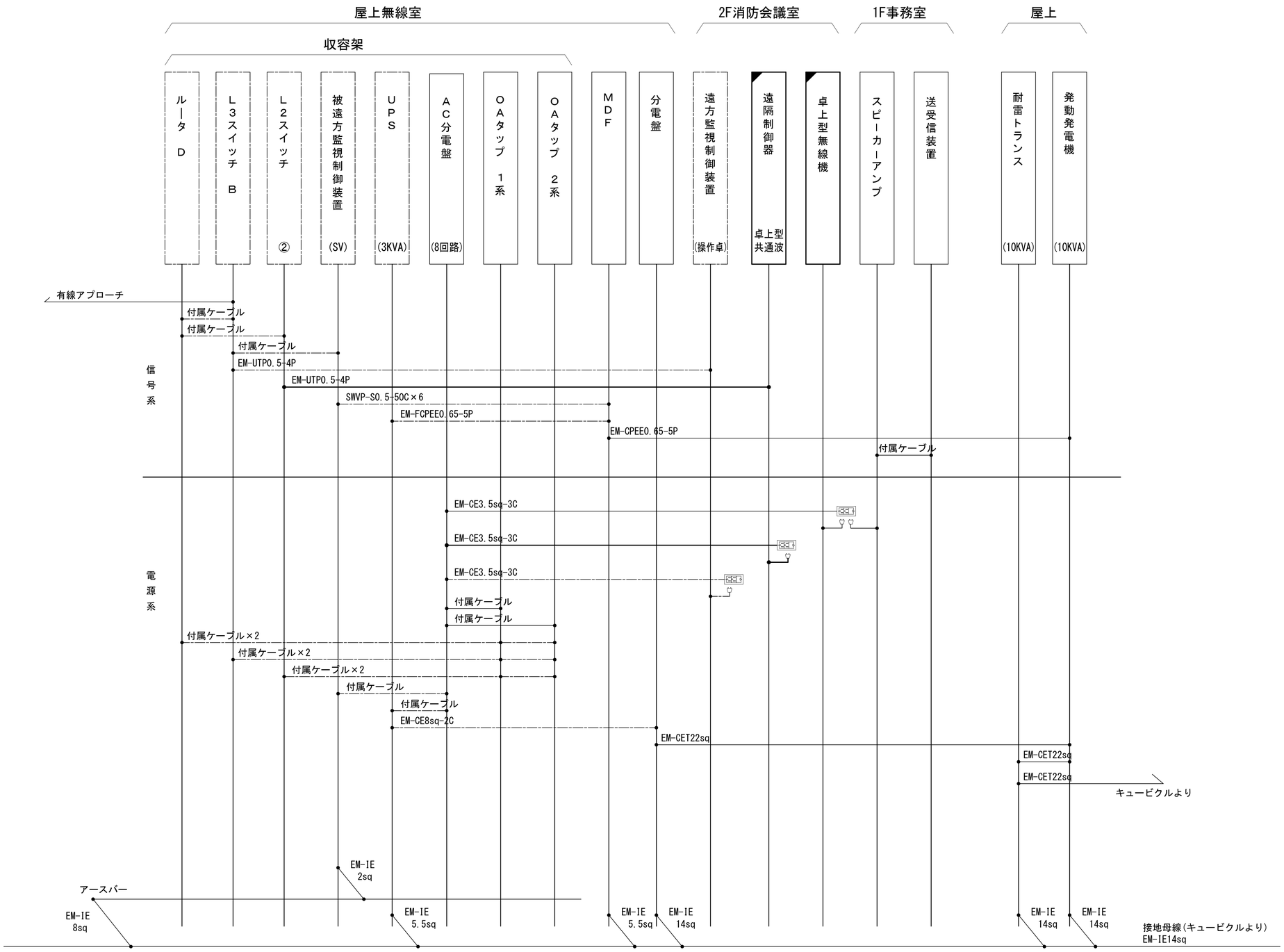

凡 例

- ◪：更新
- ◪：撤去
- □：別途
- ——：更新
- - - -：撤去
- □：既設
- ◪：改修
- ——：既設
- ——：別途

工事名	和歌山県消防救急デジタル無線システム再整備工事		
図面名	太地町役場 配線系統図(信号系／電源系)（新設）		
作成年月日	令和 6年 3月		
縮尺	NTS	図面番号	10葉之内10
会社名	株式会社エイト日本技術開発		
事業者名	和 歌 山 県		

図　面　目　録

図面番号	図　面　名　称
1	システム系統図
2	敷地平面図
3	西側立面図
4	1階平面図
5	2階平面図
6	屋上階平面図
7	2階機器詳細図
8	収容架実装図
9	空中線系統図
10	配線系統図(信号系／電源系)（新設）
11	
12	
13	
14	
15	

システム系統図

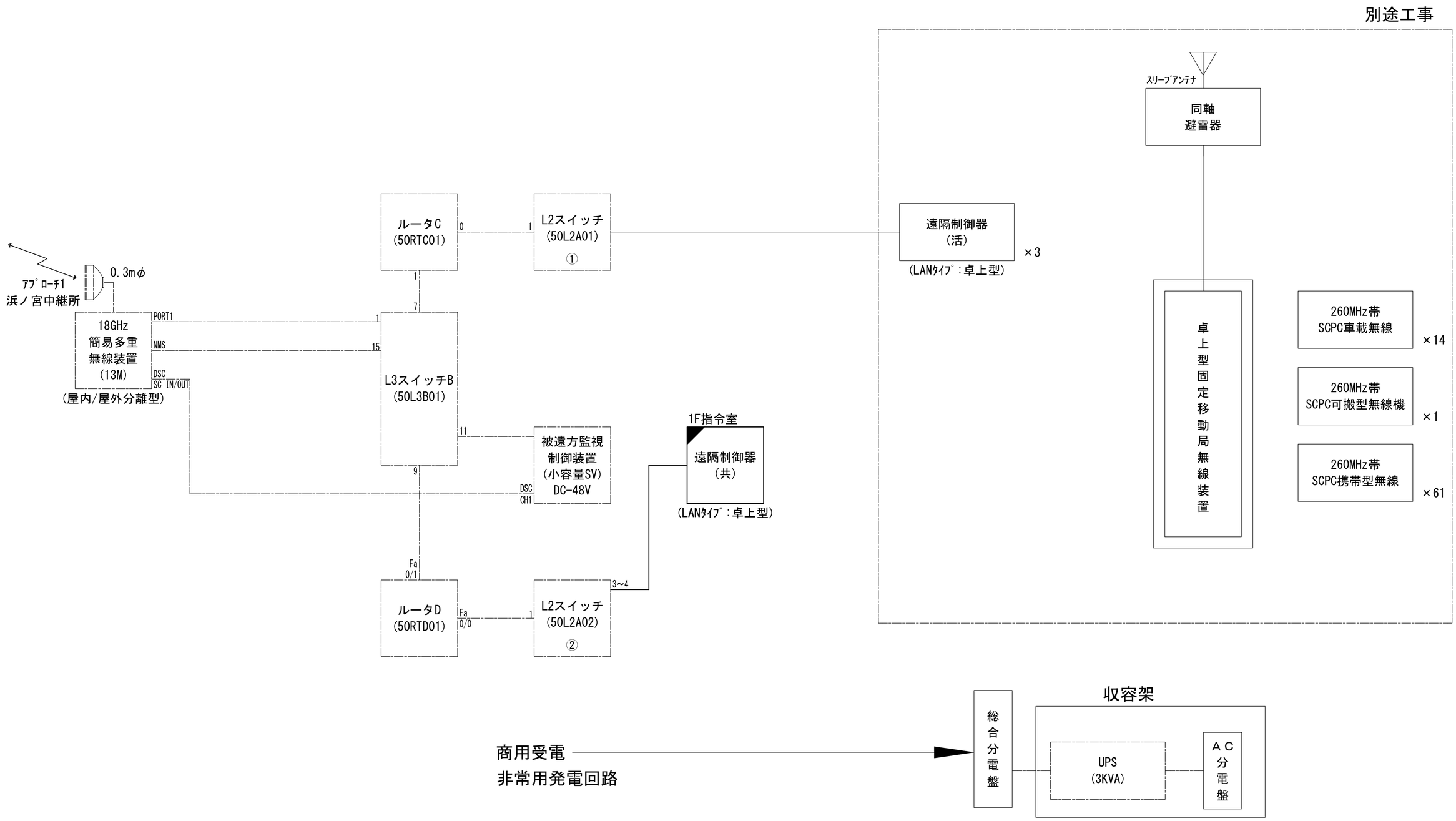

凡　例

◪：更新	◪：撤去	□：別途	——：更新　- - -：撤去
□：既設	◪：改修		——：既設　—·—：別途

工事名	和歌山県消防救急デジタル無線システム再整備工事		
図面名	那智勝浦町消防本部 システム系統図		
作成年月日	令和 6年　3月		
縮尺	NTS	図面番号	10 葉之内 1
会社名	株式会社エイト日本技術開発		
事業者名	和　歌　山　県		

庁舎断面図

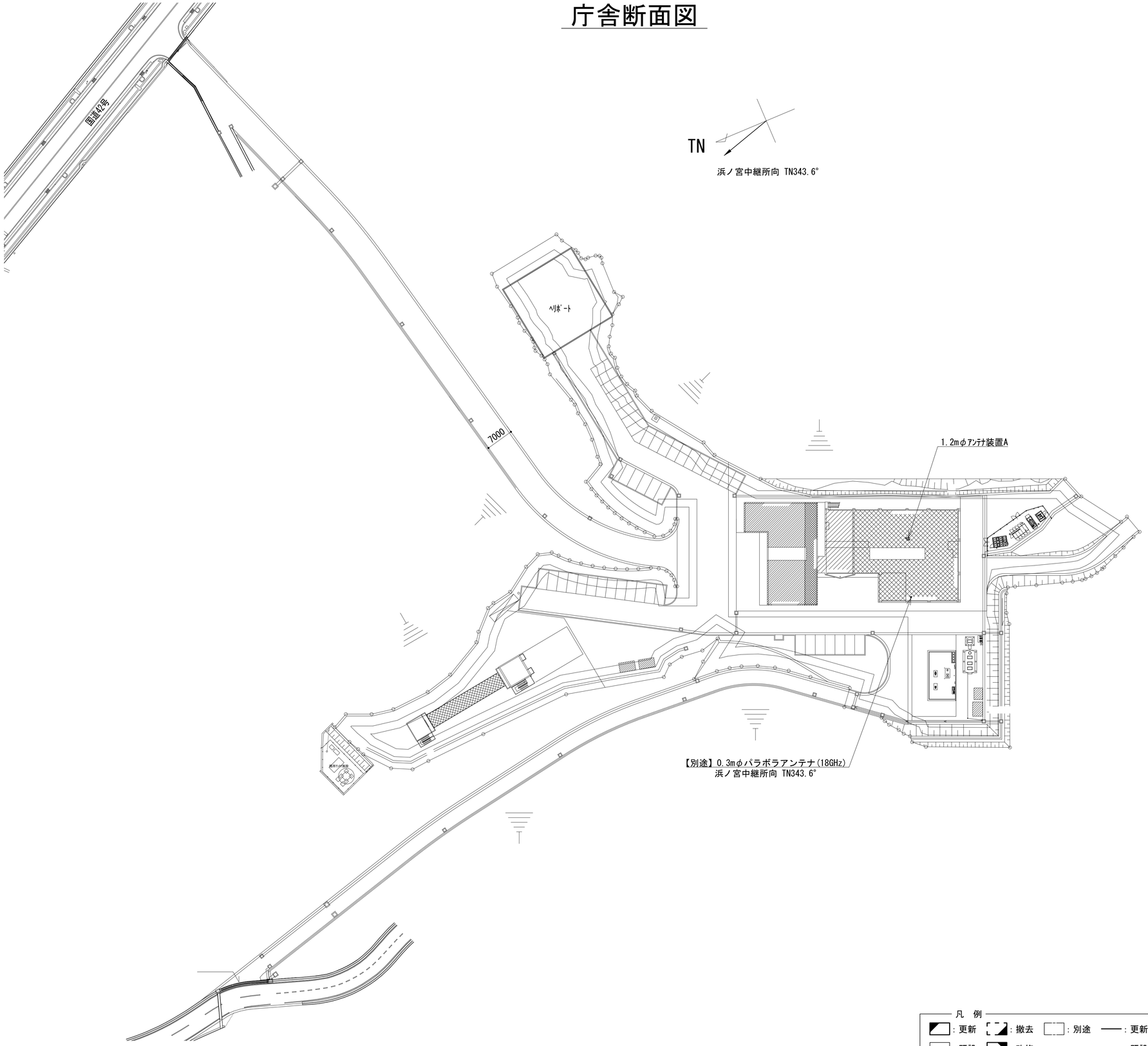

凡　例

: 更新　: 撤去　: 別途　: 更新　: 撤去

: 既設　: 改修　: 既設　: 別途

工事名	和歌山県消防救急デジタル無線システム再整備工事		
図面名	那智勝浦町消防本部 庁舎断面図		
作成年月日	令和 6年　3月		
縮尺	1:500	図面番号	10 葉之内 2
会社名	株式会社エイト日本技術開発		
事業者名	和　歌　山　県		

西側立面図

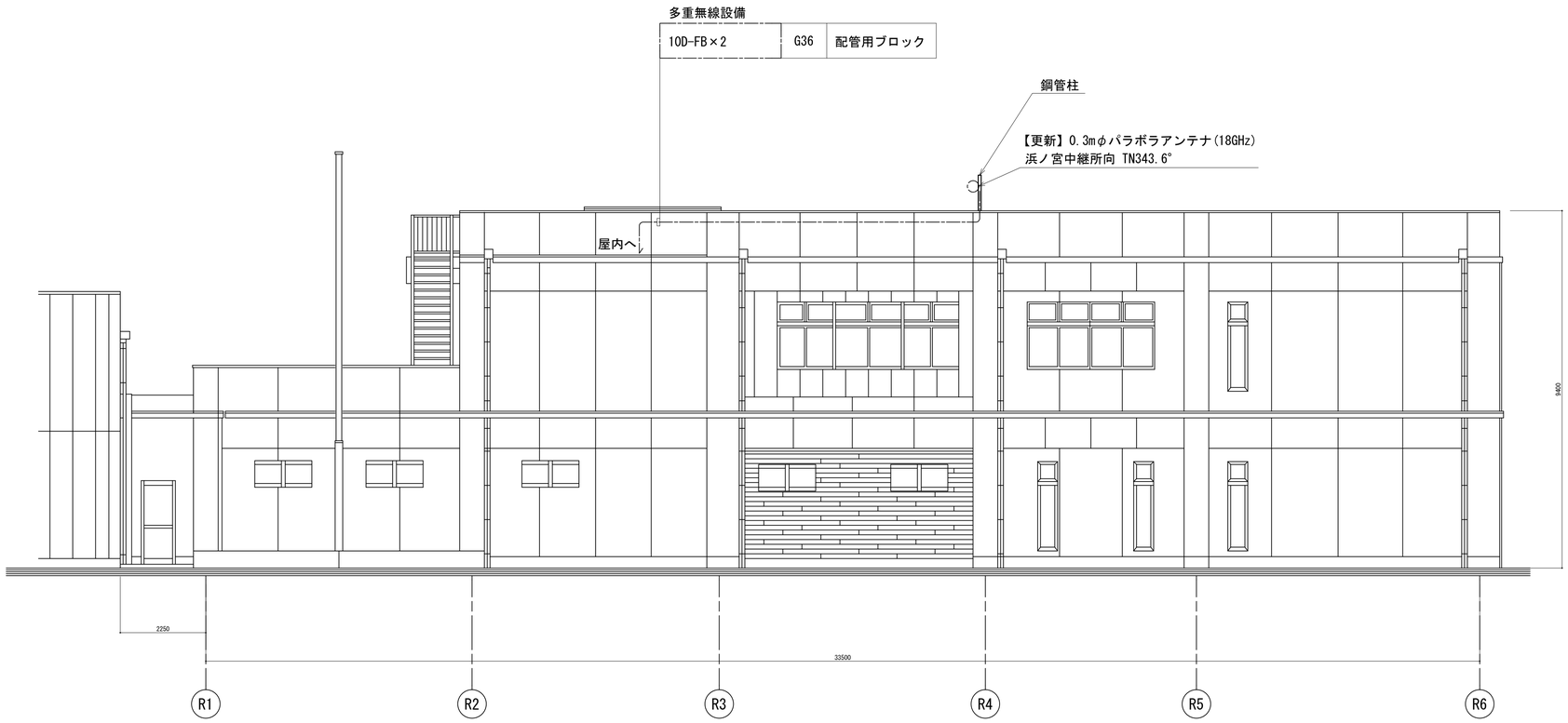

凡　例

: 更新　: 撤去　: 別途　: 更新　: 撤去

: 既設　: 改修　: 既設　: 別途

工事名	和歌山県消防救急デジタル無線システム再整備工事		
図面名	那智勝浦町消防本部 西側立面図		
作成年月日	令和 6年　3月		
縮尺	1:75	図面番号	10葉之内 3
会社名	株式会社エイト日本技術開発		
事業者名	和　歌　山　県		

1階平面図

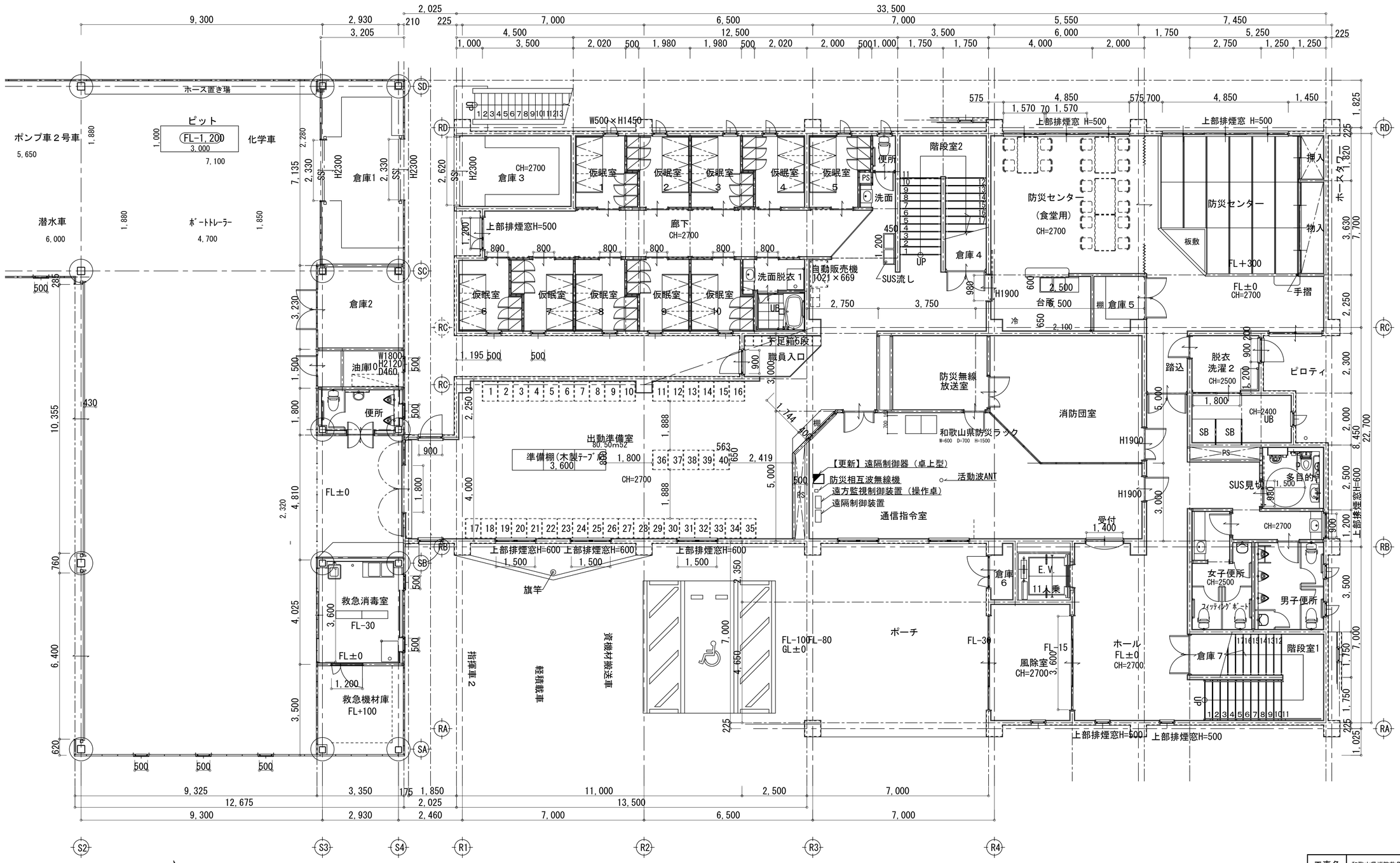

凡　例

◪：更新	◪：撤去	□：別途	——：更新　- - -：撤去
□：既設	◪：改修		——：既設　——：別途

工事名	和歌山県消防救急デジタル無線システム再整備工事		
図面名	那智勝浦町消防本部 1階平面図		
作成年月日	令和 6年　3月		
縮尺	1:75	図面番号	10 葉之内 4
会社名	株式会社エイト日本技術開発		
事業者名	和　歌　山　県		

2階平面図

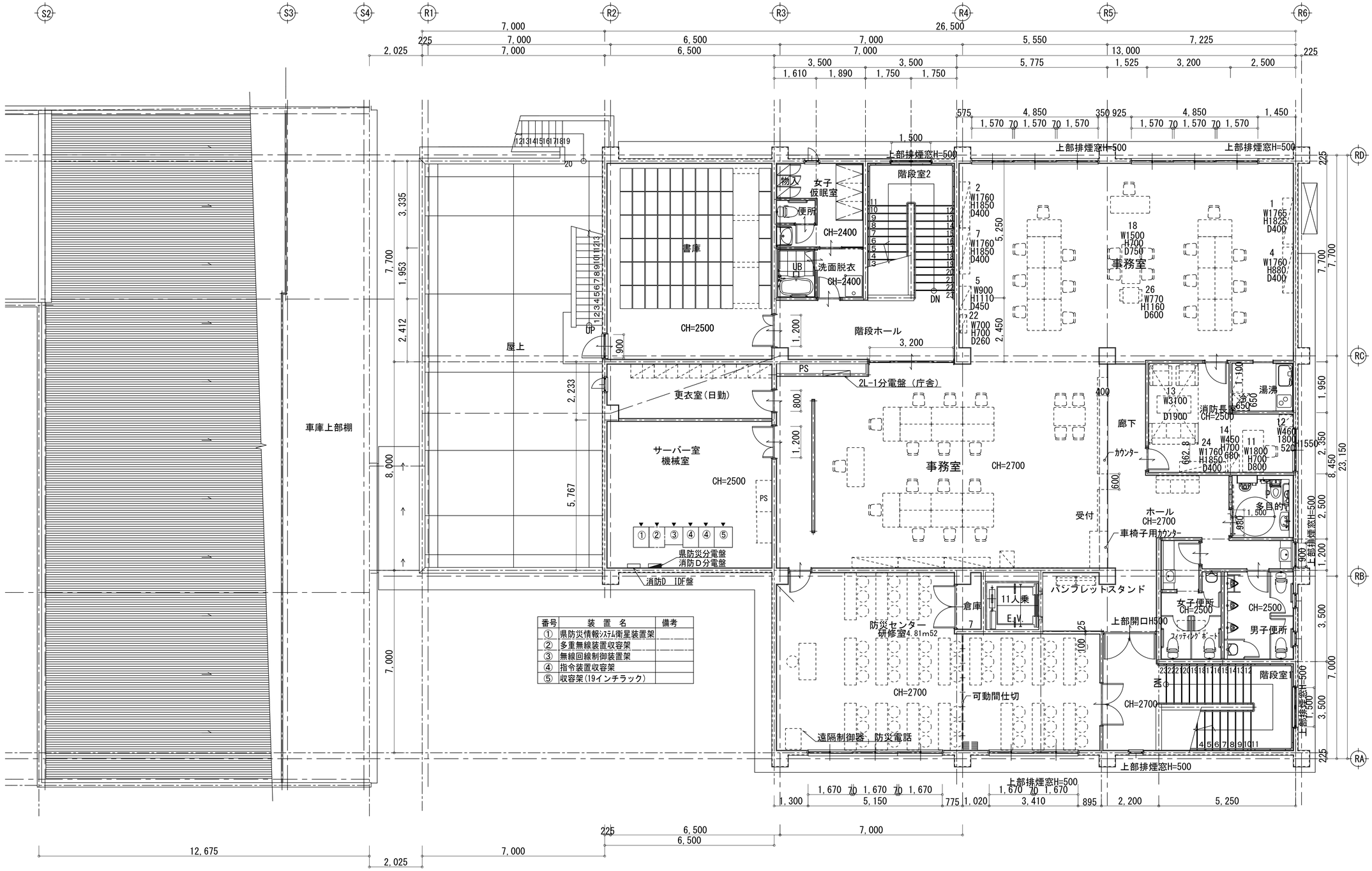

番号	装　置　名	備考
①	県防災情報ｼｽﾃﾑ衛星装置架	
②	多重無線装置収容架	
③	無線回線制御装置架	
④	指令装置収容架	
⑤	収容架(19インチラック)	

凡　例

- ：更新
- ：撤去
- ：別途
- ：更新
- ：撤去
- ：既設
- ：改修
- ：既設
- ：別途

工事名	和歌山県消防救急デジタル無線システム再整備工事		
図面名	那智勝浦町消防本部 2階平面図		
作成年月日	令和 6年　3月		
縮尺	1:75	図面番号	10 葉之内 5
会社名	株式会社エイト日本技術開発		
事業者名	和　歌　山　県		

屋上階平面図

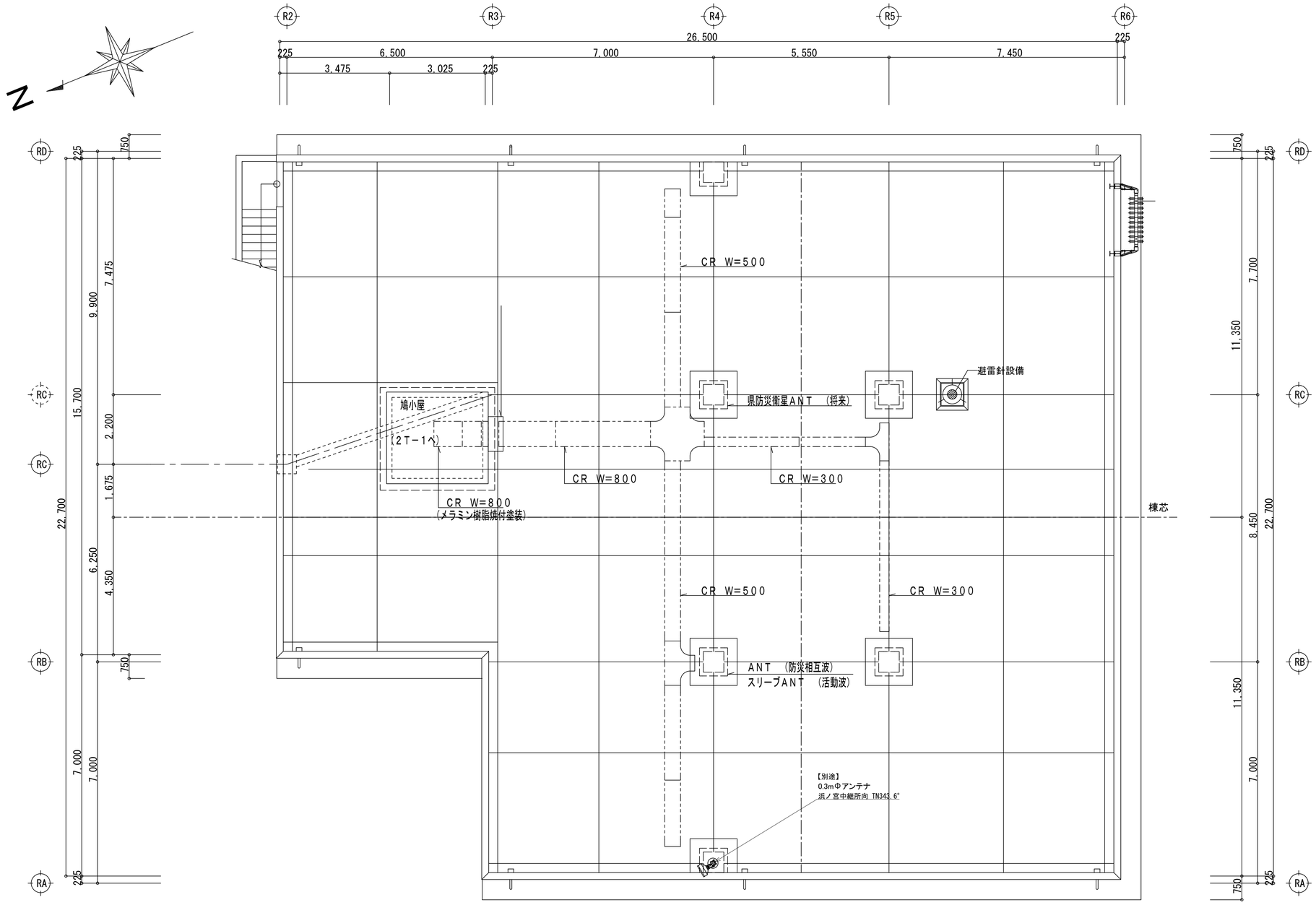

凡 例

: 更新　: 撤去　: 別途　: 更新　: 撤去

: 既設　: 改修　: 既設　: 別途

工事名	和歌山県消防救急デジタル無線システム再整備工事		
図面名	那智勝浦町消防本部 屋上階平面図		
作成年月日	令和 6年 3月		
縮尺	1:70	図面番号	10葉之内 6
会社名	株式会社エイト日本技術開発		
事業者名	和 歌 山 県		

２階サーバー室機器配置図

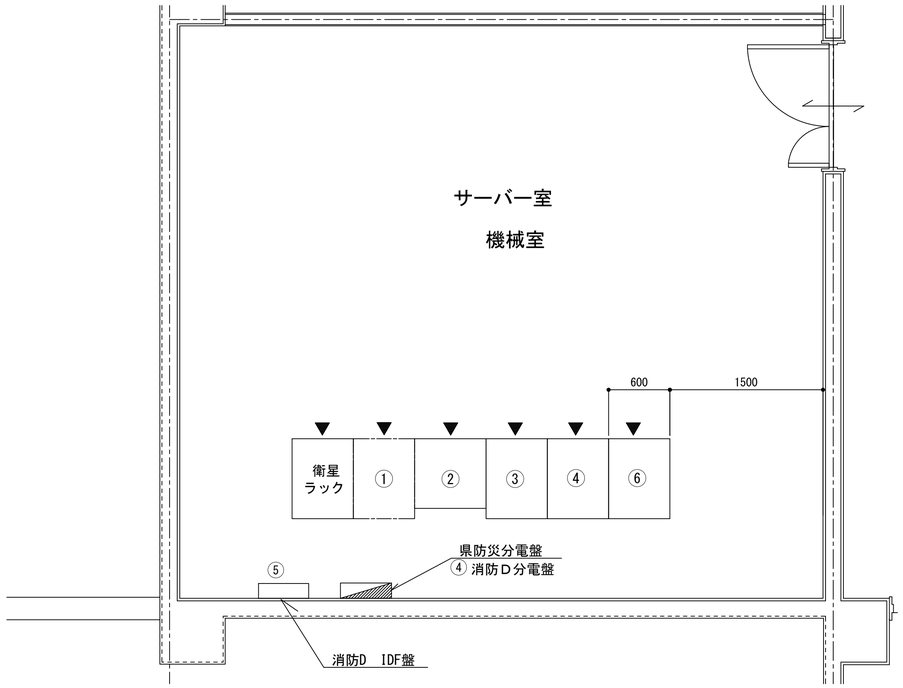

①	収容架（19インチラック）
②	回線制御装置
③	収容架（19インチラック）
④	総合分電盤
⑤	ＭＤＦ
⑥	収容架(19インチラック)

凡　例

: 更新　: 撤去　: 別途　: 更新　: 撤去

: 既設　: 改修　: 既設　: 別途

工事名	和歌山県消防救急デジタル無線システム再整備工事		
図面名	那智勝浦町消防本部 ２階サーバー室機器配置図		
作成年月日	令和 6年　3月		
縮尺	1:30	図面番号	10 葉之内 7
会社名	株式会社エイト日本技術開発		
事業者名	和　歌　山　県		

収容架実装図

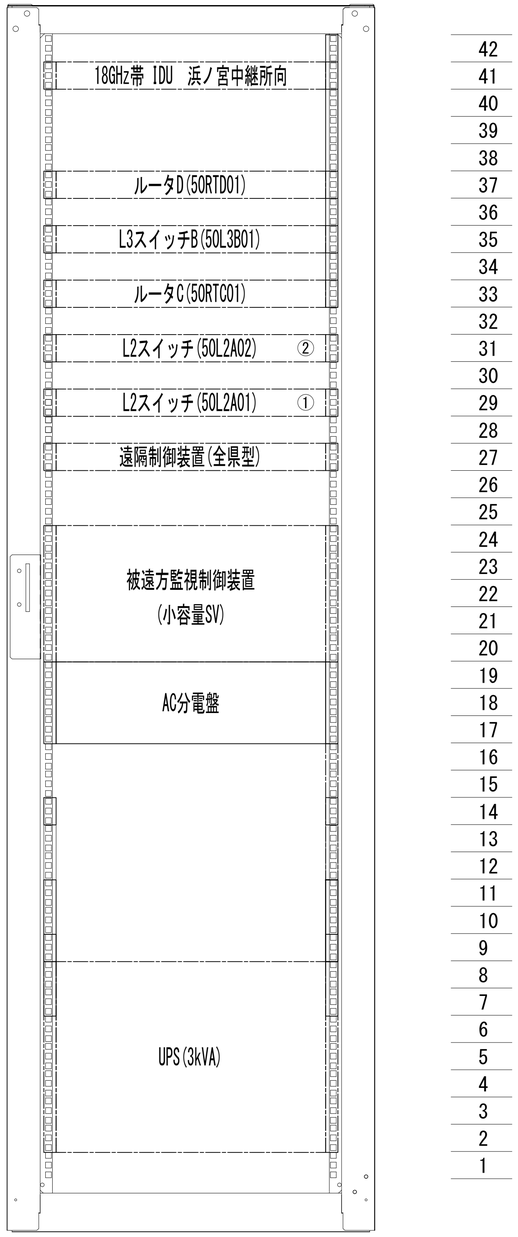

前面実装図 S=1:5

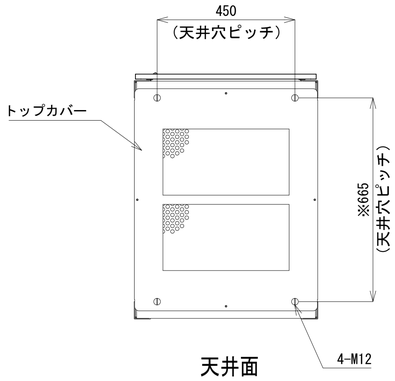

天井面

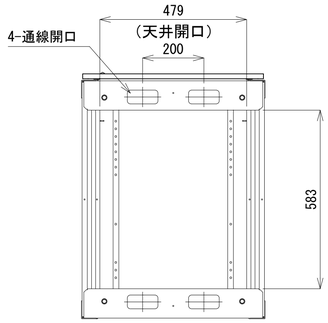

天井面
(トップカバーを外した状態)

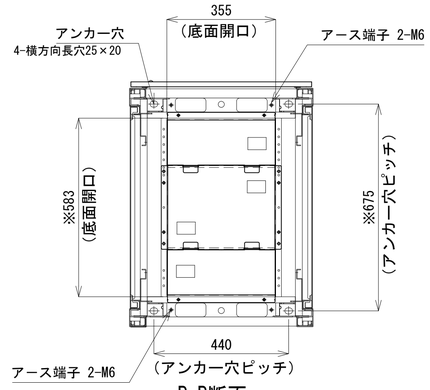

B-B断面

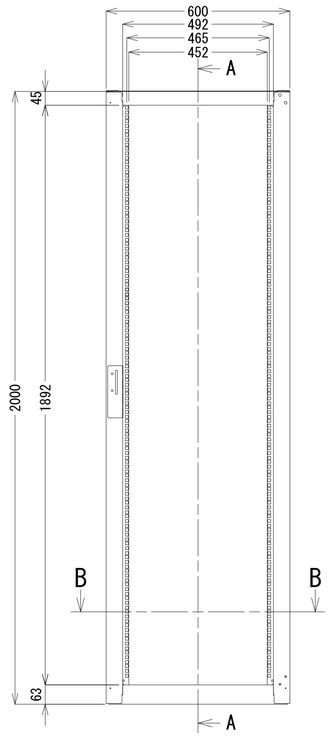

正面図

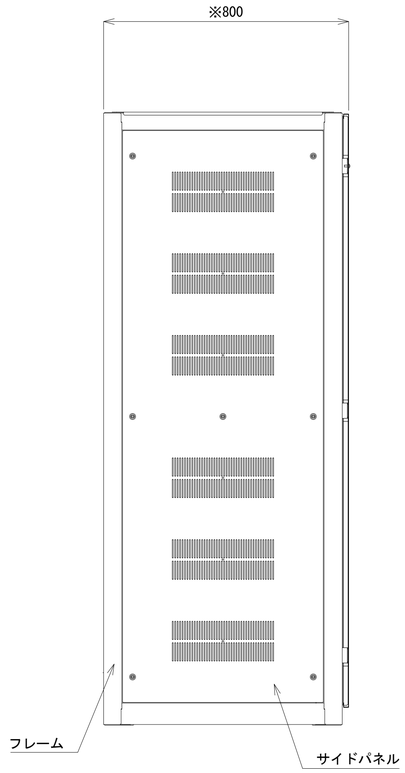

側面図

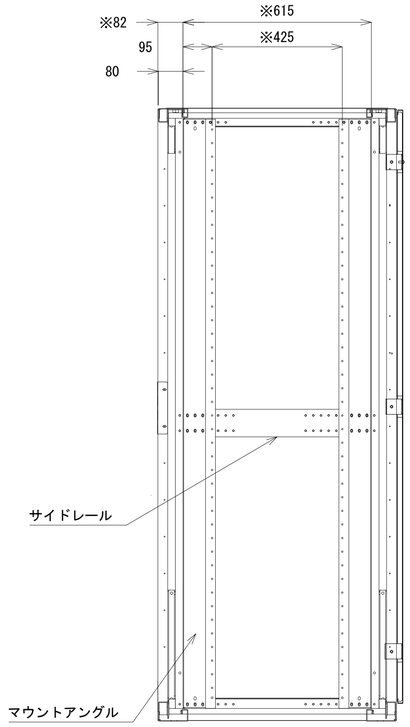

A-A断面

収容架A 姿図 S=1:10

凡 例

◪ : 更新	◪ : 撤去	□ : 別途	——— : 更新	- - - : 撤去	
□ : 既設	◪ : 改修		——— : 既設	——— : 別途	

工事名	和歌山県消防救急デジタル無線システム再整備工事		
図面名	那智勝浦町消防本部 収容架実装図		
作成年月日	令和 6年 3月		
縮尺	1:5, 1:10	図面番号	10 葉之内 8
会社名	株式会社エイト日本技術開発		
事業者名	和 歌 山 県		

空中線系統図

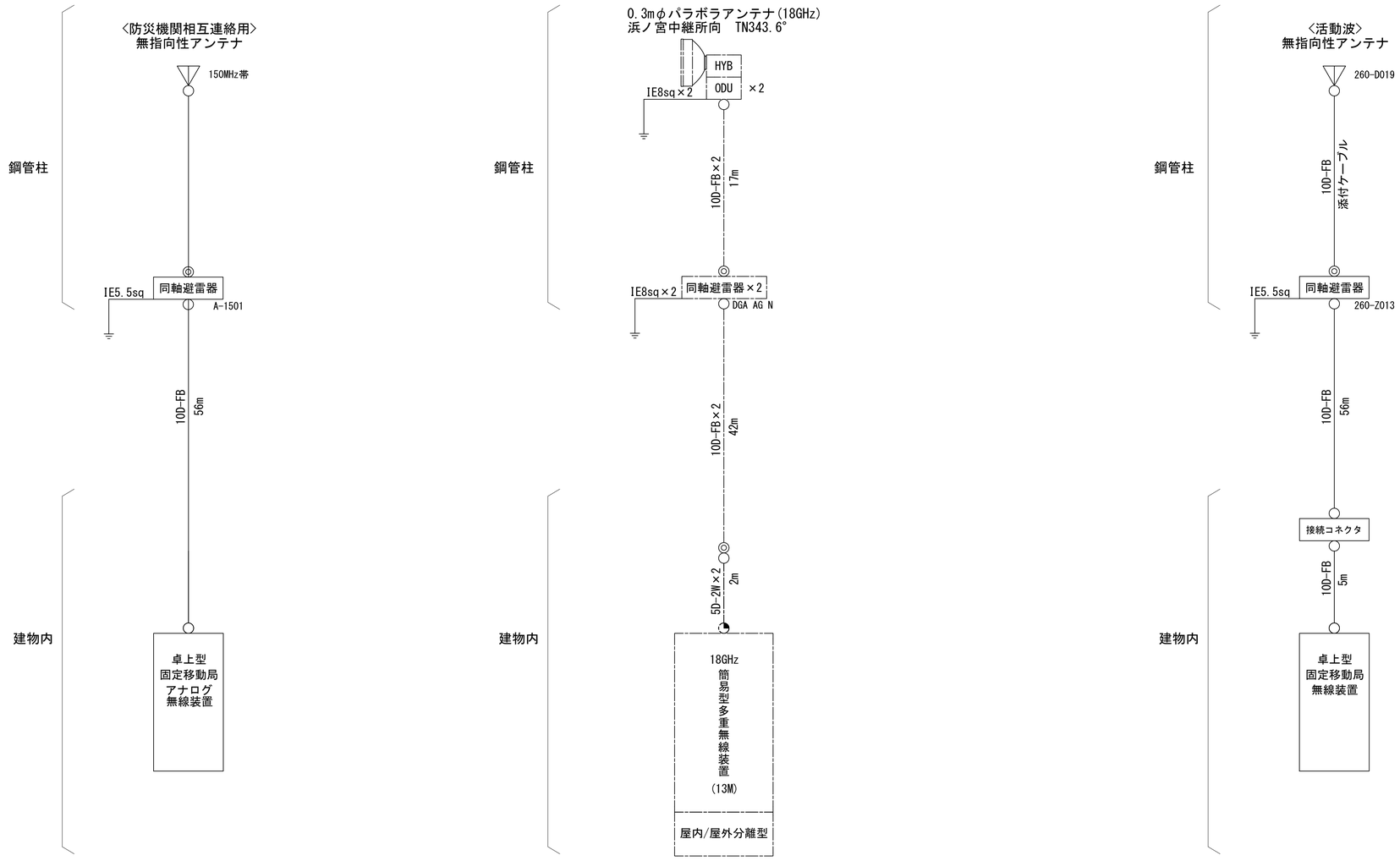

凡例

- ○ N-Pコネクタ
- ◎ N-Jコネクタ
- ◔ N-P L型コネクタ
- ● N型終端器(機器添付)
- ▫ LAN用コネクタ
- △ 導波管接栓
- 導波管アースキット
- □ トラジュー接栓

凡　例

- ◪ : 更新
- ⬚ : 撤去
- ⬚ : 別途
- ―― : 更新
- - - - : 撤去
- ▭ : 既設
- ◥ : 改修
- ―― : 既設
- ―·― : 別途

工事名	和歌山県消防救急デジタル無線システム再整備工事		
図面名	那智勝浦町消防本部 空中線系統図		
作成年月日	令和 6年　3月		
縮尺	NTS	図面番号	10葉之内 9
会社名	株式会社エイト日本技術開発		
事業者名	和　歌　山　県		

配線系統図(信号系／電源系)（新設）

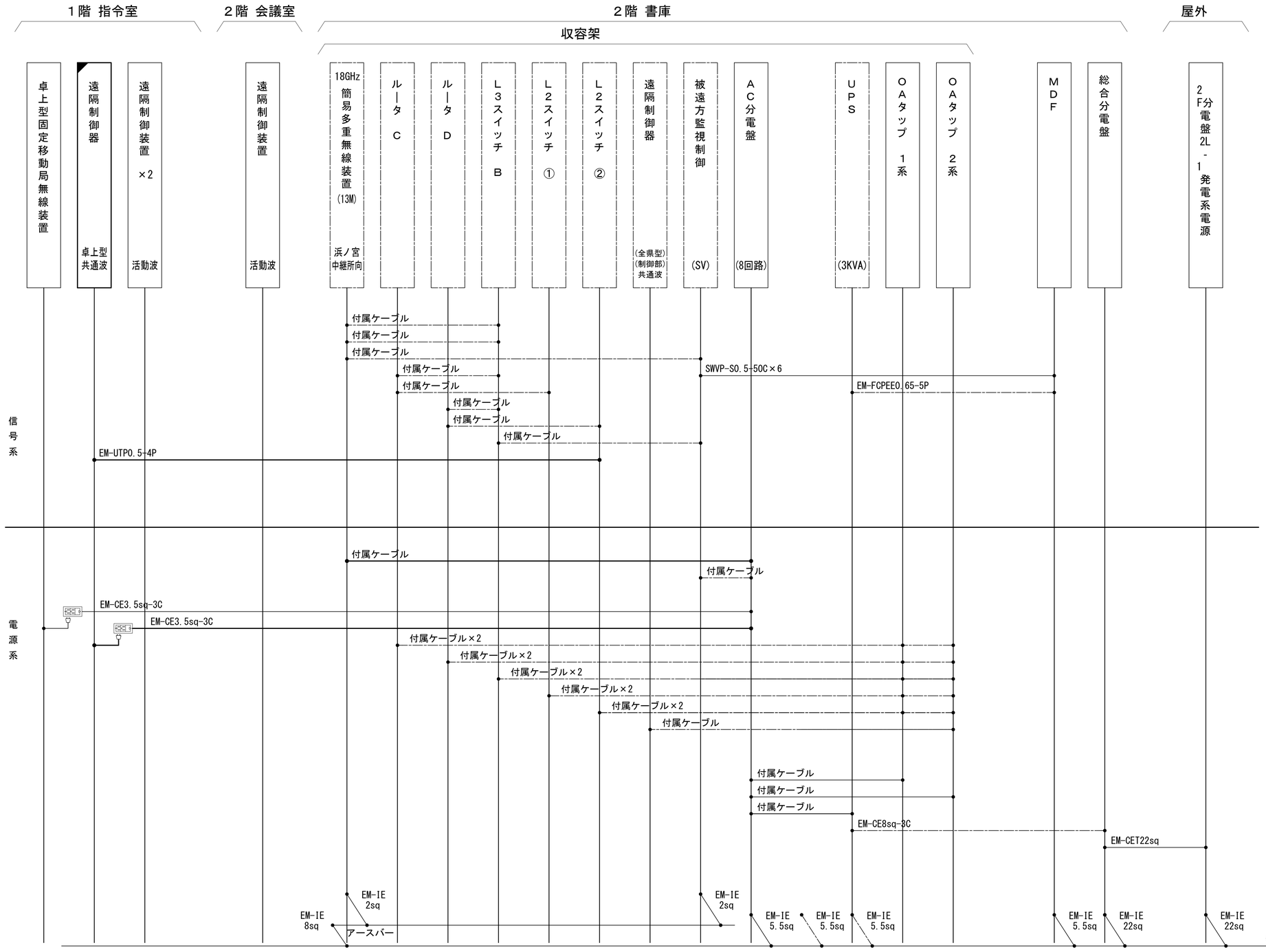

凡 例

- ◪：更新
- ◪：撤去
- □：別途
- ——：更新
- - - -：撤去
- □：既設
- ◪：改修
- ——：既設
- ——：別途

工事名	和歌山県消防救急デジタル無線システム再整備工事		
図面名	那智勝浦町消防本部 配線系統図(信号系／電源系)（新設）		
作成年月日	令和 6年 3月		
縮尺	NTS	図面番号	10葉之内10
会社名	株式会社エイト日本技術開発		
事業者名	和 歌 山 県		

図　面　目　録

図面番号	図　面　名　称
1	システム系統図
2	敷地平面図
3	南側立面図
4	1階電力室機器配置図
5	2階機械室機器配置図
6	屋上配置図
7	収容架実装図
8	空中線系統図
9	配線系統図(信号系)（新設）
10	配線系統図(電源系)（新設）
11	導波管概念図(屋外)
12	導波管概念図(屋内1)
13	導波管概念図(屋内2)
14	
15	

システム系統図

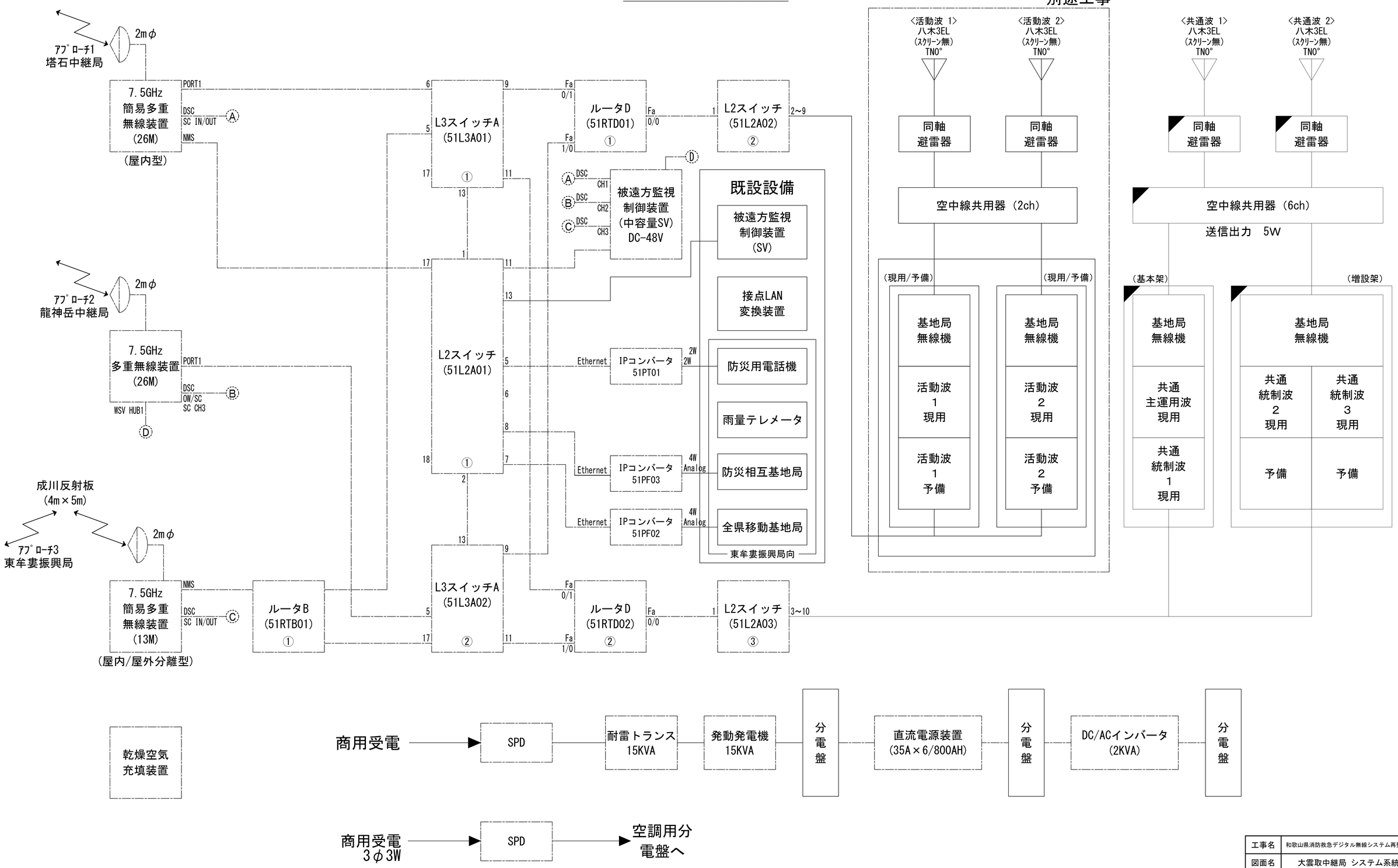

凡 例

: 更新　: 撤去　: 別途　: 更新　: 撤去

: 既設　: 改修　: 既設　: 別途

工事名	和歌山県消防救急デジタル無線システム再整備工事		
図面名	大雲取中継局 システム系統図		
作成年月日	令和 6年 3月		
縮尺	NTS	図面番号	13 葉之内 1
会社名	株式会社エイト日本技術開発		
事業者名	和 歌 山 県		

敷地配置図

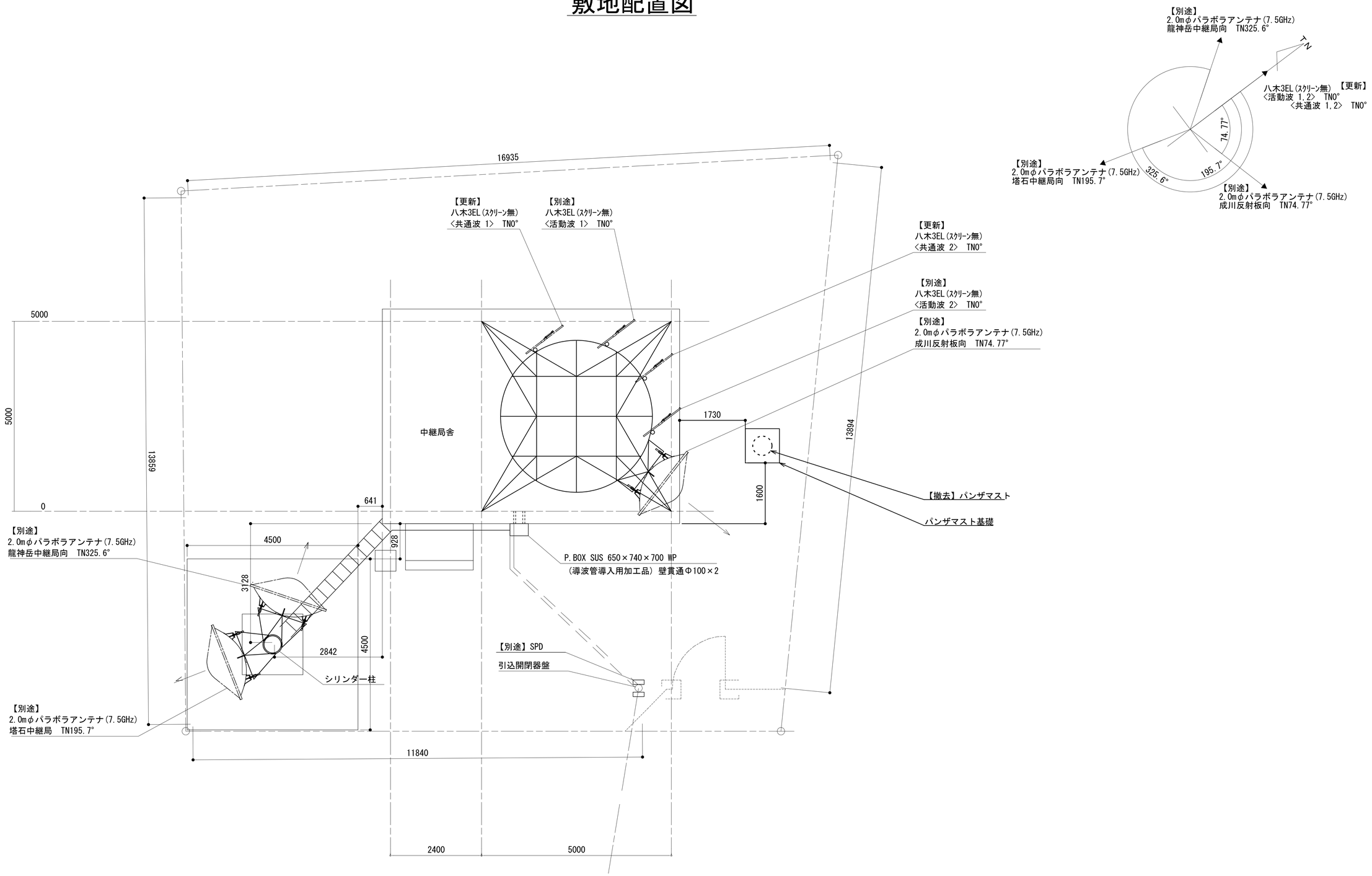

敷地配置図　S=1:50

緯度：　33°　42′　40″
経度：135°　51′　37″
標高：955 m

施工場所：那智勝浦町口色川字寺山3976-1

凡　例

：更新	：撤去	：別途	：更新	：撤去
：既設	：改修		：既設	：別途

工事名	和歌山県消防救急デジタル無線システム再整備工事		
図面名	大雲取中継局 敷地配置図		
作成年月日	令和 6年　3月		
縮尺	1:50	図面番号	13 葉之内 2
会社名	株式会社エイト日本技術開発		
事業者名	和　歌　山　県		

南側立面図

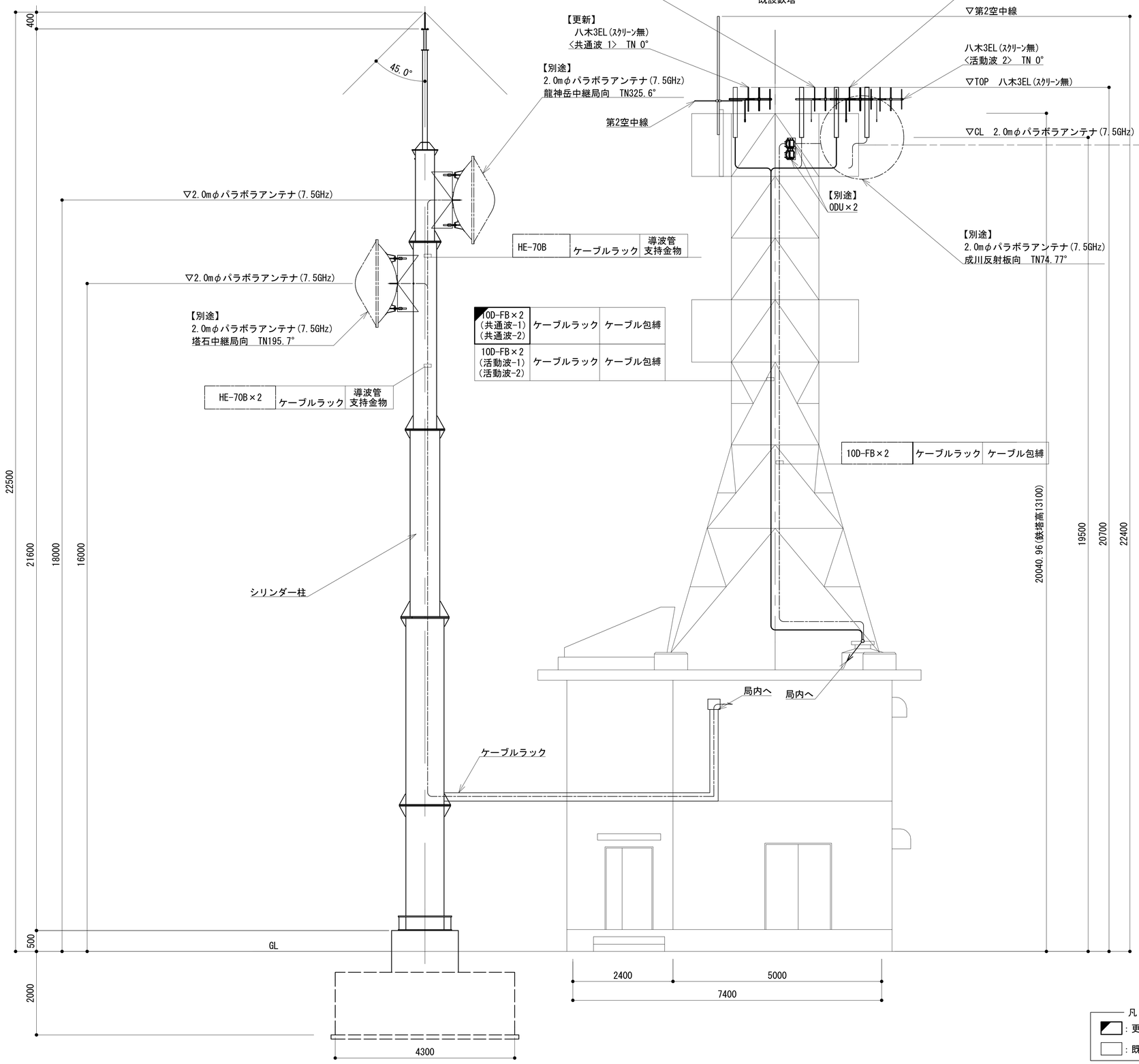

アンテナ取付け平面詳細図

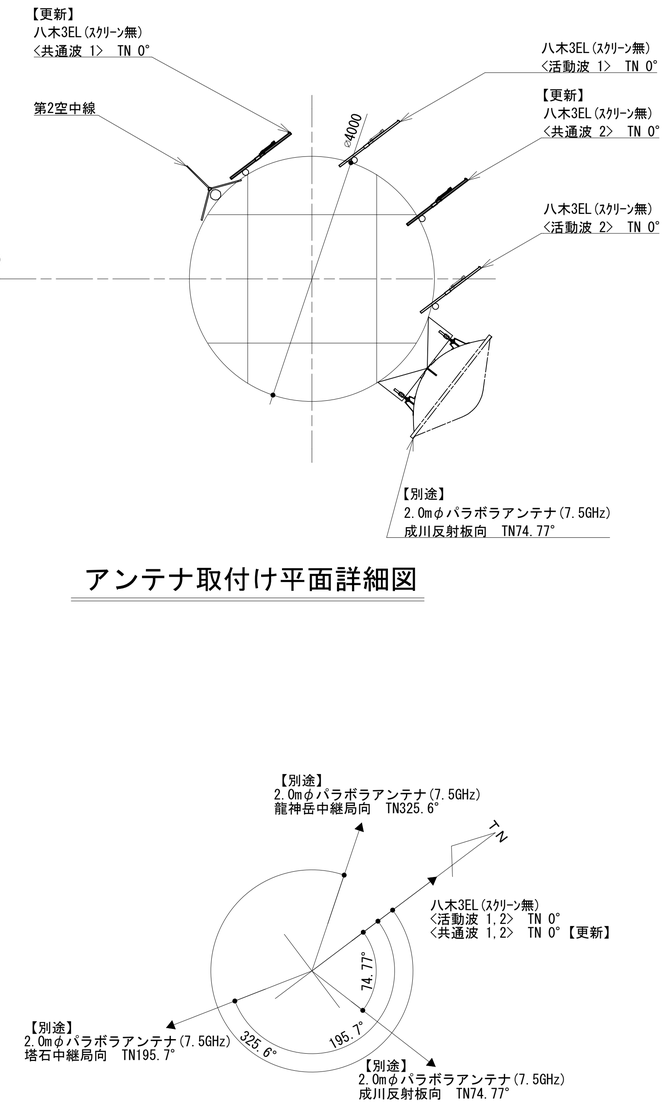

凡 例

：更新	：撤去	：別途	：更新 ：撤去
：既設	：改修		：既設 ：別途

工事名	和歌山県消防救急デジタル無線システム再整備工事		
図面名	大雲取中継局 南側立面図		
作成年月日	令和 6年 3月		
縮尺	1:50	図面番号	13 葉之内 3
会社名	株式会社エイト日本技術開発		
事業者名	和 歌 山 県		

１階電力室機器配置図

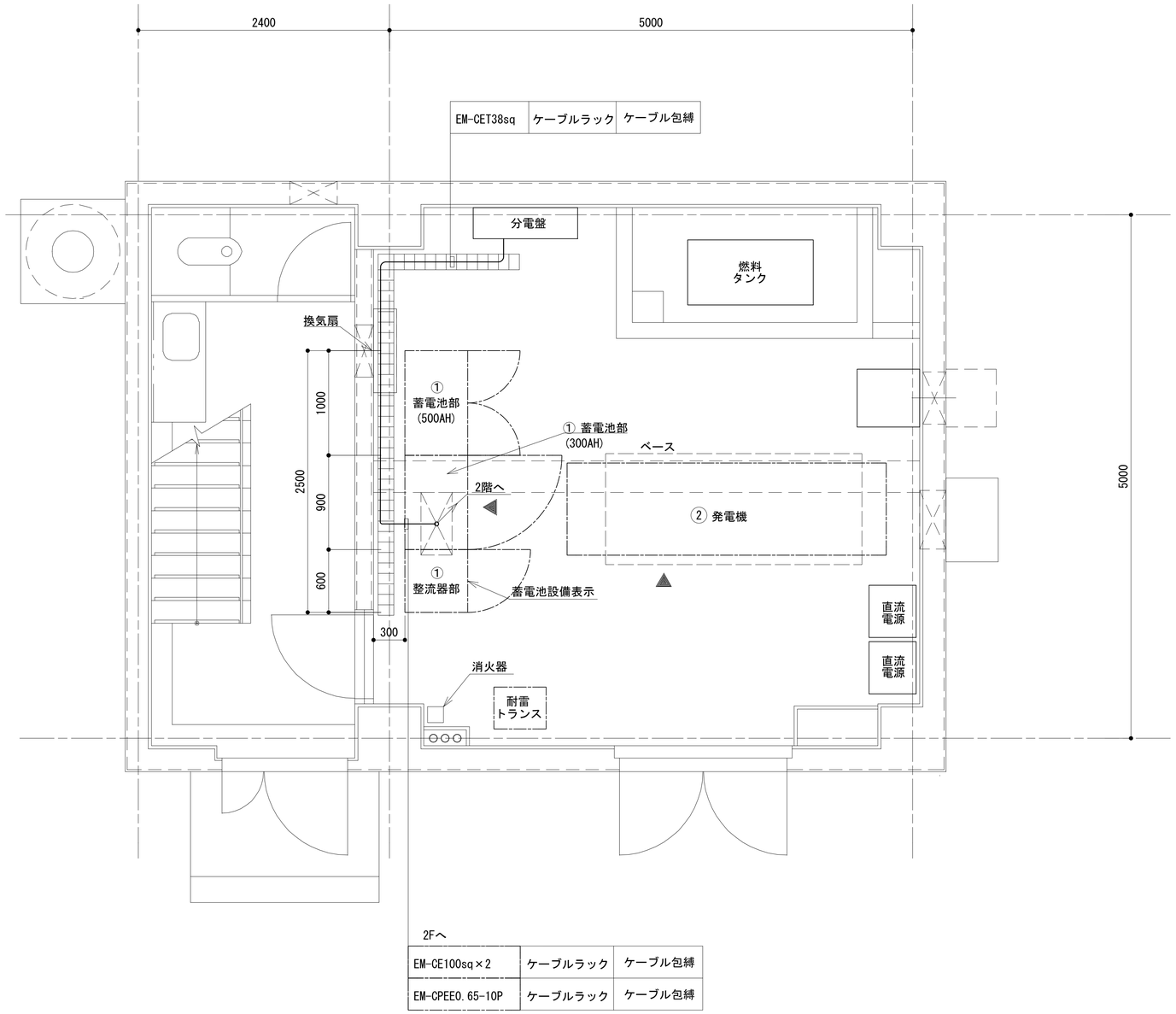

①	直流電源装置 (RECT35A×6, BATT800AH)
②	発電機

凡　例

: 更新　: 撤去　: 別途　: 更新　: 撤去

: 既設　: 改修　: 既設　: 別途

工事名	和歌山県消防救急デジタル無線システム再整備工事		
図面名	大雲取中継局　１階電力室機器配置図		
作成年月日	令和 6年　3月		
縮尺	1:25	図面番号	13 葉之内 4
会社名	株式会社エイト日本技術開発		
事業者名	和　歌　山　県		

２階機械室機器配置図

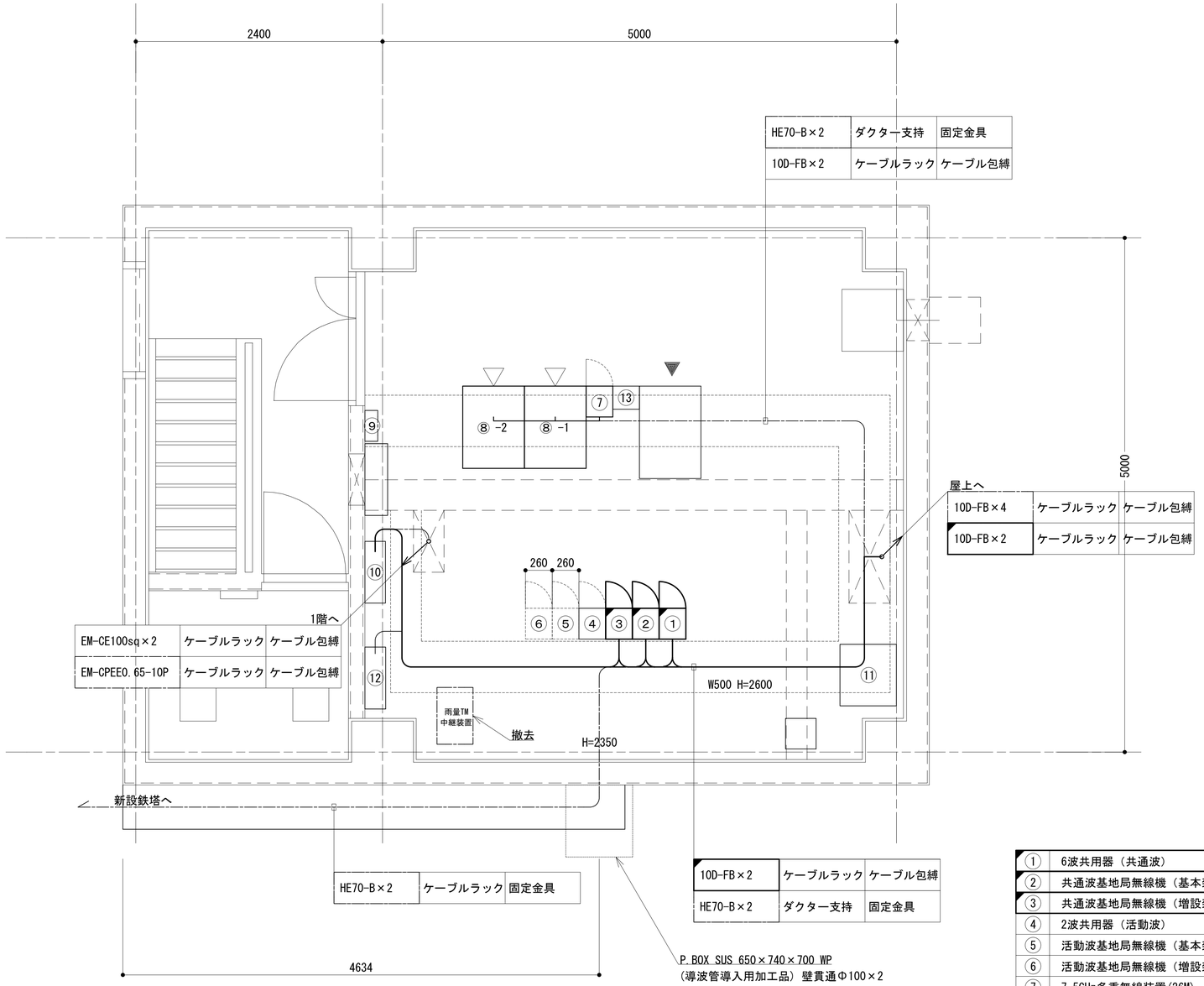

２階機械室機器配置図

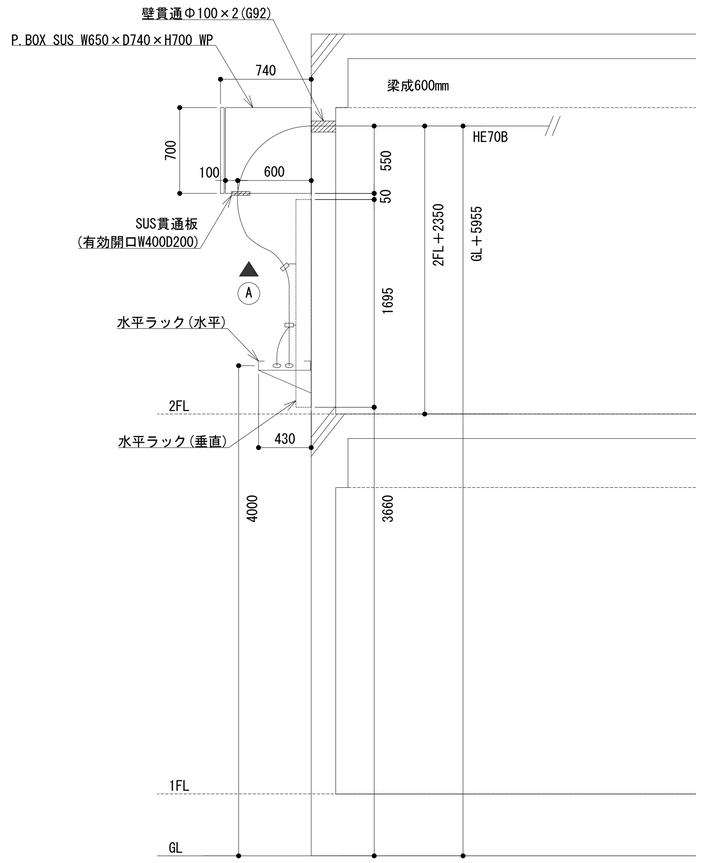

通信局舎断面図　S=NS

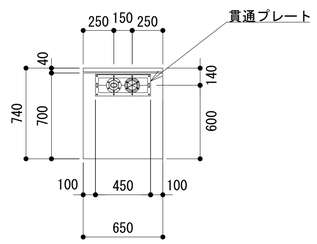

Ⓐ矢視 プルボックス裏面図 S=NS

①	6波共用器（共通波）
②	共通波基地局無線機（基本架）
③	共通波基地局無線機（増設架）
④	2波共用器（活動波）
⑤	活動波基地局無線機（基本架）（別途工事）
⑥	活動波基地局無線機（増設架）（別途工事）
⑦	7.5GHz多重無線装置(26M)
⑧	収容架（19インチラック）　×２
⑨	乾燥空気充填装置
⑩	DC分電盤(-48V系)
⑪	MDF
⑫	DC分電盤(-24V系)
⑬	防災無線装置

凡　例

: 更新　: 撤去　: 別途　: 更新　: 撤去

: 既設　: 改修　: 既設　: 別途

工事名	和歌山県消防救急デジタル無線システム再整備工事		
図面名	大雲取中継局 2階機械室機器配置図		
作成年月日	令和 6年　3月		
縮尺	1:25	図面番号	13 葉之内 5
会社名	株式会社エイト日本技術開発		
事業者名	和　歌　山　県		

屋上配置図

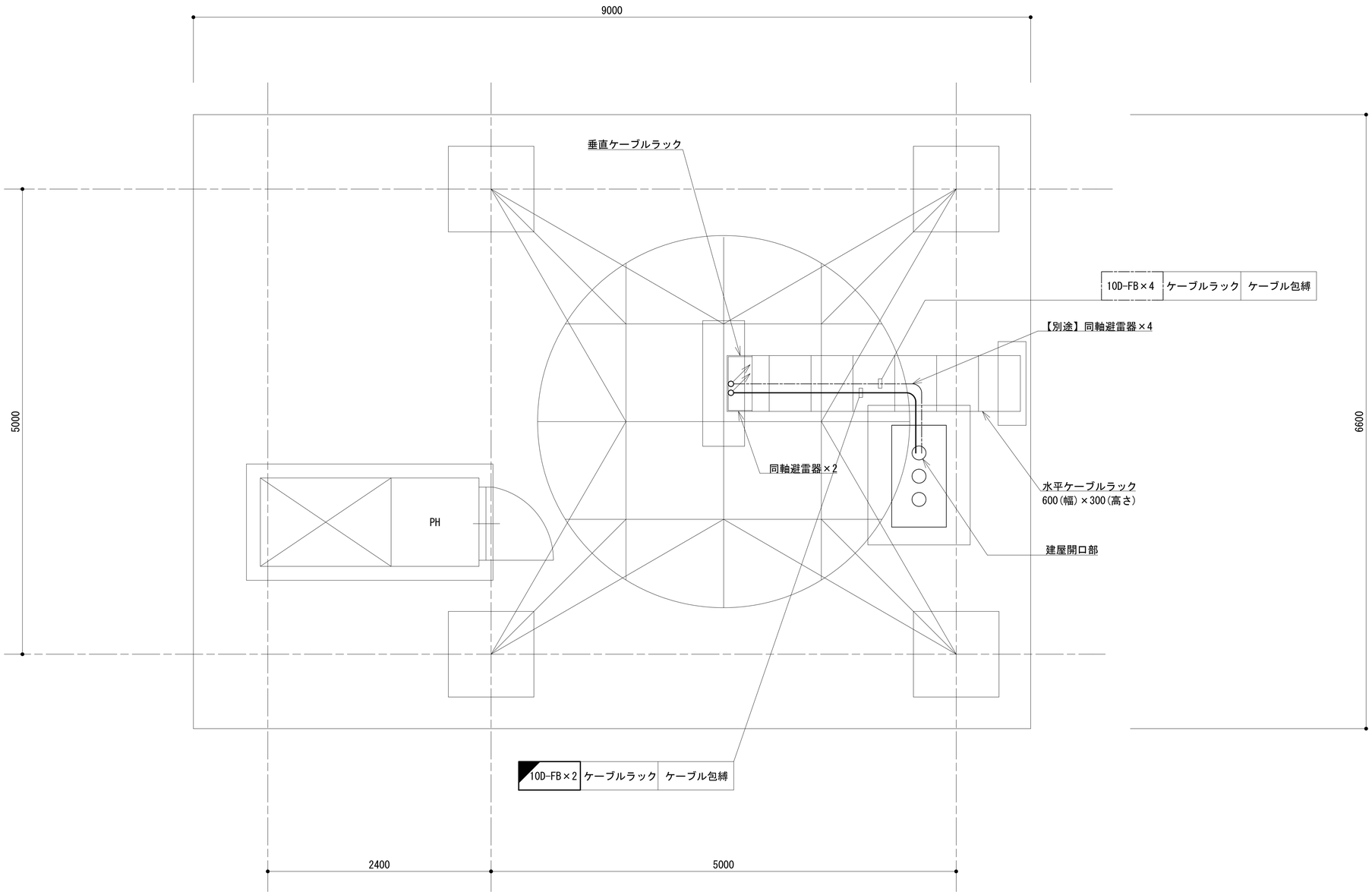

凡　例

: 更新　: 撤去　: 別途　: 更新　: 撤去

: 既設　: 改修　: 既設　: 別途

工事名	和歌山県消防救急デジタル無線システム再整備工事		
図面名	大雲取中継局 屋上配置図		
作成年月日	令和 6年　3月		
縮尺	1:25	図面番号	13 葉之内 6
会社名	株式会社エイト日本技術開発		
事業者名	和　歌　山　県		

収容架実装図

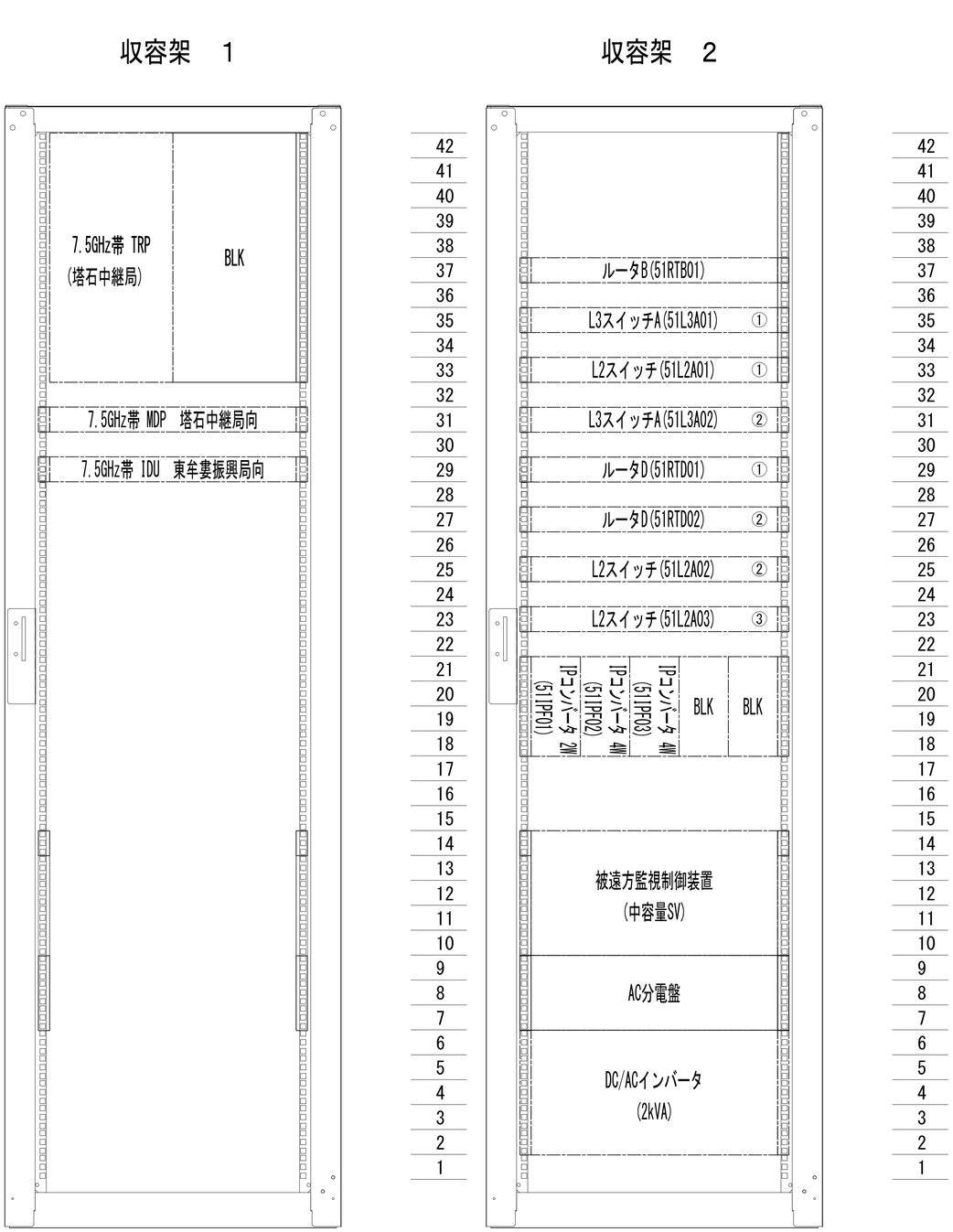

前面実装図　S=1：5

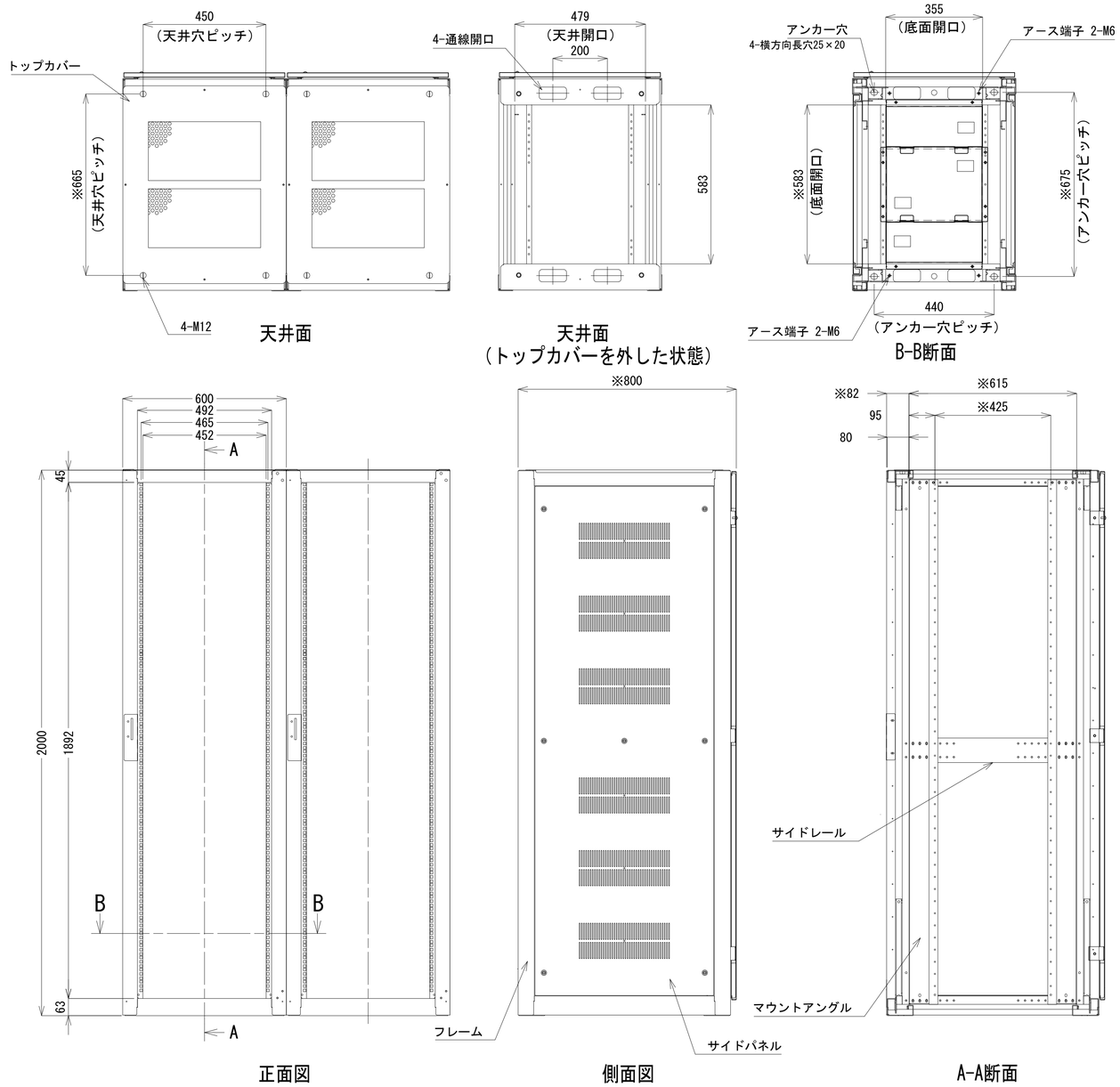

収容架Ａ　姿図　S=1：10

凡　例

◪：更新	◪：撤去	□：別途	——：更新	- - -：撤去	
□：既設	◪：改修		——：既設	——：別途	

工事名	和歌山県消防救急デジタル無線システム再整備工事		
図面名	大雲取中継局 収容架実装図		
作成年月日	令和 6年　3月		
縮尺	1:10, 5	図面番号	13葉之内 7
会社名	株式会社エイト日本技術開発		
事業者名	和　歌　山　県		

空中線系統図

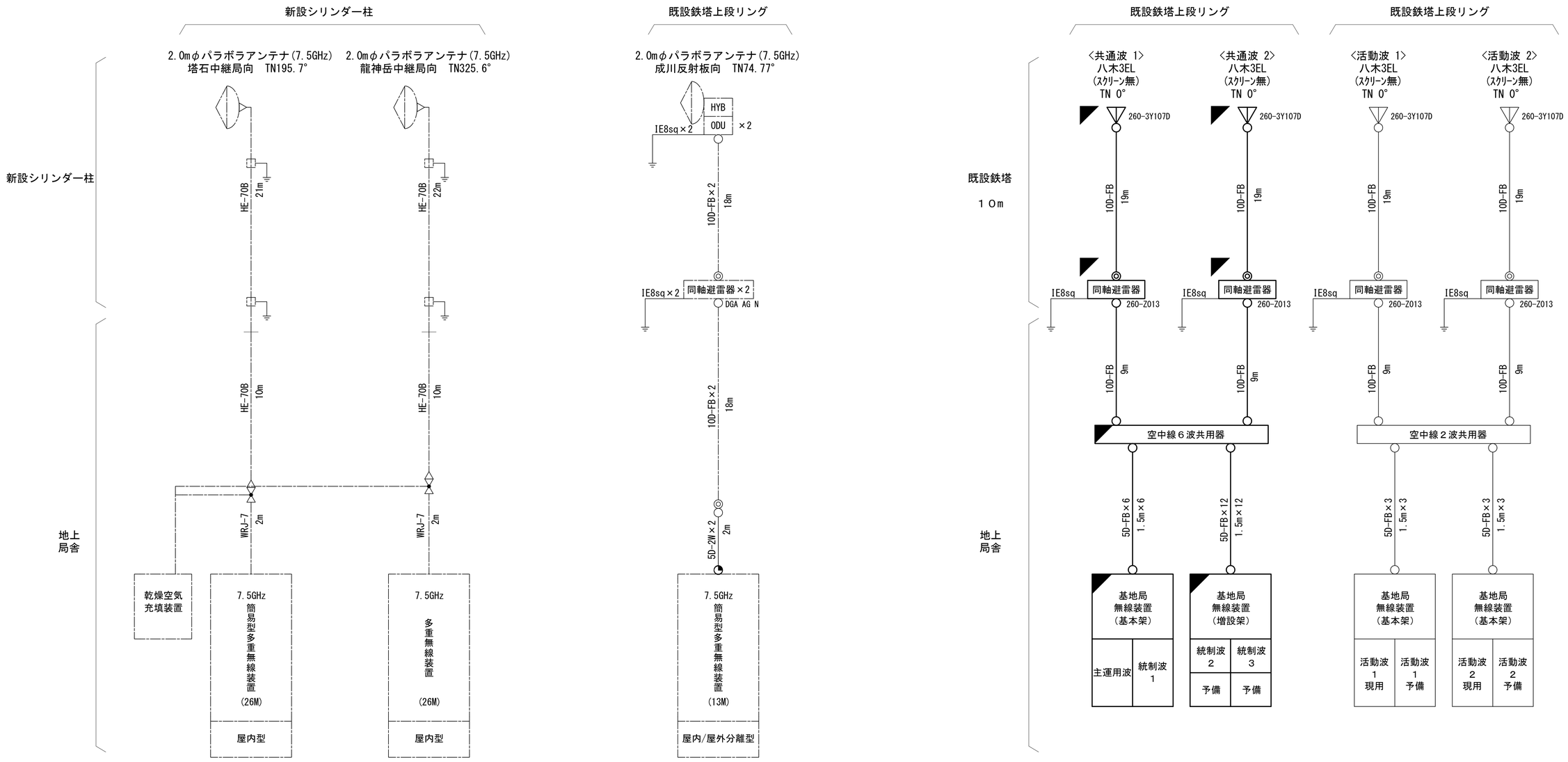

凡例

- ○ N-Pコネクタ
- ◎ N-Jコネクタ
- ◔ N-P L型コネクタ
- ● N型終端器(機器添付)
- □ LAN用コネクタ
- △ 導波管接栓
- 導波管アースキット
- □ トラジュー接栓

凡　例

- ◪ : 更新
- ◪ : 撤去
- ⬚ : 別途
- ── : 更新
- - - : 撤去
- □ : 既設
- ◪ : 改修
- ── : 既設
- ── : 別途

工事名	和歌山県消防救急デジタル無線システム再整備工事		
図面名	大雲取中継局 空中線系統図		
作成年月日	令和 6年　3月		
縮尺	NTS	図面番号	13 葉之内 8
会社名	株式会社エイト日本技術開発		
事業者名	和　歌　山　県		

配線系統図（信号系）（新設）

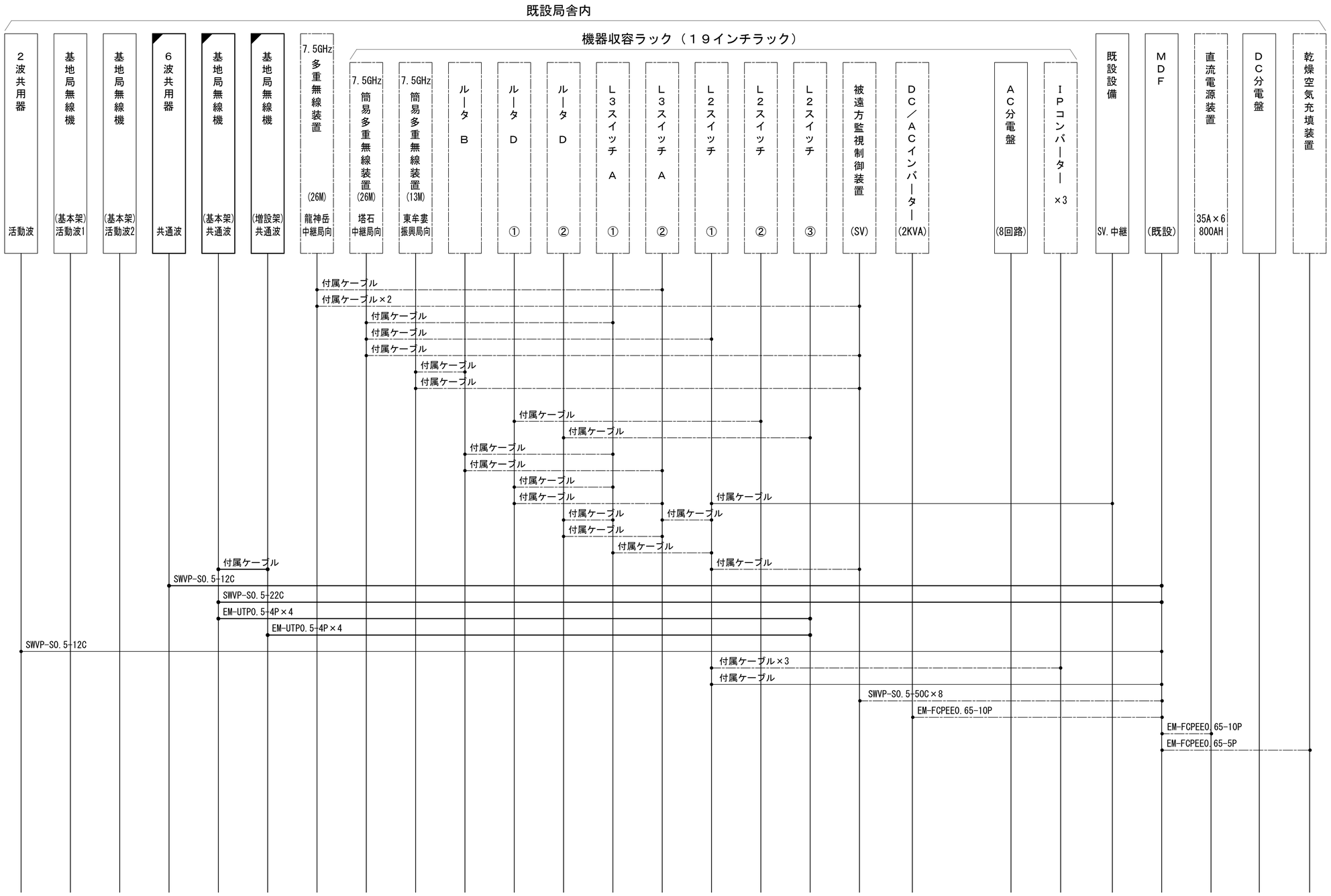

凡　例

- ◪：更新
- ◪：撤去
- □：別途
- ——：更新
- - - -：撤去
- □：既設
- ◪：改修
- ——：既設
- ——：別途

工事名	和歌山県消防救急デジタル無線システム再整備工事		
図面名	大雲取中継局 配線系統図（信号系）（新設）		
作成年月日	令和 6年　3月		
縮尺	NTS	図面番号	13 葉之内 9
会社名	株式会社エイト日本技術開発		
事業者名	和　歌　山　県		

配線系統図（電源系）（新設）

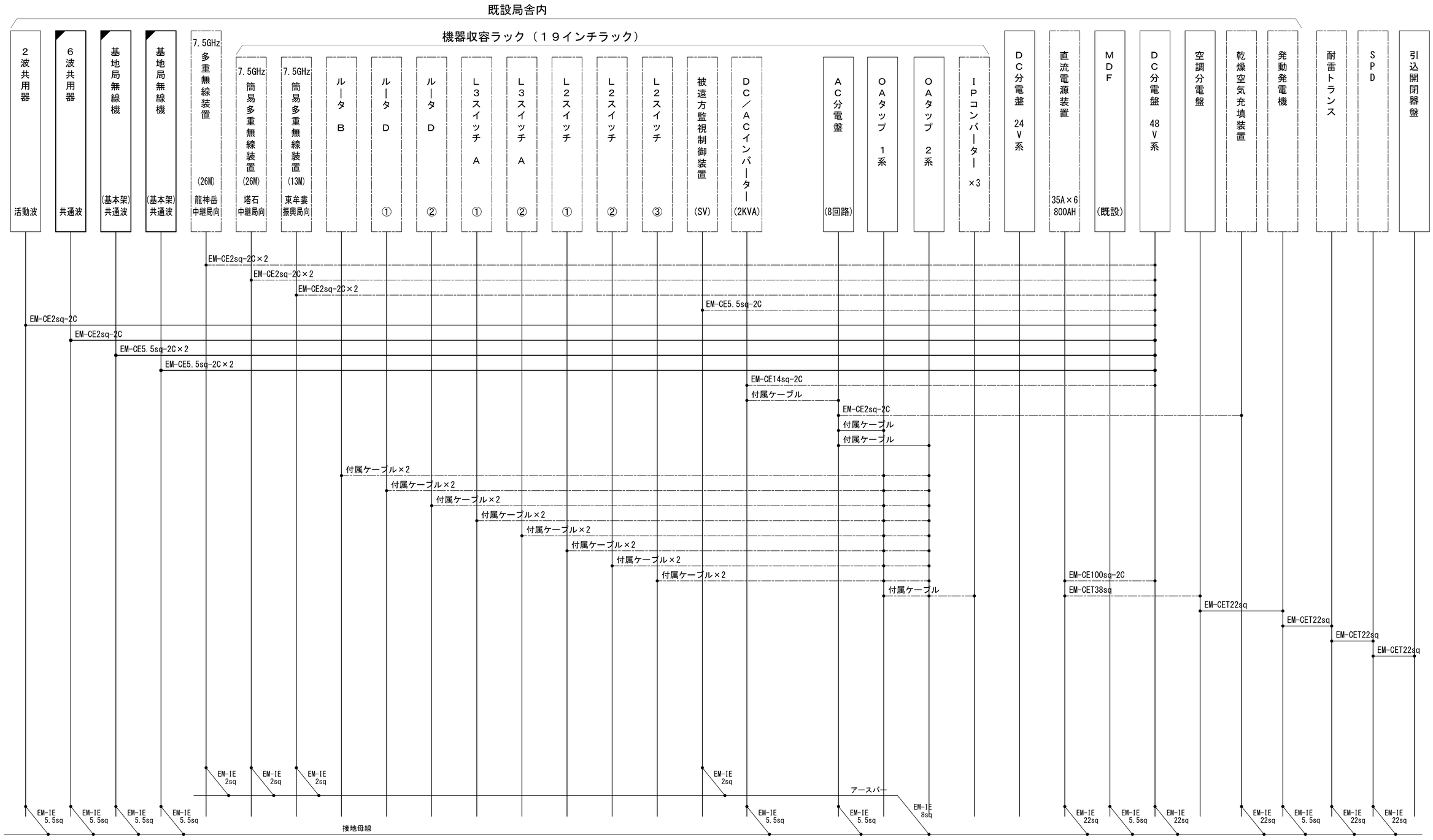

凡　例

- ◪：更新
- ◪：撤去
- □：別途
- ◪：改修
- □：既設
- ——：更新
- - - -：撤去
- ——：既設
- —·—：別途

工事名	和歌山県消防救急デジタル無線システム再整備工事		
図面名	大雲取中継局 配線系統図（電源系）（新設）		
作成年月日	令和 6年　3月		
縮尺	NTS	図面番号	13 葉之内 10
会社名	株式会社エイト日本技術開発		
事業者名	和　歌　山　県		

導波管概念図（屋外）

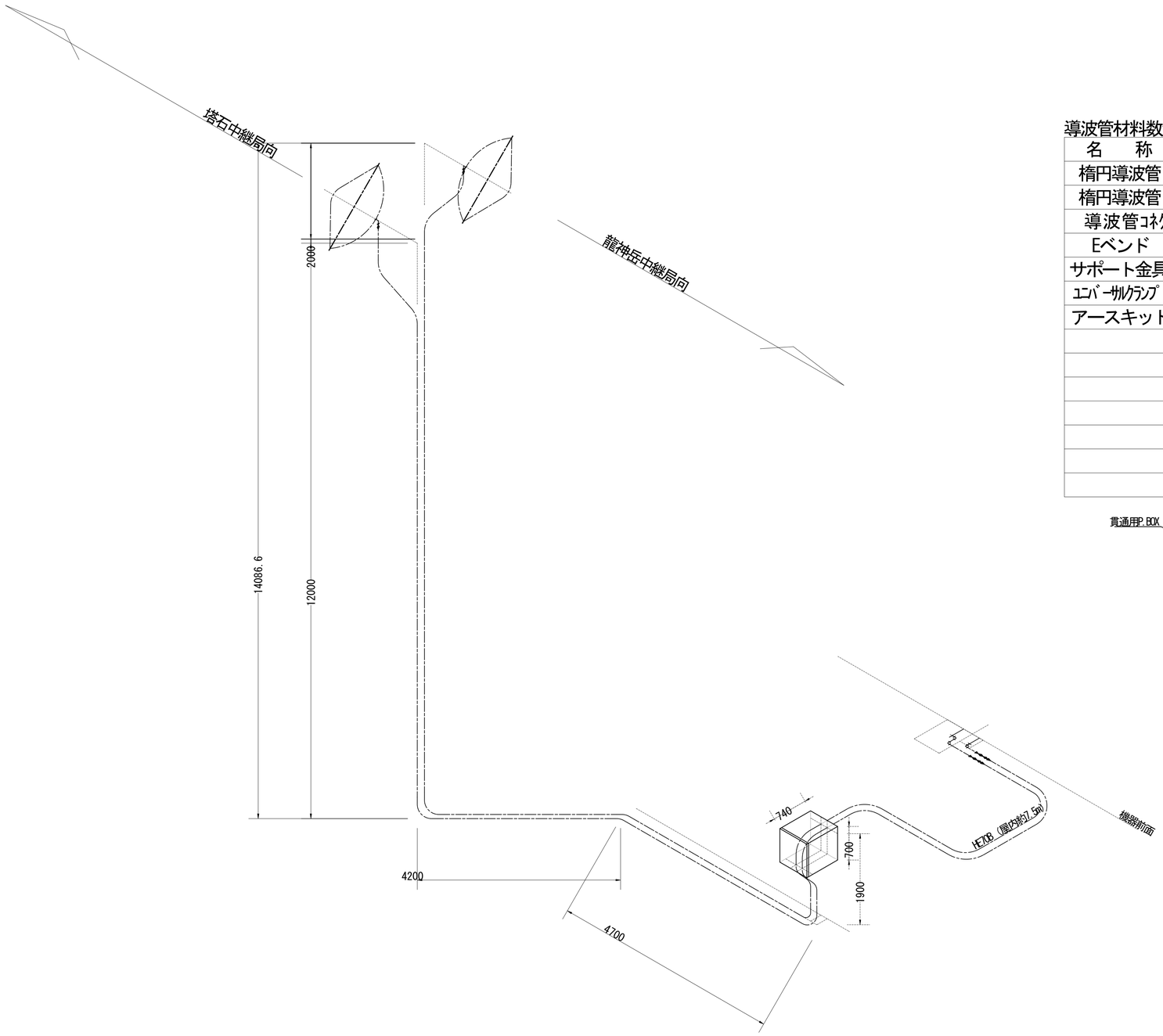

導波管材料数量表

名　　称	規格（長さ）	数　　量	備　　考
楕円導波管	HE-70B	33.3＋1.7	龍神岳中継局向
楕円導波管	HE-70B	31.3＋1.7	塔石中継局向
導波管ｺﾈｸﾀ	PRJ-7	4	2ヶはコネクタライズ
Eベンド	L=60	1	PRJ7（屋外用）
サポート金具	L=150	66	SUS
ｺﾝﾊﾞｰｻﾙｸﾗﾝﾌﾟ	M12	18	
アースキット		4	

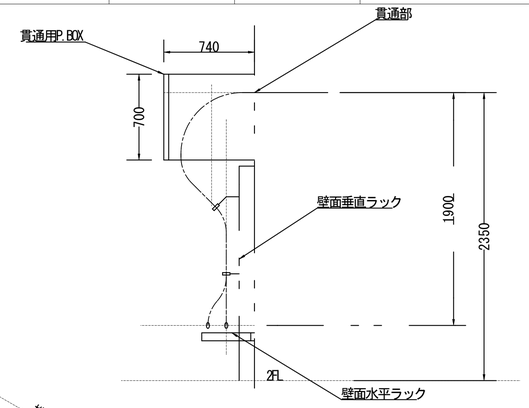

凡　例

- ◪：更新
- ◪：撤去
- □：別途
- ——：更新
- - - -：撤去
- □：既設
- ◪：改修
- ——：既設
- —·—：別途

工事名	和歌山県消防救急デジタル無線システム再整備工事		
図面名	大雲取中継局 導波管概念図（屋外）		
作成年月日	令和 6年　3月		
縮尺	1:50	図面番号	13 葉之内 11
会社名	株式会社エイト日本技術開発		
事業者名	和　歌　山　県		

導波管概念図（屋内1）

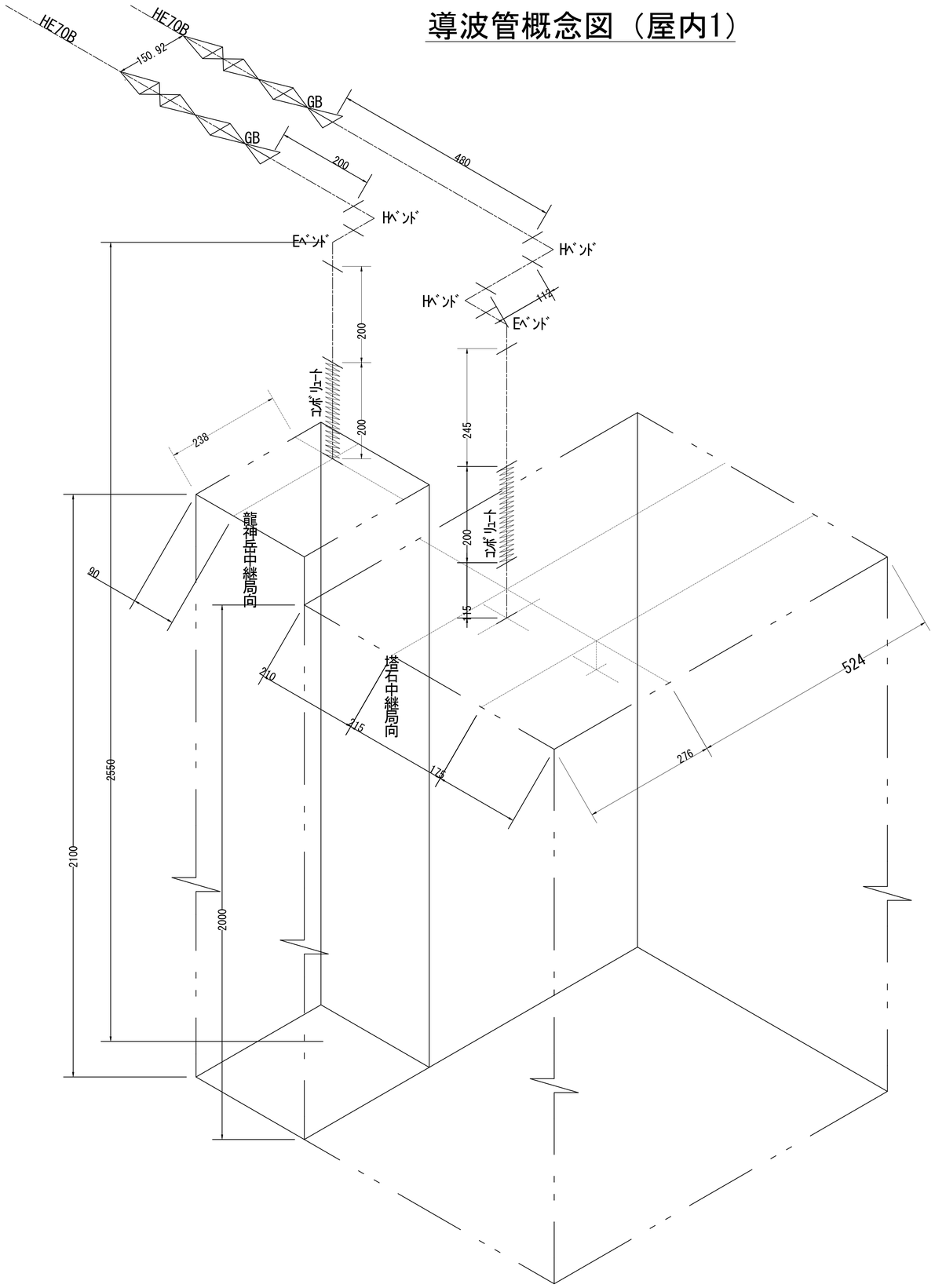

導波管材料数量表

名　　称	規格（長さ）	数　　量	備　　考
気密導波管	L=120	2	
ｺﾝﾎﾞﾘｭｰﾄ	L=200	2	
Eﾍﾞﾝﾄﾞ	L=50	2	
Hﾍﾞﾝﾄﾞ	L=50	3	
直管	L=480	2	両フランジ
直管	L=200	2	両フランジ
直管	L=112	1	両フランジ
直管	L=245	1	両フランジ
直管	L=115	1	両フランジ
直管	L=100	－	両フランジ
直管	L=500	1	両フランジ
ﾌﾗﾝｼﾞ	BRJ-7	4	加工用
組立用ﾋﾞｽ	M3	120組	M3×15、菊W、NT
ﾃﾞｶﾎﾞﾝﾁｭｰﾌﾞ	6φ	10m	
サポート金物	L-150	2	WRJ用
ﾕﾆﾊﾞｰｻﾙｸﾗﾝﾌﾟ	M12	2	

凡　例

：更新　：撤去　：別途　：更新　：撤去

：既設　：改修　：既設　：別途

工事名	和歌山県消防救急デジタル無線システム再整備工事		
図面名	大雲取中継局 導波管概念図（屋内1）		
作成年月日	令和 6年　3月		
縮尺	1:5	図面番号	13 葉之内 12
会社名	株式会社エイト日本技術開発		
事業者名	和　歌　山　県		

導波管概念図(屋内2)

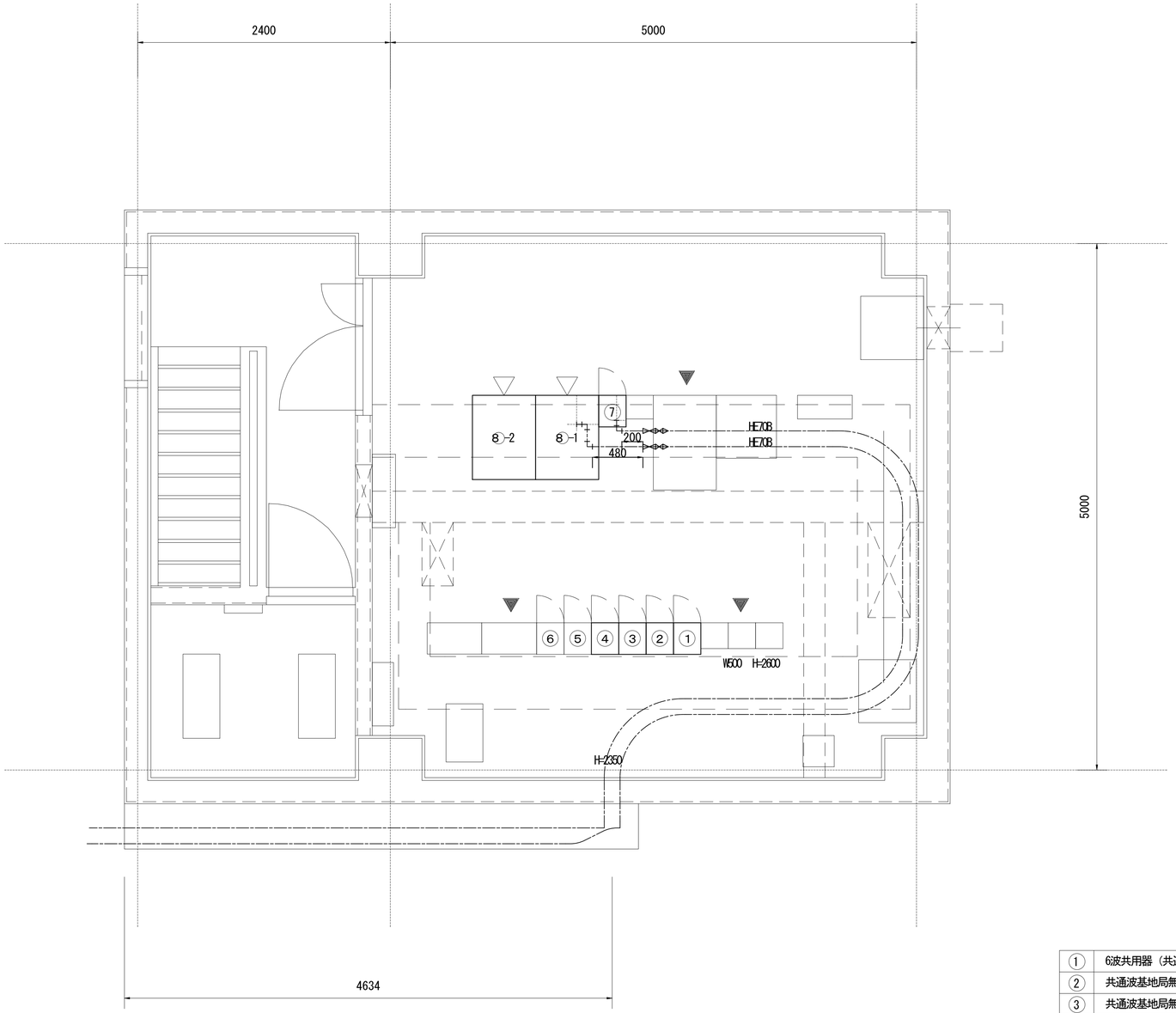

２階機械室機器配置図

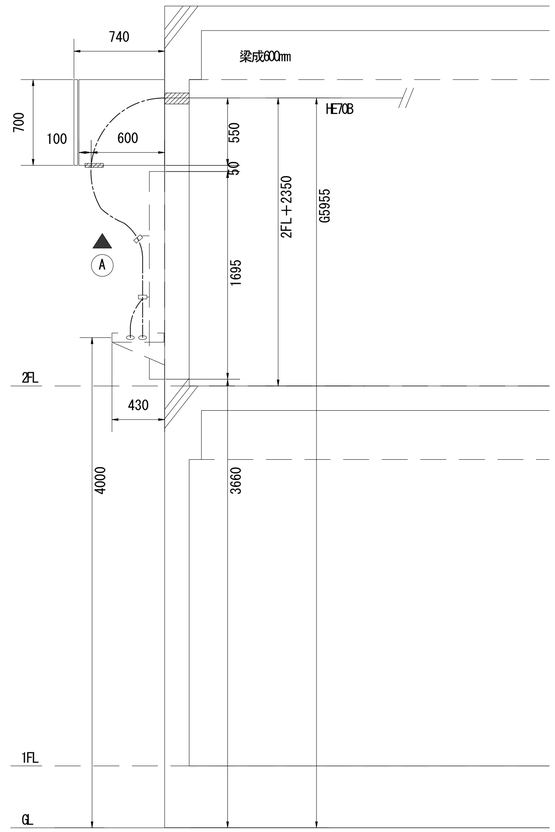

通信局舎立面図

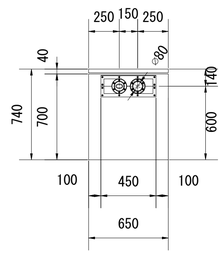

A矢視 プルボックス裏面図

①	6波共用器（共通波）
②	共通波基地局無線機（基本架）
③	共通波基地局無線機（増設架）
④	2波共用器（活動波）
⑤	活動波基地局無線機（基本架）
⑥	活動波基地局無線機（増設架）
⑦	7.5GHz多重無線装置(2GM)
⑧	収容架（19インチラック）　×２
⑨	乾燥空気充填装置
⑩	総合分電盤

凡　例

：更新　：撤去　：別途　：更新　：撤去

：既設　：改修　：既設　：別途

工事名	和歌山県消防救急デジタル無線システム再整備工事		
図面名	大雲取中継局 導波管概念図(屋内2)		
作成年月日	令和 6年　3月		
縮尺	1:25	図面番号	13 葉之内 13
会社名	株式会社エイト日本技術開発		
事業者名	和　歌　山　県		

図　面　目　録

図面番号	図　面　名　称
1	システム系統図
2	敷地平面図
3	北東側立面図
4	2階平面図
5	屋上平面図
6	機器配置図
7	機器立面図
8	空中線系統図
9	配線系統図(信号系)（新設）
10	配線系統図(電源系)（新設）
11	
12	
13	
14	
15	

システム系統図

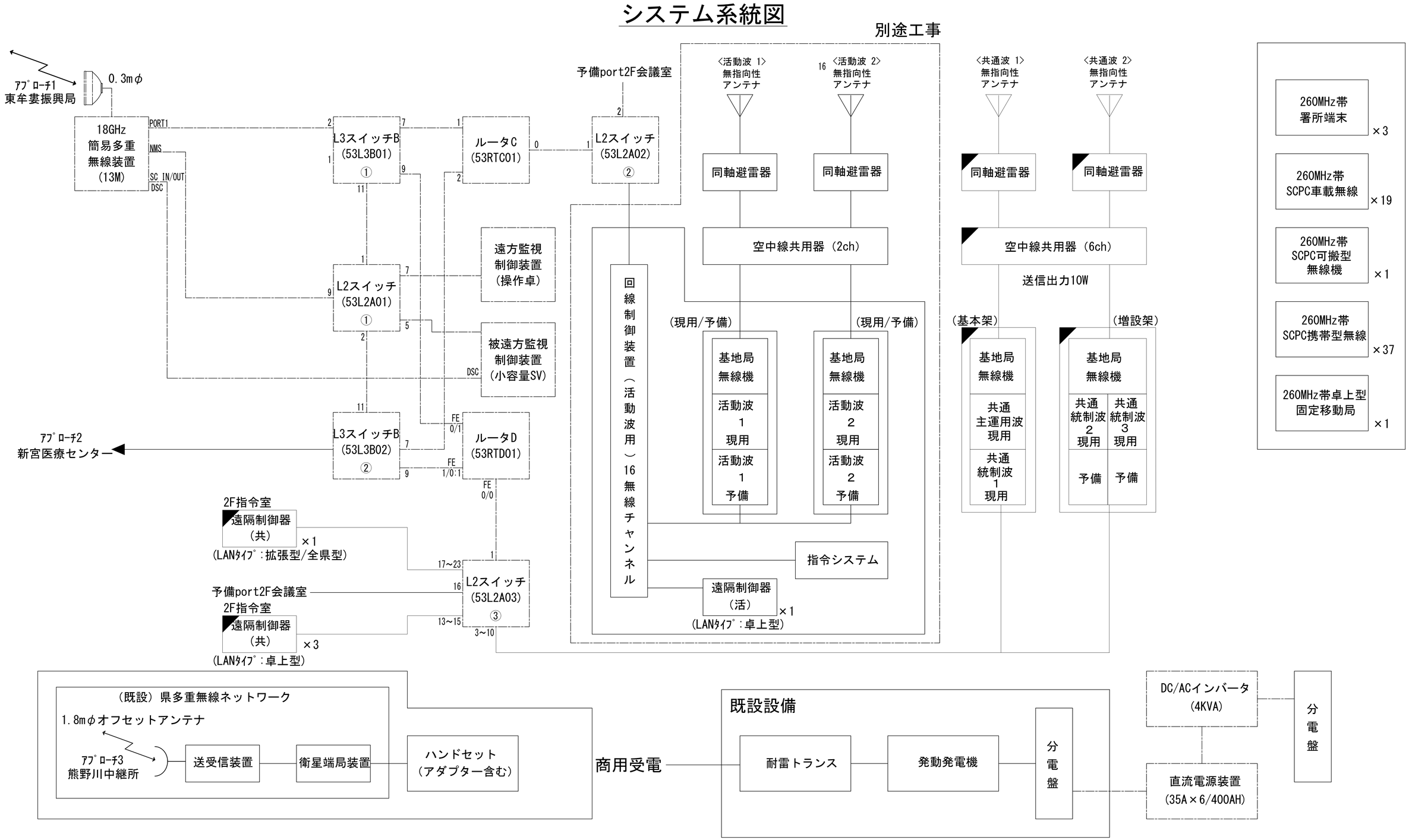

工事名	和歌山県消防救急デジタル無線システム再整備工事		
図面名	新宮市消防本部 システム系統図		
作成年月日	令和 6年 3月		
縮尺	NTS	図面番号	10葉之内 1
会社名	株式会社エイト日本技術開発		
事業者名	和 歌 山 県		

敷地平面図

敷地平面図　S=1:150

緯度：　33°42′57″
経度：135°59′57″
標高：18 m

施工場所：新宮市新宮5036-3

凡　例

：更新　：撤去　：別途　：更新　：撤去
：既設　：改修　：既設　：別途

工事名	和歌山県消防救急デジタル無線システム再整備工事		
図面名	新宮市消防本部 敷地平面図		
作成年月日	令和 6年　3月		
縮尺	1:150	図面番号	10葉之内 2
会社名	株式会社エイト日本技術開発		
事業者名	和　歌　山　県		

北東側立面図

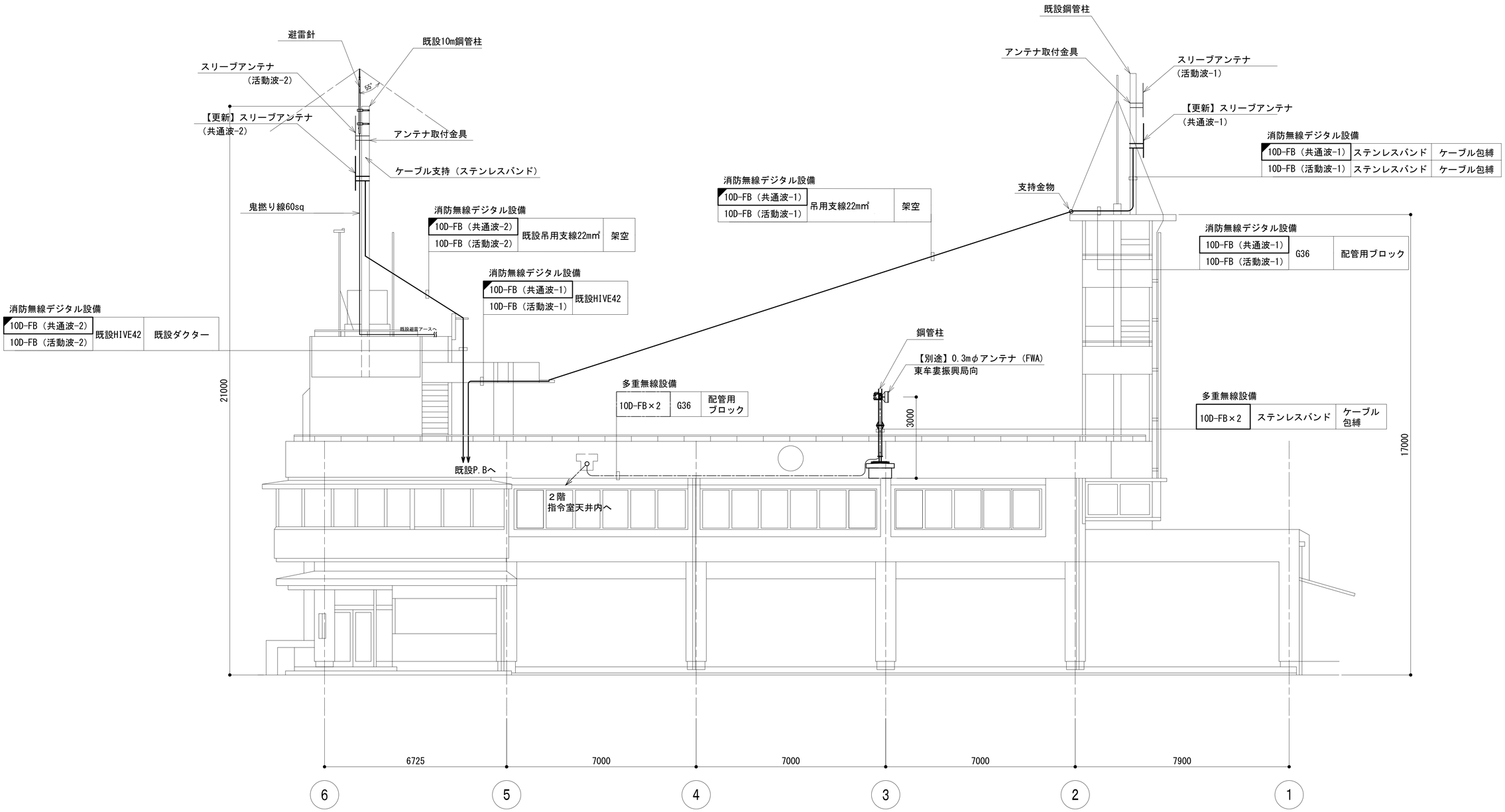

凡　例

◪：更新	◪：撤去	：別途	——：更新	- - -：撤去
：既設	◪：改修		——：既設	—·—：別途

工事名	和歌山県消防救急デジタル無線システム再整備工事		
図面名	新宮市消防本部　北東側立面図		
作成年月日	令和 6年　3月		
縮尺	1:75	図面番号	10 葉之内 3
会社名	株式会社エイト日本技術開発		
事業者名	和　歌　山　県		

２階平面図

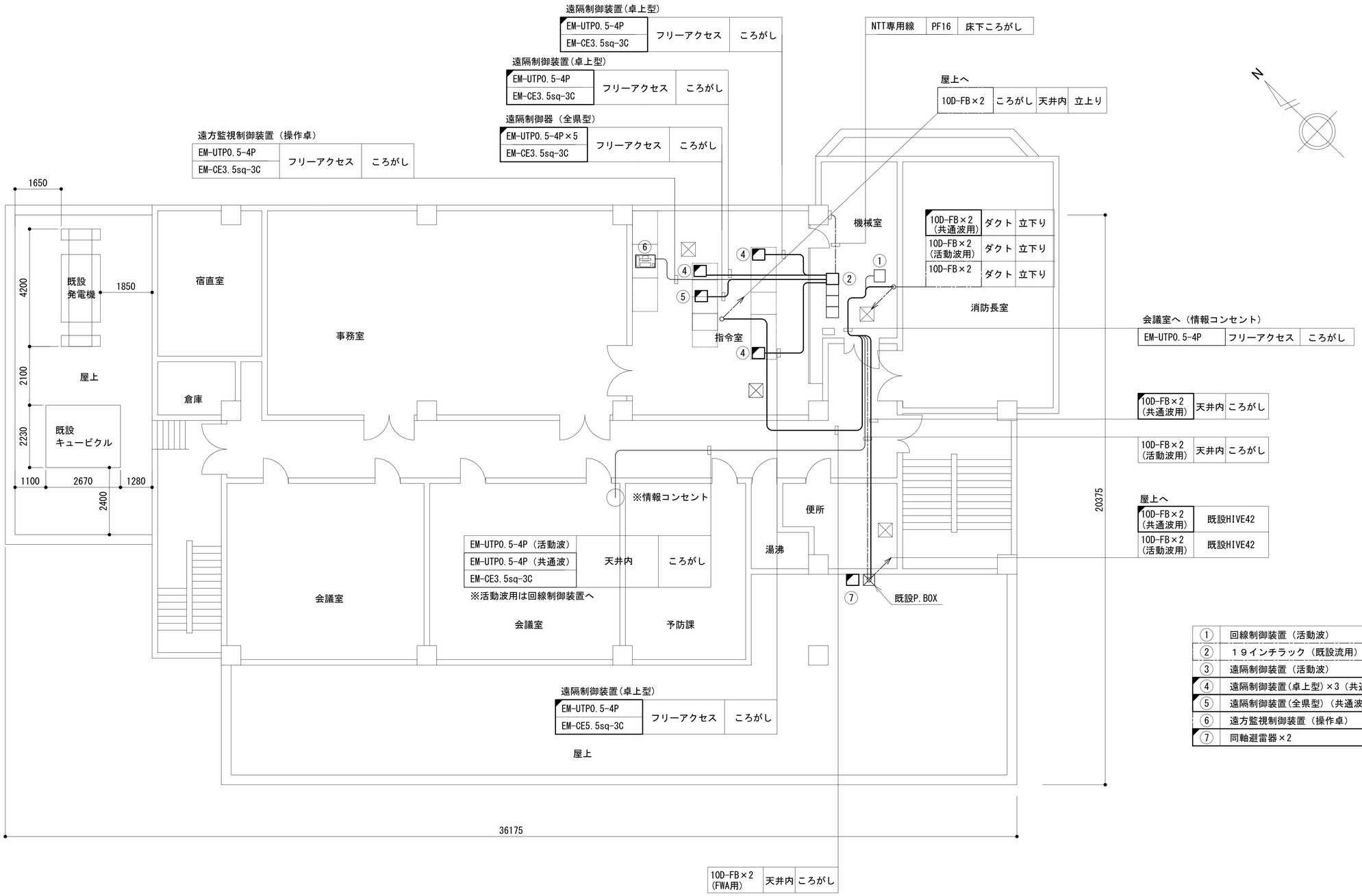

①	回線制御装置（活動波）
②	１９インチラック（既設流用）
③	遠隔制御装置（活動波）
④	遠隔制御装置(卓上型)×3（共通波）
⑤	遠隔制御装置(全県型)（共通波）
⑥	遠方監視制御装置（操作卓）
⑦	同軸避雷器×2

凡　例

：更新　：撤去　：別途　——：更新　- - -：撤去

：既設　：改修　——：既設　—·—：別途

工事名	和歌山県消防救急デジタル無線システム再整備工事		
図面名	新宮市消防本部　２階平面図		
作成年月日	令和 6年　3月		
縮尺	1:75	図面番号	10葉之内 4
会社名	株式会社エイト日本技術開発		
事業者名	和　歌　山　県		

屋上平面図

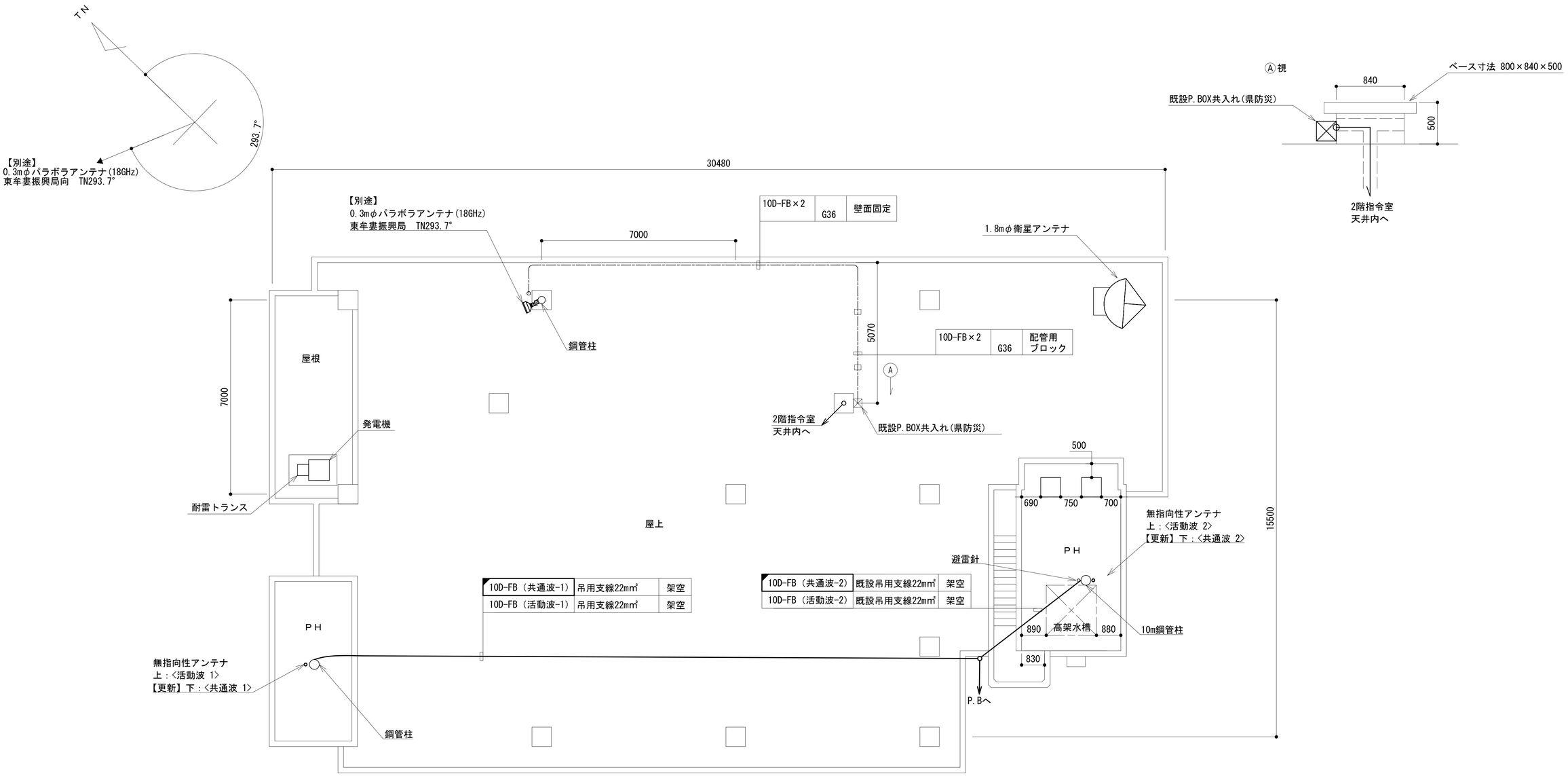

凡　例

◢：更新	◢：撤去	□：別途	——：更新	- - -：撤去
□：既設	◥：改修		——：既設	—·—：別途

工事名	和歌山県消防救急デジタル無線システム再整備工事		
図面名	新宮市消防本部 屋上平面図		
作成年月日	令和 6年　3月		
縮尺	1:75	図面番号	10葉之内 5
会社名	株式会社エイト日本技術開発		
事業者名	和　歌　山　県		

２階機器室機器配置図

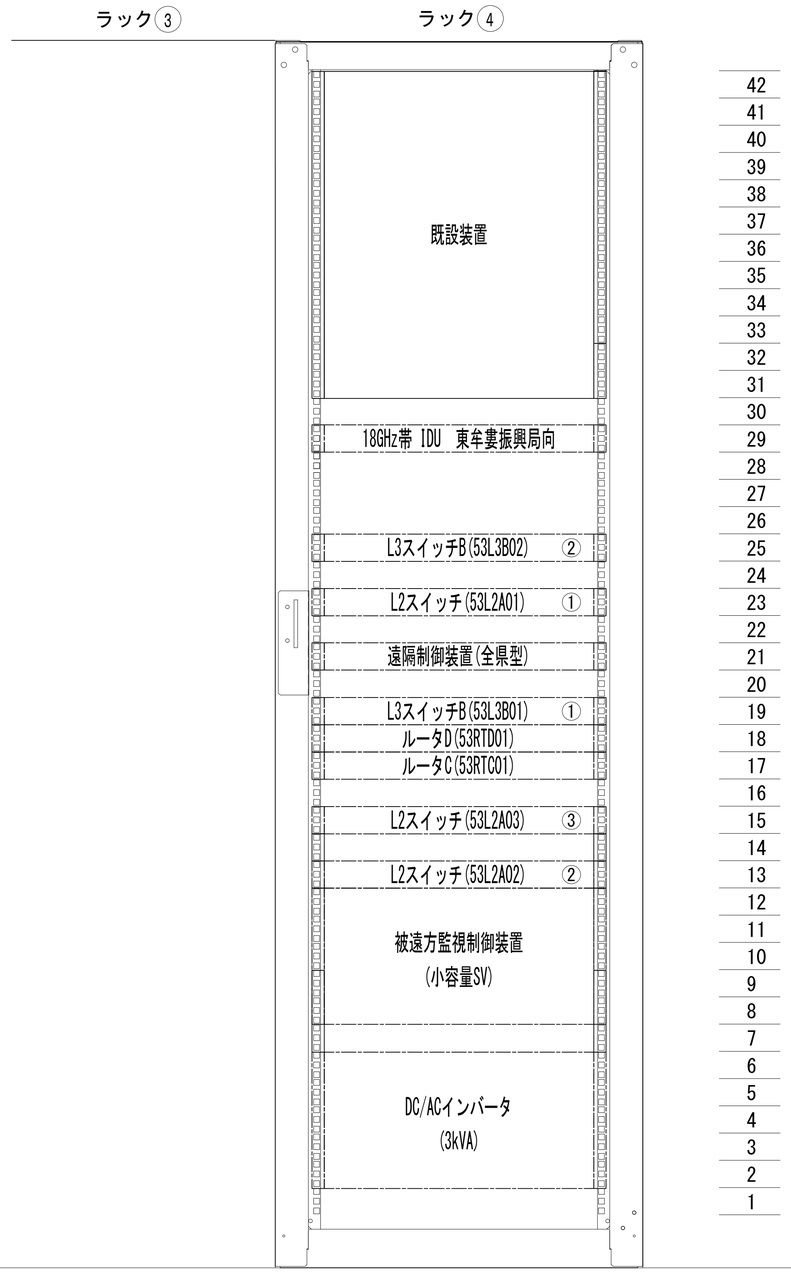

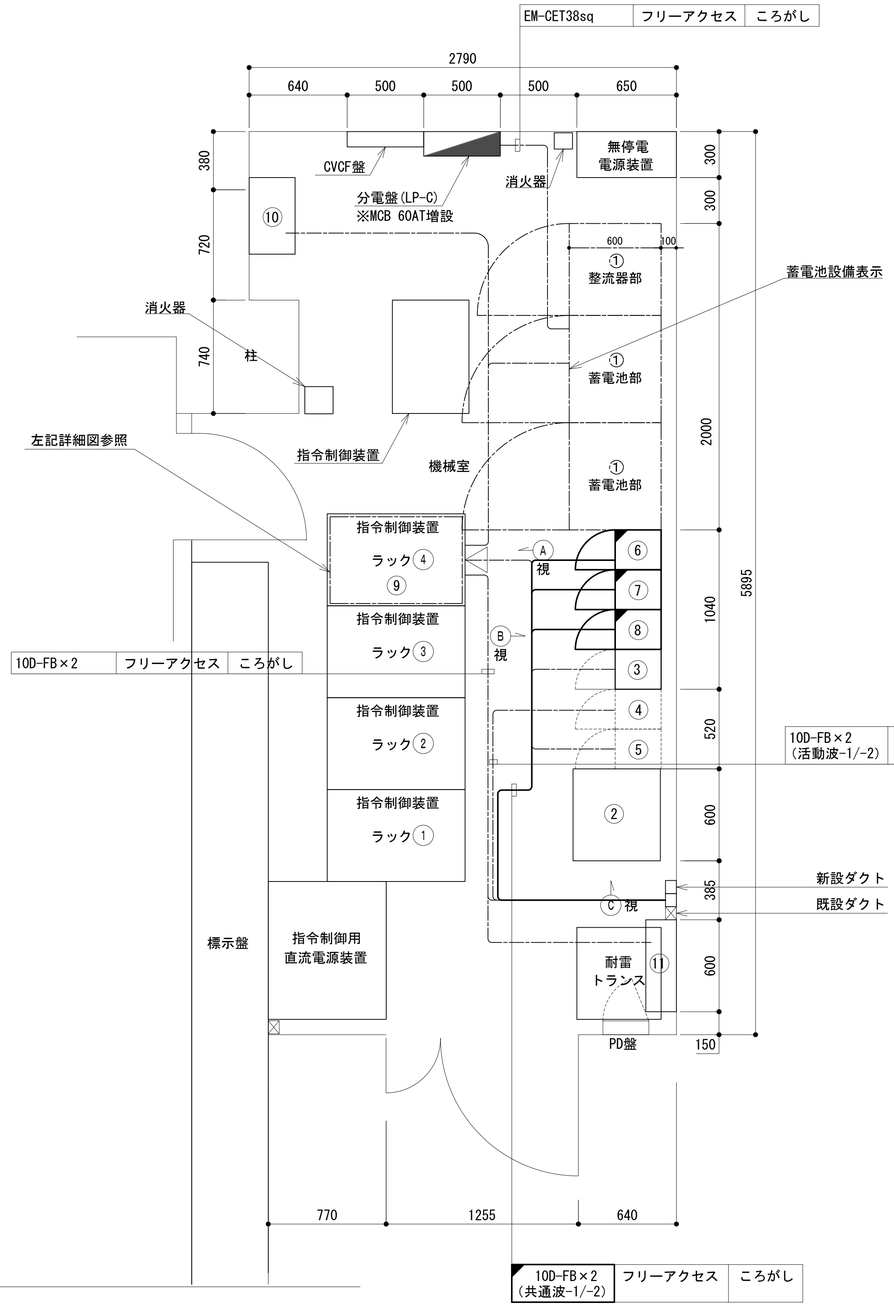

①	48V直流電源装置 (RECT35A×6,BATT400AH)
②	回線制御装置（活動波）
③	２波共用器（活動波）
④	基地局無線機（基本架）（活動波）
⑤	基地局無線機（基本架）（活動波）
⑥	６波共用器（共通波）
⑦	基地局無線機（基本架）
⑧	基地局無線機（増設架）
⑨	１９インチラック（既設流用）
⑩	ＭＤＦ(既設)
⑪	総合分電盤(AC・DC)

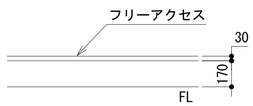

指令制御装置ラック④ 詳細図 Ⓐ視 S=1:10

２階機械室 機器配置図 S=1:20

凡 例

: 更新 : 撤去 : 別途 : 更新 : 撤去

: 既設 : 改修 : 既設 : 別途

工事名	和歌山県消防救急デジタル無線システム再整備工事		
図面名	新宮市消防本部 ２階機器室機器配置図		
作成年月日	令和 6年 3月		
縮尺	1:10,20	図面番号	10葉之内 6
会社名	株式会社エイト日本技術開発		
事業者名	和 歌 山 県		

２階機器室機器配置視野詳細図

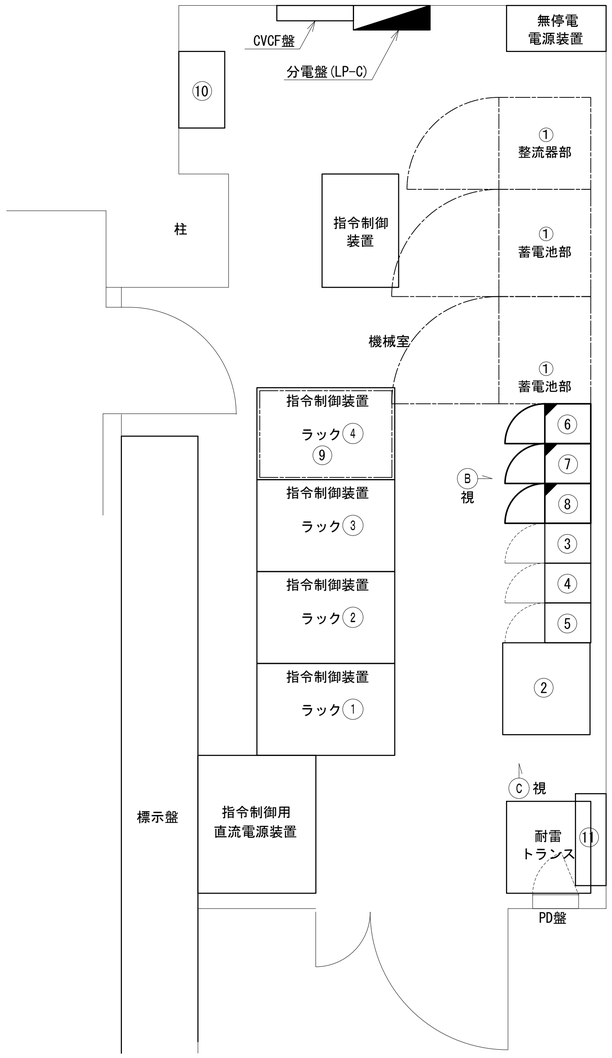

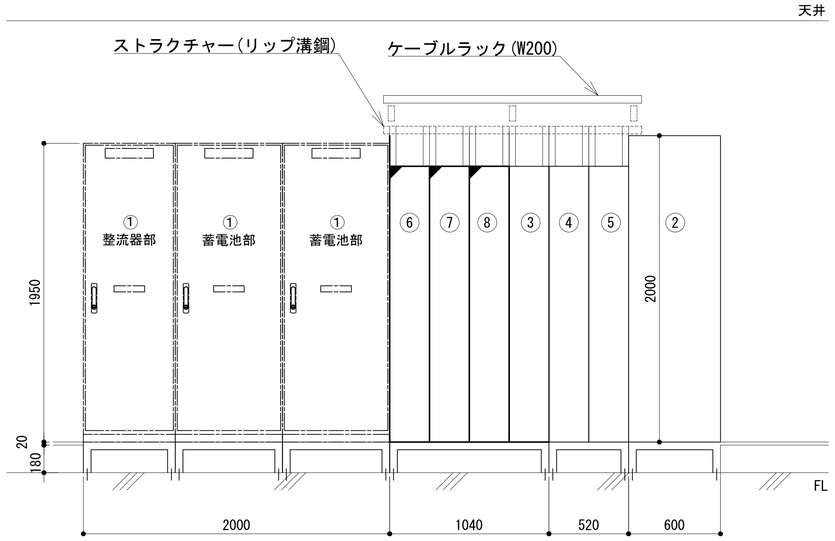

Ⓑ視断面図

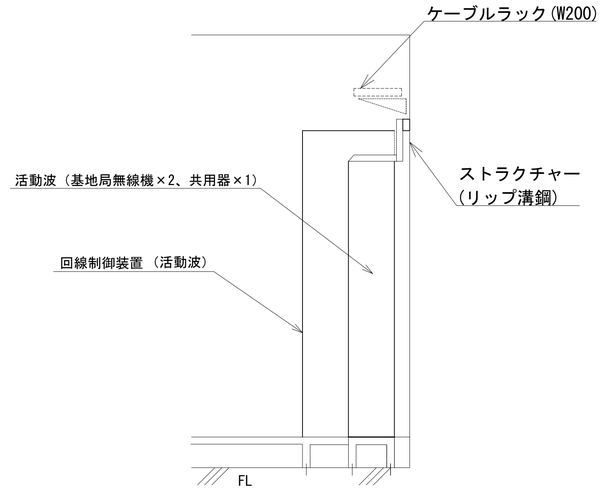

Ⓒ視断面図

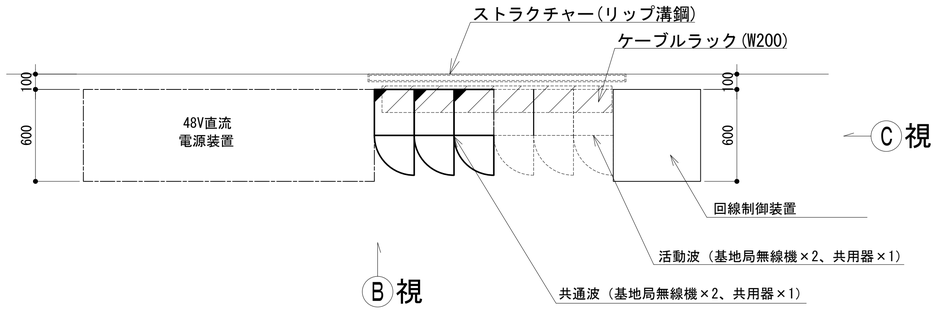

①	48V直流電源装置 (RECT35A×6,BATT400AH)
②	回線制御装置（活動波）
③	２波共用器（活動波）
④	基地局無線機（基本架）（活動波）
⑤	基地局無線機（基本架）（活動波）
⑥	６波共用器（共通波）
⑦	基地局無線機（基本架）
⑧	基地局無線機（増設架）
⑨	１９インチラック（既設流用）
⑩	ＭＤＦ(既設)
⑪	総合分電盤(AC・DC)

機器配置　Ⓑ視 Ⓒ視　詳細図

凡　例

: 更新　: 撤去　: 別途　: 更新　: 撤去

: 既設　: 改修　: 既設　: 別途

工事名	和歌山県消防救急デジタル無線システム再整備工事		
図面名	新宮市消防本部　２階機器室機器配置視野詳細図		
作成年月日	令和 6年　3月		
縮尺	1:20	図面番号	10 葉之内 7
会社名	株式会社エイト日本技術開発		
事業者名	和　歌　山　県		

空中線系統図

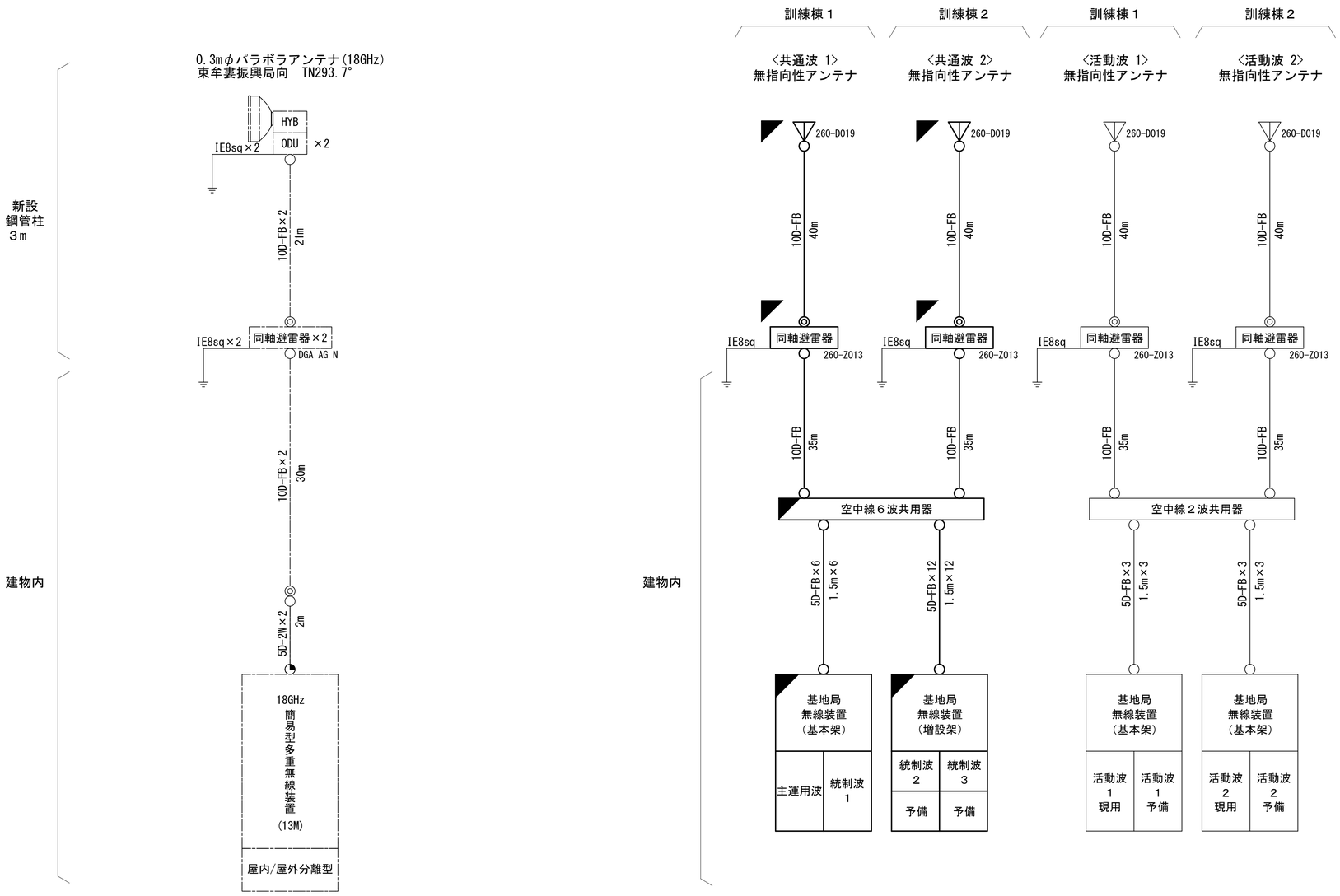

凡例

- ○ N-Pコネクタ
- ◎ N-Jコネクタ
- ◔ N-P L型コネクタ
- ● N型終端器(機器添付)
- ▫ LAN用コネクタ
- △ 導波管接栓
- 導波管アースキット
- □ トラジュー接栓

凡　例

- ◢ : 更新
- ◢ : 撤去
- : 別途
- ——: 更新
- - - -: 撤去
- : 既設
- ◥ : 改修
- ——: 既設
- —·—: 別途

工事名	和歌山県消防救急デジタル無線システム再整備工事		
図面名	新宮市消防本部 空中線系統図		
作成年月日	令和 6年　3月		
縮尺	NTS	図面番号	10葉之内 8
会社名	株式会社エイト日本技術開発		
事業者名	和　歌　山　県		

配線系統図（信号系）（新設）

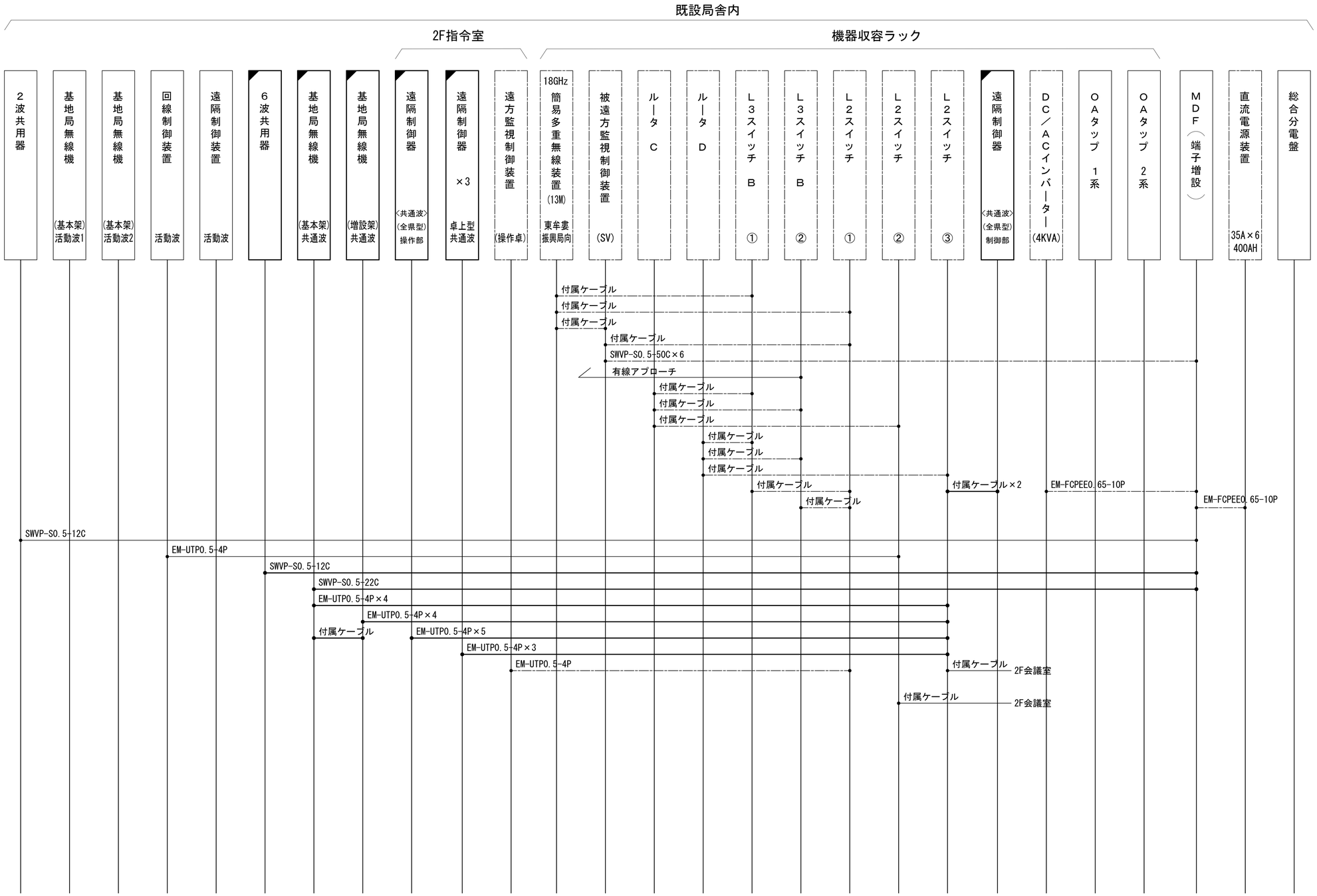

凡　例

- ◢ ：更新
- ◢ ：撤去
- ：別途
- ——：更新
- - - ：撤去
- ：既設
- ◥ ：改修
- ——：既設
- —·—：別途

工事名	和歌山県消防救急デジタル無線システム再整備工事		
図面名	新宮市消防本部 配線系統図（信号系）（新設）		
作成年月日	令和 6年　3月		
縮尺	NTS	図面番号	10葉之内 9
会社名	株式会社エイト日本技術開発		
事業者名	和　歌　山　県		

配線系統図（電源系）（新設）

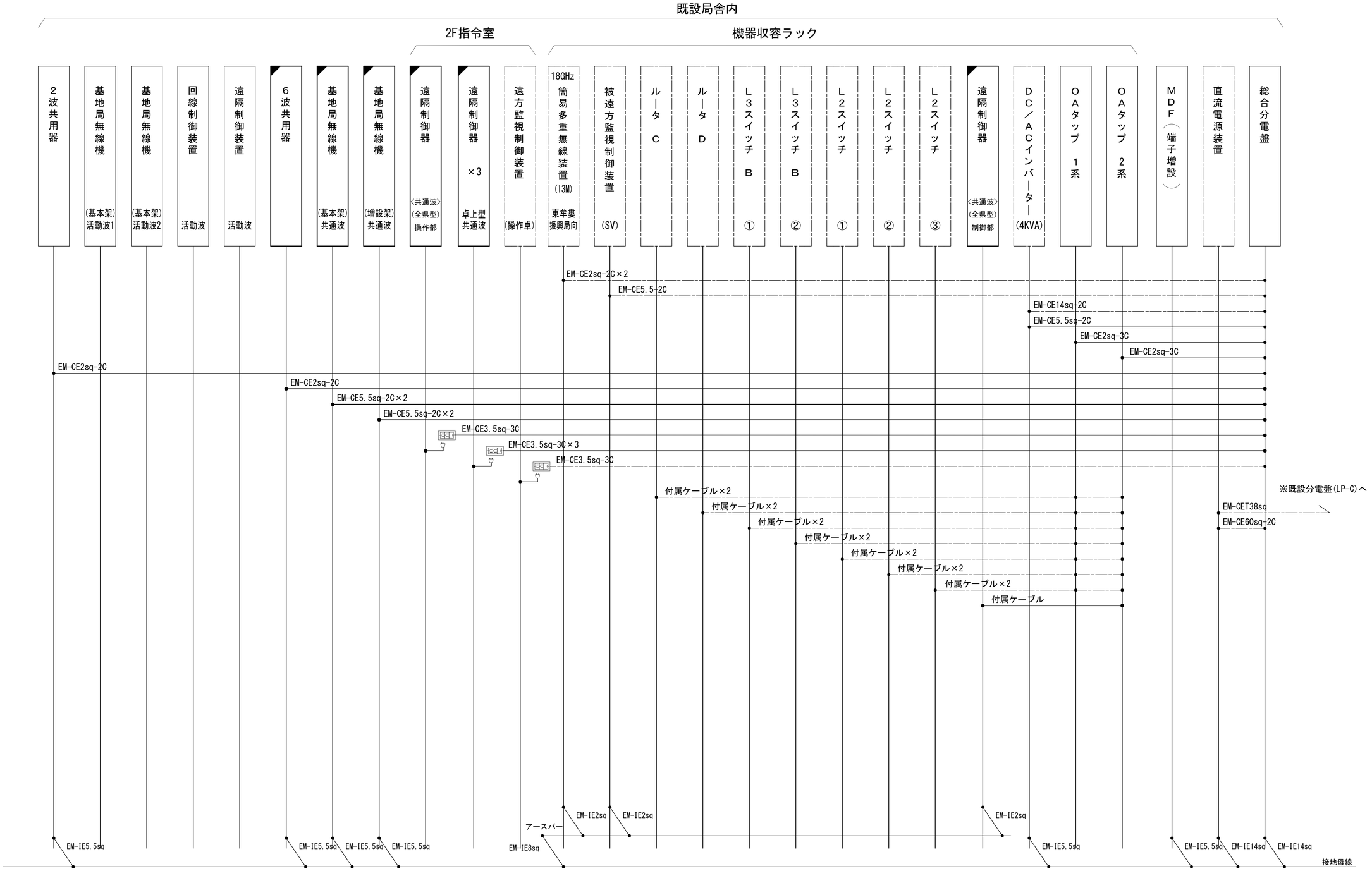

凡　例

- ◪：更新
- ◪：撤去
- □：別途
- ——：更新
- ー ー：撤去
- □：既設
- ◪：改修
- ——：既設
- ----：別途

工事名	和歌山県消防救急デジタル無線システム再整備工事		
図面名	新宮市消防本部 配線系統図（電源系）（新設）		
作成年月日	令和 6年　3月		
縮尺	NTS	図面番号	10 葉之内 10
会社名	株式会社エイト日本技術開発		
事業者名	和　歌　山　県		

図　面　目　録

図面番号	図　面　名　称
1	システム系統図
2	敷地平面図
3	東側立面図
4	1階平面図
5	2階平面図
6	PH階平面図
7	2階サーバー室機器配置図
8	収容架実装図
9	空中線系統図
10	配線系統図(信号系／電源系)(新設)
11	
12	
13	
14	
15	

システム系統図

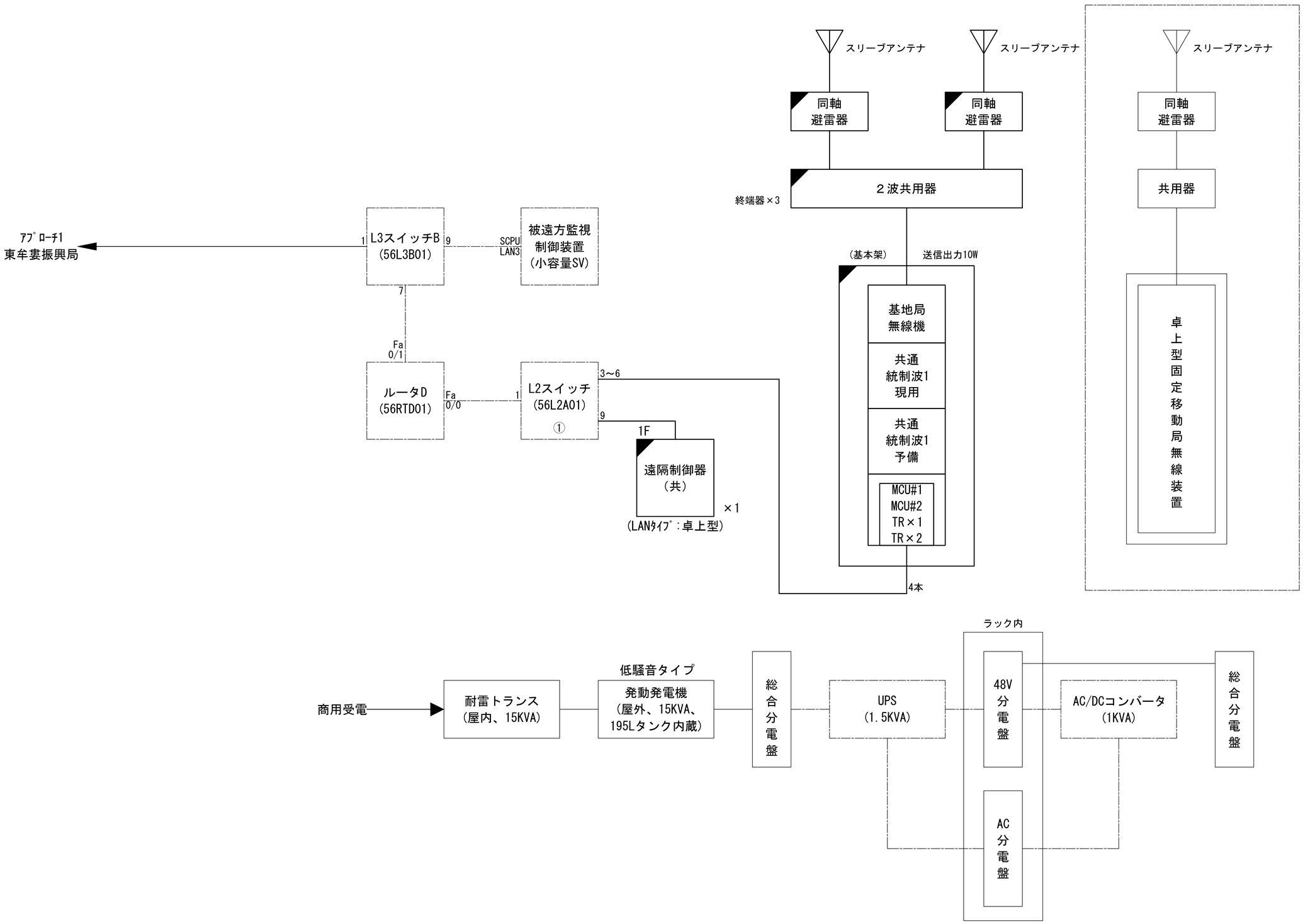

凡　例

◢ : 更新	◢ : 撤去	▭ : 別途	―― : 更新　- - - : 撤去
▭ : 既設	◥ : 改修		―― : 既設　―― : 別途

工事名	和歌山県消防救急デジタル無線システム再整備工事		
図面名	北山村役場 システム系統図		
作成年月日	令和 6年　3月		
縮尺	NTS	図面番号	10葉之内 1
会社名	株式会社エイト日本技術開発		
事業者名	和　歌　山　県		

敷地平面図

敷地平面図　S=1:150

緯度：　33° 55′ 55″
経度：135° 58′ 09″
標高：135 m

施工場所：北山村大沼42

凡　例

：更新	：撤去	：別途	：更新　：撤去
：既設	：改修		：既設　：別途

工事名	和歌山県消防救急デジタル無線システム再整備工事		
図面名	北山村役場 敷地平面図		
作成年月日	令和 6年　3月		
縮尺	1:150	図面番号	10葉之内 2
会社名	株式会社エイト日本技術開発		
事業者名	和　歌　山　県		

東側立面図

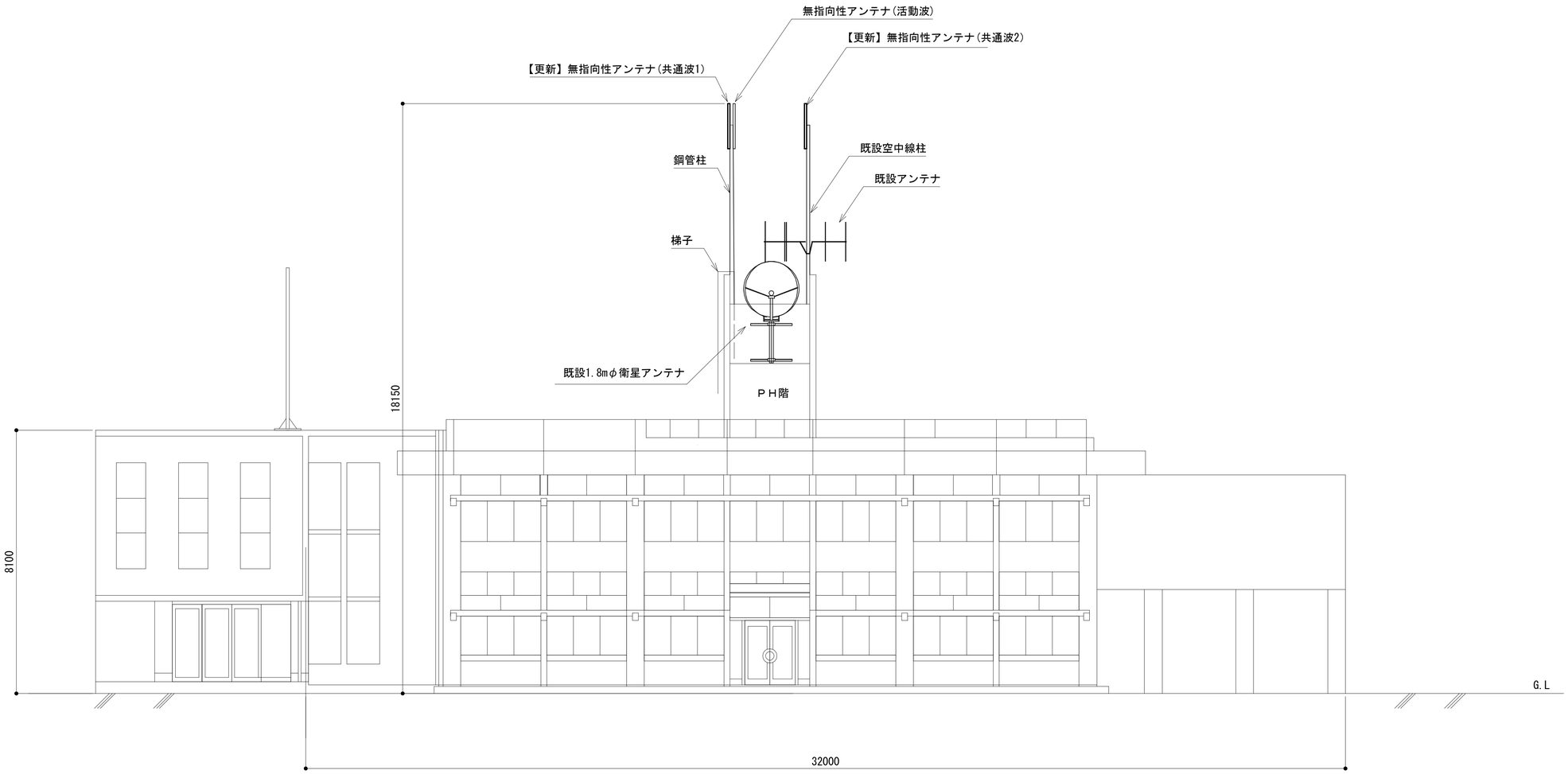

凡　例

: 更新　: 撤去　: 別途　: 更新　: 撤去

: 既設　: 改修　: 既設　: 別途

工事名	和歌山県消防救急デジタル無線システム再整備工事		
図面名	北山村役場 東側立面図		
作成年月日	令和 6年　3月		
縮尺	1:75	図面番号	10葉之内 3
会社名	株式会社エイト日本技術開発		
事業者名	和　歌　山　県		

1階平面図

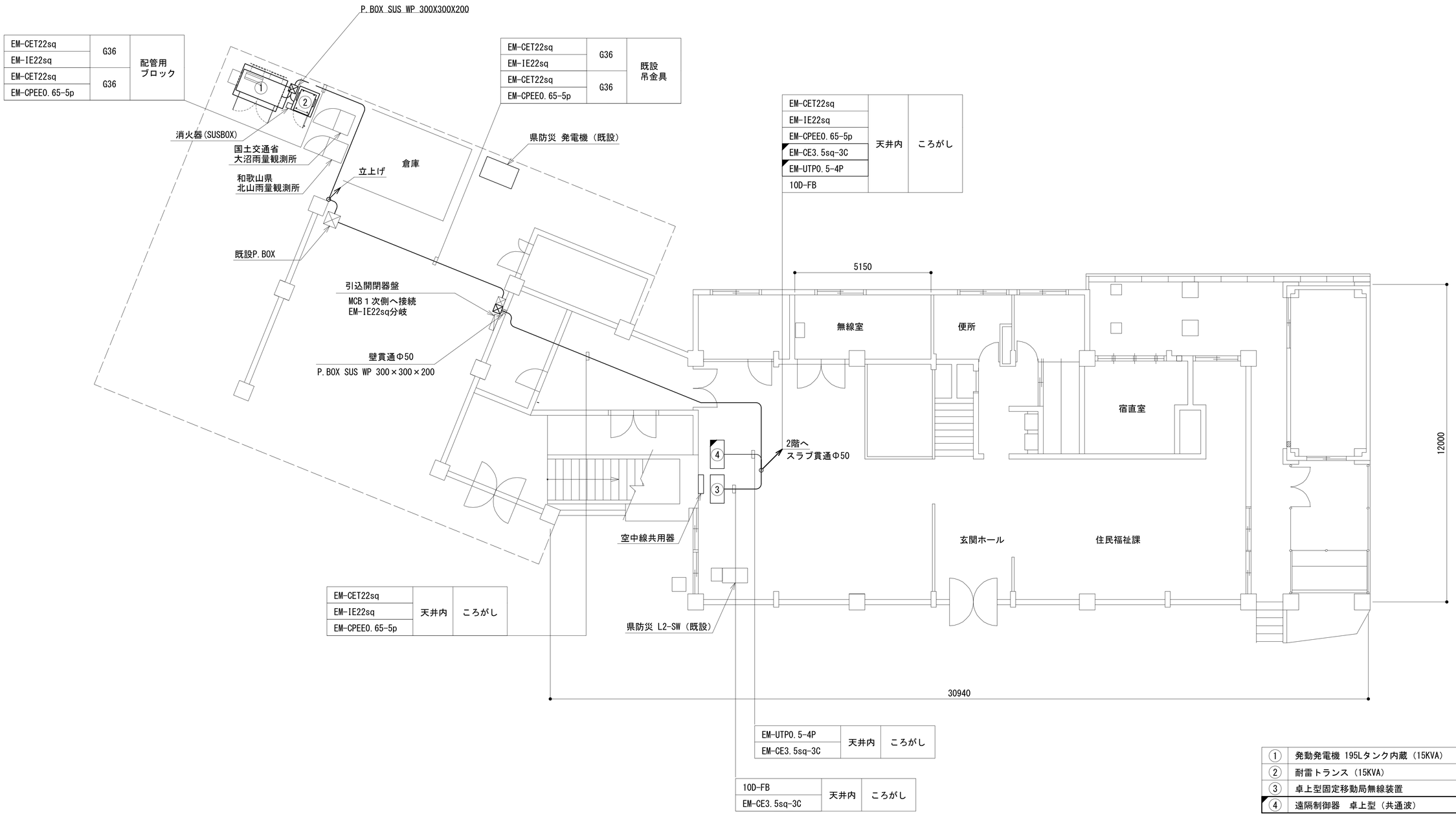

①	発動発電機 195Lタンク内蔵（15KVA）
②	耐雷トランス（15KVA）
③	卓上型固定移動局無線装置
④	遠隔制御器　卓上型（共通波）

凡　例

：更新　：撤去　：別途　：更新　：撤去

：既設　：改修　：既設　：別途

工事名	和歌山県消防救急デジタル無線システム再整備工事		
図面名	北山村役場 1階平面図		
作成年月日	令和 6年　3月		
縮尺	1:75	図面番号	10葉之内 4
会社名	株式会社エイト日本技術開発		
事業者名	和　歌　山　県		

2階平面図

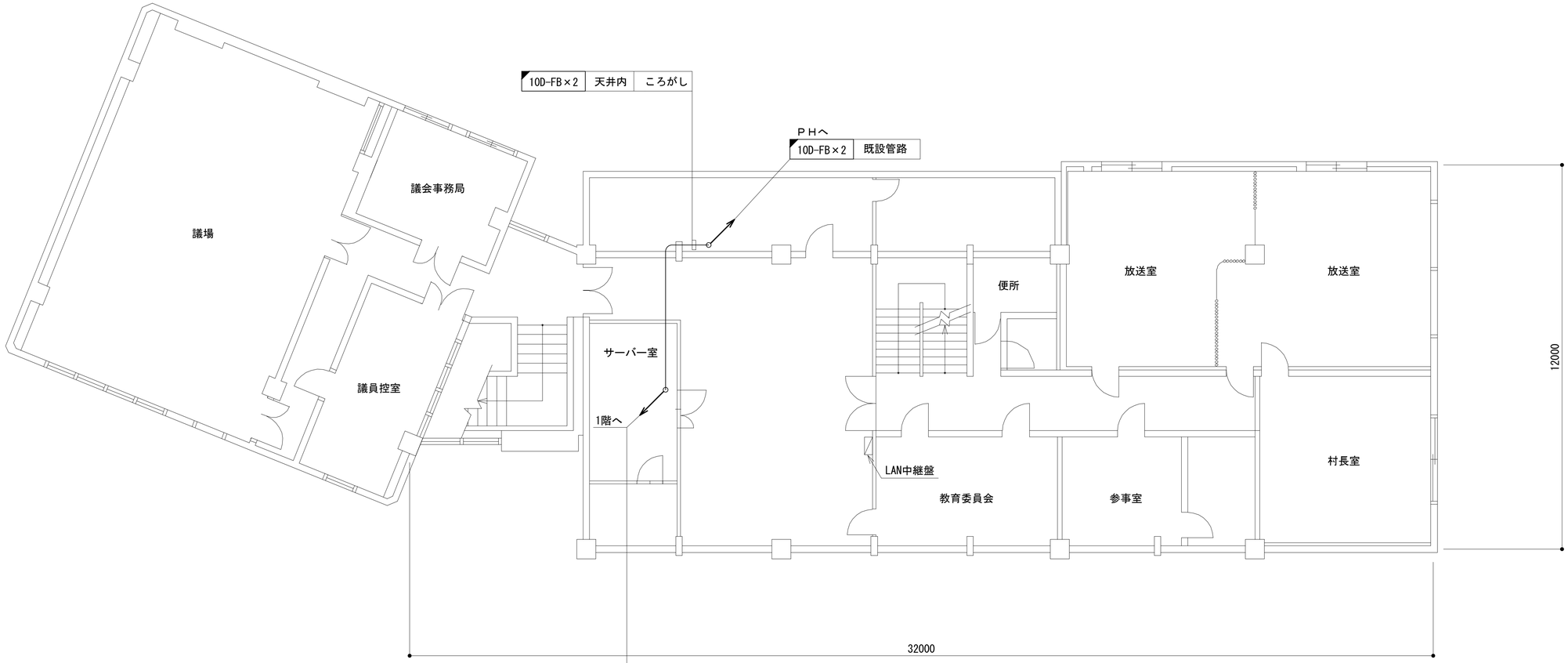

EM-CET22sq	天井内	ころがし
EM-IE22sq		
EM-CPEE0.65-5p		
EM-CE3.5sq-3C		
EM-UTP0.5-4P		
10D-FB		

凡　例

: 更新　: 撤去　: 別途　: 更新　: 撤去

: 既設　: 改修　: 既設　: 別途

工事名	和歌山県消防救急デジタル無線システム再整備工事		
図面名	北山村役場 2階平面図		
作成年月日	令和 6年　3月		
縮尺	1:75	図面番号	10 葉之内 5
会社名	株式会社エイト日本技術開発		
事業者名	和　歌　山　県		

ＰＨ平面図

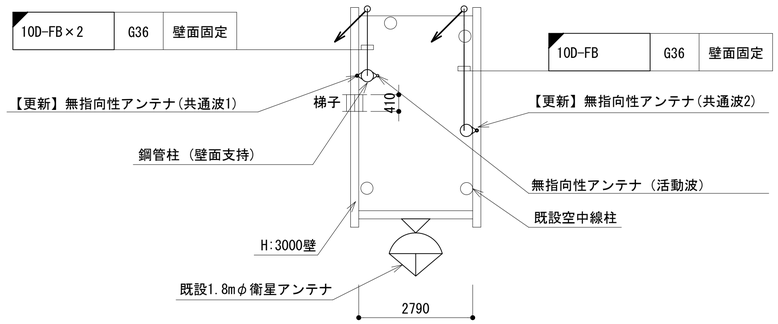

塔屋平面図　S=1:75

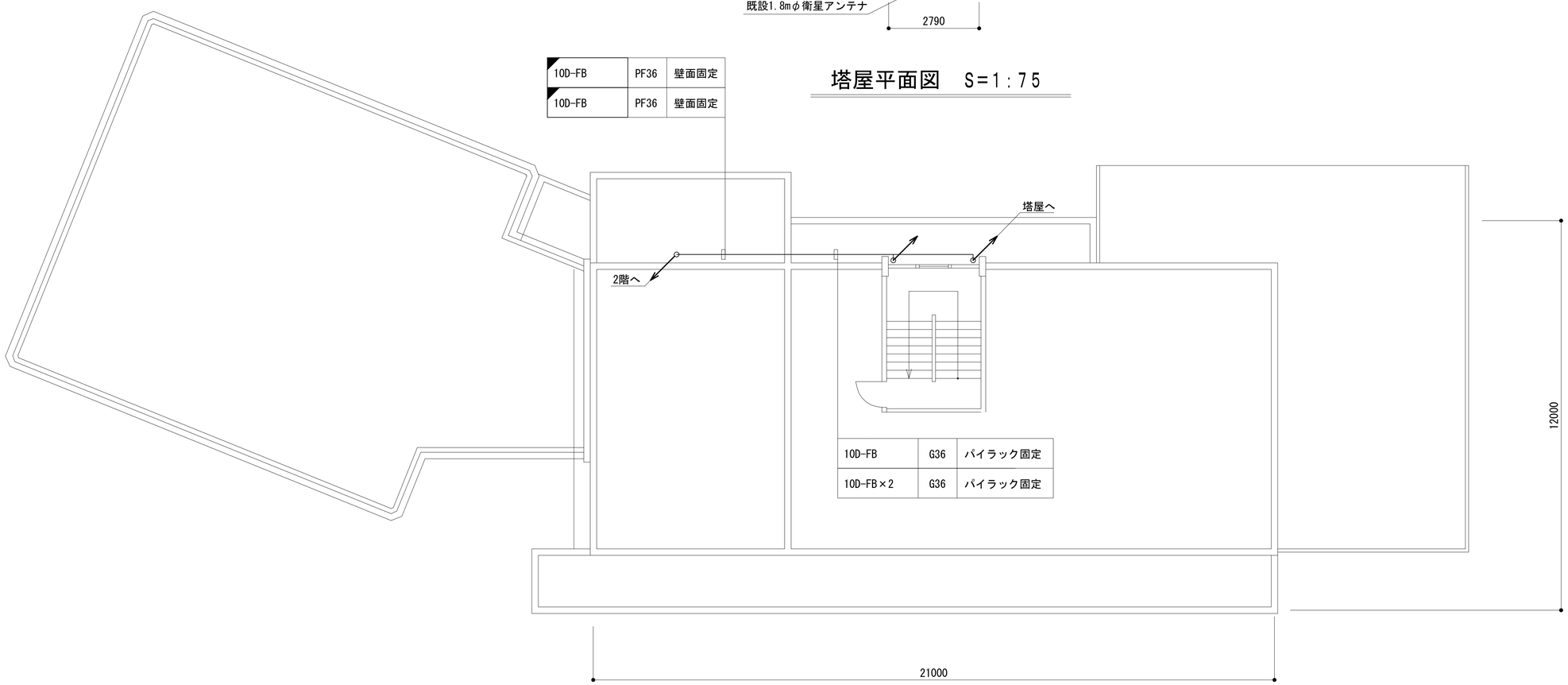

凡　例

- ：更新
- ：撤去
- ：別途
- ：更新
- ：撤去
- ：既設
- ：改修
- ：既設
- ：別途

工事名	和歌山県消防救急デジタル無線システム再整備工事		
図面名	北山村役場　ＰＨ平面図		
作成年月日	令和 6年　3月		
縮尺	1:75	図面番号	10葉之内 6
会社名	株式会社エイト日本技術開発		
事業者名	和　歌　山　県		

2階サーバー室機器配置図

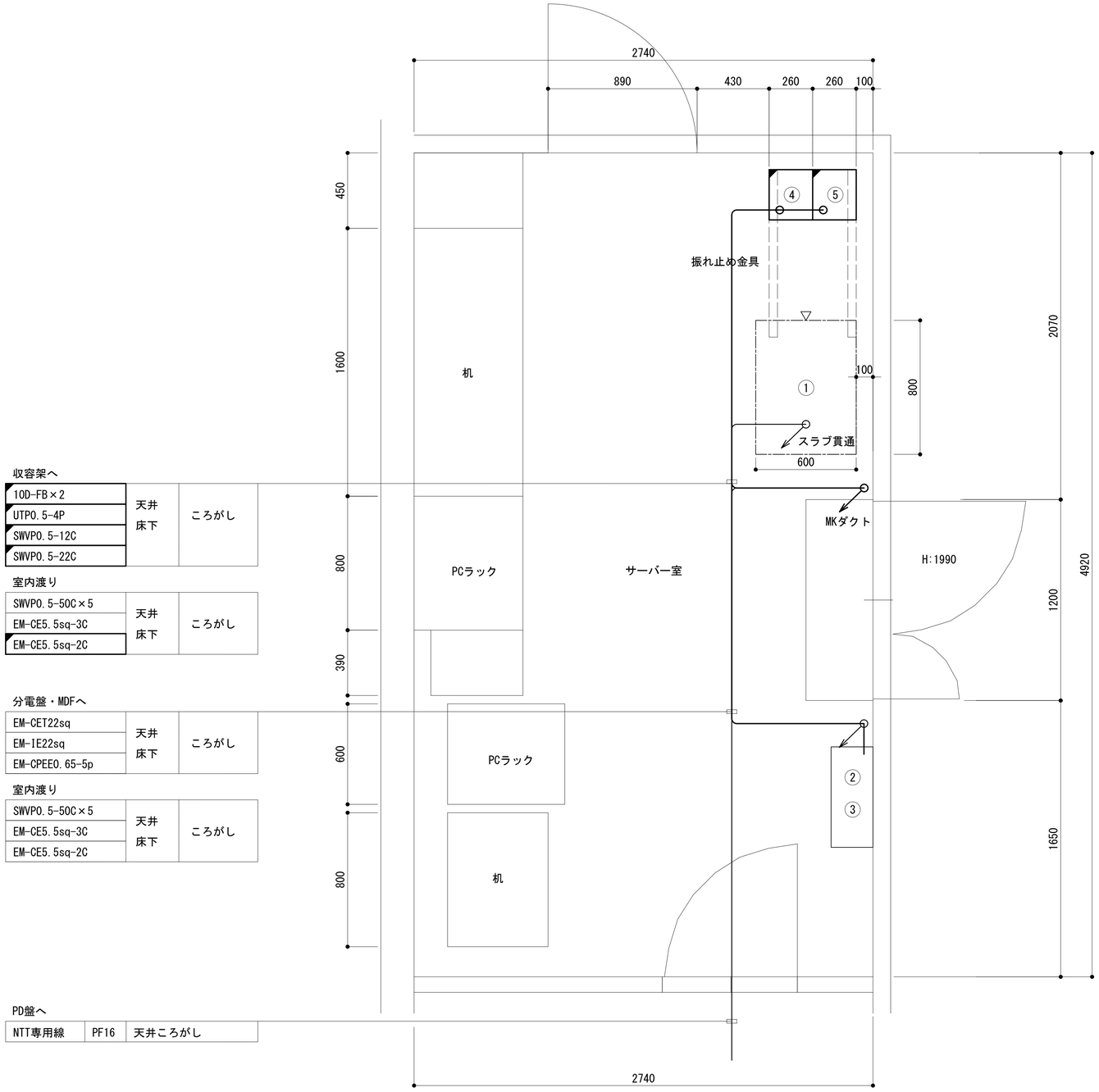

①	収容架（19インチラック）
②	総合分電盤 W600 H1200 D250
③	ＭＤＦ W500 H700 D250
④	2波共用器（共通波）
⑤	共通波基地局無線機（基本架）

フリーアクセスフロアー詳細

凡　例

: 更新　: 撤去　: 別途　: 更新　: 撤去

: 既設　: 改修　: 既設　: 別途

工事名	和歌山県消防救急デジタル無線システム再整備工事		
図面名	北山村役場 2階サーバー室機器配置図		
作成年月日	令和 6年　3月		
縮尺	1:15	図面番号	10 葉之内 7
会社名	株式会社エイト日本技術開発		
事業者名	和　歌　山　県		

収容架実装図

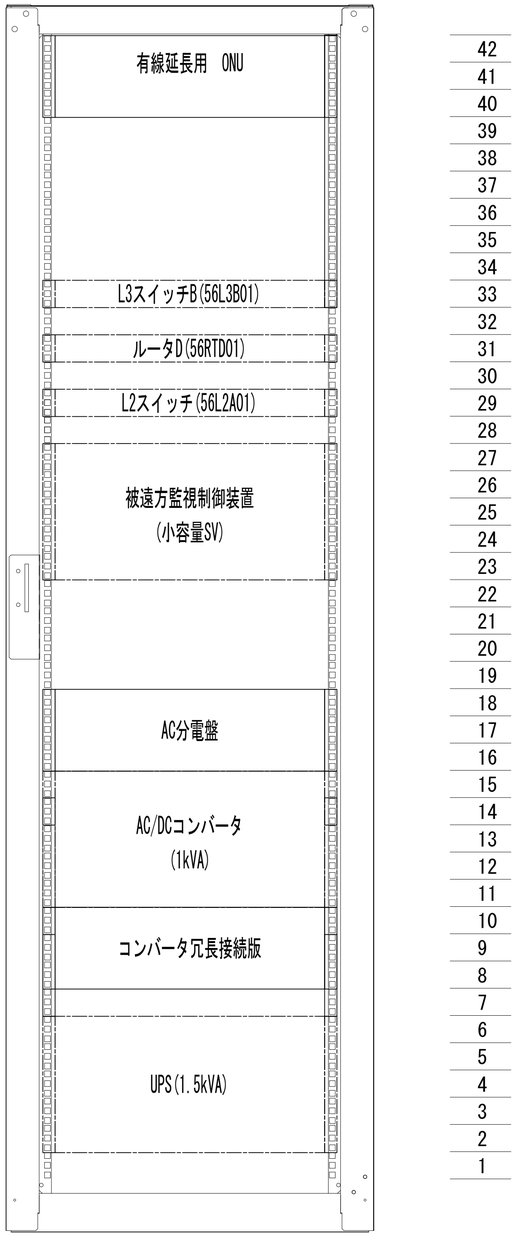

前面実装図　S=1：5

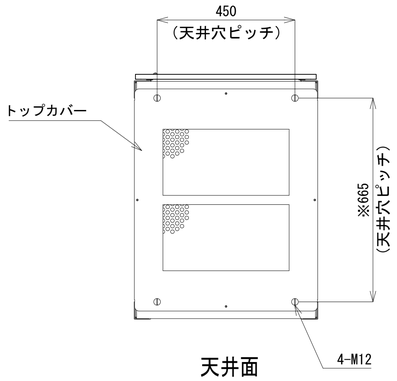

天井面

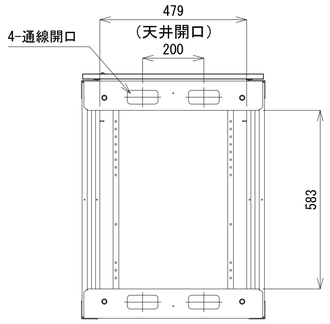

天井面
(トップカバーを外した状態)

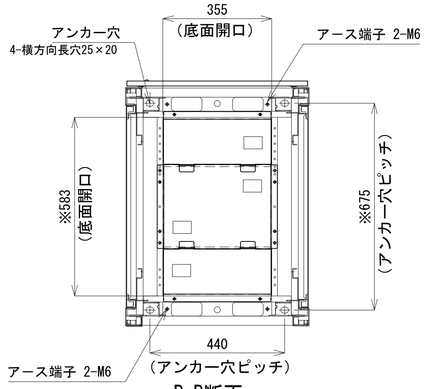

B-B断面

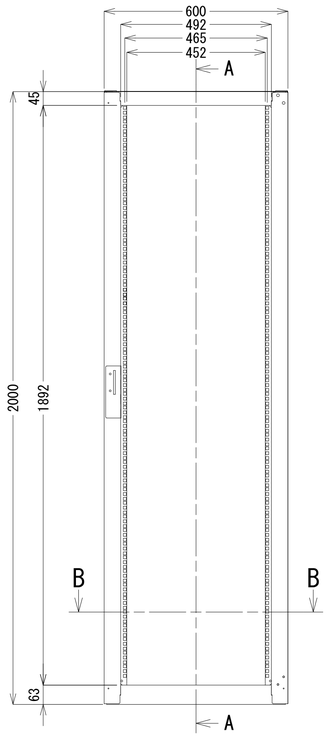

正面図

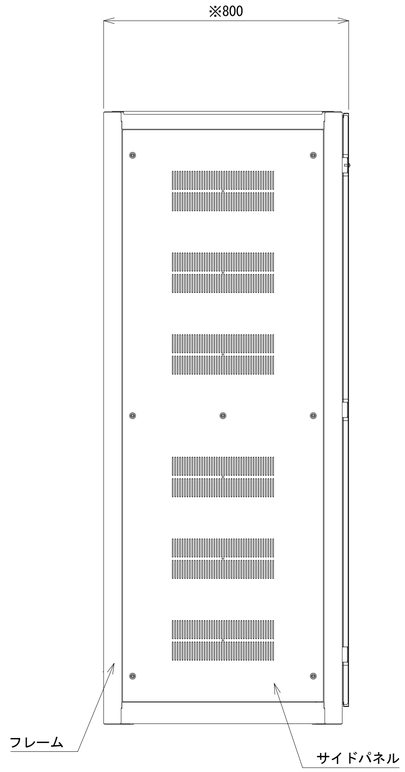

側面図

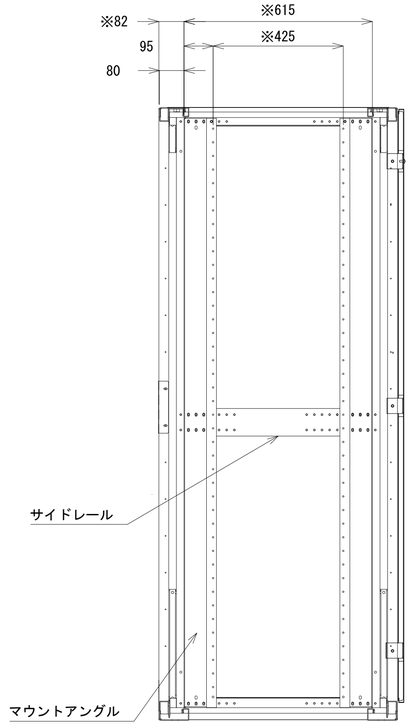

A-A断面

収容架A　姿図　S=1：10

凡　例

：更新	：撤去	：別途	：更新	：撤去
：既設	：改修		：既設	：別途

工事名	和歌山県消防救急デジタル無線システム再整備工事		
図面名	北山村役場 収容架実装図		
作成年月日	令和 6年　3月		
縮尺	1:10, 5	図面番号	10葉之内 8
会社名	株式会社エイト日本技術開発		
事業者名	和　歌　山　県		

空中線系統図

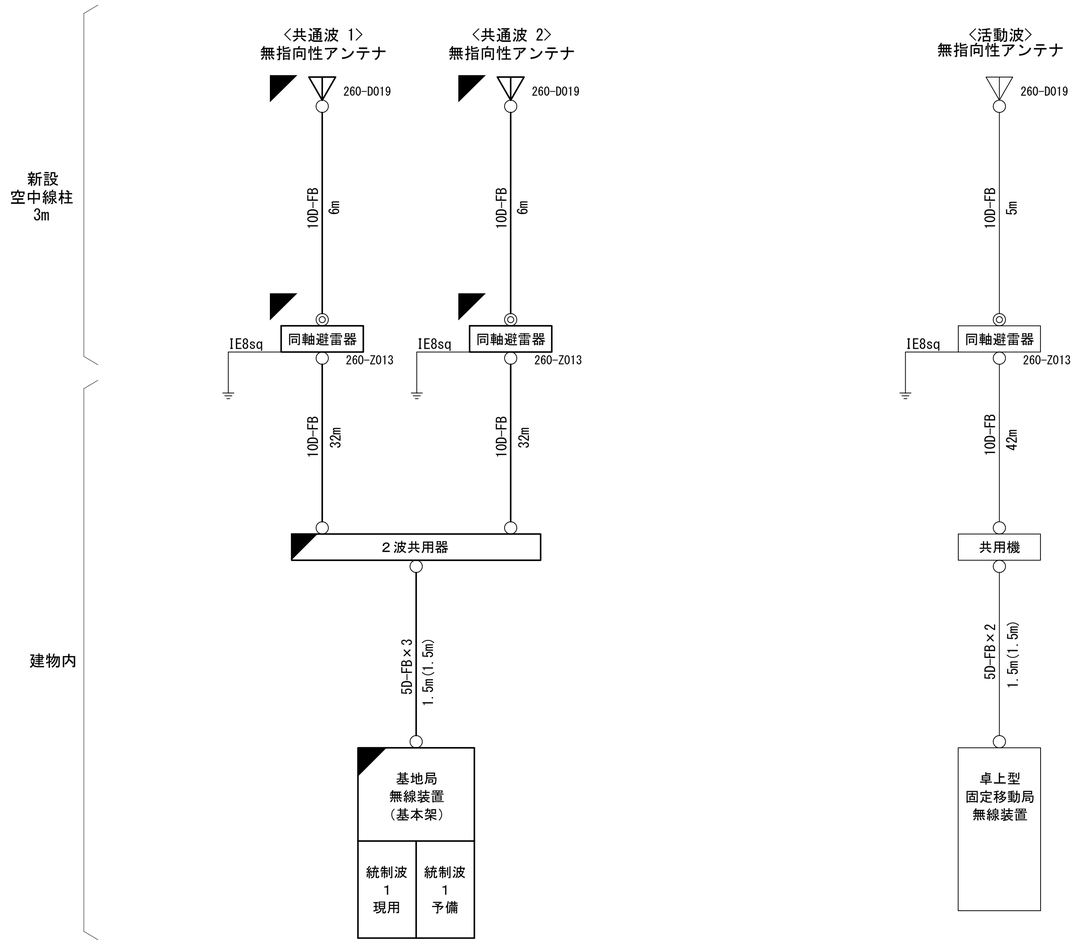

凡例
- ○ N-Pコネクタ
- ◎ N-Jコネクタ
- ◔ N-P L型コネクタ
- ● N型終端器(機器添付)
- ▫ LAN用コネクタ
- △ 導波管接栓
- 導波管アースキット
- □ トラジュー接栓

凡 例
- ◪ : 更新
- ◪ : 撤去
- ⬚ : 別途
- ── : 更新
- - - : 撤去
- □ : 既設
- ◪ : 改修
- ── : 既設
- ─ ─ : 別途

工事名	和歌山県消防救急デジタル無線システム再整備工事		
図面名	北山村役場 空中線系統図		
作成年月日	令和 6年 3月		
縮尺	NTS	図面番号	10葉之内 9
会社名	株式会社エイト日本技術開発		
事業者名	和 歌 山 県		

配線系統図(信号系／電源系)　(新設)

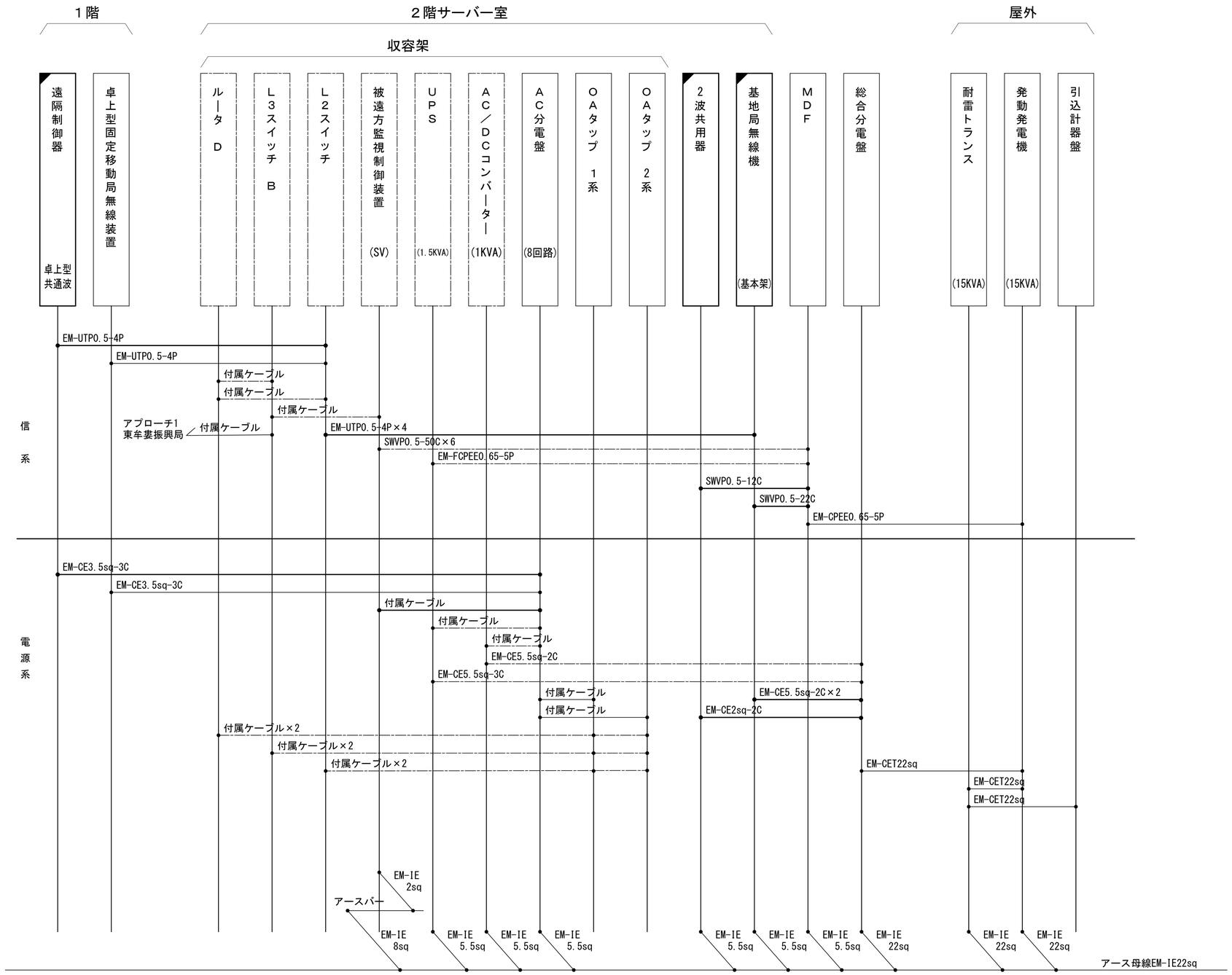

凡　例

- ◪：更新
- ◪：撤去
- □：別途
- ——：更新
- - - -：撤去
- □：既設
- ◪：改修
- ——：既設
- —·—：別途

工事名	和歌山県消防救急デジタル無線システム再整備工事		
図面名	北山村役場 配線系統図(信号系／電源系)　(新設)		
作成年月日	令和 6年　3月		
縮尺	NTS	図面番号	10葉之内10
会社名	株式会社エイト日本技術開発		
事業者名	和　歌　山　県		